Frattini®

RUBINETTI DAL 1958

GENERAL CATALOGUE

24.1

www.frattini.it

GENERAL CATALOGUE 24.1

PRODUTTORI DI RUBINETTERIA MADE IN ITALY DAL 1958

1958 60 2018



Isola di San Giulio
Lago d'Orta

TRADIZIONE DAL 1958

Tradition since 1958
Tradition depuis 1958
La tradición desde 1958
Tradition seit 1958

La storia della Fratelli Frattini inizia nel 1958 in un laboratorio nei pressi del Lago d'Orta, incantevole località italiana inserita tra il verde delle Alpi e i boschi piemontesi. Da quell'anno la tradizione del lavoro artigianale intrapresa da tre fratelli, Pier Luigi, Benito e Giuseppino, si è trasmessa per generazioni e ancora oggi è l'anima della nostra azienda. Questo consente di avere cura di ogni prodotto e seguire da vicino tutte le fasi della sua lavorazione supportata da moderne tecnologie, per creare prodotti di qualità e design.

Fratelli Frattini has an ancient history beginning in 1958 on Lago d'Orta shore. From that time on the tradition of the craftsmanship work, started from the three brothers Pier Luigi, Benito and Giuseppino has been transmitted for generations. Today is still the soul of our Company. This means total care of the product and to follow strictly all the working levels supported from modern technologies to create high quality and design products.

L'histoire de la Soc. Fratelli Frattini a commencé en 1958 dans une cave à proximité du lac d'Orta, une charmante localité située entre le vert des Alpes et les forêts du Piémont. Depuis cette année, la tradition du travail artisanal entreprise par trois frères Pier Luigi, Benito et Giuseppino et transmise aux générations est toujours aujourd'hui l'essence de notre société. Cela permet de prendre soin de chaque produit et suivre de près toutes les phases de travail supporté par la technologie moderne, pour créer des produits de qualité et de design.

La historia de Fratelli Frattini empieza en 1958, en un sótano cerca del Lago de Orta, una encantadora localidad italiana entre el verde de lo Alpes y los bosques de Piamonte. A partir de ese año la tradición del trabajo artesanal comenzada por tres hermanos Pier Luigi, Benito y Giuseppino se ha transmitido durante generaciones y aún hoy es el alma de nuestra empresa. Eso permite cuidad cada producto y seguir de cerca todas las fases de su elaboración, soportada por tecnologías modernas, para crear productos de calidad y diseño.

Die Geschichte der Firma Fratelli Frattini beginnt 1958 in einem Keller in der Nähe des Orta-Sees, in einer bezaubernden Ortschaft zwischen den grünen Alpen und den Wäldern des Piemonts. Ab diesem Jahr wird das handwerkliche Know-how der drei Brüder Pier Luigi, Benito und Giuseppino an die späteren Generationen übertragen, die auch heute noch das Herz unseres Unternehmens darstellen. Dadurch können wir jedes Produkt genau entwerfen und mit modernen Technologien alle Bearbeitungsphasen verfolgen, um ein qualitatives Designprodukt zu schaffen.

Frattini®
RUBINETTI DAL 1958

GLI ORIGINALI

The originals
Les originaux
Los originales
Die originale

Se hai scelto Fratelli Frattini, pretendi Fratelli Frattini.
La Rubinetterie Fratelli Frattini da oltre sessant'anni è conosciuta in Italia e nel mondo per i suoi prodotti di alta qualità, curati nel design e nella meccanica per garantire sempre la massima affidabilità. Per questo, quando scegli Frattini, non farti ingannare, accertati sempre che non si tratti di un'imitazione, ma di rubinetti garantiti dal prestigioso marchio Rubinetterie Fratelli Frattini.

If you chose Fratelli Frattini,you must demand Fratelli Frattini.
Rubinetterie Fratelli Frattini for over 60 years is known in Italy and worldwide for its high quality, design and technology accomplished products, that always grant a great reliability. Therefore when you choose Frattini, don't let you deceive, be always sure that it is not an imitation but the real tap granted by the prestigious brand Rubinetterie Fratelli Frattini.

Un achat conscient: prétendre Fratelli Frattini, méfier des imitations.
Depuis plus de 60 ans Fratelli Frattini est connue en Italie et dans le monde pour ses produits de qualité et Design.
Vérifier l'originalité de la robinetterie par notre logo, propriété seulement enregistré par Rubinetterie F.lli Frattini.

Si haz escogido Fratelli Frattini, pretendes Fratelli Frattini.
La Rubinetterìa Fratelli Frattini desde hace 60 años es conocida en Italia y en el mundo por sus productos de alta calidad. Por ello cuando escoges F.lli Frattini no dejarte engañar, constata siempre que no se trate de una imitaciòn, sino que sean grifos garantizados de la prestigiosa marca Rubinetterie Fratelli Frattini.

Wenn Sie Fratelli Frattini auswählen,sollten Sie auch Fratelli Frattini verlangen.
F.lli Frattini ist seit über 60 Jahren in Italien und weltweit für seine Produkte von hoher Qualität, Design und Technologieanspruch bekannt, das bietet Ihnen immer große Zuverlässigkeit.

Frattini®
RUBINETTI DAL 1958

ALINE
design Marco Piva



NARCISO S
design arch. Paolo Bertarelli



MADE IN ITALY
DA OLTRE 60 ANNI

For over 60 years made in Italy
Made in Italy depuis plus de 60 ans
Made en Italy de más de 60 años
Seit über 60 Jahren hergestellt in Italien

L'Italia è la terra che ha ispirato grandi artisti del passato che si sono fatti apprezzare in tutto il mondo per le loro opere. Ancora oggi è viva nella nostra azienda la cultura e la sensibilità creativa che ci permette di eseguire oggetti che possano durare nel tempo grazie allo stile italiano riconosciuto ovunque per bellezza e originalità.

Italy is the Country that inspired famous artists of the past appreciated all over the world for their great works. Today again culture and creative awareness are flourishing in our Company allowing us to realize and manufacture inside our plants durable products with the Italian's style appreciated everywhere for beauty and originality.

L'Italie est le pays qui a inspiré de grands artistes du passé, appréciés dans le monde entier pour leurs œuvres. La culture et la sensibilité créatrice est aujourd'hui encore vivante dans notre entreprise, ce qui nous permet de réaliser des objets durables dans le temps au style italien reconnu partout pour sa beauté et son originalité.

Italia es la tierra que ha inspirado grandes artistas del pasado que se hicieron apreciar en todo el mundo por sus obras. Aún hoy viven en nuestra empresa la cultura y la sensibilidad creativa que nos permite realizar objetos que puedan perdurar en el tiempo, gracias al estilo italiano reconocido en todos los lugares por belleza y originalidad.

Italien ist das Land, das in der Vergangenheit große Künstler inspiriert hat, die in aller Welt wegen ihren Werken geschätzt werden. Noch heute lebt unser Unternehmen die kreative Kultur und Sensibilität, die erforderlich ist, um langlebige Gegenstände im italienischen Stil zu schaffen, der überall wegen seiner Schönheit und Originalität ist.

Frattini®
RUBINETTI DAL 1958

PASSIONE

Passion
Passion
Pasión
Leidenschaft

Passione, esperienza, innovazione, l'arte di vivere l'acqua.
Questa frase racchiude i valori che condividiamo con le persone che lavorano con noi. Grazie alla nostra e alla loro passione, siamo cresciuti raggiungendo traguardi importanti, portando il nostro marchio a essere sinonimo di prestigio, eleganza, affidabilità ed efficienza in tutta Italia e nel mondo da oltre 60 anni.

Passion, experience, innovation, the art to live the water.
This phrase enclose the value shared with the people working with us. Thanks to our and their passion we grown reaching very important goals which raised up our brand to be synonymous of prestige, elegance, reliability and efficiency worldwide for over 60 years.

Passion, expérience, innovation, l'art de vivre l'eau.
Cette phrase incarne les valeurs que nous partageons avec les collaborateurs qui travaillent avec nous. Grâce à nôtre et leur passion, nous avons grandi ensemble en rejoignant des objectifs importants, portant notre marque à être synonyme de prestige, élégance, fiabilité et efficacité dans toute l'Italie et dans le monde entier depuis plus de 60 ans.

Pasión, experiencia, innovación, el arte de vivir el agua.
Esta fase encierra los valores que compartimos con las personas que trabajan con nosotros. Gracias a nuestra pasión y a la de ellos, hemos crecido logrando metas importantes, llevando nuestra marca a ser sinónimo de prestigio, elegancia, fiabilidad y eficiencia en toda Italia y en el mundo desde hace más de 60 años.

Leidenschaft, Erfahrung, Innovation, Lebensstil mit Wasser.
Dies enthält die Werte, die wir mit unseren Mitarbeitern teilen. Dank unserer und ihrer Leidenschaft konnten wir viele wichtige Ziele erreichen und unser Markenzeichen seit über 60 Jahren zu einem Symbol von Prestige, Eleganz, Zuverlässigkeit und Effizienz zu machen.

Frattini®
RUBINETTI DAL 1958

Borgia
design studio BMB Progetti



INDICE

SYSTEM BOX



In questa sezione tecnica vi presentiamo i nostri System Box presenti a listino.

In this section we show you our System Box available in the price-list.

En esta sección le mostramos nuestros System Box disponibles en la lista de precios.

Dans cette section technique nous vous présentons nos System Box contenus dans la liste des prix.

In diesem Abschnitt zeigen wir Ihnen unsere in der Preisliste verfügbaren System Box.

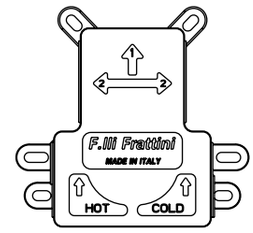

pag. 26

INOX LINES



ALINE **49...**
pag. 75



ALINE **49...**
pag. 81



BORGIA **89...**
pag. 91



PEPE XL
316 INOX **69...**
pag. 109



PEPE XLS
316 INOX **69...**
pag. 125



DOCCIA INCASSO
TERMOSTATICI
2/3 VIE
2/3 WAY BUILT-IN
THERMOSTATIC
SHOWER MIXER
pag. 145



TERMOSTATICI
INCASSO
COLLETTORI
2/3/4/5 VIE
2/3/4/5 WAY BUILT-IN
THERMOSTATIC
MANIFOLDS
pag. 149



TERMOSTATICI
INCASSO PULSANTE
1/2/3/4/5 VIE
1/2/3/4/5 WAY BUILT-IN
THERMOSTATIC BOX
WITH PUSH BUTTON
pag. 167



MECCANICI
INCASSO PULSANTE
1/2/3/4/5 VIE
1/2/3/4/5 WAY BUILT-IN
MECHANICAL BOX
WITH PUSH BUTTON
pag. 175



DOCCE
SHOWER
pag. 183



LAVABI
DA APPOGGIO
COUNTERTOP
BASIN
pag. 119



KIT SHUT-OFF
SHUT OFF
pag. 201



ACCESSORI E PLACCHE
CASSETTA SCARICO
ACCESSOIRES ET PLAQUES
POUR CITERNE WC
pag. 205



COLONNE
BORDOPISCINA
SHOWER AND POOL-SIDE
COLUMNS
pag. 200

CONTEMPORARY LINES



NARCISO **78...**
pag. 211



NARCISO S **78...**
pag. 227



TOLOMEO **83...**
pag. 245



VITADUE **35...**
pag. 263



VITADUE **35...**
pag. 272



VITA M STYLE **53...**
pag. 283



PEPE XL **12...**
pag. 289



PEPE XL **12...**
pag. 302



PEPE XLS **12...**
pag. 321



PEPE M STYLE **12...**
pag. 341



LEA **64...**
pag. 347



GINTONIC **74...**
pag. 365



GAIA **55...**
pag. 383



GAIA S **55...**
pag. 395



GIOIA **73...**
pag. 407



DELIZIA **58...**
pag. 417



LUCRECIA **62...**
pag. 429



DOCCIA INCASSO TERMOSTATICI 2/3 VIE
2/3 WAY BUILT-IN THERMOSTATIC SHOWER MIXER
pag. 435



TERMOSTATICI INCASSO COLLETTORI 2/3/4/5 VIE
2/3/4/5 WAY BUILT-IN THERMOSTATIC MANIFOLDS
pag. 443



TERMOSTATICI INCASSO PULSANTE 1/2/3/4/5 VIE
1/2/3/4/5 WAY BUILT-IN THERMOSTATIC BOX WITH PUSH BUTTON
pag. 467



MECCANICI INCASSO PULSANTE 1/2/3/4/5 VIE
1/2/3/4/5 WAY BUILT-IN MECHANICAL BOX WITH PUSH BUTTON
pag. 475



MISCELATORI ESTERNI TERMOSTATICI
THERMOSTATIC SHOWER MIXER
pag. 483



DEVIATORI
DIVERTER
pag. 491



DOCCE
SHOWERS
pag. 495



COLONNE DOCCIA TERMOSTATICHE, MECCANICHE E BORDOPISCINA
THERMOSTATIC AND MECHANICAL SHOWER COLUMNS AND POOL-SIDE COLUMNS
pag. 525



KIT DOCCIA E DUPLEX
SHOWER SET AND DUPLEX
pag. 535



KIT SHUT-OFF
SHUT OFF
pag. 547



SIFONI, PILETTE E RUBINETTI SOTTOLAVABO
SIPHONS, DRAINS AND UNTERBASIN STOP COCKS
pag. 551



ACCESSORI E PLACCHE CASSETTA SCARICO
PLATES AND ACCESSORIES FOR WC CISTERN
pag. 555

INDICE

TRADITIONAL LINES



MORGAN **29...**
pag. 569



MORGAN
M STYLE **29...NP**
pag. 575



MUSA **23...**
pag. 581



DEDRA **21...**
pag. 591



LYBRA M STYLE
33...NP
pag. 603



ROYAL **15...**
PRESTIGE **16...**
pag. 613

ESSENTIAL LINES



MOCCA **60...**
pag. 619



BRIOTRE **25...**
pag. 627



CALEO **61...**
pag. 635

KITCHEN



archiproducts
DESIGN AWARDS
2022
WINNER

pag. 641

ELECTRONIC



pag. 661

PEPE XL



LETTURA CATALOGO

How to read the catalogue - Comment lire le catalogue - Lectura catalogo - Katalog Erklaerung

1

R08033

R02074

R16141

<6 Lt/min

2



3 4

78054 *

- Monocomando per lavabo con scarico 1”1/4
- *Single-lever washbasin mixer with 1”1/4 pop-up waste*
- Mitigeur de lavabo avec vidage 1”1/4
- *Monomando lavabo con descargo 1”1/4*
- Waschtischmischer mit 1”1/4 Abfluss

5

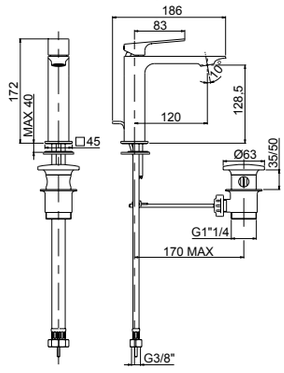

6

00 **Cromato** - Chr. plated - Chromé - Cromo - Verchromt
89 **CromoNero** - Chr. black - Chromé noir - Cromo negro - Verchromt Schwarz
92 **Oro rosa** - Pink gold plated - Or rose - Oro rosa - Rose Vergoldet
02 **Dorato** - Gold plated - Doré - Oro - Vergoldet
70 **Finitura Inox** - Inox finishing - Finition inox - Acabado inox - Inox Oberfläche
39 **CromoNero spazzolato** - Chr. Black brushed - Chromé Noir brossé - CromoNero cepillado - Verchromt Schwarz gebürstet
32 **Oro rosa antico** - Pink brushed gold - Or rose brossé - Oro rosa cepillado - Rose Vergoldet gebürstet
82 **Oro antico** - Brushed gold - Doré brosse - Oro cepillado - Gold gebürstet
59 **Bronzo satinato** - Satin bronze - Laiton satine’ - Laton satinado - Seidenmatt messing
79 **Nero opaco** - Black matt - Noir matt - Negro matt - Schwarz Matt

1 **Codice di ricambio**
Spare Part item number - Numéro d’article pièce détachée - Codigo de recambio - Ersatzteil Artikel Nummer

2 **Foto prodotto**
Picture of the product - Image du produit - Foto de el producto - Artikel Bild

3 **Codice articolo**
Item code - Réference article - Codigo artículo - Artikel Nummer

4 **Articolo corrispondente alla foto**
Article shown in the picture - Article au quel correspond l’image - Articulo según la imagen - Artikel laut das Bild

5 **Disegno tecnico**
Technical drawing - Dessin technique - Diseño tecnico - Technische Zeichnung

6 **Finiture della serie**
Finishing - Finitions - Acabados - Oberfläche

CORRETTA COMPILAZIONE DEGLI ORDINI

Correct completion of orders - Exécution correcte des commandes - Completación correcta de pedidos - Korrekter Abschluss von Aufträgen

ESEMPIO - Example - Exemple - Ejemplo - Beispiel:

codice articolo	codice finitura
35054	00

Per tutte le serie
For all series

codice articolo	codice colore maniglia	codice finitura
12068	BM	00

Per le serie Vita e Pepe M Style
For serie Vita and Pepe M Style

È necessario indicare sempre il codice della finitura
It is compulsary to alwasy specify the finishing code
Il est necessare toujours indiquer la référence de la finition
Se necessita siempre indicár el codigo de el acabado
Es ist erforderlich den Oberfläche Nummer zugeben

SIMBOLOGIA

Symbols - Symbolique - Simbolismo - Symbolik



Cartuccia
Cartridge
Cartouche
Cartucha
Kartusche



Cartuccia deviatrice
Diverter cartridge
Cartouche inverseur
Cartucha inversor
Kartusche-Umsteller



Vitone ceramico
Ceramic headwork
Tête ceramique
Viton ceramico
Keramik-Oberteil



Vitone termostatico
Thermostatic headwork
Tête thermostatique
Vitòn termostatico
Thermostat-Oberteil



Vitone clik clak
Clik clak headwork
Tête click clak
Vitòn Clik clak
Click clak-Oberteil



Cartuccia miscelatrice progressiva
Progressive mixer cartridge
Cartouche mélangeur progressif
Cartucho mezclador progresivo
Progressive Mischerkartusche



Aeratore
Aerator
Aerateur
Aireado
Perlator



Chiave per aeratore
Aerator Key
Clé pour aerateur
Llave para aerador
Perlator Schlüssel



Aeratore con slot
Aerator with Slot
Aerateur avec Slot
Aerador con Slot
Perlator mit Slot



Livella inclusa
Bubble level included
Nivelle livrée avec
Nivelle de aire incluida
Dosenlibelle
eingeschlossen



2 vie
2-way
2 voies
2 vías
2-Wege



3 vie
3-way
3 voies
3 vías
3-Wege



4 vie
4-way
4 voies
4 vías
4-Wege



5 vie
5-way
5 voies
5 vías
5-Wege



Maniglia
Handle
Poignée
Manija
Griff



Rotazione canna
Spout rotation
Rotation bec
Rotacion caño
Auslauf Drehung



Ingombro minimo
Min encumbrement
Encombrement min
Minima envolvente
Rauminhalt minimal



Doccetta estraibile
Pull-out shower
Douchette enlevable
Teleducha extraíble
Ausziehbare
Handbrause



Getto idroscopino
Hydro-jet spray
Hydro jet
Chorro Hydro-Jet
Hydro-Jet Strahl



Getto doccetta
Handshower jet
Jet douchette
Chorro teleducha
Handbrause Strahl



Litri al minuto
Liters per minute
Litres par minute
Litros para minuto
Liter pro Minute



Valvola di sicurezza
Safety valve
Vanne de securité
Valvula de seguridad
Sicherheitsventil



Facile installazione
Easy installation
Installation facile
Instalacion facil
Einfach zu installieren



Safety Lock



Easy Fix

MODULI ESPOSITIVI

Exhibiting displays - Presentoirs - Modulos para esposicion - Ausstellungsstaender







Espositore a parete
Wall mounting exhibitor display
48 x 210 x 2 cm

Espositore bifacciale
Two-sided exhibitor display
48 x 210 x 10 cm



Tavolo expo
Display table
80 x 140 x h 85 cm

CERTIFICAZIONI

Certifications - Certifications - Certificaciones - Zertifizierungen

IT In uno scenario caratterizzato dalla rapida evoluzione delle tecnologie e dalla globalizzazione dei mercati, la gestione delle procedure e dei processi aziendali all'insegna della qualità appare sempre più importante.
Per le Rubinetterie F.lli Frattini, la certificazione del sistema di qualità aziendale in base alla norma UNI EN ISO 9001 ha rappresentato la naturale conseguenza di un modus operandi caratterizzato dall'attenzione al miglioramento continuo. La norma prevede che l'azienda, attraverso un adeguato sistema di gestione della qualità, definisca ed attui i processi necessari a conseguire la piena soddisfazione dei clienti.
Il riconoscimento, avvenuto da parte di importanti istituti di certificazione, ha premiato il pluriennale impegno dell'azienda per ottenere i massimi livelli di customer satisfaction nel rispetto dei più elevati standard qualitativi a livello gestionale e produttivo: dalla progettazione alla scelta dei materiali, dal montaggio al collaudo, dalla distribuzione ai rapporti commerciali post-vendita.
In quanto azienda certificata, la F.lli Frattini ha quindi adottato sistemi e procedure che le permettono di individuare le aspettative del cliente ed individuare i processi necessari a soddisfarle in termini coerenti con la politica aziendale.

EN Within this environment characterized by the technologies fast evolution and the markets globalisation, the company quality management system has become more and more important.
For Rubinetterie F.lli Frattini, the ISO 9001 quality management system certification has represented the natural consequence of its «Modus operandi» characterized by the continuous and careful improvement. The Norm expects that the company, through an adequate quality management system ensures that customer requirements are determined and met with the aim of enhancing the customer satisfaction. This certification acknowledged by important homologation institute, has rewarded the long time engagement of the company to obtain the highest customer satisfaction levels thanks to the respect of the management and production high quality standards: from the product design stage to the raw material selection, from the assembling to the testing stages, finally from the sale to the after sale service. As certified company, F.lli Frattini has adopted procedures and system that allow itself to identify the customer needs as well.

PSB SINGAPORE
Singapore Institute of Standards and Industrial Research

SINGAPORE
Water Efficiency

AUSTRALIA
Water Mark

AUSTRALIA
Water Rating

FRANCIA
Attestation de Conformité Sanitarie

REGNO UNITO
Water Regulations Advisory Scheme

FR Dans un cadre caractérisé par un' évolution rapide des technologies et par la globalisation des marchés, la gestion des procédures et des processus de l'entreprise devient toujours plus important. Donc pour F.lli Frattini la certification du système qualité selon la norme ISO 9001 est la conséquence naturelle d'un «modus operandi» caractérisé par une amélioration continue. La norme défini que grâce à une système adéquat de gestion de la qualité appliqué on obtient la totale satisfaction de la clientèle. Les certifications reconnues par les importantes institutes, ont couronné l'engagement des plusieurs d'années de l'entreprise pour obtenir des niveaux maximales de satisfaction du client dans la gestion et la production. A partir de la planification à la choix des matières, du montage aux test, de la distribution aux services après vente.
Comme maison certifiée la F.lli Frattini à adopté systèmes et procédures grâce auxquels on définit les expectatives du client et les processus nécessaires au but de satisfaire les désirs du client en termes de cohérence à la politique de la maison.

SP En un escenario caracterizado de la ràpida evoluciòn de la tecnologìa y de la globalizaciòn de los mercados, la gestiòn de las proceduras y de los procesos empresariales respecto a la calidad se presenta siempre màs importante.
Para la F.lli Frattini, la certificaciòn del sistema de calidad empresarial en base a la norma ISO 9001 ha representado la natural consecuencia de un «modus operandi» caracterizado de la atenciòn al mejoramiento continuo. La norma prevee che la empresa, a travès de un adecuado sistema de gestiòn de calidad, defina y actùe los procesos necesarios a conseguir la plena satisfacciòn de los clientes.
El reconocimiento recibido de parte de importantes institutos de certificaciòn, ha premiado el continuo empeño de la empresa para obtener los màximos niveles de customer satisfaction en el respeto de los màs elevados standard cualitativos a nivel gestional y productivo: de la proyectaciòn a la clasificaciòn de los materiales, del montaje al control, de la distribuciòn a la relaciòn comercial post-venta.
En lo que respecta a empresa certificada, la F.lli Frattini ha adoptado sistemas y procesos que le permiten focalizar las espectativas del cliente realizar los procesos necesarios para satisfacer en tèrminos coherentes con la polìtica empresarial.

DE Im Rahmen des rasanten technologischen Fortschritts und der Globalisierung der Märkte gewinnt das Qualitätsmanagement der betrieblichen Verfahren und Abläufe zunehmend an Bedeutung. Für Rubinetterie F.lli Frattini bildete die Zertifizierung des Qualitätsmanagements nach der Norm ISO 9001 die selbstverständliche Konsequenz aus einer Politik, die auf die ständige Verbesserung orientiert ist.
Die Norm sieht vor, dass das Unternehmen mittels eines geeigneten Qualitätsmanagements die notwendigen Prozesse für eine vollständige Kundenzufriedenheit festlegt und umsetzt.
Die Zertifizierung seitens bedeutender Institute wie prämierte das jahrelange Engagement des Unternehmens, ein Höchstmaß an Kundenzufriedenheit unter Einhaltung der höchsten Qualitätsstandards in Management und Produktion zu erzielen, beginnend bei der Entwicklung und Auswahl des Materials über die Montage und Abnahme bis hin zum Vertrieb und Anschlussmarkt-Service.
Als zertifiziertes Unternehmen bringt F.lli Frattini Systeme und Verfahren zum Einsatz, die sich mit der Erwartungshaltung der kunden identifiziert und die Verfahren eingeleitet werden können, die zu deren Zufriedenstellung in Übereinstimmung mit der Unternehmenspolitik erforderlich sind.





FINITURE Finishing - Finitions - Acabados - Oberfläche

MONOCOMANDI - Single-lever mixers - Mitigeurs mono commande - Monocomandos - Einhebelmischer

	.00	.89	.92	.02	.70	.39	.32	.82	.09	.59	.79	.72	.63	.65	.68	.21	.22	.23
Aline 316 inox																●		
Borgia 316 inox																●		
Pepe XL 316 inox																●	●	●
Pepe XLS 316 inox																●	●	●
Tolomeo	●	●	●	●	●	●	●	●			●							
Narciso	●	●	●	●	●	●	●	●		●	●							
Narciso S	●	●	●	●	●	●	●	●		●	●							
VitaDue	●	●	●	●	●	●	●	●			●	●						
Pepe XL	●	●	●	●		●	●	●		●	●	●	●	●	●			
Pepe XLS	●	●	●	●		●	●	●										
Gaia	●																	
Gaia S	●																	
Lea	●	●	●	●	●	●	●	●			●							
Gioia	●																	
Gintonic	●	●	●	●	●	●	●	●			●							
Delizia	●		●	●			●	●										
Morgan	●			●				●	●	●								
Morgan M Style	●			●				●	●	●								
Mocca	●																	
Briotre	●																	
Caleo	●																	

TRADIZIONALI - Traditional taps - Mélangeurs traditionnels - Grifos Tradicionales - Zwei-Griff Armaturen

	.00	.92	.02	.32	.82	.09
Lucrezia	●	●	●	●	●	
Musa	●		●			●
Dedra	●		●			●
Lybra M Style	●		●			●
Royal/Prestige	●					
Vita M Style	●					
Pepe M Style	●					

FINITURE INOX - Stainless Steel finishing - Finitions en acier inox - Acabados en acero inoxidable - Edelstahl Oberfläche



.21
Inox 316L



.22
PVD rame spazzolato
Copper brushed PVD
PVD cuivre brossé
PVD cobre cepillado
PVD Kupfer gebürstet



.23
PVD nero spazzolato
Black brushed PVD
PVD noir brossé
PVD negro cepillado
PVD Schwarz gebürstet

FINITURE GALVANICHE - Galvanic Finishing - Finitions galvaniques - Acabados galvanicos - Galvanische Oberfläche



.00
Cromato
Chrome plated
Chromé
Cromo
Verchromt



.89
CromoNero
Chr. black
Chromé noir
Cromo negro
Verchromt Schwarz

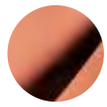

.92
Oro rosa
Pink gold plated
Or rose
Oro rosa
Rose Vergoldet



.02
Dorato
Gold plated
Doré
Oro
Vergoldet



.70
Finitura inox
Inox finishing
Finition inox
Acabado inox
Inox Oberfläche



.39
CromoNero spazzolato
Chr. Black brushed
Chromé Noir brossé
CromoNero cepillado
Verchromt Schwarz gebürstet

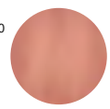

.32
Oro rosa antico
Pink brushed gold
Or rose brossé
Oro rosa cepillado
Rose Vergoldet gebürstet



.82
Oro antico
Brushed gold
Doré brossè
Oro cepillado
Gold gebürstet



.09
Ottone antico
Bronze
Laiton
Laton antico
Messing



.59
Bronzo satinato
Satin bronze
Laiton satine'
Laton satinado
Seidenmatt Messing

VERNICIATI - Color coating - Couleur vernis - Revestimiento pintado - Farbig Beschichtet



.79
Nero opaco
Black matt
Noir matt
Negro matt
Schwarz Matt



.72
Bianco opaco
White matt
Blanc matt
Blanco matt
Weiss Matt



.63
Grigio F3
Grey F3
Gris F3
Gris F3
Grau F3



.65
Grigio F5
Grey F5
Gris F5
Gris F5
Grau F5



.68
Grigio F8
Grey F8
Gris F8
Gris F8
Grau F8

FINITURE MANIGLIE - Handles finishing - Finitions poignées - Acabados manijas - Griff oberflächen

Pepe XLS
316 inox



.79
Nero opaco
Black matt
Noir matt
Negro matt
Schwarz Matt

.72
Bianco opaco
White matt
Blanc matt
Blanco matt
Weiss Matt



.63
Grigio F3
Grey F3
Gris F3
Gris F3
Grau F3



.65
Grigio F5
Grey F5
Gris F5
Gris F5
Grau F5



.68
Grigio F8
Grey F8
Gris F8
Gris F8
Grau F8



.21
Inox 316L



.22
PVD rame spazzolato
Copper brushed PVD
PVD cuivre brossé
PVD cobre cepillado
PVD Kupfer gebürstet



.23
PVD nero spazzolato
Black brushed PVD
PVD noir brossé
PVD negro cepillado
PVD Schwarz gebürstet

Narciso S



.00
Cromato
Chrome plated
Chromé
Cromo
Verchromt



.89
CromoNero
Chr. black
Chromé noir
Cromo negro
Verchromt Schwarz



.92
Oro rosa
Pink gold plated
Or rose
Oro rosa
Rose Vergoldet



.02
Dorato
Gold plated
Doré
Oro
Vergoldet



.70
Finitura inox
Inox finishing
Finition inox
Acabado inox
Inox Oberfläche



.39
CromoNero spazzolato
Chr. Black brushed
Chromé Noir brossé
CromoNero cepillado
Verchromt Schwarz gebürstet



.32
Oro rosa antico
Pink brushed gold
Or rose brossé
Oro rosa cepillado
Rose Vergoldet gebürstet



.82
Oro antico
Brushed gold
Doré brossè
Oro cepillado
Gold gebürstet



.59
Bronzo satinato
Satin bronze
Laiton satine'
Laton satinado
Seidenmatt Messing



.79
Nero opaco
Black matt
Noir matt
Negro matt
Schwarz Matt

.72
Bianco opaco
White matt
Blanc matt
Blanco matt
Weiss Matt



.63
Grigio F3
Grey F3
Gris F3
Gris F3
Grau F3



.65
Grigio F5
Grey F5
Gris F5
Gris F5
Grau F5



.68
Grigio F8
Grey F8
Gris F8
Gris F8
Grau F8

Vita M Style

BM
Bianco marmo
White marble
Marbre blanc
Mármol blanco
Weißer Marmor

NP
Nero Portoro
Black Portoro
Marbre noir Portoro
Mármol negro Portoro
Schwarzer Portoro Marmor

BL
Blu lapislazzuli
Lapislazuli blue
Lapislazuli Bleu
Azul Lapislázuli
Lapislazuli Blau

VM
Verde malachite
Green malachite
Vert malachite
Verde malaquita
Grau Malachit

Pepe M Style

BM
Bianco marmo
White marble
Marbre blanc
Mármol blanco
Weißer Marmor

NP
Nero Portoro
Black Portoro
Marbre noir Portoro
Mármol negro Portoro
Schwarzer Portoro Marmor

BL
Blu lapislazuli
Lapislazuli blue
Lapislazuli Bleu
Azul Lapislázuli
Lapislazuli Blau

VM
Verde malachite
Green malachite
Vert malachite
Verde malaquita
Grau Malachit

Pepe XLS

.00
Cromato
Chrome plated
Chromé
Cromo
Verchromt

.89
CromoNero
Chr. black
Chromé noir
Cromo negro
Verchromt Schwarz

.92
Oro rosa
Pink gold plated
Or rose
Oro rosa
Rose Vergoldet

.02
Dorato
Gold plated
Doré
Oro
Vergoldet

.39
CromoNero spazzolato
Chr. Black brushed
Chromé Noir brossé
CromoNero cepillado
Verchromt Schwarz gebürstet

.32
Oro rosa antico
Pink brushed gold
Or rose brossé
Oro rosa cepillado
Rose Vergoldet gebürstet

.82
Oro antico
Brushed gold
Doré brossè
Oro cepillado
Gold gebürstet

Gaia S

.00
Cromato
Chrome plated
Chromé
Cromo
Verchromt

.79
Nero opaco
Black matt
Noir matt
Negro matt
Schwarz Matt

.63
Grigio F3
Grey F3
Gris F3
Gris F3
Grau F3

.65
Grigio F5
Grey F5
Gris F5
Gris F5
Grau F5

.68
Grigio F8
Grey F8
Gris F8
Gris F8
Grau F8

IT Le finiture sono ottenute grazie ad uno speciale processo che, in alcuni casi, viene effettuato manualmente. La presenza di eventuali disomogeneità nelle sfumature non rappresenta quindi un difetto di produzione, bensì un effetto proprio del particolare tipo di lavorazione artigianale.

EN The finishing are obtained through a special stage that in some cases is hand made. The presence of some mixed shaded surfaces is the desired effect of great value and not a production defect being a craftsman work.

FR Les finitions sont obtenues par un travail spécial dans quelque cas effectué à main. Des inhomogénéités dans les mélanges ne sont pas de défauts plutôt l'effet du type propre de travail artisanal.

SP Los acabado se optienen gracias a un proceso especial que, en algunos casos viene realizado manualmente. La presencia de eventuales disomogenied en las esfumaduras no representan ciertamente un defecto de producciòn, al contrario un efecto propio del particular tipo de elaboraciòn artesanal.

DE Die Oberfläche werden in einem Spezialverfahren hergestellt, das in einigen Fällen von Hand ausgeführt wird. Eventuelle ungleichmäßige Oberflächengestaltungen bilden daher keinen Herstellungsfehler, sondern sie sind ein typisches Merkmal der handwerklichen Verarbeitung.

PVD: physical vapour deposition

IT PVD è l'acronimo di physical vapour deposition ed indica la tecnologia utilizzata per la deposizione di film metallici sottili su diverse tipologie di substrati. Il processo avviene all'interno di camere sotto vuoto, dove vengono evaporati i metalli che si intendono depositare.

EN PVD is the acronym for physical vapour deposition and stands for the technology used for the deposition of thin metal films on different types of substrates. The process takes place inside vacuum chambers, where the metals to be deposited are evaporated.

FR PVD est l'acronyme de physical vapour deposition (dépôt physique en phase vapeur) et désigne la technologie utilisée pour le dépôt de films métalliques minces sur différents types de substrats. Le processus se déroule à l'intérieur de chambres à vide, où les métaux à déposer sont évaporés.

SP PVD es el acrónimo de physical vapour deposition (deposición física de vapor) y representa la tecnología utilizada para la deposición de películas metálicas delgadas sobre diferentes tipos de sustratos. El proceso se lleva a cabo dentro de cámaras de vacío, donde se evaporan los metales a depositar.

DE PVD ist die Abkürzung für Physical Vapour Deposition und steht für die Technologie zur Abscheidung dünner Metallfilme auf unterschiedlichen Substrattypen. Der Prozess findet in Vakuumkammern statt, in denen die abzuscheidenden Metalle verdampft werden.

IT Affinché i prodotti possano mantenere inalterate nel tempo le loro caratteristiche originali, si raccomanda di effettuare le normali operazioni di pulizia utilizzando esclusivamente acqua e sapone neutro con l'ausilio di un panno morbido. Altri tipi di spugne (pagliette, spazzole, dischetti di metallo) non vanno assolutamente adoperate. Va evitato l'impiego di polveri, detergenti abrasivi, soluzioni acide, acido acetico o aceto, acido solforico, ipoclorito di sodio, acido formico, acido muriatico, acetone, trielina, candeggina e disinfettanti domestici.
La nostra azienda non si assume alcuna responsabilità per eventuali danni causati dalla mancata osservanza delle raccomandazioni per la pulizia. Si ricorda che è necessario asciugare con cura i rubinetti, le doccette e i soffioni dopo ogni utilizzo al fine di rimuovere i residui di prodotti per l'igiene personale, come sapone liquido, dentifricio, shampoo e schiuma da bagno, poiché possono rovinare la brillantezza della superficie del prodotto.

EN To maintain unaltered all the original characteristics of the mixer, it is suggested to clean constantly the products by exclusively use of water, neutral soap and soft cloth.
Other types of sponges (metal sponges, brushes, metal discs) are to avoid as well as the employment of powders, abrasive solvent, acid solutions, acid acetic or vinegar, sulphuric acid, sodium hypochlorite, formic acid, muriatic acid, acetone, trichlorethylene, sodium hypochlorite solution and domestic disinfectant.
Our company will not be responsible for damages caused by not observing this suggestions for cleaning. It is necessary to dry very carefully the taps, showers and hand showers after each use in order to remove some residues of personal hygiene products as liquid soap, toothpaste shampooing and bath foam since can damage the brightness of the product surface.

FR Pour maintenir intactes toutes les caractéristiques d'origine du mélangeur, il est conseillé de nettoyer constamment les produits en utilisant exclusivement de l'eau, du savon neutre et un chiffon doux.
Les autres types d'éponges (éponges métalliques, brosses, disques métalliques) sont à éviter ainsi que l'emploi de poudres, solvant abrasif, solutions acides, acide acétique ou vinaigre, acide sulfurique, hypochlorite de sodium, acide formique, acide chlorhydrique, acétone, trichloréthylène, solution d'hypochlorite de sodium et désinfectant domestique.
Notre société ne sera pas responsable des dommages causés par le non-respect de ces suggestions de nettoyage. Il est nécessaire de sécher très soigneusement les robinets, les douches et les douchettes après chaque utilisation afin d'éliminer certains résidus de produits d'hygiène personnelle comme le savon liquide, le dentifrice, le shampooing et la mousse de bain car ils peuvent endommager la brillance de la surface du produit.

SP Para mantener inalteradas todas las características originales de la batidora, se sugiere limpiar constantemente los productos utilizando exclusivamente agua, jabón neutro y paño suave.
Se deben evitar otros tipos de esponjas (esponjas metálicas, cepillos, discos metálicos) así como el empleo de polvos, solventes abrasivos, soluciones ácidas, ácido acético o vinagre, ácido sulfúrico, hipoclorito de sodio, ácido fórmico, ácido muriático, acetona, tricloroetileno, solución de hipoclorito de sodio y desinfectante doméstico.
Nuestra empresa no será responsable por los daños causados por no observar estas sugerencias de limpieza. Es necesario secar con mucho cuidado los grifos, duchas y teleduchas después de cada uso para eliminar algunos residuos de productos de higiene personal como jabón líquido, champú de pasta de dientes y espuma de baño que pueden dañar el brillo de la superficie del producto.

DE Um alle ursprünglichen Eigenschaften des Mixers unverändert zu erhalten, wird empfohlen, die Produkte regelmäßig ausschließlich mit Wasser, neutraler Seife und einem weichen Tuch zu reinigen.
Andere Arten von Schwämmen (Metallschwämme, Bürsten, Metallscheiben) sind ebenso zu vermeiden wie der Einsatz von Pulvern, abrasiven Lösungsmitteln, Säurelösungen, saurer Essig- oder Essigsäure, Schwefelsäure, Natriumhypochlorit, Ameisensäure, Salzsäure, Aceton, Trichlorethylen , Natriumhypochloritlösung und Haushaltsdesinfektionsmittel.
Unser Unternehmen übernimmt keine Haftung für Schäden, die durch die Nichtbeachtung dieser Reinigungsempfehlungen entstehen. Wasserhähne, Brausen und Handbrausen müssen nach jedem Gebrauch sehr sorgfältig getrocknet werden, um Rückstände von Körperpflegeprodukten wie Flüssigseife, Zahnpasta, Shampoo und Badeschaum zu entfernen, da diese den Glanz der Produktoberfläche beeinträchtigen können.



NARCISO
design arch. Paolo Bertarelli

IT **La cromatura innovativa dei rubinetti di F.lli Frattini**

F.lli Frattini mette in atto una ricerca di eccellenza qualitativa che valorizza la scelta del **cromo trivalente**.

La scelta di introdurre il **cromo trivalente** nella produzione, e cominciare ad abbandonare il cromo esavalente, riconosciuto cancerogeno e dannoso per gli ambienti di lavoro aziendali, ci è parsa la scelta giusta. Una scelta responsabile volta alla tutela della natura e della salute del nostro personale, che tutti i giorni lavora nei nostri stabilimenti. La deposizione di **cromo trivalente**, nota anche come tricromo, ad oggi si propone come alternativa valida sostanzialmente per applicazioni di tipo decorativo. Dal punto di vista estetico il risultato conferisce maggiore lucentezza e definizione valorizzando qualsiasi tipo di superficie. I test effettuati sul deposito dei nostri articoli, confermano che le caratteristiche meccaniche di tale finitura hanno una resistenza alla corrosione simile al cromo esavalente.

Cromatura Green

Scegliere il **cromo trivalente** significa per F.lli Frattini pensare alla tutela del patrimonio ambientale, ma soprattutto una grossa forma di rispetto verso la salute umana.

Nel nostro caso il deposito di cromo si ottiene partendo da una soluzione i cui Sali base sono sì di cromo ma in forma **trivalente** e quindi meno impattanti in merito a:

- utilizzo da parte degli operatori in fase di preparazione e alimentazione (aggiunte) delle soluzioni, i prodotti utilizzati non sono cancerogeni e/o mutageni come il cromo triossido
- emissioni in atmosfera, le soluzioni di **cromo trivalente** non formano aerosol di cromo (come nelle tradizionali deposizioni esavalenti) per cui non necessitano di particolari sistemi di abbattimento
- trattamento delle acque di risulta dai lavaggi post deposizione, nel caso di cromo esavalente servono dei trattamenti particolari di abbattimento e trasformazioni del cromo esavalente in **cromo trivalente** che a noi non occorrono
- sensibile riduzione dei rifiuti prodotti e conseguente minor imbatto sull'ambiente in termine di fanghi (esenti nel nostro caso) che devono essere necessariamente o termo distrutti o stoccati in discariche con tutte le conseguenze che ben conosciamo.

Per tutti questi motivi la F.LLI FRATTINI ha voluto differenziarsi ancor prima che la normativa lo richieda con la realizzazione di un impianto a basso impatto ambientale.

EN **Innovative Chrome Plating of Fratelli Frattini taps**

F.lli Frattini is conducting an excellence quality research aiming to take full advantage of **trivalent chrome plating**.

The choice to introduce **trivalent chrome plating** in production and start to dismiss the hexavalent chrome plating considered carcinogenic and hazardous for the company working environment, is the right way.

A responsible choice to protect nature and our employees' health committed daily in our plants. Deposition of **trivalent chrome**, known as trichrome, is today suggested as valid alternative for decorating application. Aesthetically the result is of major brightness and definition enriching all surface types. Tests conducted on deposit of chrome on our items confirm that mechanical characteristics of this finishing have the same resistance to corrosion as hexavalent chrome plating.

Green chrome plating

Choosing **trivalent chrome plating** means to F.lli Frattini protect the environment heritage and above all a great respect for human health.

In our case the chrome deposit is obtained from a solution in which the base salts are made of **trivalent chrome**, less dangerous for:

- the use from the operators during the preparation phase and feeding (addition) of solutions, products used are not carcinogenic and or mutagen as trioxide chrome
- emission in the atmosphere without special abatement systems since solution of **chrome trivalent** do not form chrome aerosols (as in the traditional hexavalent depositions)
- treatment of waste waters resulting from post deposition washing in the case of hexavalent chrome requires special abatement treatments and transformation treatments from hexavalent to **trivalent chrome**, that we do not need
- significant reduction of the waste and consequently lower environment impact in terms of sludge (exempt in our case) which must either thermally destroyed or stored in landfills with all the well-known consequences.

For all these reasons F.LLI FRATTINI wanted to differentiate itself even before the legislation requires with the creation of a low environmentally impact plant.

INDICE

SYSTEM BOX

I corpi da incasso F.lli Frattini sono dispositivi universali, versatili e dalle caratteristiche tecniche avanzate, che permettono di installare tutti i miscelatori da incasso delle nostre collezioni, con velocità e semplicità. Creati con lega di ottone dezincificato, al passo con le più avanzate normative, hanno elevati requisiti di qualità e resistenza alla corrosione.

The built-in boxes F.lli Frattini are universal devices, very flexible and with advanced technical features offering a very easy and fast installation of all built-in mixers of our different collections. Manufactured with DZR brass conform to the most strict standards, they have high quality features and are high corrosion resistant.



98916

pag. 28

Corpo per monocomando incasso doccia universale, cartuccia Ø35, **1 via**.
Built-in single lever *universal shower mixer, Ø35 cartridge, **1 way***.

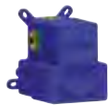

98011

pag. 30

Corpo per monocomando incasso doccia universale, cartuccia Ø35, **1/2 vie**, con deviazione a dischi ceramici.
*Universal built-in box shower mixer, Ø35 cartridge, **1/2 way** ceramic discs diverter.*



98013

pag. 32

Corpo per monocomando incasso doccia universale, cartuccia Ø35, **2/3 vie**, con deviazione a dischi ceramici.
*Universal built-in box shower mixer, Ø35 cartridge, **2/3 way** ceramic discs diverter.*



98028

pag. 34

Corpo per monocomando incasso doccia/vasca universale, cartuccia Ø35, **2/3 vie**, con deviazione a dischi ceramici.
*Universal built-in box bath/shower mixer, Ø35 cartridge, **2/3 way** ceramic discs diverter.*



98038

pag. 36

Corpo per monocomando incasso lavabo universale, cartuccia Ø35.
Universal built-in box basin mixer, Ø35 cartridge.



98712

pag. 38

Corpo per termostatico incasso doccia universale, **2/3 vie**, con deviazione a dischi ceramici.
*Universal thermostatic built-in shower mixer, **2/3 way** ceramic discs diverter.*



98500

pag. 40

Corpo per monocomando incasso kit shut-off universale, cartuccia Ø25.
Shut off universal built-in box with single lever mixer, cartridge Ø25.



98760V2

pag. 42

Corpo incasso termostatico collettore **2 vie** universale.
*Built-in **2-way** thermostatic shower manifold universal body.*



98760V3

pag. 44

Corpo incasso termostatico collettore **3 vie** universale.
*Built-in **3-way** thermostatic shower manifold universal body.*



98760V4

pag. 46

Corpo incasso termostatico collettore **4 vie** universale.
*Built-in **4-way** thermostatic shower manifold universal body.*



98760V5

pag. 48

Corpo incasso termostatico collettore **5 vie** universale.
*Built-in **5-way** thermostatic shower manifold universal body.*



98600V2

pag. 50

Corpo incasso termostatico **2 vie**, pulsanti con regolazione di portata.
*Built-in **2-way** push button thermostatic mixer body with flow adjustment.*



98600V3

pag. 52

Corpo incasso termostatico **3 vie**, pulsanti con regolazione di portata.
*Built-in **3-way** push button thermostatic mixer body with flow adjustment.*



98600V4

pag. 54

Corpo incasso termostatico **4 vie**, pulsanti con regolazione di portata.
*Built-in **4-way** push button thermostatic mixer body with flow adjustment.*



98600V5

pag. 56

Corpo incasso termostatico **5 vie**, pulsanti con regolazione di portata.
*Built-in **5-way** push button thermostatic mixer body with flow adjustment.*



98000V2

pag. 58

Corpo incasso meccanico con miscelazione progressiva **2 vie**, pulsante con regolazione di portata.
***2-Way** mechanical built-in box push button body with progressive mixing and flow adjustment.*



98000V3

pag. 60

Corpo incasso meccanico con miscelazione progressiva **3 vie**, pulsante con regolazione di portata.
***3-Way** mechanical built-in box push button body with progressive mixing and flow adjustment.*



98000V4

pag. 62

Corpo incasso meccanico con miscelazione progressiva **4 vie**, pulsante con regolazione di portata.
***4-Way** mechanical built-in box push button body with progressive mixing and flow adjustment.*



98000V5

pag. 64

Corpo incasso meccanico con miscelazione progressiva **5 vie**, pulsante con regolazione di portata.
***5-Way** mechanical built-in box push button body with progressive mixing and flow adjustment.*



98600

pag. 66

Corpo incasso miscelatore termostatico universale.
Thermostatic universal built-in mixer body.



98000

pag. 68

Corpo incasso meccanico universale con miscelazione progressiva.
Mechanical built-in mixer body with progressive mixing.



98062

pag. 70

Corpo incasso arresto a pulsante con regolazione di portata.
Built-in push button stop valve body with flow adjustment.



98061

pag. 72

Corpo incasso arresto.
Built-in stop valve body.

System Box **art. 98916**

PROFONDITÀ INCASSO
DEPTH BUILT-IN SHOWER MIXER

53 mm

TOLLERANZA INSTALLAZIONE PIASTRA IN OTTONE
BRASS PLATE INSTALLATION TOLERANCE

35 mm

PROLUNGA AGGIUNTIVA
ADDITIONAL EXTENSION

+ 30 mm

codice finitura
finishing code

COD. R23049 00

VEDERE LISTINO RICAMBI
SEE SPARE PARTS LIST

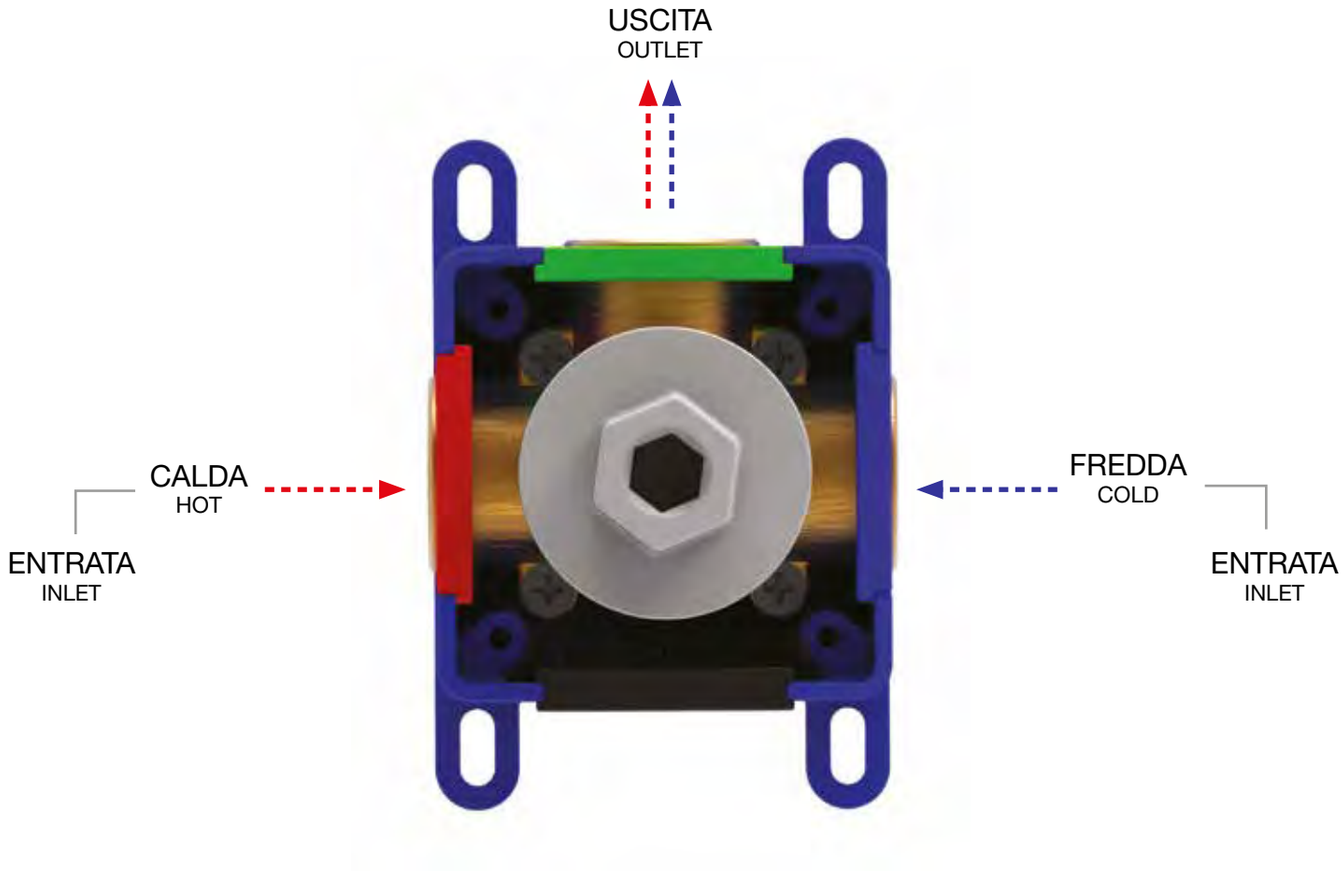

NEW

art. 98916

Corpo per monocomando incasso doccia universale, cartuccia Ø35, **1 via**
Built-in single lever universal shower mixer, Ø35 cartridge, ***1 way***
Corps encastré pour monocommande douche universel, cartouche Ø 35, **1 voie**
Cuerpo empotrado universal monomando ducha, cartucho Ø35, ***1 vía***
UP-Universal Einhebel Duschen Mischer, Kartusche Ø35, **1 Weg**



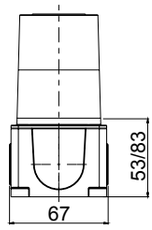

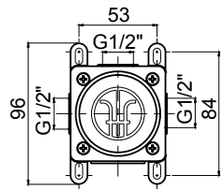

ESEMPIO DI ESTETICA
EXAMPLE OF EXTERNAL VISIBLE COMPONENTS

art. 12427
Pepe XL



PORTATA **1 VIA** / **1-WAY** FLOW

PROVE DI PORTATA - FLOW RATE (L/MIN)

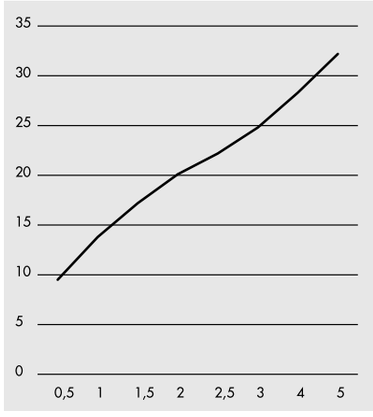

PRESSIONE PRESSURE P (BAR)	VALORI RESULTS ACQUA MISCELATA MIXED WATER
0,5	9,5
1	13,8
1,5	17,2
2	20,1
2,5	22,2
3	24,8
4	28,3
5	32,2

DATI TECNICI / TECHNICAL SPECIFICATIONS

1 VIA
1-WAY

FACILE INSTALLAZIONE
EASY INSTALLATION

DZR
OTTONE DZR
DZR BRASS

UNIVERSALE PER TUTTE LE SERIE F.LLI FRATTINI
UNIVERSAL FOR ALL THE F.LLI FRATTINI SERIES

IMPERMEABILE
WATERPROOF

System Box **art. 98011**

PROFONDITÀ INCASSO
DEPTH BUILT-IN SHOWER MIXER

56,5 mm

TOLLERANZA INSTALLAZIONE PIASTRA IN OTTONE
BRASS PLATE INSTALLATION TOLERANCE

25 mm

PROLUNGA AGGIUNTIVA
ADDITIONAL EXTENSION

+ 30 mm

TOLLERANZA INSTALLAZIONE PIASTRA IN ABS
ABS PLATE INSTALLATION TOLERANCE

19 mm

codice finitura
finishing code

COD. R23049 00 - 1 VIA / 1 WAY
COD. R23048 00 - 2 VIE / 2 WAY

VEDERE LISTINO RICAMBI
SEE SPARE PARTS LIST

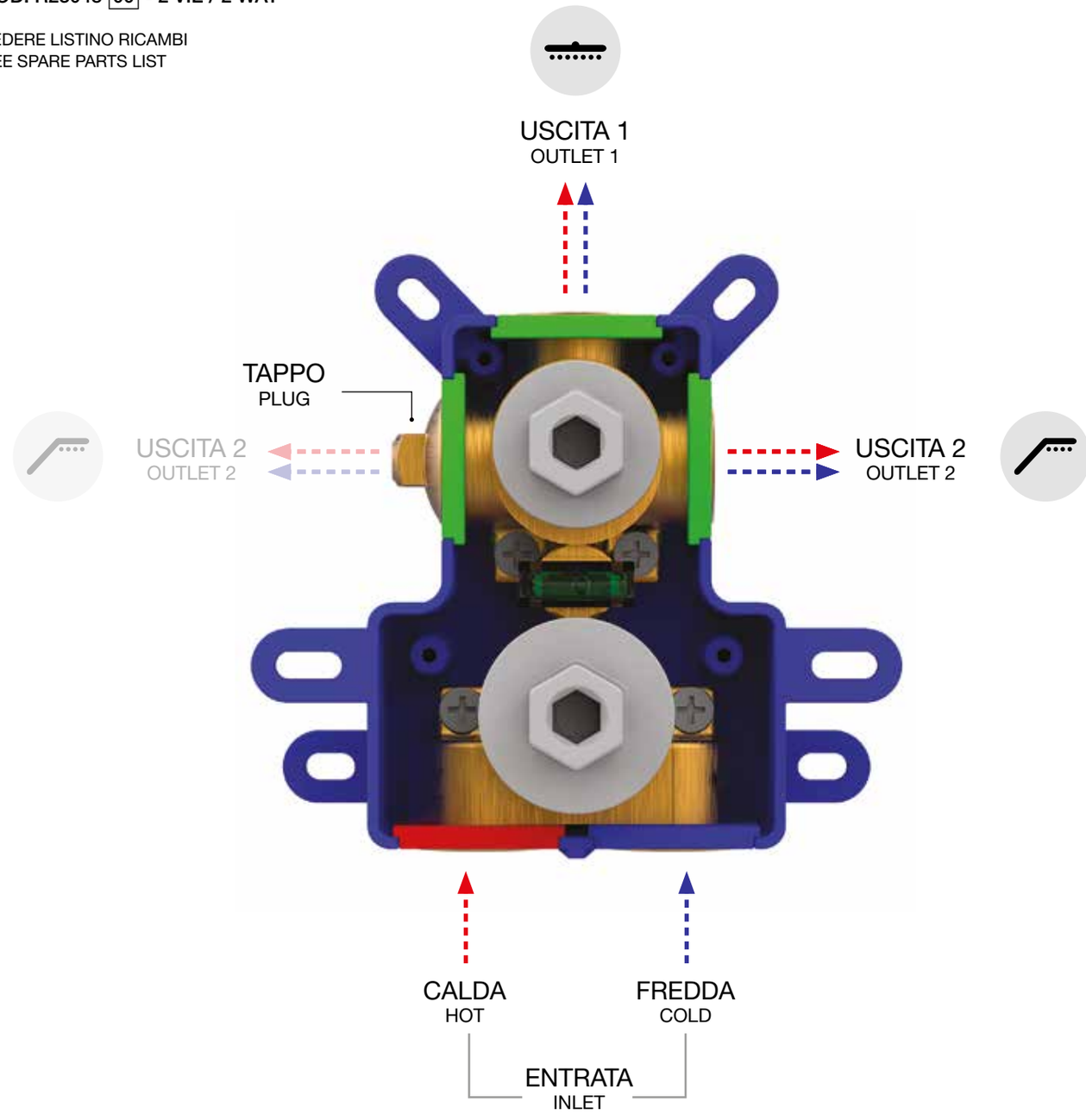

UTILIZZABILE SIA L'USCITA 2 DI DESTRA O DI SINISTRA, CHIUDENDO CON IL TAPPO L'USCITA NON UTILIZZATA
BOTH THE 2 RIGHT OUTLET OR LEFT OUTLET CAN BE CONNECTED BY CLOSING WITH THE CAP THE UNUSED OUTLET

art. 98011

Corpo per monocomando incasso doccia universale, cartuccia Ø35, **1/2 vie**, con deviazione a dischi ceramici
*Universal built-in box shower mixer, Ø35 cartridge, **1/2 way** ceramic discs diverter*
Corps à encaster universel pour mitigeur de douche, cartouche Ø35 inverseur disques céramiques **1-2 voies**
*Cuerpo empotrado universal para mezclador ducha, cartucha Ø35, inversor discos ceramicos **1-2 vias***
UP-Universal Körper fü Duschenmischer, Ø35 Kartusche, **1-2 Wege** Umsteller mit Keramik Scheiben



easy installation

Livella inclusa
Bubble level included

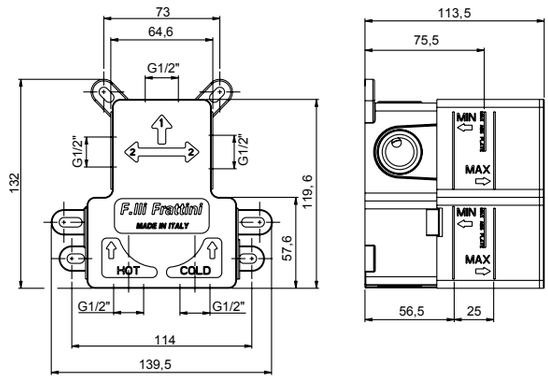

ESEMPIO DI ESTETICA
EXAMPLE OF EXTERNAL VISIBLE COMPONENTS

art. 12541 Pepe XL



PORTATA **1 VIA** / **1-WAY** FLOW

PROVE DI PORTATA - FLOW RATE (L/MIN)

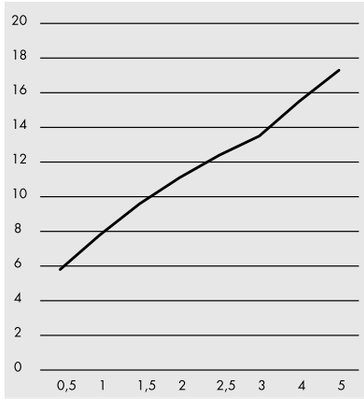

PRESSIONE PRESSURE P (BAR)	VALORI RESULTS ACQUA MISCELATA MIXED WATER
0,5	5,8
1	7,8
1,5	9,6
2	11,1
2,5	12,4
3	13,5
4	15,5
5	17,3

PORTATA **2 VIA** / **2-WAY** FLOW

PROVE DI PORTATA - FLOW RATE (L/MIN)

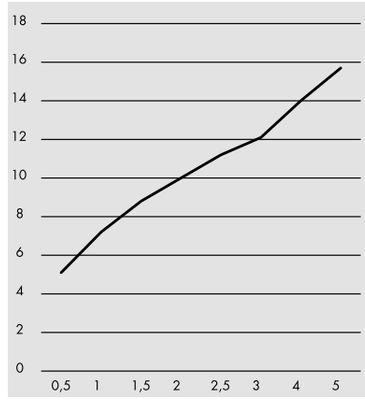

PRESSIONE PRESSURE P (BAR)	VALORI RESULTS ACQUA MISCELATA MIXED WATER
0,5	5,1
1	7,2
1,5	8,8
2	10
2,5	11,2
3	12,1
4	14
5	15,7

DATI TECNICI / TECHNICAL SPECIFICATIONS

- 1 VIA / 1-WAY
- 2 VIE / 2-WAY
- FACILE INSTALLAZIONE / EASY INSTALLATION
- UNIVERSALE PER TUTTE LE SERIE F.LLI FRATTINI / UNIVERSAL FOR ALL THE F.LLI FRATTINI SERIES
- IMPERMEABILE / WATERPROOF
- DZR — OTTONE DZR / DZR BRASS

System Box **art. 98013**

PROFONDITÀ INCASSO
DEPTH BUILT-IN SHOWER MIXER

78 mm

TOLLERANZA INSTALLAZIONE PIASTRA IN OTTONE
BRASS PLATE INSTALLATION TOLERANCE

37 mm

PROLUNGA AGGIUNTIVA
ADDITIONAL EXTENSION

+ 30 mm

TOLLERANZA INSTALLAZIONE PIASTRA IN ABS
ABS PLATE INSTALLATION TOLERANCE

31 mm

codice finitura
finishing code

COD. R23057 00

VEDERE LISTINO RICAMBI
SEE SPARE PARTS LIST

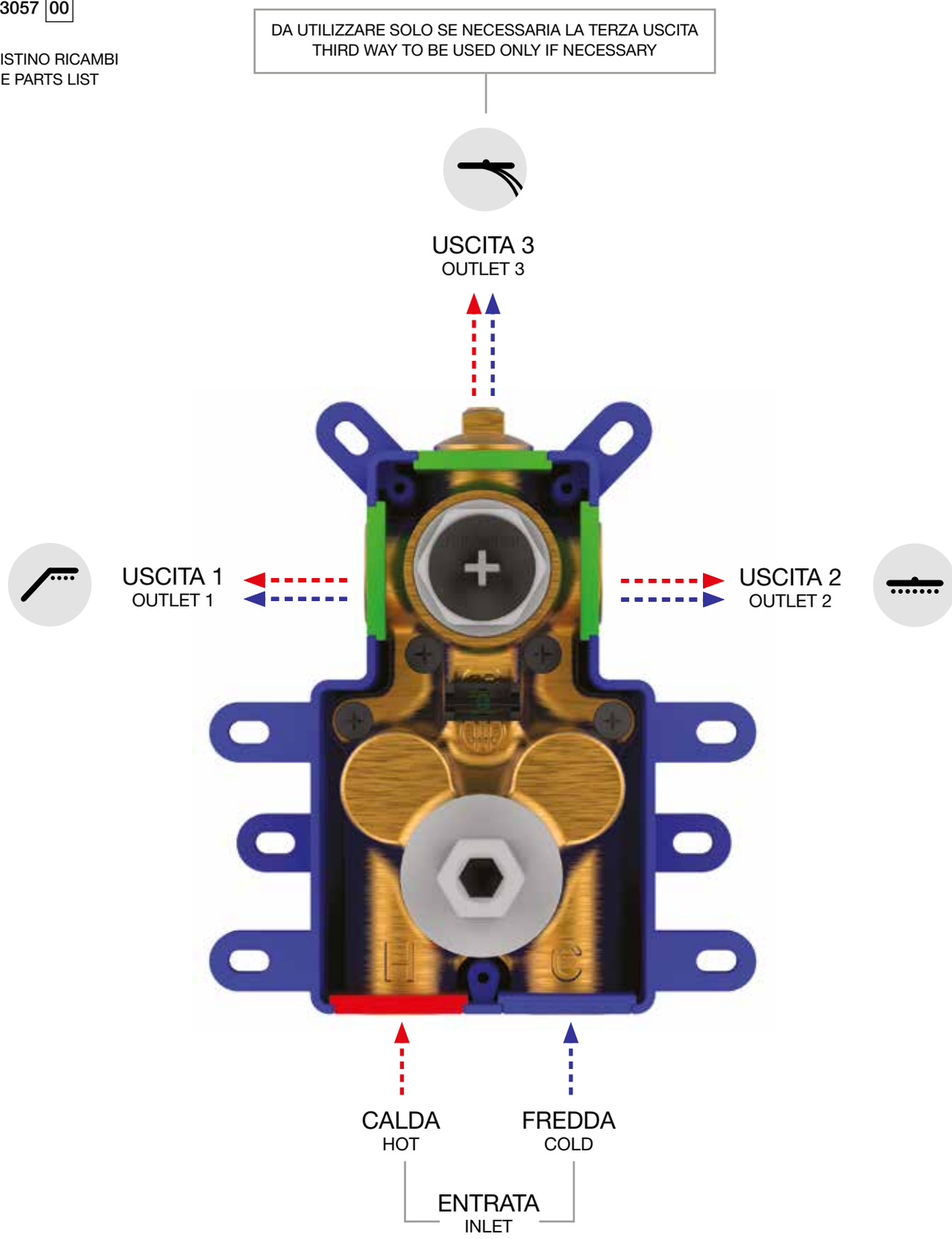

art. 98013

Corpo per monocomando incasso doccia universale, cartuccia Ø35, **2/3 vie**, con deviazione a dischi ceramici
*Universal built-in box shower mixer, Ø35 cartridge, **2/3 way** ceramic discs diverter*
Corps à encaster universel pour mitigeur de douche, cartouche Ø35 inverseur disques céramiques **2-3 voies**
*Cuerpo empotrado universal para mezclador ducha, cartucha Ø35, inversor discos ceramicos **2-3 vias***
UP-Universal Körper fü Duschenmischer, Ø35 Kartusche, **2-3 Wege** Umsteller mit Keramik Scheiben



easy installation

Livella inclusa
Bubble level included

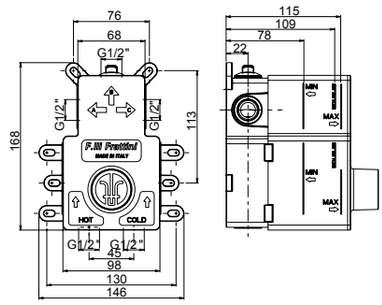

ESEMPIO DI ESTETICA
EXAMPLE OF EXTERNAL VISIBLE COMPONENTS

art. 12523V2 - 12523V3
Pepe XL



PORTATA **1/2/3 VIE** / **1/2/3-WAY** FLOW

PROVE DI PORTATA - FLOW RATE (L/MIN)

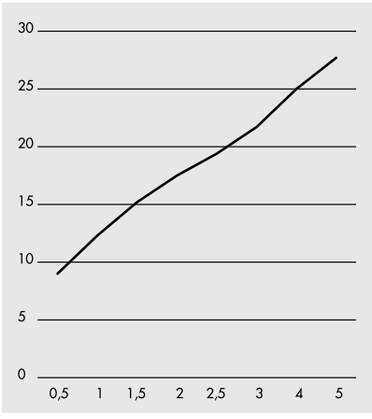

PRESSIONE PRESSURE	VALORI RESULTS
P (BAR)	ACQUA MISCELATA MIXED WATER
	V1 / V2 / V3
0,5	9
1	12,3
1,5	15,2
2	17,5
2,5	19,4
3	21,7
4	25
5	27,7

DATI TECNICI / TECHNICAL SPECIFICATIONS

2 VIE
2-WAY

3 VIE
3-WAY

FACILE INSTALLAZIONE
EASY INSTALLATION

UNIVERSALE PER TUTTE LE SERIE F.LLI FRATTINI
UNIVERSAL FOR ALL THE F.LLI FRATTINI SERIES

IMPERMEABILE
WATERPROOF

DZR
OTTONE DZR
DZR BRASS

System Box **art. 98028**

PROFONDITÀ INCASSO
DEPTH BUILT-IN SHOWER MIXER

63,5 mm

TOLLERANZA INSTALLAZIONE PIASTRA IN OTTONE
BRASS PLATE INSTALLATION TOLERANCE

26 mm

PROLUNGA AGGIUNTIVA
ADDITIONAL EXTENSION

+ 26 mm

codice finitura
finishing code

COD. R23070 00

VEDERE LISTINO RICAMBI
SEE SPARE PARTS LIST

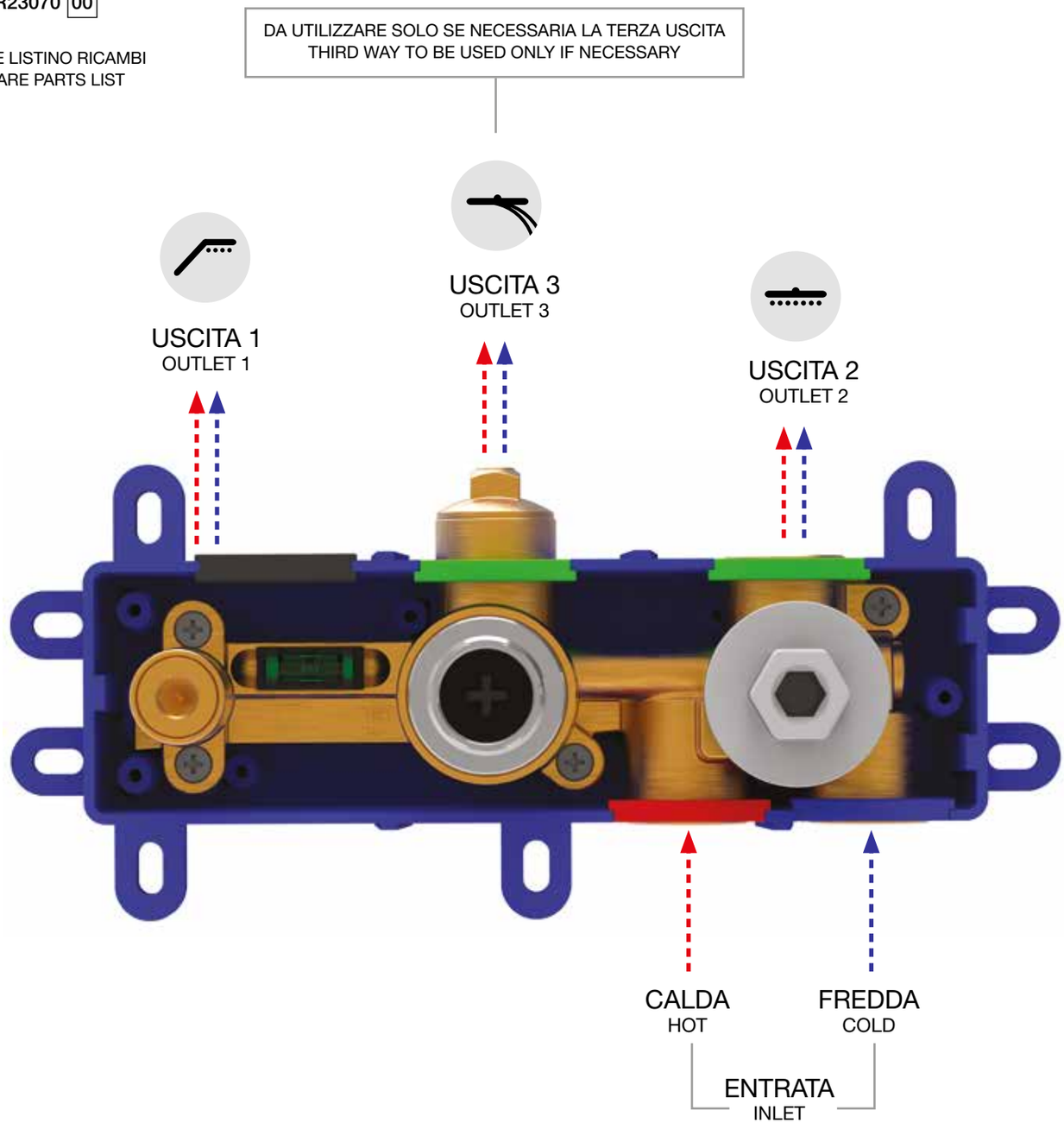

NEW

art. 98028

Corpo per monocomando incasso doccia/vasca universale, cartuccia Ø35, **2/3 vie**, con deviazione a dischi ceramici
*Universal built-in box bath/shower mixer, Ø35 cartridge, **2/3 way** ceramic discs diverter*
Corps à encastrer universel mitigeur bain/douche, cartouche Ø35, inversion disques céramiques **2/3 voies**
*Cuerpo empotrado universal para mezclador ducha/baño, cartucha Ø35, inversor discos ceramicos **2/3 vias***
UP-Universal Körper Wannen/Duschen Mischer, Ø35 Kartusche, **2/3 Wege** Umsteller mit Keramik Scheiben



easy installation

Livella inclusa
Bubble level included

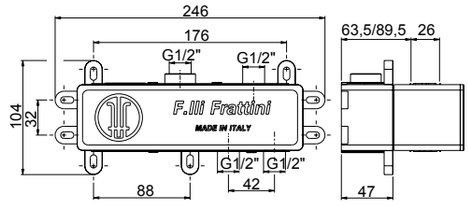

ESEMPIO DI ESTETICA
EXAMPLE OF EXTERNAL VISIBLE COMPONENTS



art. 12529V2
Pepe XL



art. 12528V2
Pepe XL

PORTATA **1/2/3 VIE** / **1/2/3-WAY** FLOW

PROVE DI PORTATA - FLOW RATE (L/MIN)

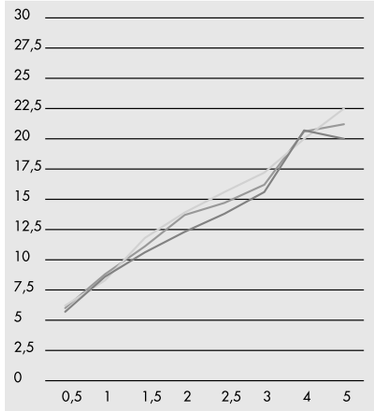

PRESSIONE PRESSURE	VALORI RESULTS		
P (BAR)	ACQUA MISCELATA MIXED WATER		
	V1	V2	V3
0,5	6	6,2	5,7
1	8,8	8,3	8,6
1,5	11,1	11,8	10,6
2	13,7	13,9	12,3
2,5	14,7	15,6	13,8
3	16,2	17,2	15,6
4	20,6	20	20,7
5	21,2	22,5	20

DATI TECNICI / TECHNICAL SPECIFICATIONS

2 VIE
2-WAY

3 VIE
3-WAY

FACILE INSTALLAZIONE
EASY INSTALLATION

UNIVERSALE PER TUTTE LE SERIE F.LLI FRATTINI
UNIVERSAL FOR ALL THE F.LLI FRATTINI SERIES

IMPERMEABILE
WATERPROOF

DZR
OTTONE DZR
DZR BRASS

System Box **art. 98038**

PROFONDITÀ INCASSO
DEPTH BUILT-IN SHOWER MIXER

50 mm

TOLLERANZA INSTALLAZIONE PIASTRA IN OTTONE
BRASS PLATE INSTALLATION TOLERANCE

30 mm

PROLUNGA AGGIUNTIVA
ADDITIONAL EXTENSION

+ 30 mm

codice finitura
finishing code

COD. R23059 00

VEDERE LISTINO RICAMBI
SEE SPARE PARTS LIST

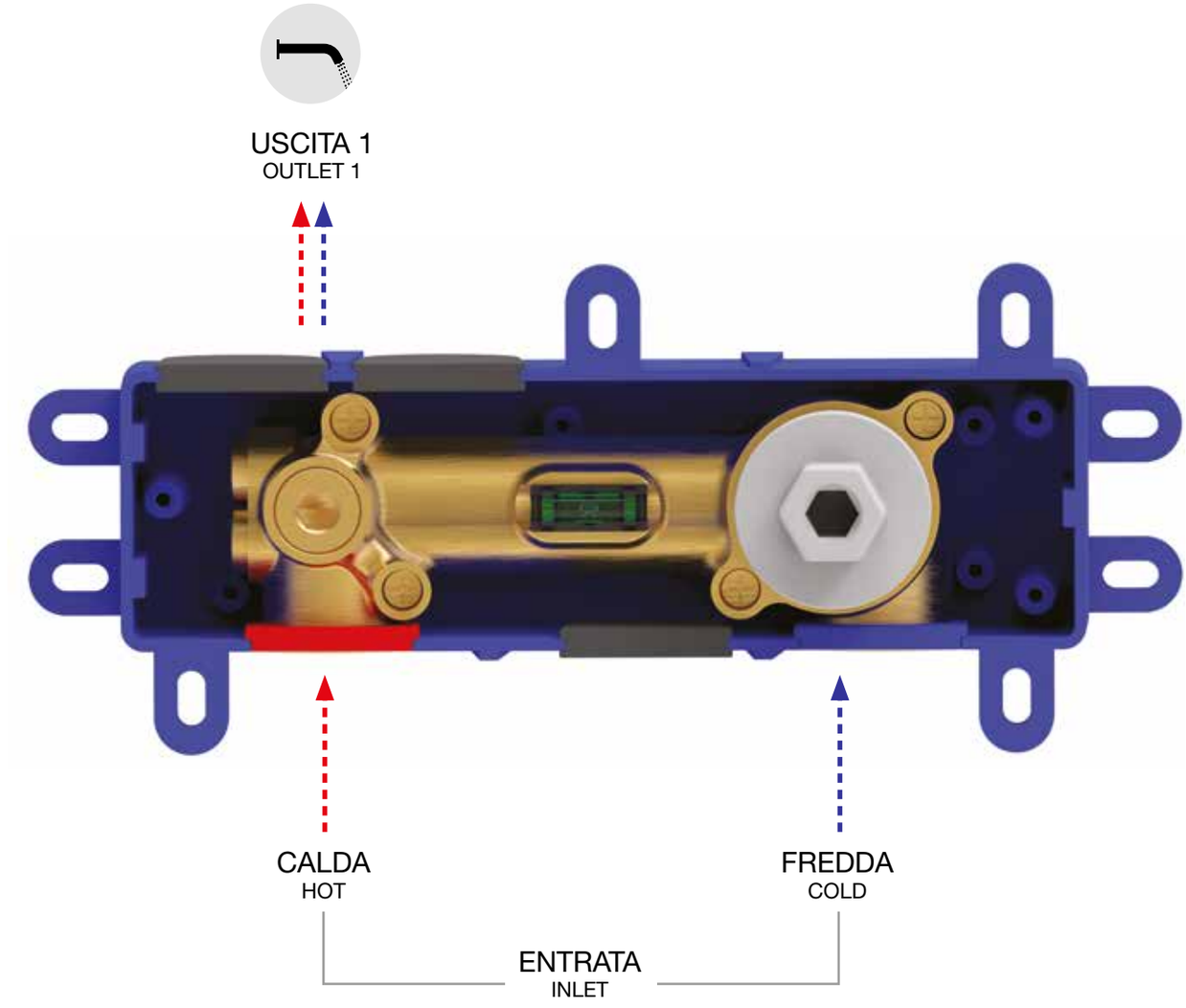

art. 98038

Corpo per monocomando incasso lavabo universale, cartuccia Ø35
Universal built-in box basin mixer, Ø35 cartridge
Corps à encastrer universel mitigeur de lavabo, cartouche Ø 35
Cuerpo empotrado universal para mezclador lavabo, cartucha Ø 35
UP-Universal Körper für Waschtischmischer, Ø 35 Kartusche



easy installation

Livella inclusa
Bubble level included

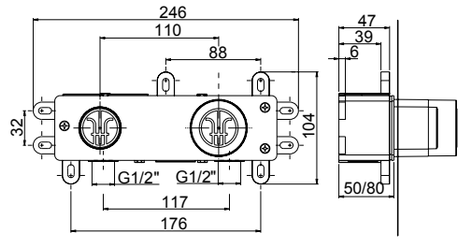

ESEMPIO DI ESTETICA
EXAMPLE OF EXTERNAL VISIBLE COMPONENTS



art. 12549 Pepe XL



art. 12549 Pepe XL

PORTATA **1 VIA** / **1-WAY** FLOW

PROVE DI PORTATA - FLOW RATE (L/MIN)

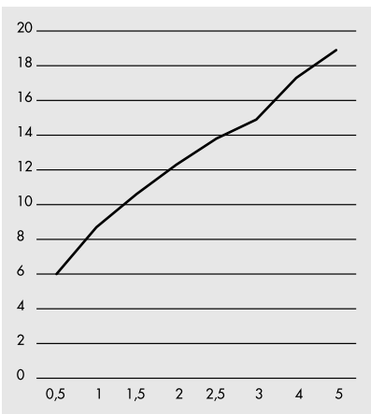

PRESSIONE PRESSURE P (BAR)	VALORI RESULTS ACQUA MISCELATA MIXED WATER
0,5	6
1	8,7
1,5	10,6
2	12,3
2,5	13,8
3	14,9
4	17,3
5	18,9

DATI TECNICI / TECHNICAL SPECIFICATIONS

1 VIA
1-WAY

FACILE INSTALLAZIONE
EASY INSTALLATION

DZR
OTTONE DZR
DZR BRASS

UNIVERSALE PER TUTTE LE SERIE F.LLI FRATTINI
UNIVERSAL FOR ALL THE F.LLI FRATTINI SERIES

IMPERMEABILE
WATERPROOF

System Box **art. 98712**

PROFONDITÀ INCASSO
DEPTH BUILT-IN SHOWER MIXER

78 mm

TOLLERANZA INSTALLAZIONE PIASTRA IN OTTONE
BRASS PLATE INSTALLATION TOLERANCE

37 mm

PROLUNGA AGGIUNTIVA
ADDITIONAL EXTENSION

+ 30 mm

TOLLERANZA INSTALLAZIONE PIASTRA IN ABS
ABS PLATE INSTALLATION TOLERANCE

31 mm

codice finitura
finishing code

COD. R23056 00

VEDERE LISTINO RICAMBI
SEE SPARE PARTS LIST

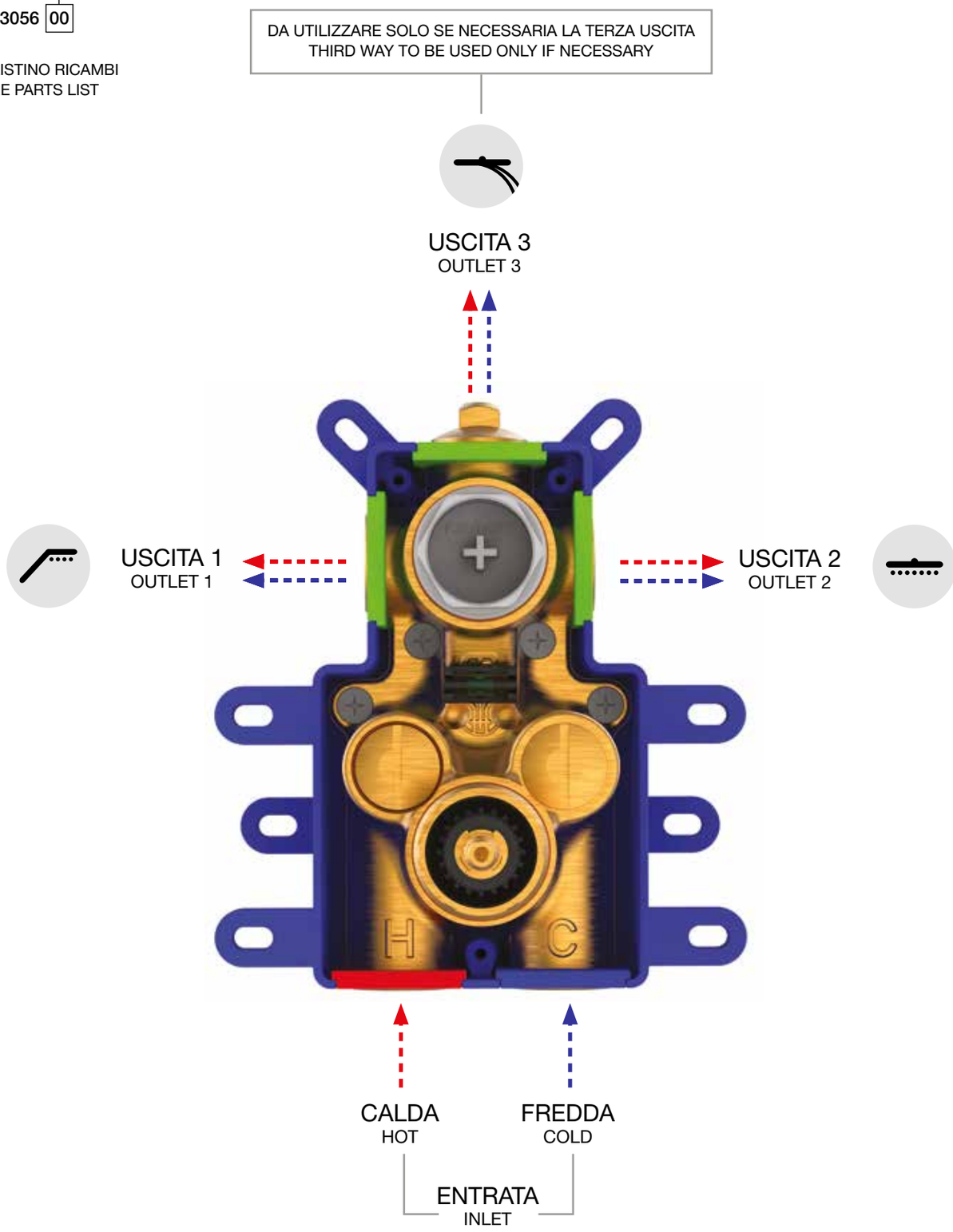

art. 98712

Corpo per termostatico incasso doccia universale, **2/3 vie**, con deviazione a dischi ceramici
*Universal thermostatic built-in shower mixer, **2/3 way** ceramic discs diverter*
Corps à encastrer universel mitigeur de douche thermostatique **2-3 voies**
*Cuerpo empotrado universal para mezclador termostatico ducha, inversor discos ceramicos **2-3 vias***
UP-Universal Körper **2/3 Wege** Thermostat-Brausenmischer



easy installation

Livella inclusa
Bubble level included

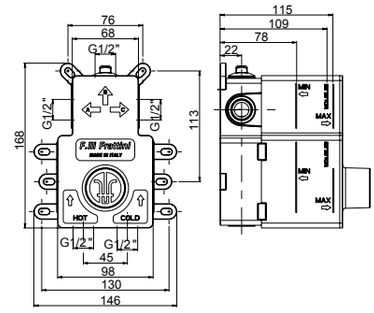

ESEMPIO DI ESTETICA
EXAMPLE OF EXTERNAL
VISIBLE COMPONENTS

art. 55712V2 - 55712V3



PORTATA **1/2/3 VIE** / **1/2/3-WAY** FLOW

PROVE DI PORTATA - FLOW RATE (L/MIN)

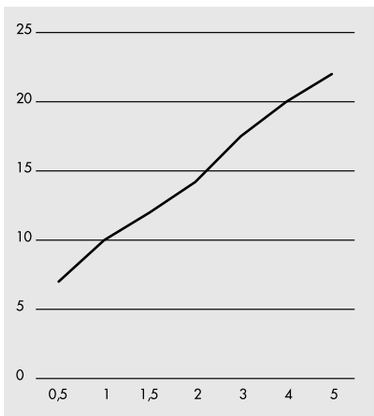

PRESSIONE PRESSURE P (BAR)	VALORI RESULTS ACQUA MISCELATA MIXED WATER V1 / V2 / V3
0,5	7
1	10
1,5	12
2	14,2
2,5	15,3
3	17,5
4	20
5	22

DATI TECNICI / TECHNICAL SPECIFICATIONS

2 VIE
2-WAY

3 VIE
3-WAY

FACILE INSTALLAZIONE
EASY INSTALLATION

UNIVERSALE PER TUTTE LE SERIE F.LLI FRATTINI
UNIVERSAL FOR ALL THE F.LLI FRATTINI SERIES

IMPERMEABILE
WATERPROOF

DZR
OTTONE DZR
DZR BRASS

System Box **art. 98500**

PROFONDITÀ INCASSO
DEPTH BUILT-IN SHOWER MIXER

64 mm

TOLLERANZA INSTALLAZIONE PIASTRA IN OTTONE
BRASS PLATE INSTALLATION TOLERANCE

20 mm

PROLUNGA AGGIUNTIVA
ADDITIONAL EXTENSION

+ 20 mm

codice finitura
finishing code

COD. R23085 00

VEDERE LISTINO RICAMBI
SEE SPARE PARTS LIST

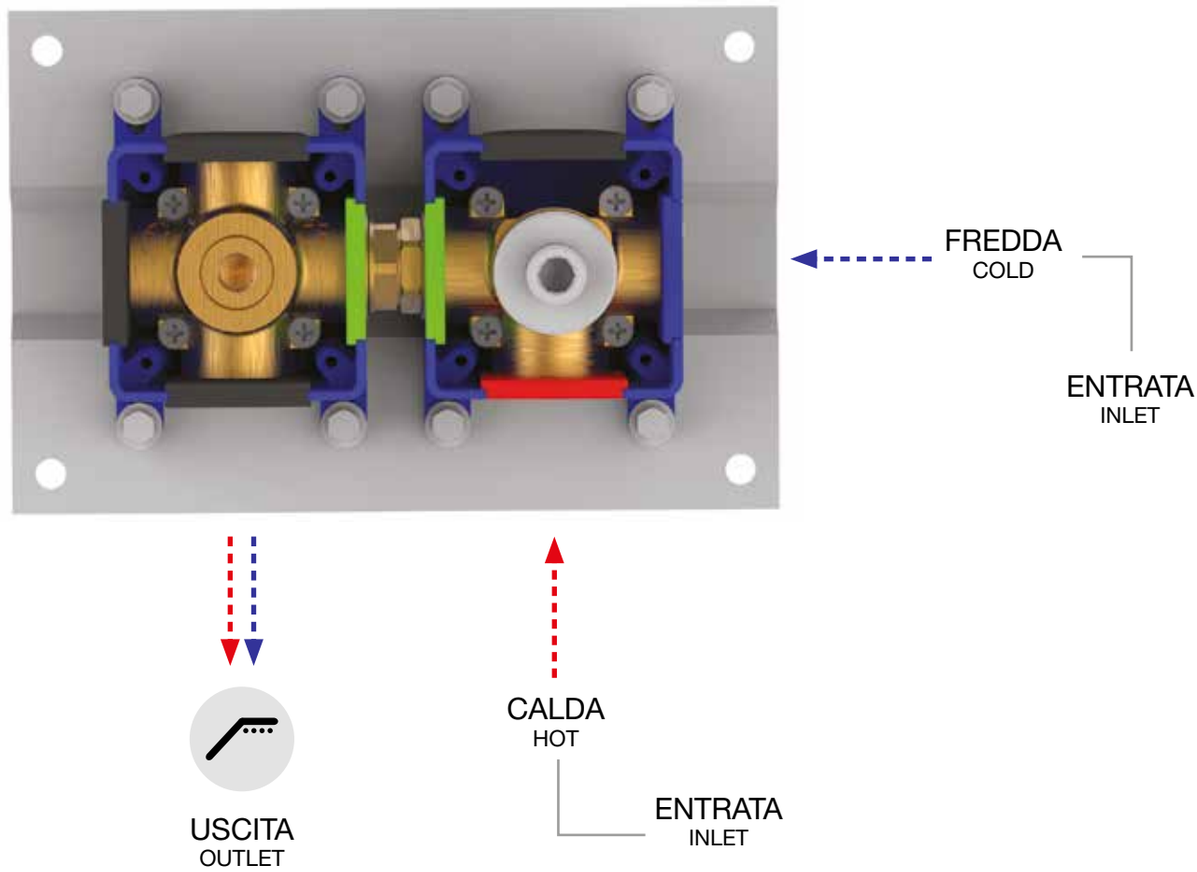

NEW

98500

Corpo per monocomando incasso kit shut-off universale, cartuccia Ø25
Shut off universal built-in box with single lever mixer, cartridge Ø25
Corps universel à encastrer pour douchette shut off avec monocommande, cartouche Ø25
Cuerpo universal empotrado para tele ducha shut off con monomando, cartucho Ø25
UP-Box für Shut off Set mit Einhebelmischer, Kartusche Ø25



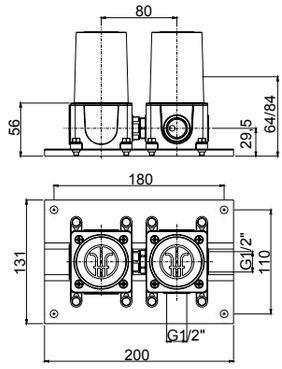



ESEMPIO DI ESTETICA
EXAMPLE OF EXTERNAL VISIBLE COMPONENTS

art. 55404

PORTATA **1 VIA** / **1-WAY** FLOW

PROVE DI PORTATA - FLOW RATE (L/MIN)

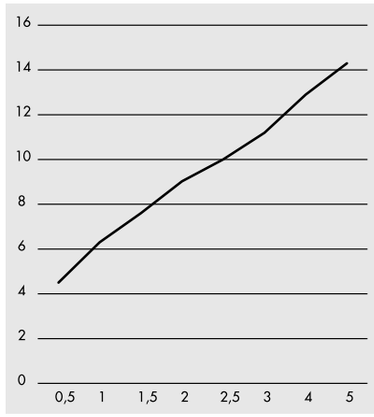

PRESSIONE PRESSURE P (BAR)	VALORI RESULTS ACQUA MISCELATA MIXED WATER
0,5	4,5
1	6,3
1,5	7,6
2	9,03
2,5	10
3	11,2
4	12,9
5	14,3

DATI TECNICI / TECHNICAL SPECIFICATIONS

1 VIA
1-WAY

FACILE INSTALLAZIONE
EASY INSTALLATION

DZR
OTTONE DZR
DZR BRASS

UNIVERSALE PER TUTTE LE SERIE F.LLI FRATTINI
UNIVERSAL FOR ALL THE F.LLI FRATTINI SERIES

IMPERMEABILE
WATERPROOF

System Box **art. 98760V2**

PROFONDITÀ INCASSO
DEPTH BUILT-IN SHOWER MIXER

77 mm

TOLLERANZA INSTALLAZIONE PIASTRA IN OTTONE
BRASS PLATE INSTALLATION TOLERANCE

36 mm

PROLUNGA AGGIUNTIVA
ADDITIONAL EXTENSION

+ 20 mm

codice finitura
finishing code

COD. R23072 00

VEDERE LISTINO RICAMBI
SEE SPARE PARTS LIST

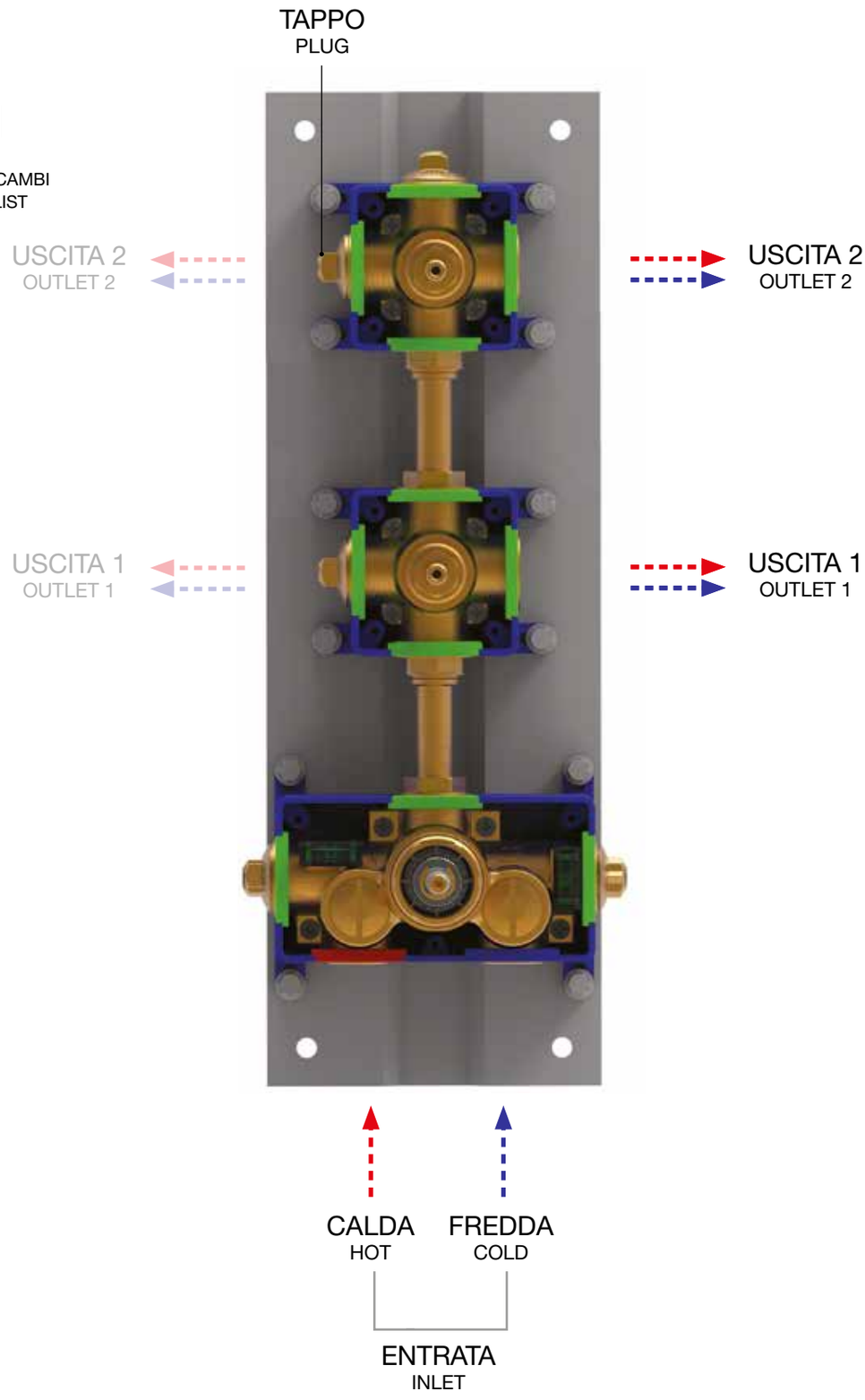

UTILIZZABILI SIA LE USCITE DI DESTRA O DI SINISTRA, CHIUDENDO CON IL TAPPO L'USCITA NON UTILIZZATA
BOTH RIGHT OR LEFT OUTLET CAN BE CONNECTED WHEN THE UNUSED OUTLET HAS BEEN CLOSED WITH THE CAP

NEW

art. 98760V2

Corpo incasso termostatico collettore **2 vie** universale
*Built-in **2-way** thermostatic shower manifold universal body*
Corps universel encastré pour collecteur de douche **2 voies** thermostatique
*Cuerpo empotrado universal para distribuidor ducha **2 vías** termostático*
UP-Universal- Körper für **2 Wege** Thermostat Duschen Verteiler



easy installation

Livella inclusa
Bubble level included

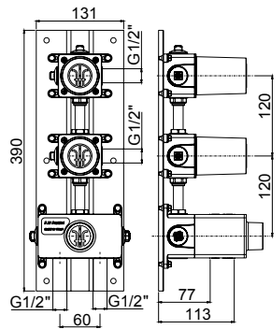

ESEMPIO DI ESTETICA
EXAMPLE OF EXTERNAL VISIBLE COMPONENTS

art. 55760V2



PORTATA **2 VIE** / **2-WAY** FLOW

PROVE DI PORTATA - FLOW RATE (L/MIN)

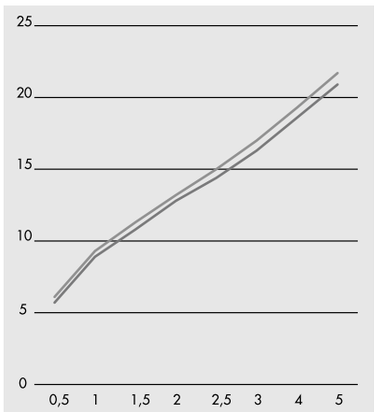

PRESSIONE PRESSURE	VALORI RESULTS	
P (BAR)	ACQUA MISCELATA MIXED WATER	
	V1	V2
0,5	6,1	5,7
1	9,3	8,9
1,5	11,3	10,8
2	13,2	12,8
2,5	15	14,4
3	17	16,3
4	19,3	18,6
5	21,7	20,9

DATI TECNICI / TECHNICAL SPECIFICATIONS

2 VIE
2-WAY

FACILE INSTALLAZIONE
EASY INSTALLATION

DZR
OTTONE DZR
DZR BRASS

UNIVERSALE PER TUTTE LE SERIE F.LLI FRATTINI
UNIVERSAL FOR ALL THE F.LLI FRATTINI SERIES

IMPERMEABILE
WATERPROOF

System Box **art. 98760V3**

PROFONDITÀ INCASSO
DEPTH BUILT-IN SHOWER MIXER

77 mm

TOLLERANZA INSTALLAZIONE PIASTRA IN OTTONE
BRASS PLATE INSTALLATION TOLERANCE

36 mm

PROLUNGA AGGIUNTIVA
ADDITIONAL EXTENSION

+ 20 mm

codice finitura
finishing code

COD. R23073 00

VEDERE LISTINO RICAMBI
SEE SPARE PARTS LIST

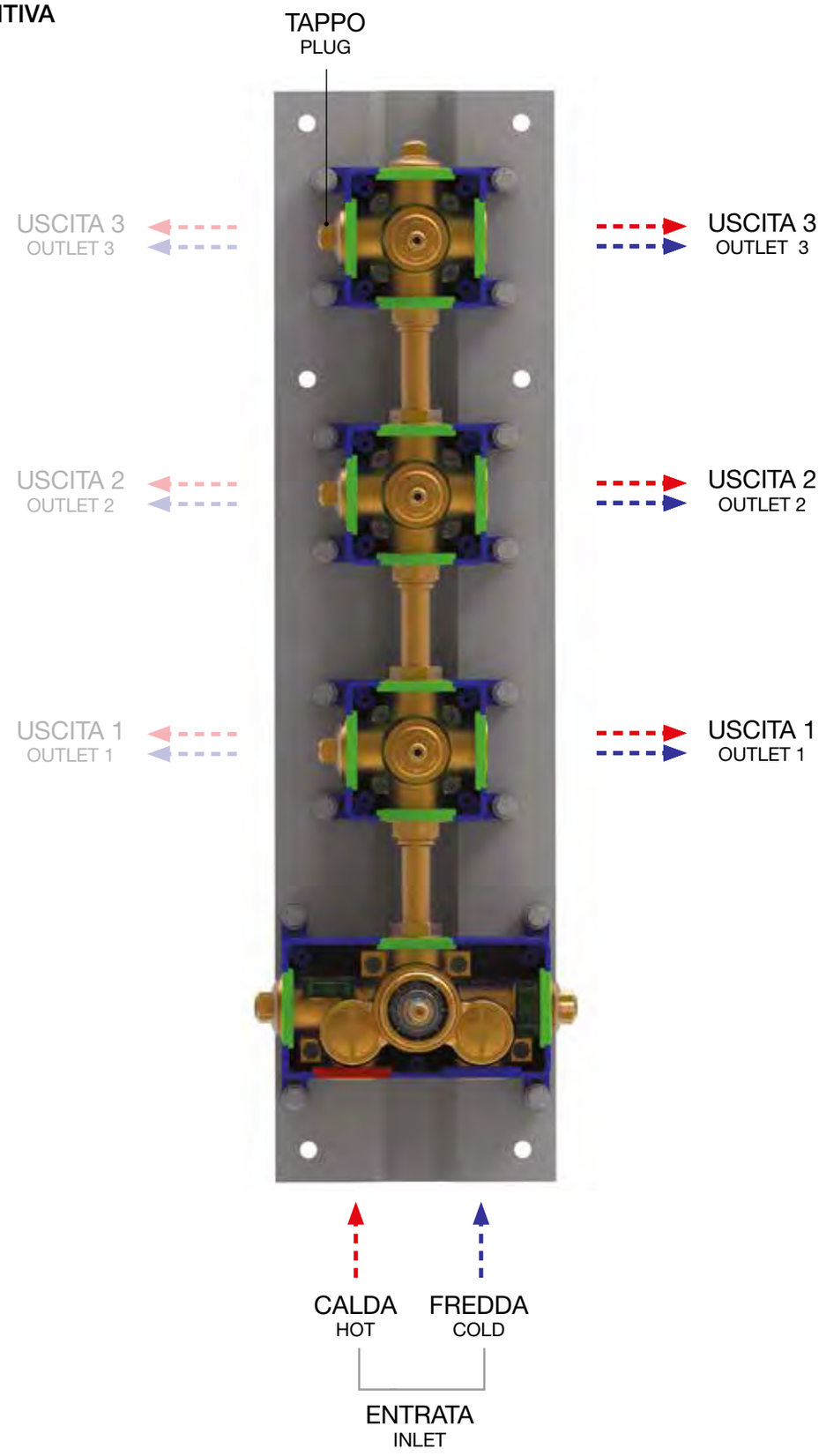

UTILIZZABILI SIA LE USCITE DI DESTRA O DI SINISTRA, CHIUDENDO CON IL TAPPO L'USCITA NON UTILIZZATA
BOTH RIGHT OR LEFT OUTLET CAN BE CONNECTED WHEN THE UNUSED OUTLET HAS BEEN CLOSED WITH THE CAP

Frattini
RUBINETTI DAL 1958

NEW

art. 98760V3

Corpo incasso termostatico collettore **3 vie** universale
*Built-in **3-way** thermostatic shower manifold universal body*
Corps universel encastré pour collecteur de douche **3 voies** thermostatique
*Cuerpo empotrado universal para distribuidor ducha **3 vías** termostático*
UP-Universal- Körper für **3 Wege** Thermostat Duschen Verteiler



easy installation

Livella inclusa
Bubble level included

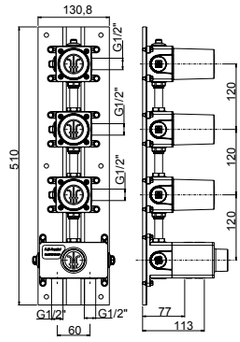



ESEMPIO DI ESTETICA
EXAMPLE OF EXTERNAL VISIBLE COMPONENTS

art. 55760V3

PORTATA **3 VIE** / **3-WAY** FLOW

PROVE DI PORTATA - FLOW RATE (L/MIN)

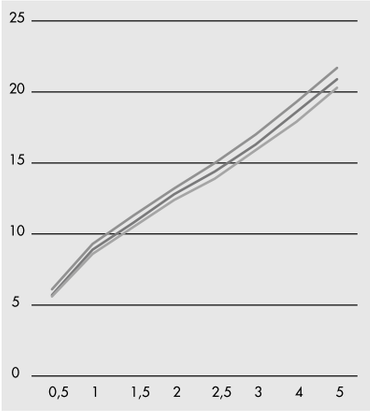

PRESSIONE PRESSURE	VALORI RESULTS		
P (BAR)	ACQUA MISCELATA MIXED WATER		
	V1	V2	V3
0,5	6,1	5,7	5,6
1	9,3	8,9	8,6
1,5	11,3	10,8	10,5
2	13,2	12,8	12,4
2,5	15	14,4	13,9
3	17	16,3	15,9
4	19,3	18,6	17,9
5	21,7	20,9	20,3

DATI TECNICI / TECHNICAL SPECIFICATIONS

3 VIE
3 VIE
3-WAY

FACILE INSTALLAZIONE
EASY INSTALLATION

DZR
OTTONE DZR
DZR BRASS

UNIVERSALE PER TUTTE LE SERIE F.LLI FRATTINI
UNIVERSAL FOR ALL THE F.LLI FRATTINI SERIES

IMPERMEABILE
WATERPROOF

System Box **art. 98760V4**

PROFONDITÀ INCASSO
DEPTH BUILT-IN SHOWER MIXER

77 mm

TOLLERANZA INSTALLAZIONE PIASTRA IN OTTONE
BRASS PLATE INSTALLATION TOLERANCE

36 mm

PROLUNGA AGGIUNTIVA
ADDITIONAL EXTENSION

+ 20 mm

codice finitura
finishing code

COD. R23074 00

VEDERE LISTINO RICAMBI
SEE SPARE PARTS LIST

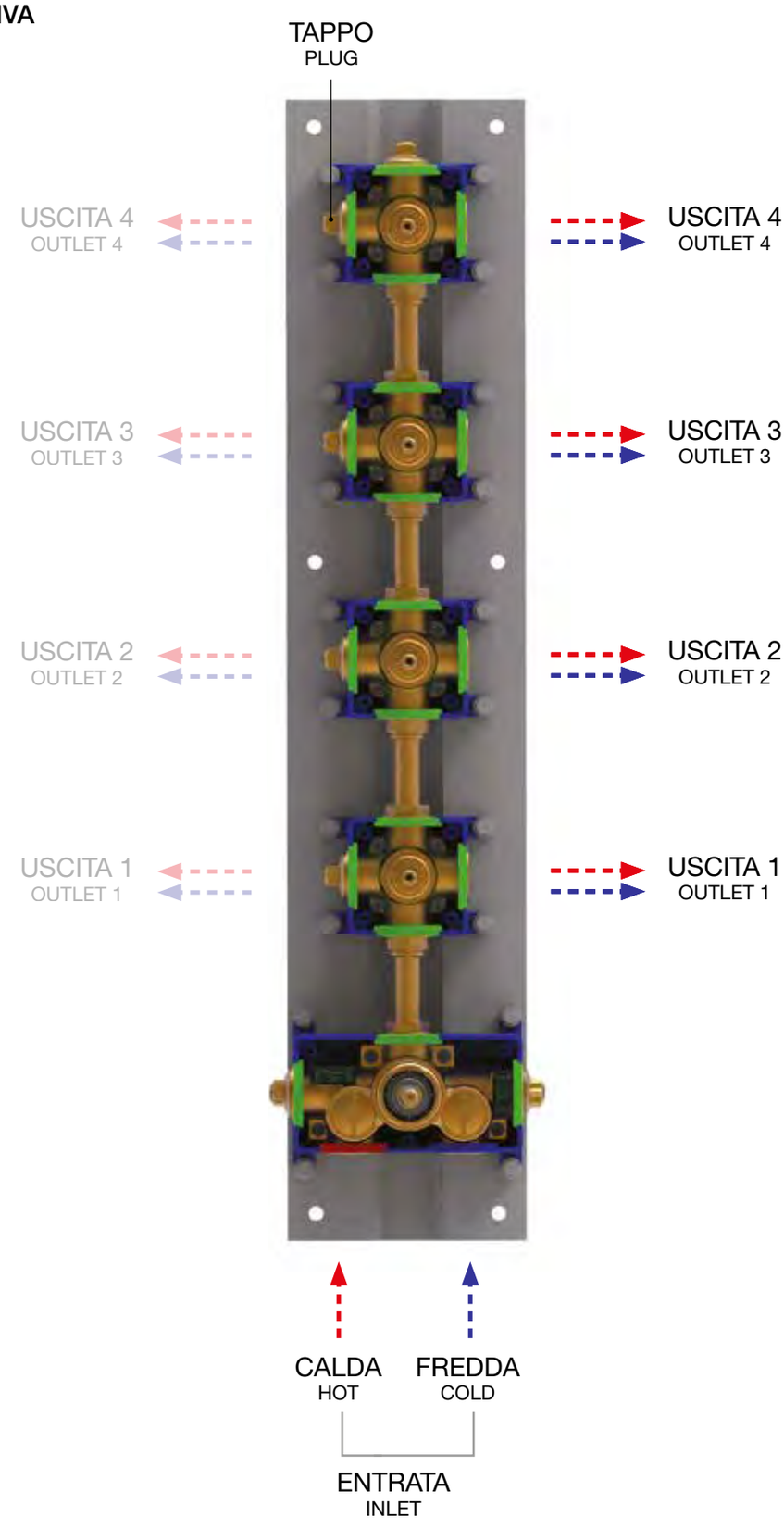

UTILIZZABILI SIA LE USCITE DI DESTRA O DI SINISTRA, CHIUDENDO CON IL TAPPO L'USCITA NON UTILIZZATA
BOTH RIGHT OR LEFT OUTLET CAN BE CONNECTED WHEN THE UNUSED OUTLET HAS BEEN CLOSED WITH THE CAP

NEW

art. 98760V4

Corpo incasso termostatico collettore **4 vie** universale
*Built-in **4-way** thermostatic shower manifold universal body*
Corps universel encastré pour collecteur de douche **4 voies** thermostatique
*Cuerpo empotrado universal para distribuidor ducha **4 vías** termostático*
UP-Universal- Körper für **4 Wege** Thermostat Duschen Verteiler



easy installation

Livella inclusa
Bubble level included

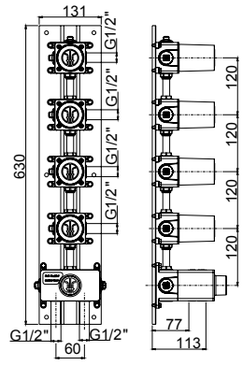



ESEMPIO DI ESTETICA
EXAMPLE OF EXTERNAL VISIBLE COMPONENTS

art. 55760V4

PORTATA **4 VIE** / **4-WAY** FLOW

PROVE DI PORTATA - FLOW RATE (L/MIN)

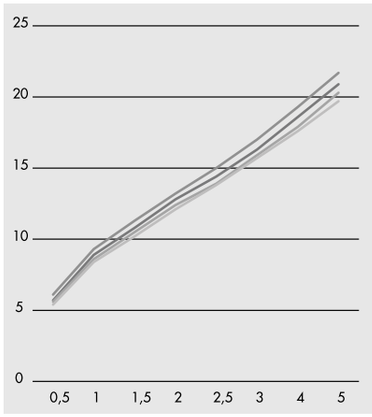

PRESSIONE PRESSURE	VALORI RESULTS			
P (BAR)	ACQUA MISCELATA MIXED WATER			
	V1	V2	V3	V4
0,5	6,1	5,7	5,6	5,4
1	9,3	8,9	8,6	8,4
1,5	11,3	10,8	10,5	10,2
2	13,2	12,8	12,4	12,1
2,5	15	14,4	13,9	13,8
3	17	16,3	15,9	15,7
4	19,3	18,6	17,9	17,6
5	21,7	20,9	20,3	19,7

DATI TECNICI / TECHNICAL SPECIFICATIONS

4 VIE
4 VIE
4-WAY

FACILE INSTALLAZIONE
EASY INSTALLATION

DZR
OTTONE DZR
DZR BRASS

UNIVERSALE PER TUTTE LE SERIE F.LLI FRATTINI
UNIVERSAL FOR ALL THE F.LLI FRATTINI SERIES

IMPERMEABILE
WATERPROOF

System Box **art. 98760V5**

PROFONDITÀ INCASSO
DEPTH BUILT-IN SHOWER MIXER

77 mm

TOLLERANZA INSTALLAZIONE PIASTRA IN OTTONE
BRASS PLATE INSTALLATION TOLERANCE

36 mm

PROLUNGA AGGIUNTIVA
ADDITIONAL EXTENSION

+ 20 mm

codice finitura
finishing code

COD. R23075 00

VEDERE LISTINO RICAMBI
SEE SPARE PARTS LIST

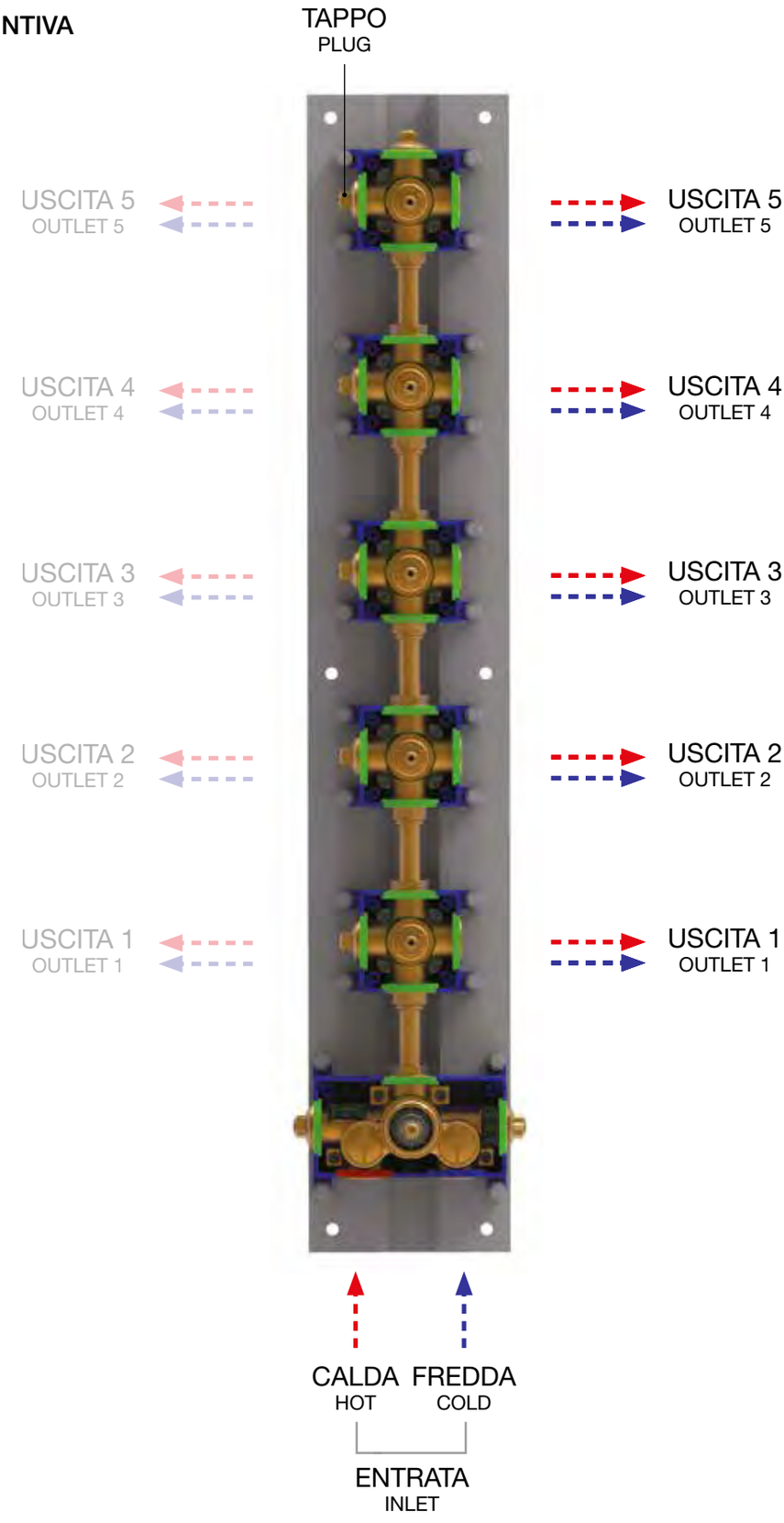

UTILIZZABILI SIA LE USCITE DI DESTRA O DI SINISTRA, CHIUDENDO CON IL TAPPO L'USCITA NON UTILIZZATA
BOTH RIGHT OR LEFT OUTLET CAN BE CONNECTED WHEN THE UNUSED OUTLET HAS BEEN CLOSED WITH THE CAP

NEW

art. 98760V5

Corpo incasso termostatico collettore **5 vie** universale
*Built-in **5-way** thermostatic shower manifold universal body*
Corps universel encastré pour collecteur de douche **5 voies** thermostatique
*Cuerpo empotrado universal para distribuidor ducha **5 vías** termostático*
UP-Universal- Körper für **5 Wege** Thermostat Duschen Verteiler



easy installation
Livella inclusa
Bubble level included

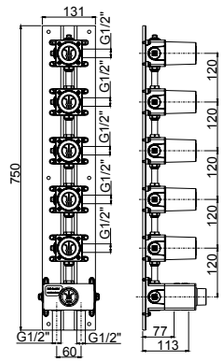



ESEMPIO DI ESTETICA
EXAMPLE OF EXTERNAL VISIBLE COMPONENTS

art. 55760V5

PORTATA **5 VIE** / **5-WAY** FLOW

PROVE DI PORTATA - FLOW RATE (L/MIN)

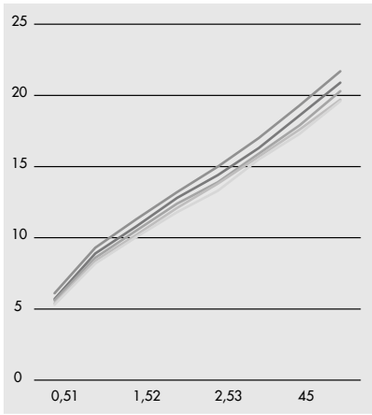

PRESSIONE PRESSURE	VALORI RESULTS				
P (BAR)	ACQUA MISCELATA MIXED WATER				
	V1	V2	V3	V4	V5
0,5	6,1	5,7	5,6	5,4	5,3
1	9,3	8,9	8,6	8,4	8,2
1,5	11,3	10,8	10,5	10,2	10
2	13,2	12,8	12,4	12,1	11,8
2,5	15	14,4	13,9	13,8	13,3
3	17	16,3	15,9	15,7	15,5
4	19,3	18,6	17,9	17,6	17,3
5	21,7	20,9	20,3	19,7	19,6

DATI TECNICI / TECHNICAL SPECIFICATIONS

5 VIE
5 VIE
5-WAY

FACILE INSTALLAZIONE
EASY INSTALLATION

DZR
OTTONE DZR
DZR BRASS

UNIVERSALE PER TUTTE LE SERIE F.LLI FRATTINI
UNIVERSAL FOR ALL THE F.LLI FRATTINI SERIES

IMPERMEABILE
WATERPROOF

System Box **art. 98600V2**

PROFONDITÀ INCASSO
DEPTH BUILT-IN SHOWER MIXER

77 mm

TOLLERANZA INSTALLAZIONE PIASTRA IN OTTONE
BRASS PLATE INSTALLATION TOLERANCE

36 mm

PROLUNGA AGGIUNTIVA
ADDITIONAL EXTENSION

+ 20 mm

codice finitura
finishing code

COD. R23076 00

VEDERE LISTINO RICAMBI
SEE SPARE PARTS LIST

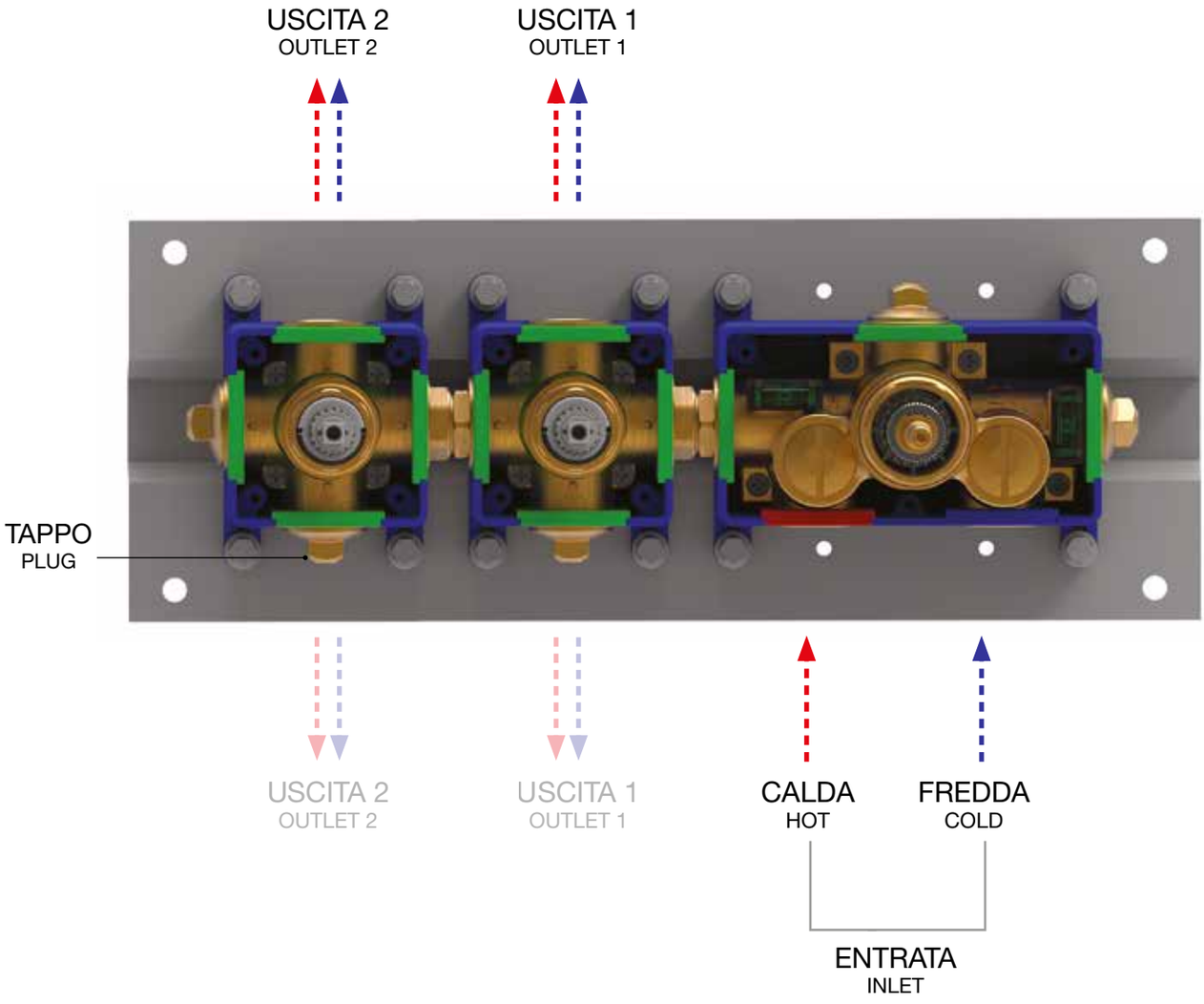

UTILIZZABILE SIA L'USCITA SUPERIORE O INFERIORE, CHIUDENDO CON IL TAPPO L'USCITA NON UTILIZZATA.
BOTH THE UPPER OUTLET OR LOWER OUTLET CAN BE CONNECTED BY CLOSING WITH THE CAP THE UNUSED OUTLET

NEW

art. 98600V2

Corpo incasso termostatico **2 vie**, pulsanti con regolazione di portata
*Built-in **2-way** push button thermostatic mixer body with flow adjustment*
Corp encastré **2-voies** thermostatique à poussoir avec réglage de débit
*Cuerpo empotrado **2 vías** termostático con botón pulsador y regulación de caudal*
UP- Druckknopf **2 Wege** Thermostat Körper mit Wasserdurchfluss Adjustierung



easy installation

Livella inclusa
Bubble level included

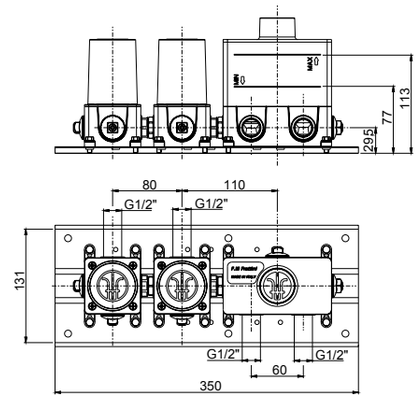

ESEMPIO DI ESTETICA
EXAMPLE OF EXTERNAL VISIBLE COMPONENTS

art. 55600V2



PORTATA **2 VIE** / **2-WAY** FLOW

PROVE DI PORTATA - FLOW RATE (L/MIN)

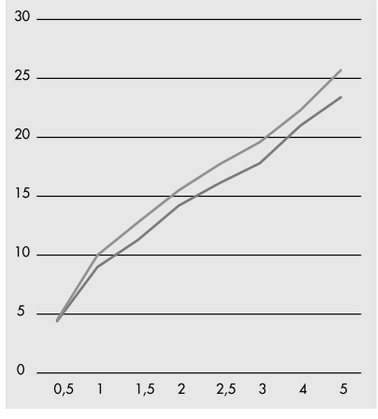

PRESSIONE PRESSURE	VALORI RESULTS	
P (BAR)	ACQUA MISCELATA MIXED WATER	
	V1	V2
0,5	4,5	4,4
1	10	9
1,5	12,8	11,3
2	15,5	14,2
2,5	17,7	16,1
3	19,6	17,8
4	22,3	21
5	25,7	23,4

DATI TECNICI / TECHNICAL SPECIFICATIONS

2 VIE
2-WAY

FACILE INSTALLAZIONE
EASY INSTALLATION

DZR
OTTONE DZR
DZR BRASS

UNIVERSALE PER TUTTE LE SERIE F.LLI FRATTINI
UNIVERSAL FOR ALL THE F.LLI FRATTINI SERIES

IMPERMEABILE
WATERPROOF

System Box **art. 98600V3**

PROFONDITÀ INCASSO
DEPTH BUILT-IN SHOWER MIXER

77 mm

TOLLERANZA INSTALLAZIONE PIASTRA IN OTTONE
BRASS PLATE INSTALLATION TOLERANCE

36 mm

PROLUNGA AGGIUNTIVA
ADDITIONAL EXTENSION

+ 20 mm

codice finitura
finishing code

COD. R23077 00

VEDERE LISTINO RICAMBI
SEE SPARE PARTS LIST

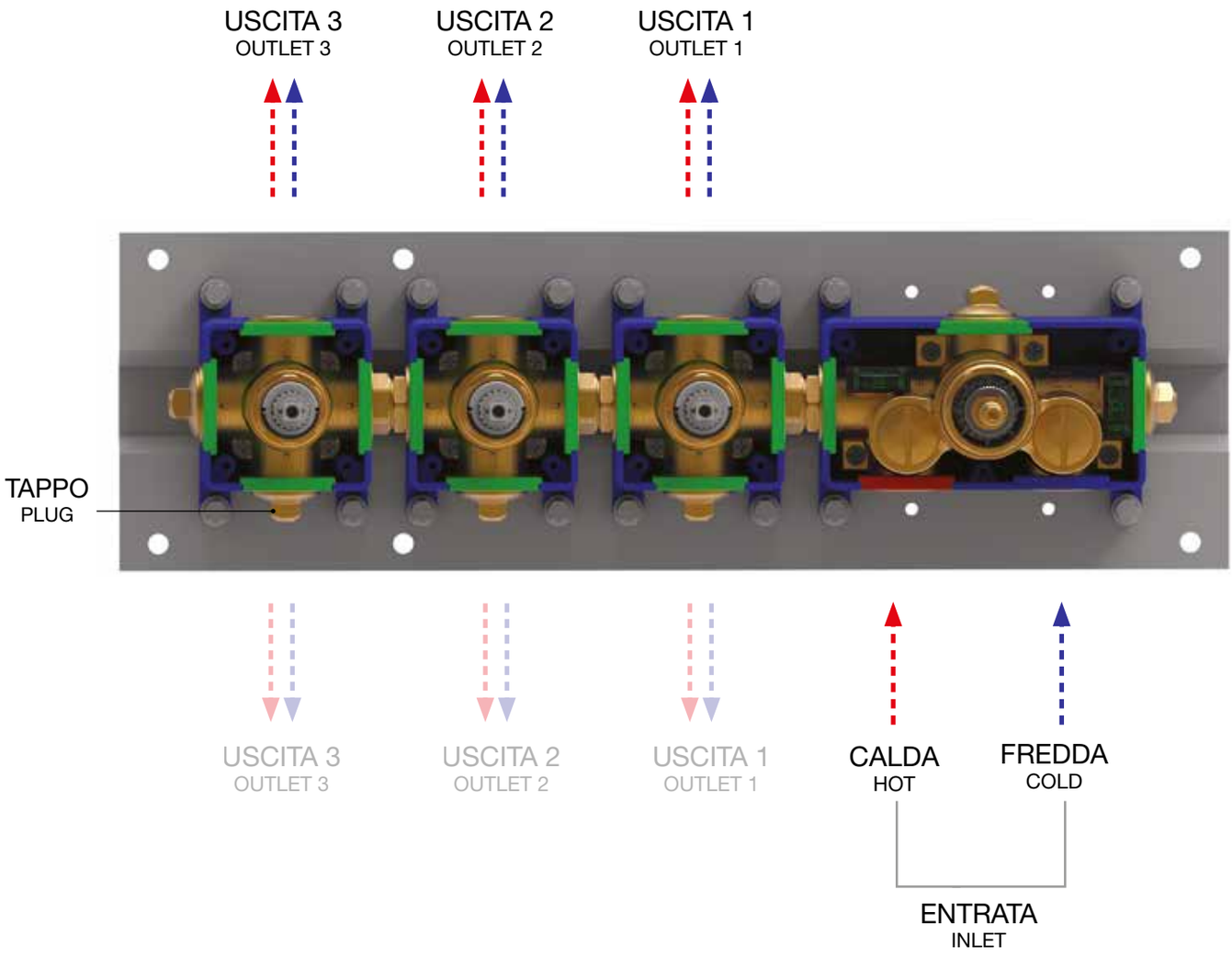

UTILIZZABILE SIA L'USCITA SUPERIORE O INFERIORE, CHIUDENDO CON IL TAPPO L'USCITA NON UTILIZZATA.
BOTH THE UPPER OUTLET OR LOWER OUTLET CAN BE CONNECTED BY CLOSING WITH THE CAP THE UNUSED OUTLET

NEW

art. 98600V3

Corpo incasso termostatico **3 vie**, pulsanti con regolazione di portata
*Built-in **3-way** push button thermostatic mixer body with flow adjustment*
Corp encastré **3-voies** thermostatique à poussoir avec réglage de débit
*Cuerpo empotrado **3 vías** termostático con botón pulsador y regulación de caudal*
UP- Druckknopf **3 Wege** Thermostat Körper mit Wasserdurchfluss Adjustierung



easy installation

Livella inclusa
Bubble level included

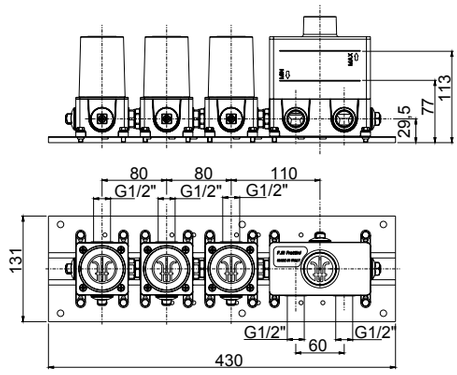

ESEMPIO DI ESTETICA
EXAMPLE OF EXTERNAL VISIBLE COMPONENTS

art. 55600V3



PORTATA **3 VIE** / **3-WAY** FLOW

PROVE DI PORTATA - FLOW RATE (L/MIN)

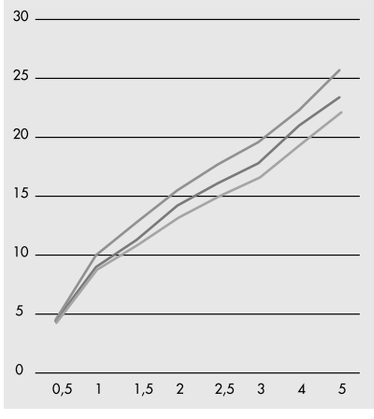

PRESSIONE PRESSURE	VALORI RESULTS		
P (BAR)	ACQUA MISCELATA MIXED WATER		
	V1	V2	V3
0,5	4,5	4,4	4,3
1	10	9	8,8
1,5	12,8	11,3	10,9
2	15,5	14,2	13,2
2,5	17,7	16,1	15
3	19,6	17,8	16,6
4	22,3	21	19,4
5	25,7	23,4	22,1

DATI TECNICI / TECHNICAL SPECIFICATIONS

3 VIE
3 VIE
3-WAY

FACILE INSTALLAZIONE
EASY INSTALLATION

DZR
OTTONE DZR
DZR BRASS

UNIVERSALE PER TUTTE LE SERIE F.LLI FRATTINI
UNIVERSAL FOR ALL THE F.LLI FRATTINI SERIES

IMPERMEABILE
WATERPROOF

System Box **art. 98600V4**

PROFONDITÀ INCASSO
DEPTH BUILT-IN SHOWER MIXER

77 mm

TOLLERANZA INSTALLAZIONE PIASTRA IN OTTONE
BRASS PLATE INSTALLATION TOLERANCE

36 mm

PROLUNGA AGGIUNTIVA
ADDITIONAL EXTENSION

+ 20 mm

codice finitura
finishing code

COD. R23078 00

VEDERE LISTINO RICAMBI
SEE SPARE PARTS LIST

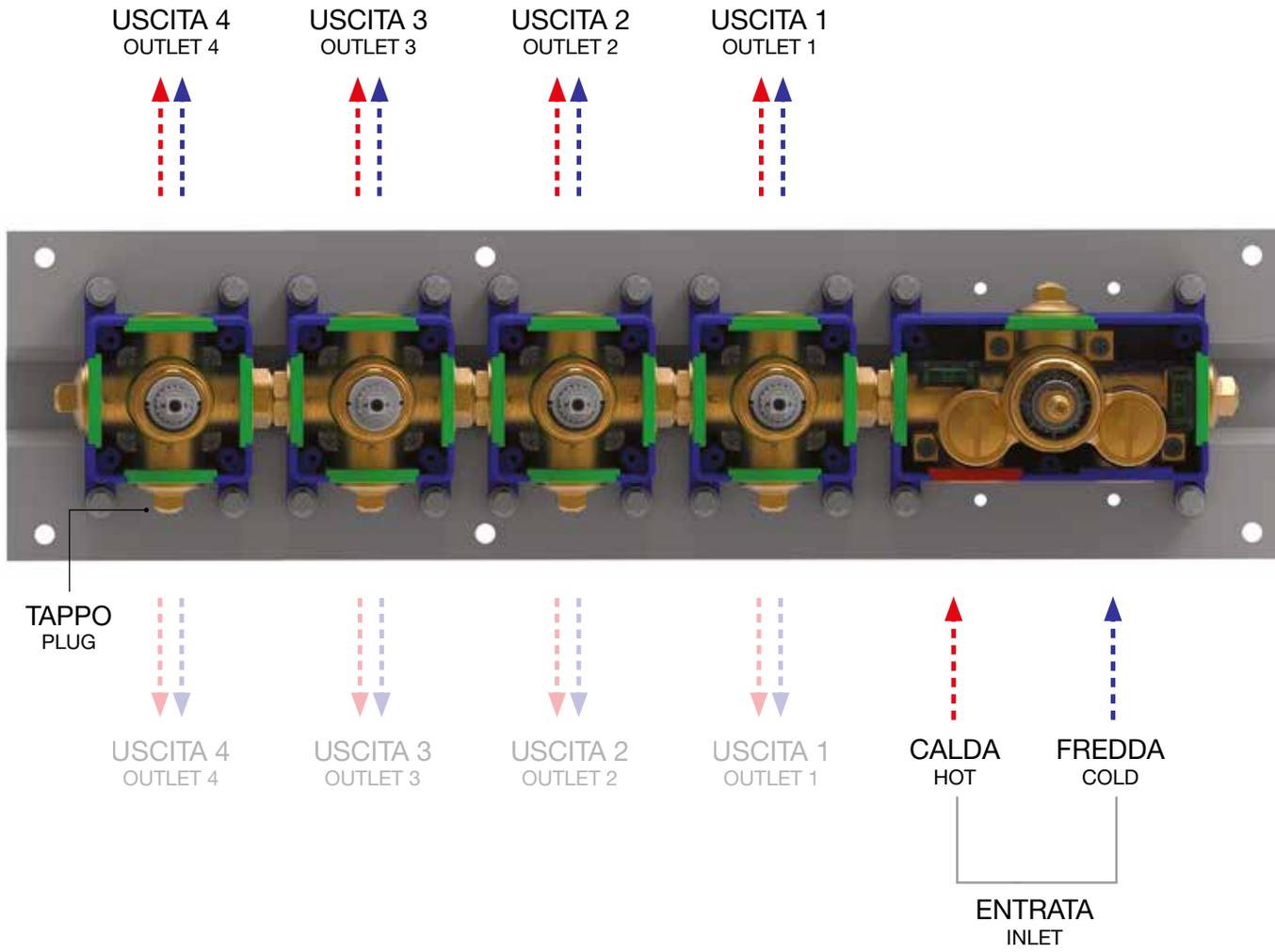

UTILIZZABILE SIA L'USCITA SUPERIORE O INFERIORE, CHIUDENDO CON IL TAPPO L'USCITA NON UTILIZZATA.
BOTH THE UPPER OUTLET OR LOWER OUTLET CAN BE CONNECTED BY CLOSING WITH THE CAP THE UNUSED OUTLET

NEW

art. 98600V4

Corpo incasso termostatico **4 vie**, pulsanti con regolazione di portata
*Built-in **4-way** push button thermostatic mixer body with flow adjustment*
Corp encastré **4-voies** thermostatique à poussoir avec réglage de débit
*Cuerpo empotrado **4 vías** termostático con botón pulsador y regulación de caudal*
UP- Druckknopf **4 Wege** Thermostat Körper mit Wasserdurchfluss Adjustierung



easy installation

Livella inclusa
Bubble level included

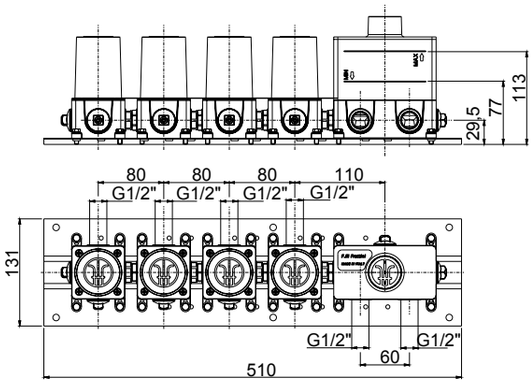

ESEMPIO DI ESTETICA
EXAMPLE OF EXTERNAL VISIBLE COMPONENTS

art. 55600V4



PORTATA **4 VIE** / **4-WAY** FLOW

PROVE DI PORTATA - FLOW RATE (L/MIN)

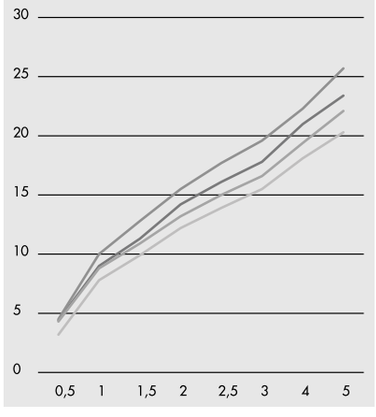

PRESSIONE PRESSURE	VALORI RESULTS			
P (BAR)	ACQUA MISCELATA MIXED WATER			
	V1	V2	V3	V4
0,5	4,5	4,4	4,3	3,2
1	10	9	8,8	7,8
1,5	12,8	11,3	10,9	9,9
2	15,5	14,2	13,2	12,2
2,5	17,7	16,1	15	13,9
3	19,6	17,8	16,6	15,5
4	22,3	21	19,4	18,1
5	25,7	23,4	22,1	20,3

DATI TECNICI / TECHNICAL SPECIFICATIONS

4 VIE
4 VIE
4-WAY

FACILE INSTALLAZIONE
EASY INSTALLATION

DZR
OTTONE DZR
DZR BRASS

UNIVERSALE PER TUTTE LE SERIE F.LLI FRATTINI
UNIVERSAL FOR ALL THE F.LLI FRATTINI SERIES

IMPERMEABILE
WATERPROOF

System Box **art. 98600V5**

PROFONDITÀ INCASSO
DEPTH BUILT-IN SHOWER MIXER

77 mm

TOLLERANZA INSTALLAZIONE PIASTRA IN OTTONE
BRASS PLATE INSTALLATION TOLERANCE

36 mm

PROLUNGA AGGIUNTIVA
ADDITIONAL EXTENSION

+ 20 mm

codice finitura
finishing code

COD. R23079 00

VEDERE LISTINO RICAMBI
SEE SPARE PARTS LIST

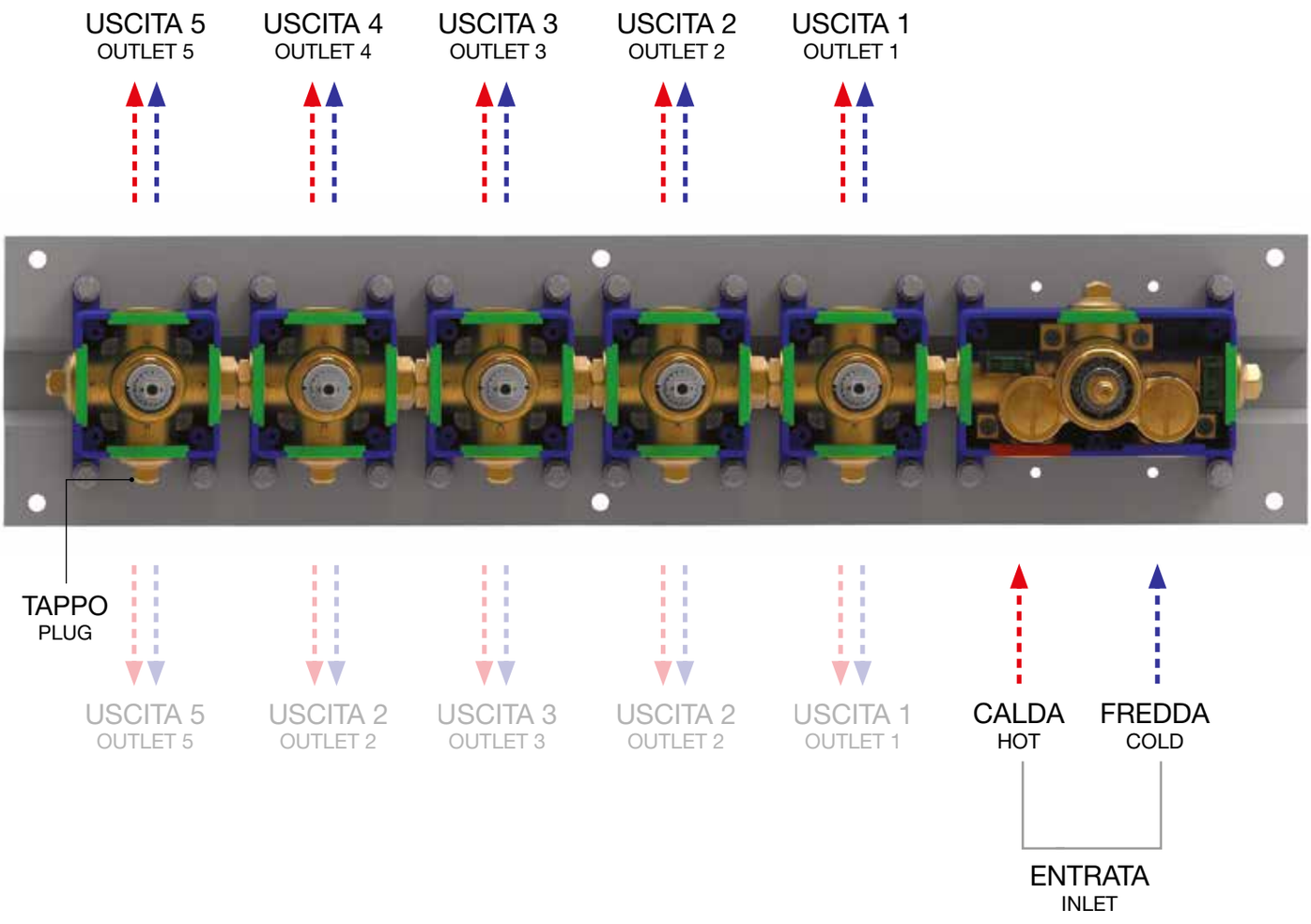

UTILIZZABILE SIA L'USCITA SUPERIORE O INFERIORE, CHIUDENDO CON IL TAPPO L'USCITA NON UTILIZZATA.
BOTH THE UPPER OUTLET OR LOWER OUTLET CAN BE CONNECTED BY CLOSING WITH THE CAP THE UNUSED OUTLET

NEW

art. 98600V5

Corpo incasso termostatico **5 vie**, pulsanti con regolazione di portata
*Built-in **5-way** push button thermostatic mixer body with flow adjustment*
Corp encastré **5-voies** thermostatique à poussoir avec réglage de débit
*Cuerpo empotrado **5 vías** termostático con botón pulsador y regulación de caudal*
UP- Druckknopf **5 Wege** Thermostat Körper mit Wasserdurchfluss Adjustierung



easy installation

Livella inclusa
Bubble level included

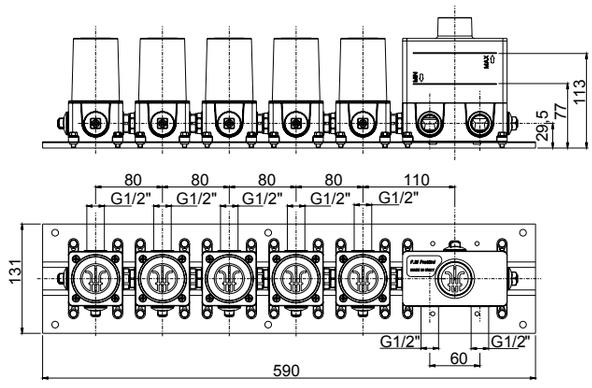

ESEMPIO DI ESTETICA
EXAMPLE OF EXTERNAL VISIBLE COMPONENTS

art. 55600V5



PORTATA **5 VIE** / **5-WAY** FLOW

PROVE DI PORTATA - FLOW RATE (L/MIN)

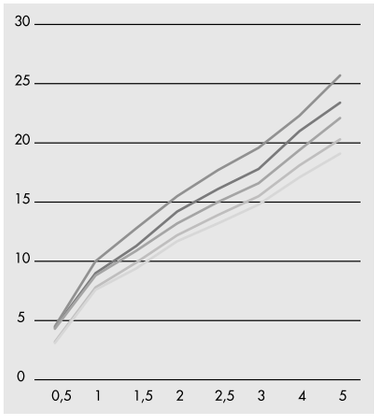

PRESSIONE PRESSURE P (BAR)	VALORI RESULTS ACQUA MISCELATA MIXED WATER V1	V2	V3	V4	V5
0,5	4,5	4,4	4,3	3,2	3,1
1	10	9	8,8	7,8	7,6
1,5	12,8	11,3	10,9	9,9	9,4
2	15,5	14,2	13,2	12,2	11,7
2,5	17,7	16,1	15	13,9	13,2
3	19,6	17,8	16,6	15,5	14,8
4	22,3	21	19,4	18,1	17,1
5	25,7	23,4	22,1	20,3	19,1

DATI TECNICI / TECHNICAL SPECIFICATIONS

5 VIE
5 VIE
5-WAY

FACILE INSTALLAZIONE
EASY INSTALLATION

DZR
OTTONE DZR
DZR BRASS

UNIVERSALE PER TUTTE LE SERIE F.LLI FRATTINI
UNIVERSAL FOR ALL THE F.LLI FRATTINI SERIES

IMPERMEABILE
WATERPROOF

System Box **art. 98000V2**

PROFONDITÀ INCASSO
DEPTH BUILT-IN SHOWER MIXER

77 mm

TOLLERANZA INSTALLAZIONE PIASTRA IN OTTONE
BRASS PLATE INSTALLATION TOLERANCE

36 mm

PROLUNGA AGGIUNTIVA
ADDITIONAL EXTENSION

+ 20 mm

codice finitura
finishing code

COD. R23080 00

VEDERE LISTINO RICAMBI
SEE SPARE PARTS LIST

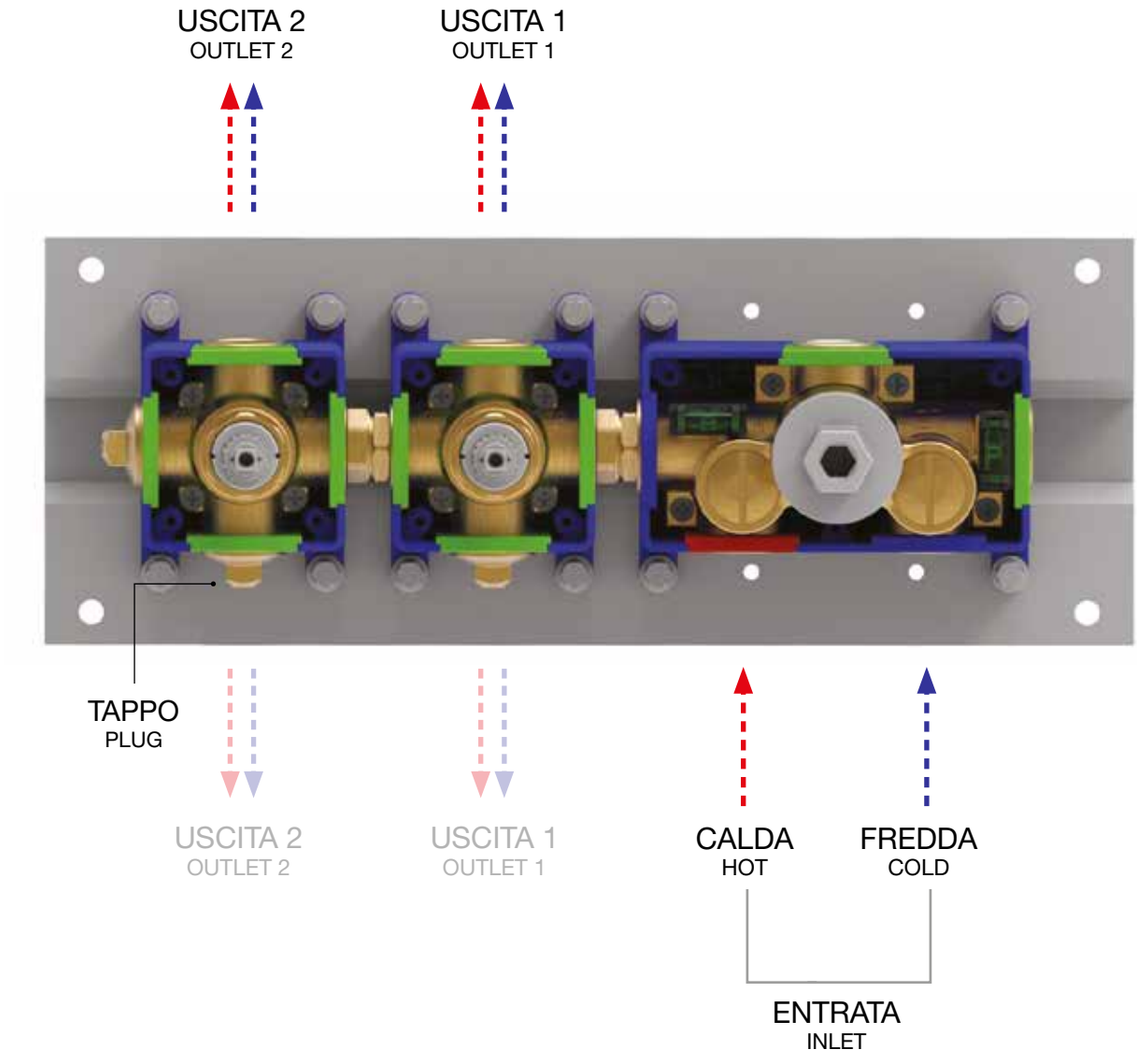

UTILIZZABILE SIA L'USCITA SUPERIORE O INFERIORE, CHIUDENDO CON IL TAPPO L'USCITA NON UTILIZZATA.
BOTH THE UPPER OUTLET OR LOWER OUTLET CAN BE CONNECTED BY CLOSING WITH THE CAP THE UNUSED OUTLET

NEW

art. 98000V2

Corpo incasso meccanico con miscelazione progressiva **2 vie**, pulsante con regolazione di portata
2-Way *mechanical built-in box push button body with progressive mixing and flow adjustment*
Corps encastré **2 voies** mécanique bouton poussoir avec mélange progressif et réglage de débit
*Cuerpo empotrado mecánico **2 vías** botón pulsador con mezclado progresivo y regulación de caudal*
Mechanische **2 Wege** UP-Box Druckknopf mit progressive Mischung und Wasserdurchfluss





Livella inclusa
Bubble level included

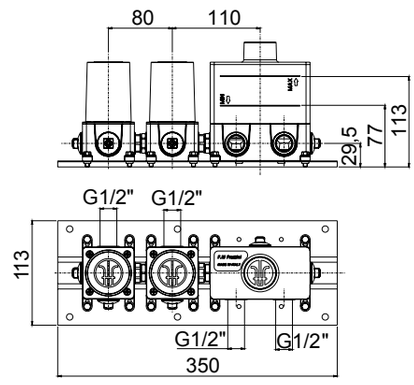

ESEMPIO DI ESTETICA
EXAMPLE OF EXTERNAL VISIBLE COMPONENTS

art. 55000V2



PORTATA **2 VIE** / **2-WAY** FLOW

PROVE DI PORTATA - FLOW RATE (L/MIN)

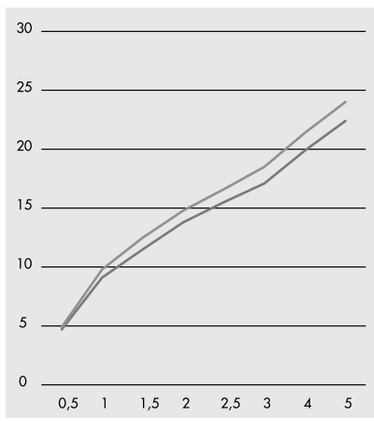

PRESSIONE PRESSURE	VALORI RESULTS	
P (BAR)	ACQUA MISCELATA MIXED WATER	
	V1	V2
0,5	4,9	4,7
1	9,8	9,1
1,5	12,5	11,5
2	14,8	13,8
2,5	16,6	15,5
3	18,5	17,1
4	21,4	19,9
5	24,01	22,4

DATI TECNICI / TECHNICAL SPECIFICATIONS

2 VIE
2-WAY

FACILE INSTALLAZIONE
EASY INSTALLATION

DZR
OTTONE DZR
DZR BRASS

UNIVERSALE PER TUTTE LE SERIE F.LLI FRATTINI
UNIVERSAL FOR ALL THE F.LLI FRATTINI SERIES

IMPERMEABILE
WATERPROOF

System Box **art. 98000V3**

PROFONDITÀ INCASSO
DEPTH BUILT-IN SHOWER MIXER

77 mm

TOLLERANZA INSTALLAZIONE PIASTRA IN OTTONE
BRASS PLATE INSTALLATION TOLERANCE

36 mm

PROLUNGA AGGIUNTIVA
ADDITIONAL EXTENSION

+ 20 mm

codice finitura
finishing code

COD. R23081 00

VEDERE LISTINO RICAMBI
SEE SPARE PARTS LIST

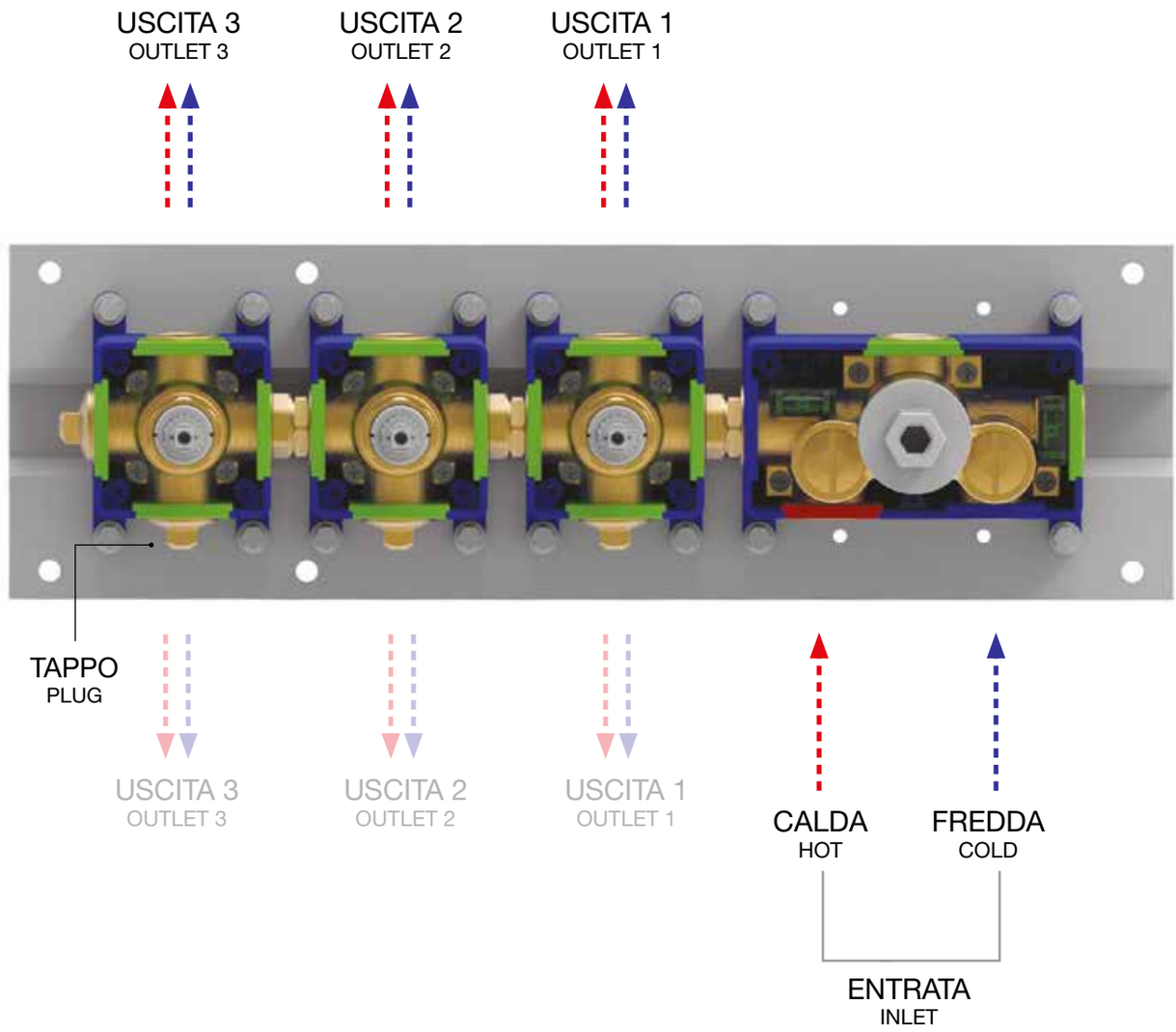

UTILIZZABILE SIA L'USCITA SUPERIORE O INFERIORE, CHIUDENDO CON IL TAPPO L'USCITA NON UTILIZZATA.
BOTH THE UPPER OUTLET OR LOWER OUTLET CAN BE CONNECTED BY CLOSING WITH THE CAP THE UNUSED OUTLET

NEW

art. 98000V3

Corpo incasso meccanico con miscelazione progressiva **3 vie**, pulsante con regolazione di portata
3-Way *mechanical built-in box push button body with progressive mixing and flow adjustment*
Corps encastré **3 voies** mécanique bouton poussoir avec mélange progressif et réglage de débit
*Cuerpo empotrado mecánico **3 vías** botón pulsador con mezclado progresivo y regulación de caudal*
Mechanische **3 Wege** UP-Box Druckknopf mit progressive Mischung und Wasserdurchfluss



easy installation

Livella inclusa
Bubble level included

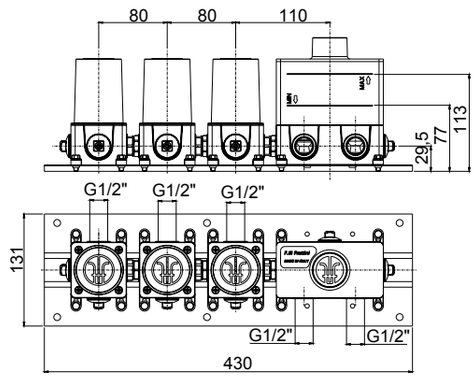

ESEMPIO DI ESTETICA
EXAMPLE OF EXTERNAL
VISIBLE COMPONENTS

art. 55000V3



PORTATA **3 VIE** / **3-WAY** FLOW

PROVE DI PORTATA - FLOW RATE (L/MIN)

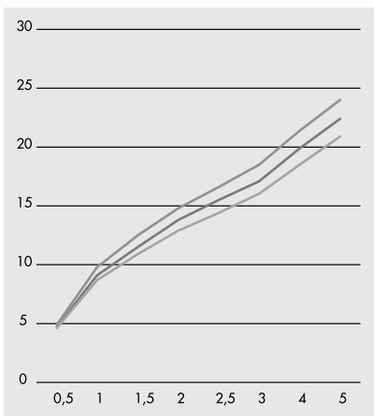

PRESSIONE PRESSURE	VALORI RESULTS		
P (BAR)	ACQUA MISCELATA MIXED WATER		
	V1	V2	V3
0,5	4,9	4,7	4,6
1	9,8	9,1	8,7
1,5	12,5	11,5	10,9
2	14,8	13,8	12,9
2,5	16,6	15,5	14,4
3	18,5	17,1	16
4	21,4	19,9	18,5
5	24,01	22,4	20,9

DATI TECNICI / TECHNICAL SPECIFICATIONS

3 VIE
3 VIE
3-WAY

FACILE INSTALLAZIONE
EASY INSTALLATION

DZR
OTTONE DZR
DZR BRASS

UNIVERSALE PER TUTTE LE SERIE F.LLI FRATTINI
UNIVERSAL FOR ALL THE F.LLI FRATTINI SERIES

IMPERMEABILE
WATERPROOF

System Box **art. 98000V4**

PROFONDITÀ INCASSO
DEPTH BUILT-IN SHOWER MIXER

77 mm

TOLLERANZA INSTALLAZIONE PIASTRA IN OTTONE
BRASS PLATE INSTALLATION TOLERANCE

36 mm

PROLUNGA AGGIUNTIVA
ADDITIONAL EXTENSION

+ 20 mm

codice finitura
finishing code

COD. R23082 00

VEDERE LISTINO RICAMBI
SEE SPARE PARTS LIST

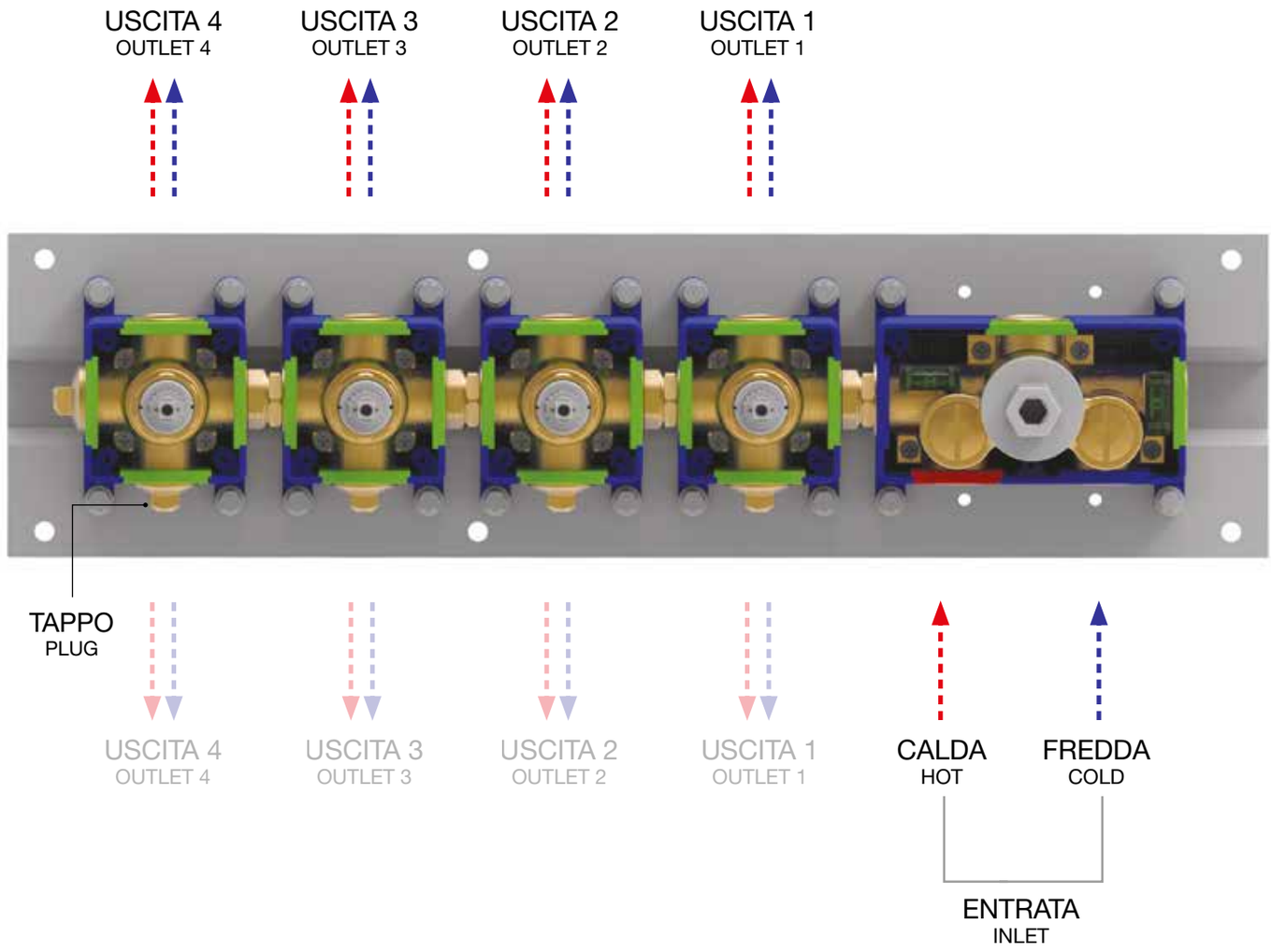

UTILIZZABILE SIA L'USCITA SUPERIORE O INFERIORE, CHIUDENDO CON IL TAPPO L'USCITA NON UTILIZZATA.
BOTH THE UPPER OUTLET OR LOWER OUTLET CAN BE CONNECTED BY CLOSING WITH THE CAP THE UNUSED OUTLET

NEW

art. 98000V4

Corpo incasso meccanico con miscelazione progressiva **4 vie**, pulsante con regolazione di portata
4-Way *mechanical built-in box push button body with progressive mixing and flow adjustment*
Corps encastré **4 voies** mécanique bouton poussoir avec mélange progressif et réglage de débit
*Cuerpo empotrado mecánico **4 vías** botón pulsador con mezclado progresivo y regulación de caudal*
Mechanische **4 Wege** UP-Box Druckknopf mit progressive Mischung und Wasserdurchfluss



easy installation

Livella inclusa
Bubble level included

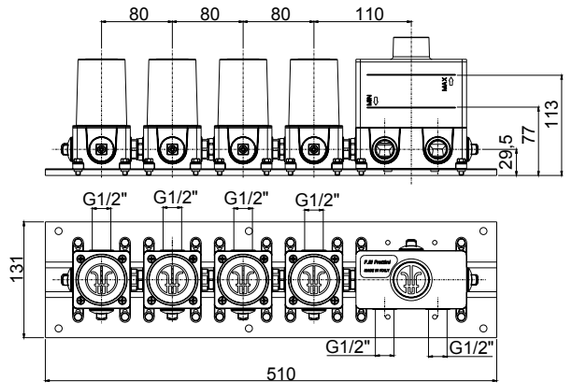

ESEMPIO DI ESTETICA
EXAMPLE OF EXTERNAL VISIBLE COMPONENTS

art. 55000V4



PORTATA **4 VIE** / **4-WAY** FLOW

PROVE DI PORTATA - FLOW RATE (L/MIN)

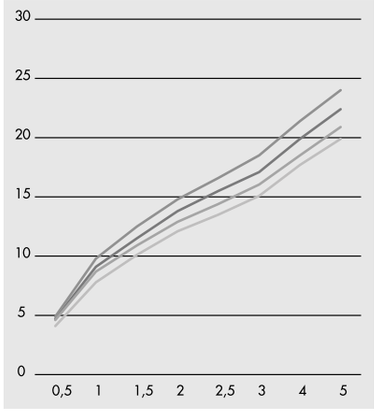

PRESSIONE PRESSURE	VALORI RESULTS			
P (BAR)	ACQUA MISCELATA MIXED WATER			
	V1	V2	V3	V4
0,5	4,9	4,7	4,6	4,1
1	9,8	9,1	8,7	7,8
1,5	12,5	11,5	10,9	10,1
2	14,8	13,8	12,9	12,1
2,5	16,6	15,5	14,4	13,5
3	18,5	17,1	16	15,1
4	21,4	19,9	18,5	17,7
5	24,01	22,4	20,9	19,9

DATI TECNICI / TECHNICAL SPECIFICATIONS

4 VIE
4 VIE
4-WAY

FACILE INSTALLAZIONE
EASY INSTALLATION

DZR
OTTONE DZR
DZR BRASS

UNIVERSALE PER TUTTE LE SERIE F.LLI FRATTINI
UNIVERSAL FOR ALL THE F.LLI FRATTINI SERIES

IMPERMEABILE
WATERPROOF

System Box **art. 98000V5**

PROFONDITÀ INCASSO
DEPTH BUILT-IN SHOWER MIXER

77 mm

TOLLERANZA INSTALLAZIONE PIASTRA IN OTTONE
BRASS PLATE INSTALLATION TOLERANCE

36 mm

PROLUNGA AGGIUNTIVA
ADDITIONAL EXTENSION

+ 20 mm

codice finitura
finishing code

COD. R23083 00

VEDERE LISTINO RICAMBI
SEE SPARE PARTS LIST

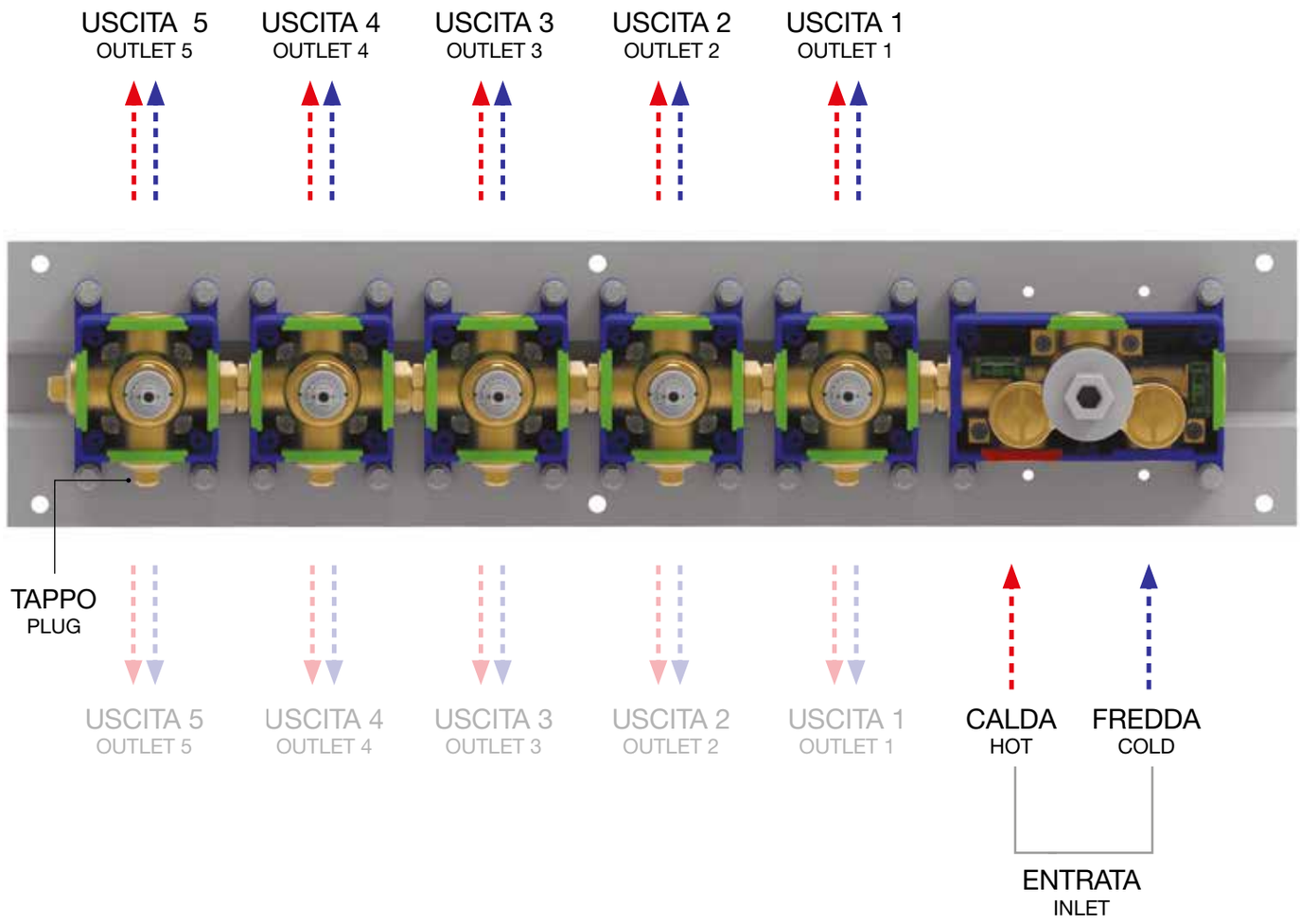

UTILIZZABILE SIA L'USCITA SUPERIORE O INFERIORE, CHIUDENDO CON IL TAPPO L'USCITA NON UTILIZZATA.
BOTH THE UPPER OUTLET OR LOWER OUTLET CAN BE CONNECTED BY CLOSING WITH THE CAP THE UNUSED OUTLET

NEW

art. 98000V5

Corpo incasso meccanico con miscelazione progressiva **5 vie**, pulsante con regolazione di portata
5-Way *mechanical built-in box push button body with progressive mixing and flow adjustment*
Corps encastré **5 voies** mécanique bouton poussoir avec mélange progressif et réglage de débit
*Cuerpo empotrado mecánico **5 vías** botón pulsador con mezclado progresivo y regulación de caudal*
Mechanische **5 Wege** UP-Box Druckknopf mit progressive Mischung und Wasserdurchfluss



easy installation

Livella inclusa
Bubble level included

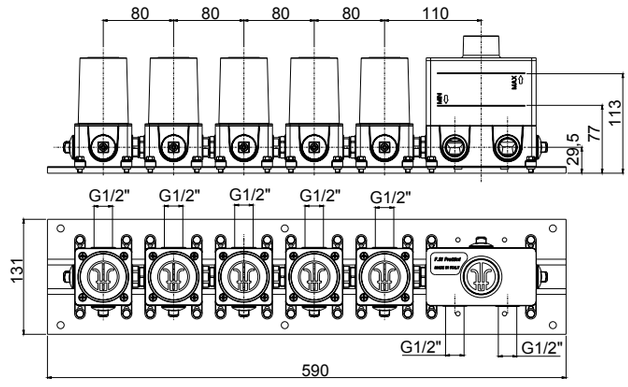

ESEMPIO DI ESTETICA
EXAMPLE OF EXTERNAL VISIBLE COMPONENTS

art. 55000V5



PORTATA **5 VIE** / **5-WAY** FLOW

PROVE DI PORTATA - FLOW RATE (L/MIN)

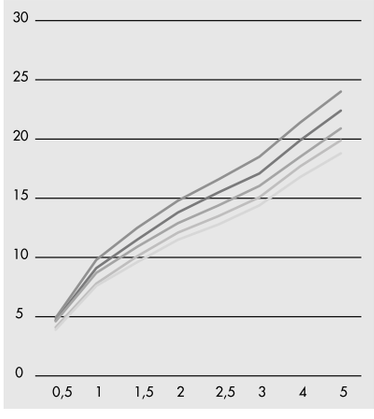

PRESSIONE PRESSURE	VALORI RESULTS				
P (BAR)	ACQUA MISCELATA MIXED WATER				
	V1	V2	V3	V4	V5
0,5	4,9	4,7	4,6	4,1	3,9
1	9,8	9,1	8,7	7,8	7,6
1,5	12,5	11,5	10,9	10,1	9,6
2	14,8	13,8	12,9	12,1	11,5
2,5	16,6	15,5	14,4	13,5	12,8
3	18,5	17,1	16	15,1	14,4
4	21,4	19,9	18,5	17,7	16,8
5	24,01	22,4	20,9	19,9	18,8

DATI TECNICI / TECHNICAL SPECIFICATIONS

5 VIE
5 VIE
5-WAY

FACILE INSTALLAZIONE
EASY INSTALLATION

DZR
OTTONE DZR
DZR BRASS

UNIVERSALE PER TUTTE LE SERIE F.LLI FRATTINI
UNIVERSAL FOR ALL THE F.LLI FRATTINI SERIES

IMPERMEABILE
WATERPROOF

System Box **art. 98600**

PROFONDITÀ INCASSO
DEPTH BUILT-IN SHOWER MIXER

70 mm

TOLLERANZA INSTALLAZIONE PIASTRA IN OTTONE
BRASS PLATE INSTALLATION TOLERANCE

36 mm

PROLUNGA AGGIUNTIVA
ADDITIONAL EXTENSION

+ 20 mm

codice finitura
finishing code

COD. R23086 00

VEDERE LISTINO RICAMBI
SEE SPARE PARTS LIST

VALVOLA NO STOP
NO STOP VALVE

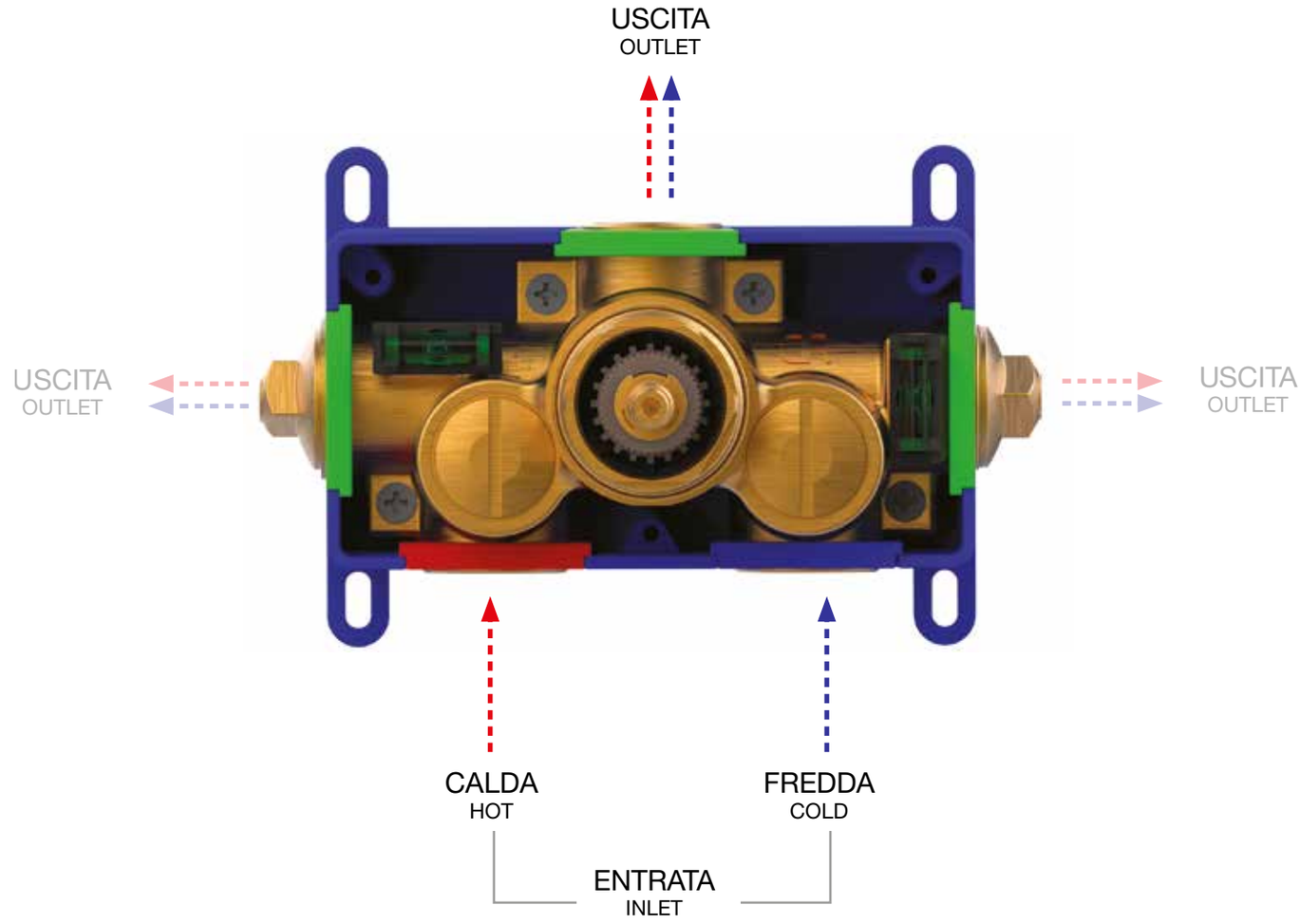

UTILIZZABILE SIA L'USCITA SUPERIORE CHE LATERALE, CHIUDENDO CON IL TAPPO LE USCITE NON UTILIZZATE.
BOTH THE UPPER OUTLET OR LOWER OUTLET CAN BE CONNECTED BY CLOSING WITH THE CAP THE UNUSED OUTLET

NEW

art. 98600

Corpo incasso miscelatore termostatico universale
Thermostatic universal built-in mixer body
Corps encastré mitigeur thermostatique universel
Cuerpo mezclador universal termostático empotrado
UP-thermostatischer Universal Mischer

Da abbinare con art. 98061 (pag.73) o art. 98062 (pag.71)
To combine with art. 98061 (page 73) or 98062 (page 71)
A combiner avec art. 98061 (page 73) ou art. 98062 (page 71)
Puede combinarse con art. 98061 (page 73) o 98062 (page 71)
Mit Art. 98061 (Seite 73) oder Art. 98062 (Seite 71) zusammenstellen



easy installation

Livella inclusa
Bubble level included

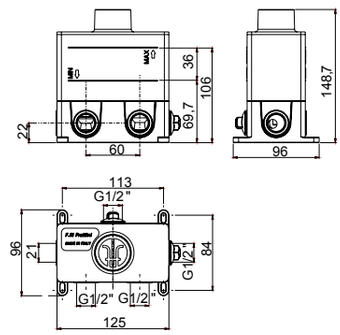

ESEMPIO DI ESTETICA
EXAMPLE OF EXTERNAL VISIBLE COMPONENTS

art. 55600
Pepe XL

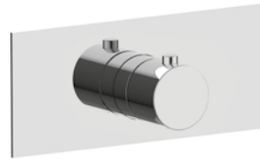

PORTATA **1 VIA** / **1-WAY** FLOW

PROVE DI PORTATA - FLOW RATE (L/MIN)

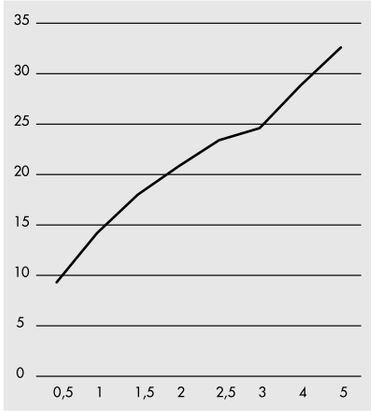

PRESSIONE PRESSURE P (BAR)	VALORI RESULTS ACQUA MISCELATA MIXED WATER
0,5	9,3
1	14,2
1,5	18
2	20,8
2,5	23,4
3	24,6
4	28,8
5	32,6

DATI TECNICI / TECHNICAL SPECIFICATIONS

1 VIA
1-WAY

FACILE INSTALLAZIONE
EASY INSTALLATION

DZR
OTTONE DZR
DZR BRASS

UNIVERSALE PER TUTTE LE SERIE F.LLI FRATTINI
UNIVERSAL FOR ALL THE F.LLI FRATTINI SERIES

IMPERMEABILE
WATERPROOF

System Box **art. 98000**

PROFONDITÀ INCASSO
DEPTH BUILT-IN SHOWER MIXER

70 mm

TOLLERANZA INSTALLAZIONE PIASTRA IN OTTONE
BRASS PLATE INSTALLATION TOLERANCE

36 mm

PROLUNGA AGGIUNTIVA
ADDITIONAL EXTENSION

+ 30 mm

VALVOLA NO STOP
NO STOP VALVE

codice finitura
finishing code

COD. R23049 00

VEDERE LISTINO RICAMBI
SEE SPARE PARTS LIST

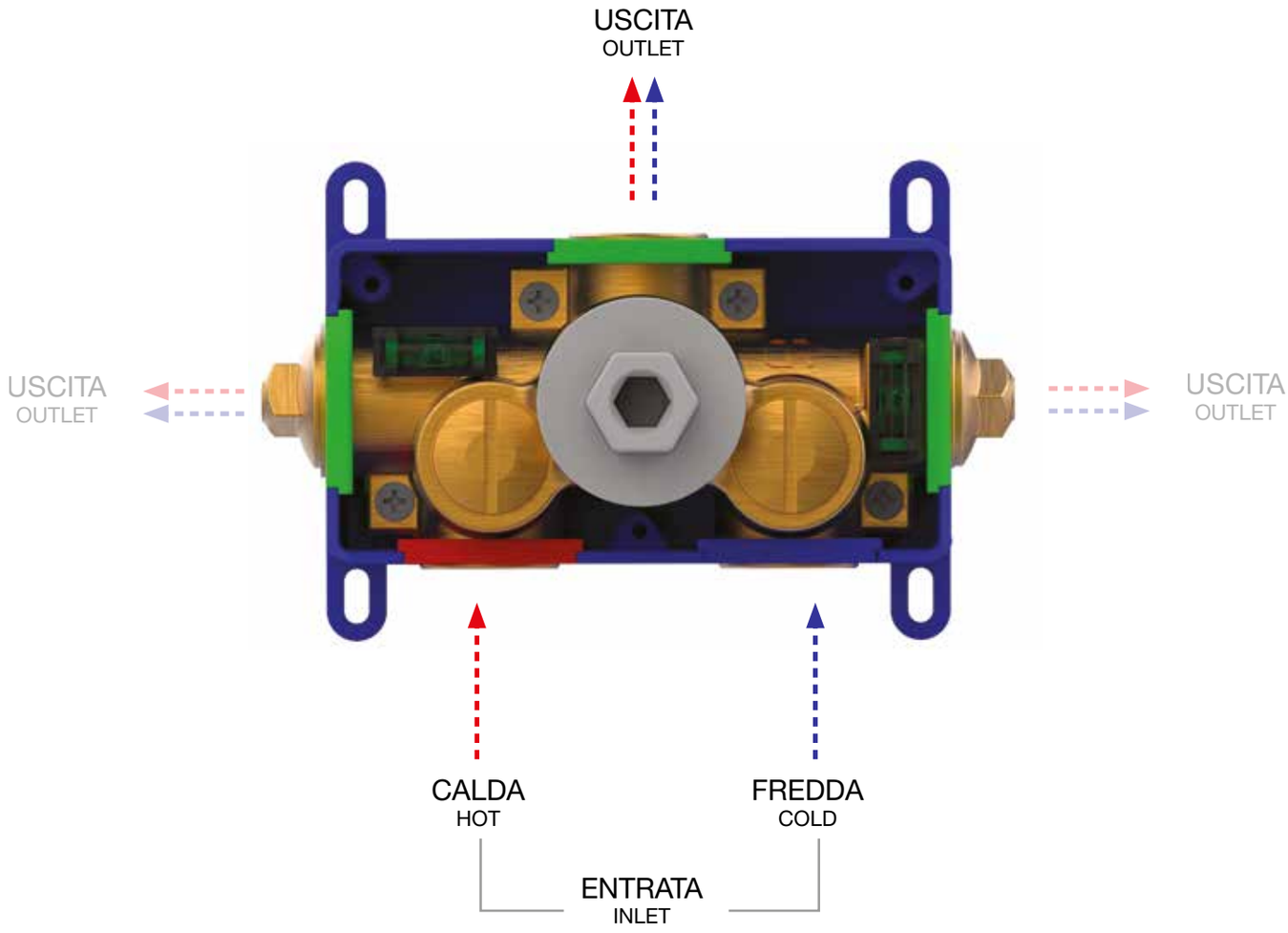

UTILIZZABILE SIA L'USCITA SUPERIORE CHE LATERALE, CHIUDENDO CON IL TAPPO LE USCITE NON UTILIZZATE.
BOTH THE UPPER OUTLET OR LOWER OUTLET CAN BE CONNECTED BY CLOSING WITH THE CAP THE UNUSED OUTLET

NEW

art. 98000

Corpo incasso meccanico universale con miscelazione progressiva
Mechanical built-in mixer body with progressive mixing
Corps encastré mitigeur mécanique avec mélange progressif
Cuerpo mezclador mecanico empotrado con mezclado progresivo
UP-mechanischer Mischer mit progressive Mischung

Da abbinare con art. art. 98062 (pag.71)
To combine with art. 98062 (page 71)
A combiner avec art. 98062 (page 71)
Puede combinarse con art. 98062 (page 71)
Mit Art. 98062 (Seite 71) zusammenstellen



easy installation

Livella inclusa
Bubble level included

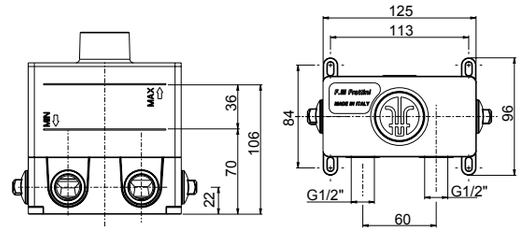

ESEMPIO DI ESTETICA
EXAMPLE OF EXTERNAL VISIBLE COMPONENTS

art. 55000



PORTATA **1 VIA** / **1-WAY** FLOW

PROVE DI PORTATA - FLOW RATE (L/MIN)

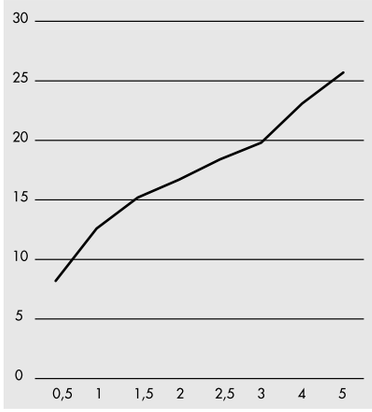

PRESSIONE PRESSURE P (BAR)	VALORI RESULTS ACQUA MISCELATA MIXED WATER
0,5	8,2
1	12,6
1,5	15,2
2	16,7
2,5	18,4
3	19,8
4	23,1
5	25,7

DATI TECNICI / TECHNICAL SPECIFICATIONS

1 VIA
1-WAY

FACILE INSTALLAZIONE
EASY INSTALLATION

DZR
OTTONE DZR
DZR BRASS

UNIVERSALE PER TUTTE LE SERIE F.LLI FRATTINI
UNIVERSAL FOR ALL THE F.LLI FRATTINI SERIES

IMPERMEABILE
WATERPROOF

System Box **art. 98062**

PROFONDITÀ INCASSO
DEPTH BUILT-IN SHOWER MIXER

40 mm

TOLLERANZA INSTALLAZIONE PIASTRA IN OTTONE
BRASS PLATE INSTALLATION TOLERANCE

103 mm

PROLUNGA AGGIUNTIVA
ADDITIONAL EXTENSION

+ 20 mm

codice finitura
finishing code

COD. R23071 00

VEDERE LISTINO RICAMBI
SEE SPARE PARTS LIST

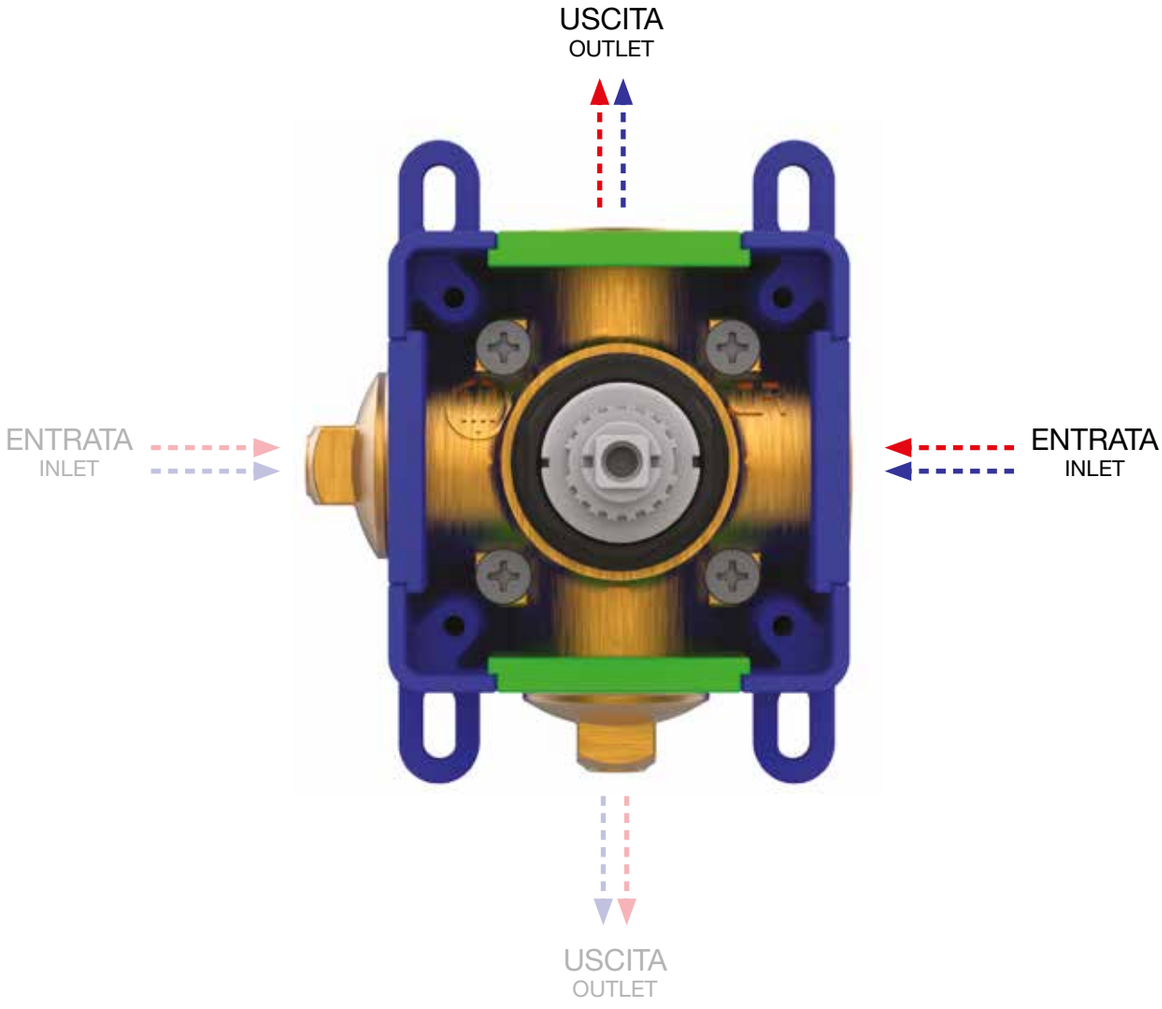

UTILIZZABILE SIA L'USCITA SUPERIORE O INFERIORE, CHIUDENDO CON IL TAPPO L'USCITA NON UTILIZZATA.
UTILIZZABILE SIA L'ENTRATA LATERALE DESTRA O SINISTRA, CHIUDENDO CON IL TAPPO L'ENTRATA NON UTILIZZATA.
BOTH THE UPPER OUTLET OR LOWER OUTLET CAN BE CONNECTED BY CLOSING WITH THE CAP THE UNUSED OUTLET.
BOTH RIGHT OR LEFT SIDE INLET CAN BE CONNECTED BY CLOSING WITH THE CAP THE UNUSED INLET.

NEW

art. 98062

Corpo incasso arresto a pulsante con regolazione di portata
Built-in push button stop valve body with flow adjustment
Corp encastré vanne d'arrêt à poussoir avec réglage de débit
Cuerpo empotrado válvula de cierre con botón pulsador con regulación de caudal
UP- Druckknopf Absperrventil Körper mit Wasserdurchfluss Adjustierung

Da abbinare con art. 98600 (pag.67) o art. 98000 (pag.69)
To combine with art. 98600 (page 67) or 98000 (page 69)
A combiner avec art. 98600 (page 67) ou art. 98000 (page 69)
Puede combinarse con art. 98600 (page 67) o 98000 (page 69)
Mit Art. 98600 (Seite 67) oder Art. 98000 (Seite 69) zusammenstellen



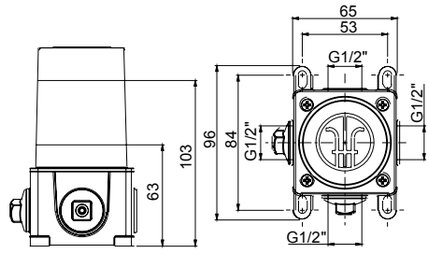

ESEMPIO DI ESTETICA
EXAMPLE OF EXTERNAL VISIBLE COMPONENTS

art. 12062
Pepe XL



PORTATA **1 VIA** / **1-WAY** FLOW

PROVE DI PORTATA - FLOW RATE (L/MIN)

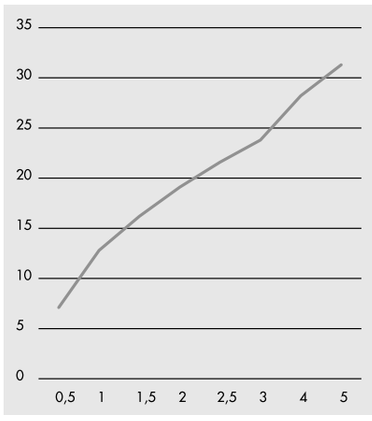

PRESSIONE PRESSURE P (BAR)	VALORI RESULTS ACQUA MISCELATA MIXED WATER
0,5	7,1
1	12,8
1,5	16,2
2	19,1
2,5	21,6
3	23,8
4	28,2
5	31,3

DATI TECNICI / TECHNICAL SPECIFICATIONS

1 VIA
1-WAY

FACILE INSTALLAZIONE
EASY INSTALLATION

DZR
OTTONE DZR
DZR BRASS

UNIVERSALE PER TUTTE LE SERIE F.LLI FRATTINI
UNIVERSAL FOR ALL THE F.LLI FRATTINI SERIES

IMPERMEABILE
WATERPROOF

System Box **art. 98061**

PROFONDITÀ INCASSO
DEPTH BUILT-IN SHOWER MIXER

40 mm

TOLLERANZA INSTALLAZIONE PIASTRA IN OTTONE
BRASS PLATE INSTALLATION TOLERANCE

105 mm

PROLUNGA AGGIUNTIVA
ADDITIONAL EXTENSION

+ 30 mm

codice finitura
finishing code

COD. R23084 00

VEDERE LISTINO RICAMBI
SEE SPARE PARTS LIST

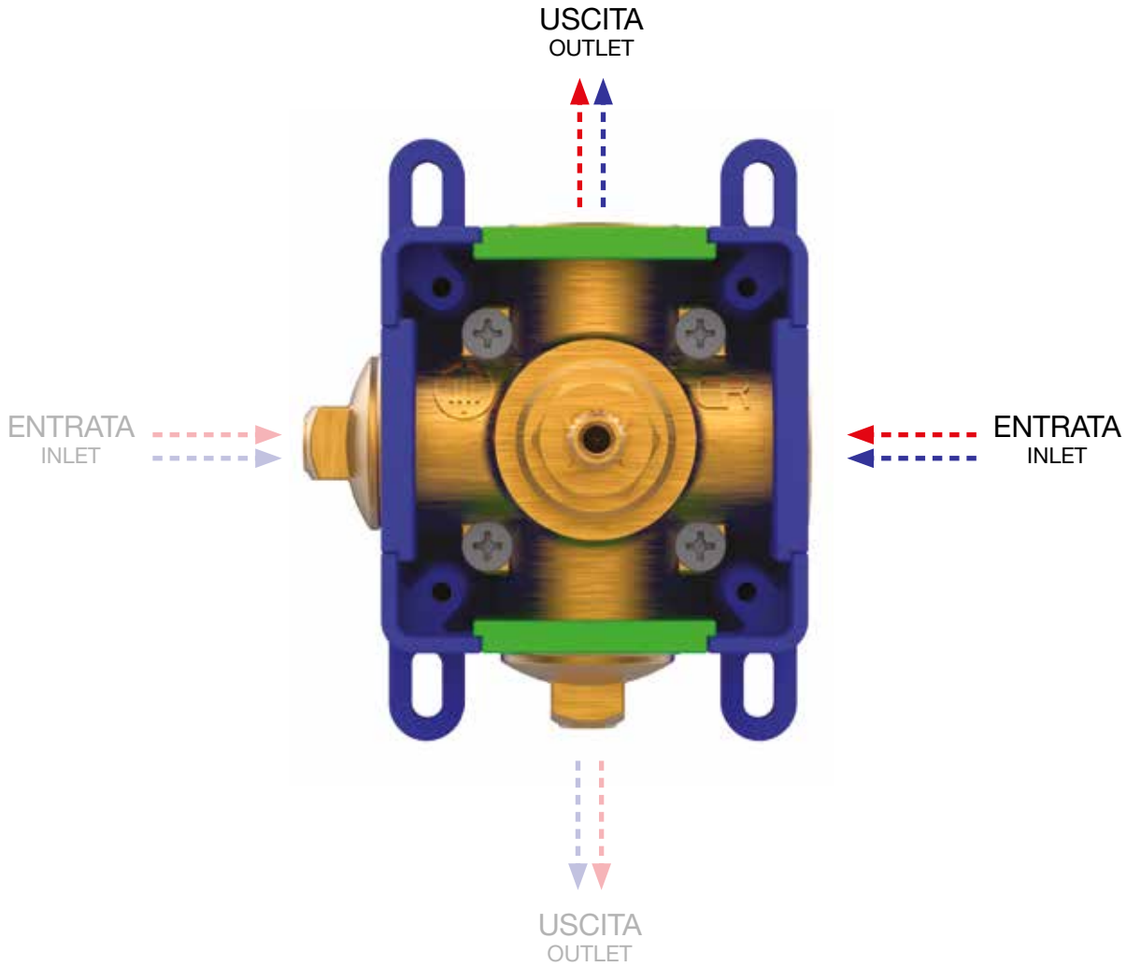

UTILIZZABILE SIA L'USCITA SUPERIORE O INFERIORE, CHIUDENDO CON IL TAPPO L'USCITA NON UTILIZZATA.
UTILIZZABILE SIA L'ENTRATA LATERALE DESTRA O SINISTRA, CHIUDENDO CON IL TAPPO L'ENTRATA NON UTILIZZATA.

BOTH THE UPPER OUTLET OR LOWER OUTLET CAN BE CONNECTED BY CLOSING WITH THE CAP THE UNUSED OUTLET.
BOTH RIGHT OR LEFT SIDE INLET CAN BE CONNECTED BY CLOSING WITH THE CAP THE UNUSED INLET.

NEW

art. 98061

Corpo incasso arresto
Built-in stop valve body
Corp encastré vanne d'arrêt
Cuerpo empotrado válvula de cierre
UP-Absperrventil Körper

Da abbinare con art. art. 98600 (pag.67)
To combine with art. 98600 (page 67)
A combiner avec art. 98600 (page 67)
Puede combinarse con art. 98600 (page 67)
Mit Art. 98600 (Seite 67) zusammenstellen



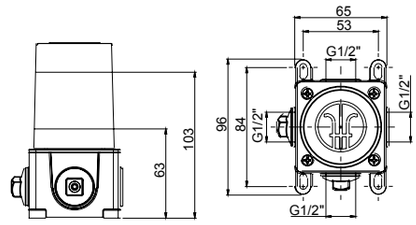

ESEMPIO DI ESTETICA
EXAMPLE OF EXTERNAL VISIBLE COMPONENTS

art. 12061
Pepe XL



PORTATA **1 VIA** / **1-WAY** FLOW

PROVE DI PORTATA - FLOW RATE (L/MIN)

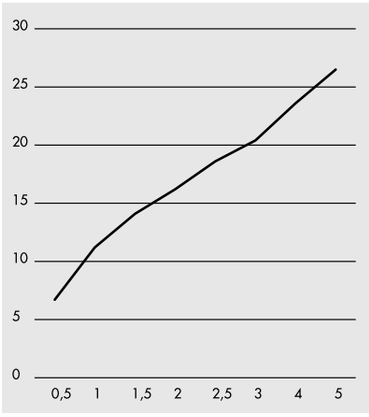

PRESSIONE PRESSURE P (BAR)	VALORI RESULTS ACQUA MISCELATA MIXED WATER
0,5	6,7
1	11,2
1,5	14,1
2	16,2
2,5	18,6
3	20,4
4	23,6
5	26,5

DATI TECNICI / TECHNICAL SPECIFICATIONS

1 VIA
1-WAY

FACILE INSTALLAZIONE
EASY INSTALLATION

DZR
OTTONE DZR
DZR BRASS

UNIVERSALE PER TUTTE LE SERIE F.LLI FRATTINI
UNIVERSAL FOR ALL THE F.LLI FRATTINI SERIES

IMPERMEABILE
WATERPROOF

Frattini
RUBINETTI DAL 1958

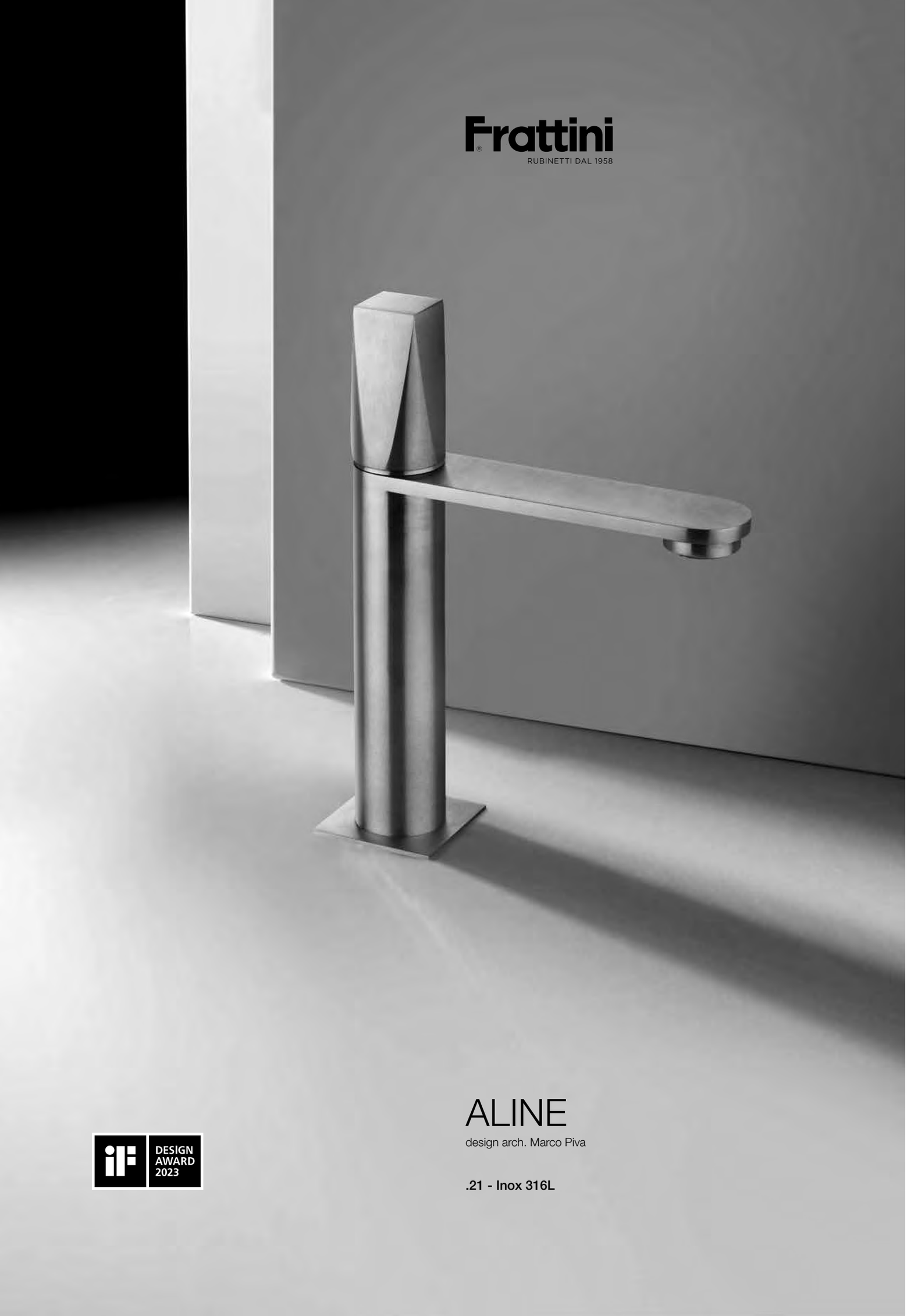

ALINE

design arch. Marco Piva

.21 - Inox 316L

DESIGN AWARD 2023

ALINE

R08005

2 VIE
R11038

3 VIE
R11039

R02033

R16043





corredabile con l'art. 89400 (pag.85)
to match with art.89400 (page 85)
à combiner avec art.89400 (page 85)
combinarse con art.89400 (pag.85)
mit art.89400 zusammenstellen (Seite 85)



easy installation
Livella inclusa
Bubble level included

49528V2 - 49528V3

- Parte esterna visibile monocomando vasca incasso con deviatore a dischi ceramici a **2/3 vie** con bocca di erogazione
- *External set for built-in bath mixer with **2/3-way** ceramic discs diverter and spout*
- Kit de finition pour mitigeur de baignoire avec inverseur ***2/3 voies*** à disques céramiques et bec
- *Solo parte exterior monomando empotrado baño con inversor **2/3 vias** discos ceramicos y caño*
- Endmontage Set für UP-Wannenmischer mit **2/3-Wege** Keramik Disk Umsteller und Auslauf

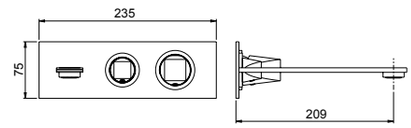

System Box

98028

- Corpo per monocomando incasso doccia/vasca universale, cartuccia Ø35, **2/3 vie**, con deviazione a dischi ceramici
- *Universal built-in box bath/shower mixer, Ø35 cartridge, **2/3 way** ceramic discs diverter*
- Corps à encastrer universel mitigeur bain/douche, cartouche Ø35, inversion disques céramiques **2/3 voies**
- *Cuerpo empotrado universal para mezclador ducha/baño, cartucha Ø35, inversor discos ceramicos **2/3 vias***
- UP-Universal Körper Wannen/Duschen Mischer, Ø35 Kartusche, **2/3 Wege** Umsteller mit Keramik Scheiben

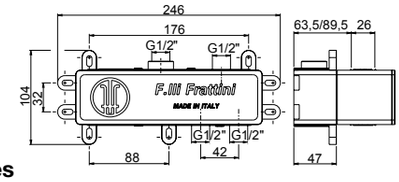

21 **Inox 316L**
SYSTEM BOX

R08005

R02089

R16110



49596

- Parte esterna visibile monocomando vasca a pavimento con doccia
- *External visible components free standing bath mixer*
- Kit de finition mitigeur de bain au sol avec douchette
- *Sòlo parte exterior monomando baño de suelo con teleducha*
- Endmontage Set Standarmatur für Freistehende Badewanne

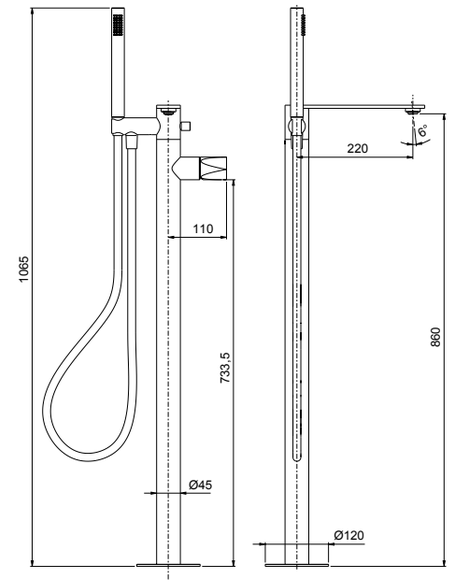

System Box

99095

- Corpo per incasso vasca/lavabo universale a pavimento
- *Universal built-in box free standing bath/basin mixer*
- Corps à encastrer universel bain/lavabo sur pied
- *Cuerpo empotrado universal para mezclador baño/lavabo de suelo*
- UP-Universal Körper für freistehende Armaturen

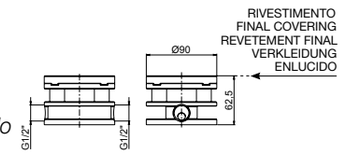

21 **Inox 316L** (**Flessibile bianco** - White flexible hose - Tuyau flexible blanc - Flexible blanco - Weißer Schlauch)
SYSTEM BOX

R08033



49028

- Batteria per bordo vasca monocomando senza bocca con deviatore e doccia estraibile
- *Deck mounted bath mixer with diverter and pull-out shower*
- Mitigeur de bain sur gorge avec inverseur et douchette
- *Monomando baño de repisa con inversor y teleducha*
- Wannenrandmontage-Mischer mit Umsteller und Handbrause

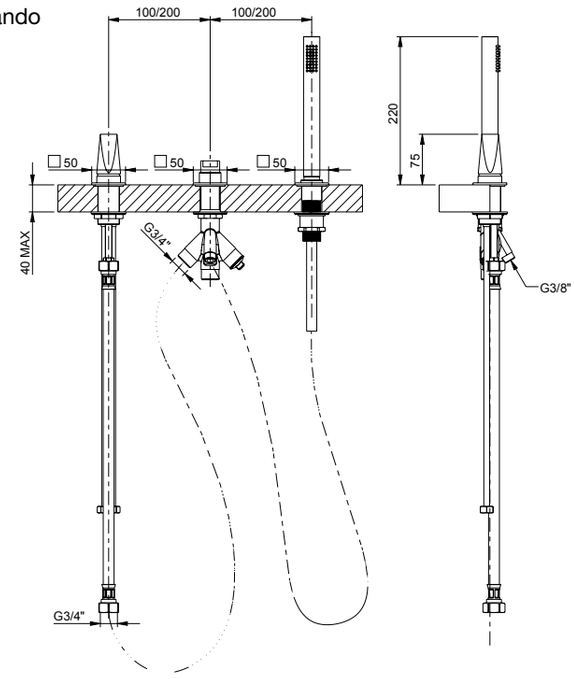

21 **Inox 316L**

R08033

R02089

R16110

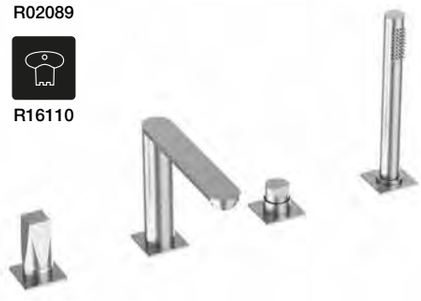

49029

- Batteria per bordo vasca monocomando con bocca, deviatore e doccia estraibile
- *Deck mounted bath mixer with diverter, pull-out shower and spout*
- Mitigeur de bain sur gorge avec goulot, inverseur et douchette
- *Monomando baño de repisa con caño, inversor y teleducha*
- Wannenrandmontage-Mischer mit Auslauf, Umsteller und Handbrause

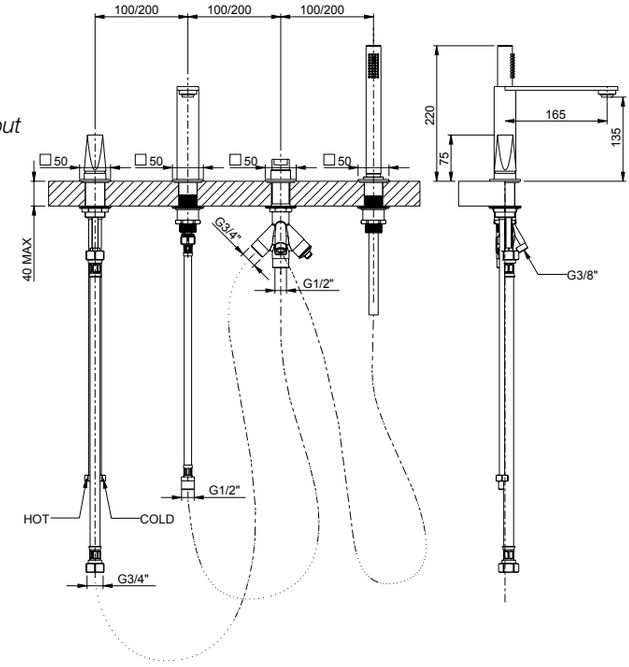

21 **Inox 316L**

ALINE

R08005
R02062
R16110
<6 Lt/min



49548

- Parte esterna visibile batteria lavabo a parete senza scarico
- *External visible components built-in washbasin mixer without pop-up waste*
- Kit de finition mitigeur de lavabo à encastrer sans vidage
- *Sòlo parte exterior monomando lavabo empotrado sin descargo*
- Endmontage Set Up-Waschtischmischer ohne Abfluss

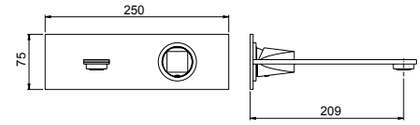

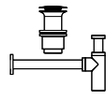

Da corredarsi con piletta push e sifone che si trovano a fine serie
To match with push drain and siphon to find at the end of the series
À combiner avec vidage automatique et siphon qui se trouvent à la fin de la série
A combinarse con vaciador automático y sifón a la fine de la serie
Mit automatischen Ablaufgarnitur und Siphon zusammenstellen am Ende der Serien

System Box



easy installation
Livella inclusa
Bubble level included

98038

- Corpo per monocomando incasso lavabo universale, cartuccia Ø35
- *Universal built-in box basin mixer, Ø35 cartridge*
- Corps à encastrer universel mitigeur de lavabo, cartouche Ø 35
- *Cuerpo empotrado universal para mezclador lavabo, cartucha Ø 35*
- UP-Universal Körper für Waschtischmischer, Ø 35 Kartusche

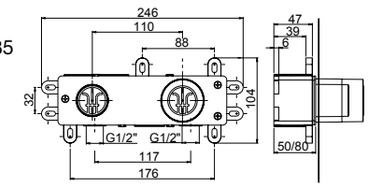

21 **Inox 316L**
SYSTEM BOX

R08033
R02062
R16110
<6 Lt/min



49050

- Monocomando per lavabo senza scarico
- *Single-lever washbasin mixer without pop-up waste*
- Mitigeur de lavabo sans vidage
- *Monomando lavabo sin descargo*
- Waschtischmischer ohne Abfluss

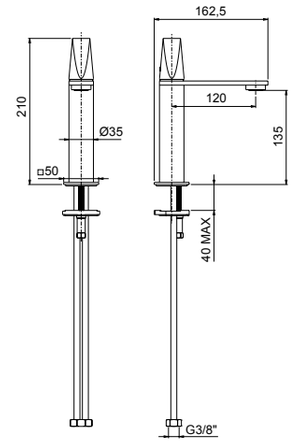

DESIGN AWARD 2023

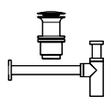

Da corredarsi con piletta push e sifone che si trovano a fine serie
To match with push drain and siphon to find at the end of the series
À combiner avec vidage automatique et siphon qui se trouvent à la fin de la série
A combinarse con vaciador automático y sifón a la fine de la serie
Mit automatischen Ablaufgarnitur und Siphon zusammenstellen am Ende der Serien

21 **Inox 316L**

R08033
R02062
R16110
<6 Lt/min



49040

- Monocomando lavabo modello medio senza scarico
- *Medium version single-lever washbasin mixer without waste*
- Mitigeur de lavabo medium sans vidage
- *Monomando lavabo medio sin descargo*
- Mittelständiger Waschtischmischer ohne Abfluss

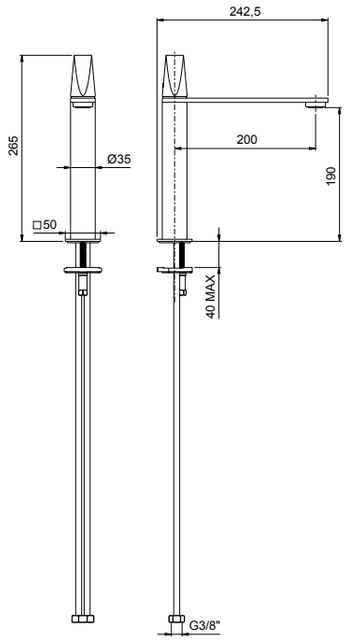

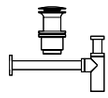

Da corredarsi con piletta push e sifone che si trovano a fine serie
To match with push drain and siphon to find at the end of the series
À combiner avec vidage automatique et siphon qui se trouvent à la fin de la série
A combinarse con vaciador automático y sifón a la fine de la serie
Mit automatischen Ablaufgarnitur und Siphon zusammenstellen am Ende der Serien

21 **Inox 316L**

R08033
R02062
R16110
<6 Lt/min



49065

- Monocomando lavabo modello alto senza scarico
- *High version single-lever washbasin mixer without waste*
- Mitigeur de lavabo haut sans vidage
- *Monomando lavabo alto sin descargo*
- Hoher Waschtischmischer ohne Abfluss

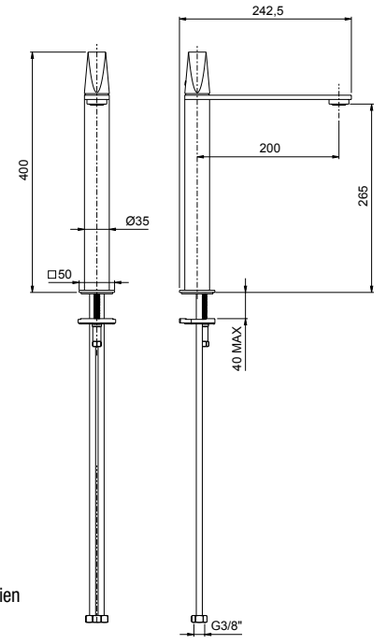

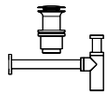

Da corredarsi con piletta push e sifone che si trovano a fine serie
To match with push drain and siphon to find at the end of the series
À combiner avec vidage automatique et siphon qui se trouvent à la fin de la série
A combinarse con vaciador automático y sifón a la fine de la serie
Mit automatischen Ablaufgarnitur und Siphon zusammenstellen am Ende der Serien

21 **Inox 316L**

ALINE

R08005

R02062

R16110

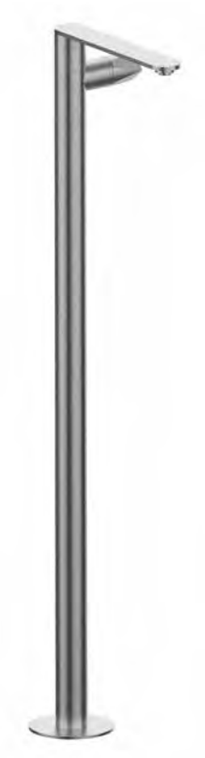



49595

- Parte esterna visibile monocomando lavabo senza scarico a pavimento
- *External visible components free standing basin mixer*
- Kit de finition mitigeur lavabo au sol
- *Sòlo parte exterior monomando lavabo de suelo*
- Endmontage Set Standarmatur für Freistehende Waschtisch

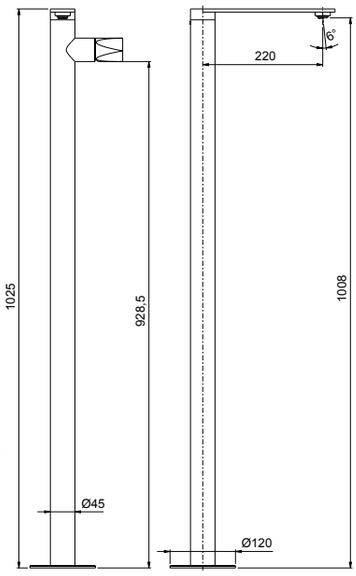



Da corredarsi con piletta push e sifone che si trovano a fine serie
To match with push drain and siphon to find at the end of the series
À combiner avec vidage automatique et siphon qui se trouvent à la fin de la série
A combinarse con vaciador automático y sifón a la fine de la serie
Mit automatischen Ablaufgarnitur und Siphon zusammenstellen am Ende der Serien

System Box

99095

- Corpo per incasso vasca/lavabo universale a pavimento
- *Universal built-in box free standing bath/basin mixer*
- Corps à encastrer universel bain/lavabo sur pied
- *Cuerpo empotrado universal para mezclador baño/lavabo de suelo*
- UP-Universal Körper für freistehende Armaturen

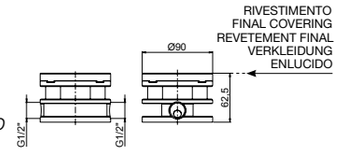

R08033

R02062

R16110



49058

- Lavabo con comando remoto
- *2 hole single lever washbasin mixer*
- Mitigeur monocommande de lavabo 2 trous
- *Mezclador monomando de lavabo a 2 vias*
- 2-Loch Einhebel Waschtischmischer

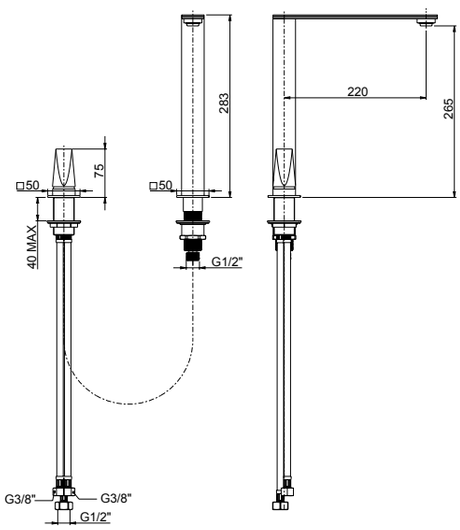

49032

- Solo comando remoto
- *Operating control only*
- Commande de fonctionnement
- *Mando a distancia*
- Betätigung Hebel

49889

- Solo bocca di erogazione
- *Spout only*
- Bec
- *Caño*
- Auslauf

R08033

R02044

<6 Lt/min



49103

- Monocomando per bidet con scarico 1”1/4
- *Single-lever bidet mixer with 1”1/4 pop-up waste*
- Mitigeur de bidet avec vidage 1”1/4
- *Monomando bidé con descargo 1”1/4*
- Bidetmischer mit 1”1/4 Abfluss

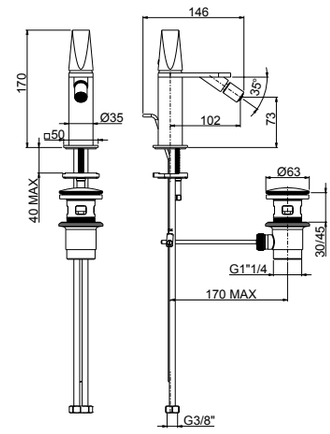

49080

- Monocomando per bidet senza scarico
- *Single-lever bidet mixer without pop-up waste*
- Mitigeur de bidet sans vidage
- *Monomando bidé sin descargo*
- Bidetmischer ohne Abfluss

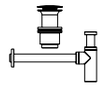

49080 da corredarsi con piletta push e sifone che si trovano a fine serie
To match with push drain and siphon to find at the end of the series
À combiner avec vidage automatique et siphon qui se trouvent à la fin de la série
A combinarse con vaciador automático y sifón a la fine de la serie
Mit automatischen Ablaufgarnitur und Siphon zusammenstellen am Ende der Serien

R28004

R02033

R16043



49068

- Batteria lavabo con bocca alta fissa senza scarico
- *3-hole washbasin mixer with fixed spout without pop-up waste*
- Mélangeur lavabo 3 trous avec bec fixe haut sans vidage
- *Batería lavabo con caño alto fijo sin descargo*
- 3-Loch Waschtischbatterie mit hohem und festem Auslauf ohne Abfluss

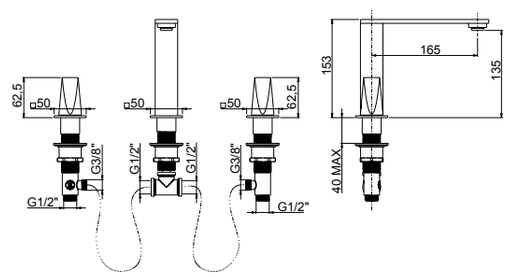

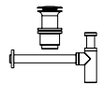

Da corredarsi con piletta push e sifone che si trovano a fine serie
To match with push drain and siphon to find at the end of the series
À combiner avec vidage automatique et siphon qui se trouvent à la fin de la série
A combinarse con vaciador automático y sifón a la fine de la serie
Mit automatischen Ablaufgarnitur und Siphon zusammenstellen am Ende der Serien

ALINE

R28004

R02044



49104

- Batteria bidet con bocca alta fissa senza scarico
- *3-hole bidet mixer with fixed spout without pop-up waste*
- Mélangeur bidet 3 trous avec bec fixe haut sans vidage
- *Batería bidet con caño alto fijo sin descargo*
- 3-Loch Bidet Batterie mit hohem und festem Auslauf ohne Abfluss

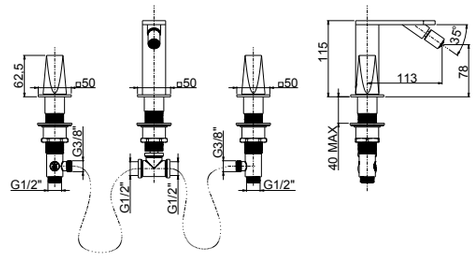



Da corredarsi con piletta push e sifone che si trovano a fine serie
To match with push drain and siphon to find at the end of the series
À combiner avec vidage automatique et siphon qui se trouvent à la fin de la série
A combinarse con vaciador automático y sifón a la fine de la serie
Mit automatischen Ablaufgarnitur und Siphon zusammenstellen am Ende der Serien

21 **Inox 316L**

R08005



49427

- Parte esterna visibile monocomando incasso **1 via**
- *External part built-in **1 way** single lever mixer*
- Kit de finition monocommande encastrée **1 voie**
- *Solo parte exterior monomando empotrado **1 vía***
- Endmontage Set UP-Einhebel **1 Weg** Mischer

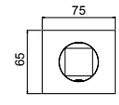

System Box



98916

- Corpo per monocomando incasso doccia universale, cartuccia Ø35, **1 via**
- *Built-in single lever universal shower mixer, Ø35 cartridge, **1 way***
- Corps encastré pour monocommande douche universel, cartouche Ø 35, **1 voie**
- *Cuerpo empotrado universal monomando ducha, cartucho Ø35, **1 vía***
- UP-Universal Einhebel Duschen Mischer, Kartusche Ø35, **1 Weg**

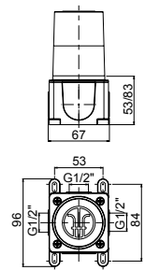

21 **Inox 316L**

SYSTEM BOX

R08005



49521

- Parte esterna visibile monocomando incasso **1 via**
- *External visible components **1-way** built-in mixer*
- Kit de finition mitigeur encastré **1 voie**
- *Solo parte exterior monomando **1 via** empotrado*
- Endmontage Set UP-Mischer **1-Weg**

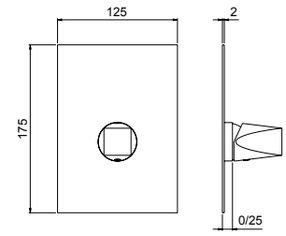

System Box



98011

- Corpo per monocomando incasso doccia universale, cartuccia Ø35, **1/2 vie**, con deviazione a dischi ceramici
- *Universal built-in box shower mixer, Ø35 cartridge, **1/2 way** ceramic discs diverter*
- Corps à encaster universel pour mitigeur de douche, cartouche Ø35 inverseur disques céramiques **1-2 voies**
- *Cuerpo empotrado universal para mezclador ducha, cartucha Ø35, inversor discos ceramicos **1-2 vias***
- UP-Universal Körper fü Duschenmischer, Ø35 Kartusche, **1-2 Wege** Umsteller mit Keramik Scheiben

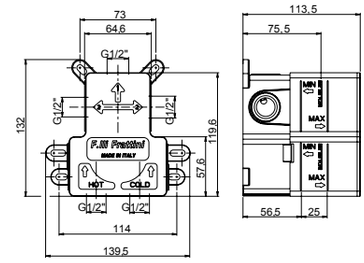

easy installation
Livella inclusa
Bubble level included

2 VIE
R08035

R08005



49541

- Parte esterna visibile monocomando incasso con deviatore a dischi ceramici **2 vie**
- *External visible components **2-way** built-in mixer with ceramic discs diverter*
- Kit de finition mitigeur encastré **2 voies** avec inverseur avec disques céramiques
- *Solo parte exterior monomando **2 vias** empotrado con inversor con discos ceramicos*
- Endmontage Set UP-Mischer **2-Wege** mit Umsteller mit Keramik Scheiben

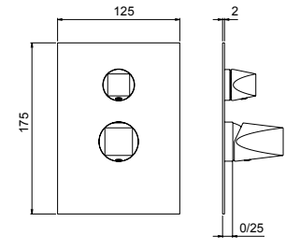

System Box



98011

- Corpo per monocomando incasso doccia universale, cartuccia Ø35, **1/2 vie**, con deviazione a dischi ceramici
- *Universal built-in box shower mixer, Ø35 cartridge, **1/2 way** ceramic discs diverter*
- Corps à encaster universel pour mitigeur de douche, cartouche Ø35 inverseur disques céramiques **1-2 voies**
- *Cuerpo empotrado universal para mezclador ducha, cartucha Ø35, inversor discos ceramicos **1-2 vias***
- UP-Universal Körper fü Duschenmischer, Ø35 Kartusche, **1-2 Wege** Umsteller mit Keramik Scheiben

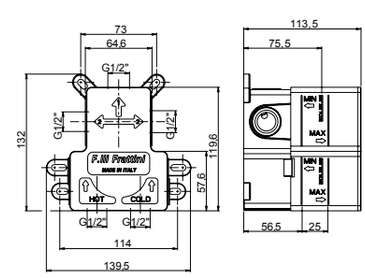

easy installation
Livella inclusa
Bubble level included

ALINE

R08005

2 VIE
R11038

3 VIE
R11039





easy installation
Livella inclusa
Bubble level included

49529V2 - 49529V3

- Parte esterna visibile monocomando incasso con deviatore a dischi ceramici **2/3 vie** con doccia fissa a riposo
- *External visible components **2/3-way** built-in mixer with ceramic discs diverter with handshower*
- Kit de finition mitigeur encastré **2/3 voies** avec inverseur avec disques céramiques et douchette
- *Solo parte exterior monomando **2/3 vias** empotrado con inversor con discos ceramicos y teleducha*
- Endmontage Set UP-Mischer **2-/3 Wege** mit Umsteller mit Keramik Scheiben und Handbrause

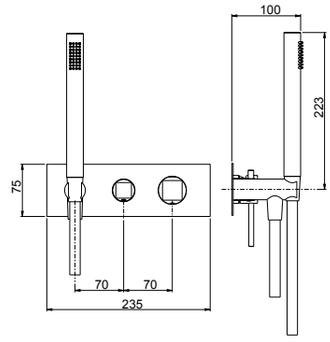

System Box

98028

- Corpo per monocomando incasso doccia/vasca universale, cartuccia Ø35, **2/3 vie**, con deviazione a dischi ceramici
- *Universal built-in box bath/shower mixer, Ø35 cartridge, **2/3 way** ceramic discs diverter*
- Corps à encastrer universel mitigeur bain/douche, cartouche Ø35, inversion disques céramiques **2/3 voies**
- *Cuerpo empotrado universal para mezclador ducha/baño, cartucha Ø35, inversor discos ceramicos **2/3 vias***
- UP-Universal Körper Wannen/Duschen Mischer, Ø35 Kartusche, **2/3 Wege** Umsteller mit Keramik Scheiben

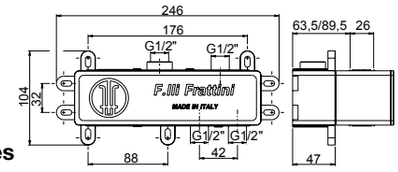

21 **Inox 316L** (**Flessibile bianco** - White flexible hose - Tuyau flexible blanc - Flexible blanco - Weißer Schlauch)
SYSTEM BOX

2 VIE
49523V2

3 VIE
49523V3

2 VIE
R11038

3 VIE
R11039

R08005





easy installation
Livella inclusa
Bubble level included

49523V2 - 49523V3

- Parte esterna visibile monocomando incasso con deviatore a dischi ceramici **2-3 vie**
- *External visible components **2-3 way** built-in mixer with ceramic discs diverter*
- Kit de finition mitigeur encastré **2-3 voies** avec inverseur avec disques céramiques
- *Solo parte exterior monomando **2-3 vias** empotrado con inversor con discos ceramicos*
- Endmontage Set UP-Mischer **2-3 Wege** mit Umsteller mit Keramik Scheiben

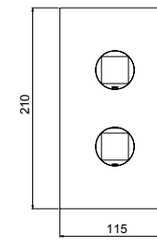

System Box

98013

- Corpo per monocomando incasso doccia universale, cartuccia Ø35, **2/3 vie**, con deviazione a dischi ceramici
- *Universal built-in box shower mixer, Ø35 cartridge, **2/3 way** ceramic discs diverter*
- Corps à encaster universel pour mitigeur de douche, cartouche Ø35 inverseur disques céramiques **2-3 voies**
- *Cuerpo empotrado universal para mezclador ducha, cartucha Ø35, inversor discos ceramicos **2-3 vias***
- UP-Universal Körper fü Duschenmischer, Ø35 Kartusche, **2-3 Wege** Umsteller mit Keramik Scheiben

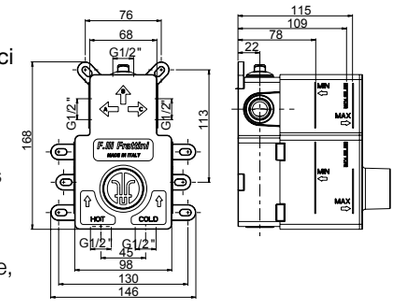

21 **Inox 316L**
SYSTEM BOX



89400

- Supporto con presa acqua da incasso con flessibile in silicone e doccetta **in acciaio inox**
- *Inlet water connection with bracket, silicon flexible hose and **stainless steel** handshower*
- Coude murale avec support, flexible en silicone et douchette **en acier inoxydable**
- *Toma de agua con soporte, flexible de silicone y teleducha **en acero inoxydable***
- Wandanschlussbogen mit Brausehalter, Silikon Schlauch und Handbrause **aus Edelstahl**

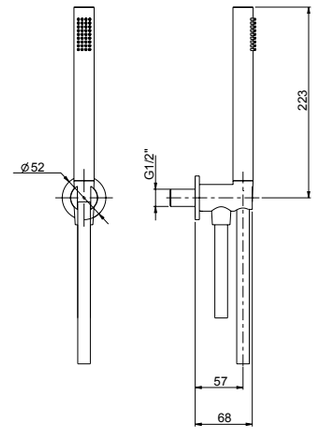

21 **Inox** (**Flessibile bianco** - White flexible hose - Tuyau flexible blanc - Flexible blanco - Weißer Schlauch)



89400W

- Supporto con presa acqua da incasso **in acciaio inox**, flessibile e doccetta a mano
- ***Stainless steel** inlet water connection, flexible hose and hand shower*
- Coude murale **en acier inoxydable**, flexible et douchette
- *Toma de agua **en acero inoxidable**, flexible y teleducha*
- Wandanschlussbogen aus **Edelstahl**, Schlauch und Handbrause

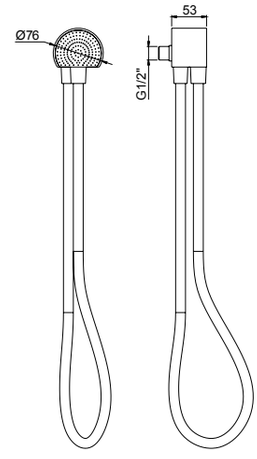

21 **Inox** (**Flessibile bianco** - White flexible hose - Tuyau flexible blanc - Flexible blanco - Weißer Schlauch)



89686

- Piletta push universale regolabile h.10-75mm
- *Universal push drain with adjustable height 10-75mm*
- Vidage automatique avec hauteur réglable 10-75mm
- *Vaciador automatico con altura ajustable 10-75mm*
- Automatische Ablaufgarnitur mit verstellbarer Höhe 10-75mm

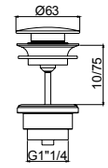

21 **Inox**

ALINE



89672

- Sifone minimalista 1”1/4
- *1”1/4 minimalist siphon*
- Vidage minimaliste 1”1/4
- *Descargo minimalista 1”1/4*
- 1”1/4 Sifon Minimalist

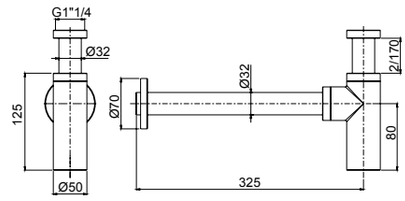

21 **Inox 316L**



69539

- Coppia di rubinetti arresto per sottolavabo **in acciaio inox**
- ***Stainless steel*** *under basin stop cock (2 pcs pack)*
- Robinet d’arrêt sous lavabo **en acier inoxydable** (paquet 2 pièces)
- *Grifo de cierre debajo lavabo **de acero inoxidable** (paquete 2 unidad)*
- Unter-tisch Absperrhahn **aus Edelstahl** (Packung 2 Stck.)

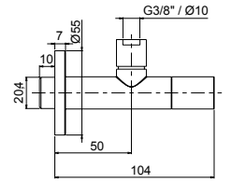

21 **Inox 316L**



69330

- Lavabo da appoggio Ø 400 mm completo di piletta push universale
- *Ø 400 mm Countertop basin with universal push drain*
- Vasque à poser Ø 400 mm avec vidage automatique
- *Lavabo sobre encimera Ø 400 mm con vaciador universal automatico*
- Aufsatz-Waschtisch Ø 400 mit automatische Ablaufganitur

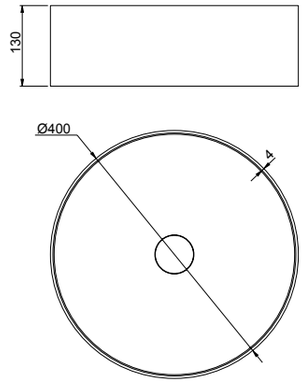

21 **Inox 316L**

22 **PVD rame spazzolato** - Copper brushed PVD - PVD cuivre brossé - PVD cobre cepillado - PVD Kupfer gebürstet

23 **PVD nero spazzolato** - Black brushed PVD - PVD noir brossé - PVD negro cepillado - PVD Schwarz gebürstet

89330



- Lavabo da appoggio 400x400 mm completo di piletta push universale
- *400x400 mm Countertop basin with universal push drain*
- Vasque à poser 400x400 mm avec vidage automatique
- *Lavabo sobre encimera 400x400 mm con vaciador universal automatico*
- Aufsatz-Waschtisch 400 x400 mit automatische Ablaufganitur

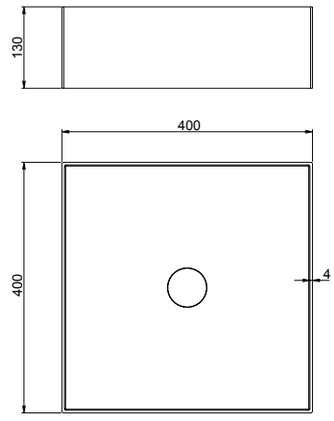

21 **Inox 316L**
22 **PVD rame spazzolato** - Copper brushed PVD - PVD cuivre brossé - PVD cobre cepillado - PVD Kupfer gebürstet
23 **PVD nero spazzolato** - Black brushed PVD - PVD noir brossé - PVD negro cepillado - PVD Schwarz gebürstet

49330



- Lavabo da appoggio 400x600 mm completo di piletta push universale
- *400x600 mm Countertop basin with universal push drain*
- Vasque à poser 400x600 mm avec vidage automatique
- *Lavabo sobre encimera 400x600 mm con vaciador universal automatico*
- Aufsatz-Waschtisch 400 x600 mit automatische Ablaufganitur

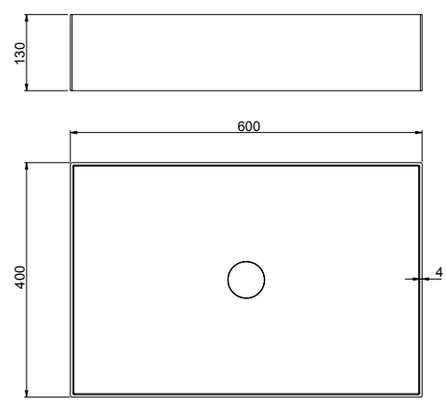

21 **Inox 316L**
22 **PVD rame spazzolato** - Copper brushed PVD - PVD cuivre brossé - PVD cobre cepillado - PVD Kupfer gebürstet
23 **PVD nero spazzolato** - Black brushed PVD - PVD noir brossé - PVD negro cepillado - PVD Schwarz gebürstet

90982



- Placca cassetta WC compatibile Geberit
- *Plate for toilet cistern Geberit compatible*
- Plaque pour citerne de toilette compatible Geberit
- *Placa para cisterna de WE compatible con Geberit*
- Platte für Spülkasten Geberit kompatibel

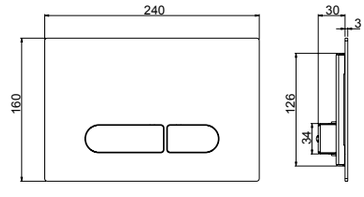

- **Compatibilità con cassetta di scarico Geberit Sigma 8**
- ***Compatible with Geberit Sigma 8 toilet cistern***
- **Compatible avec citerne de vidage toilette Geberit Sigma 8**
- ***Compatible con cisterna de descargo Geberit Sigma 8***
- **Kompatibel mit Geberit Sigma 8 Spülkasten**

21 **Inox**

ALINE

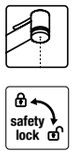



69400

- **Idroscopino** con flessibile e supporto attacco incasso a muro con chiusura
- ***Waterspray*** *with flexible hose and built-in bracket with on/off*
- **Hydro-douchette** avec tuyau flexible et coude support encastré avec fermeture
- ***Hydro-teleducha*** *con flexible y soporte empotrado con cierre*
- **Wasser Spray** mit Flex Schlauch und Wandschlussbogen mit Halter und Schließung

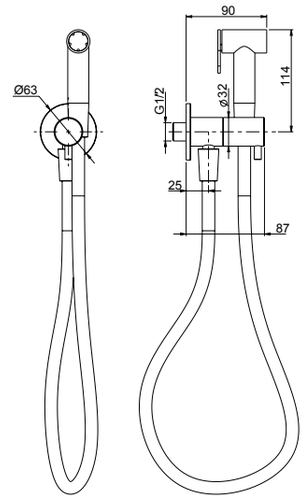

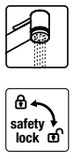



69401

- **Doccetta** con flessibile e supporto attacco incasso a muro con chiusura
- ***Handshower*** *with flexible hose and built-in bracket with on/off*
- **Douchette** avec tuyau flexible et coude support encastré avec fermeture
- ***Teleducha*** *con flexible y soporte empotrado con cierre*
- **Handbrause** mit Flex Schlauch und Wandschlussbogen mit Halter und Schließung

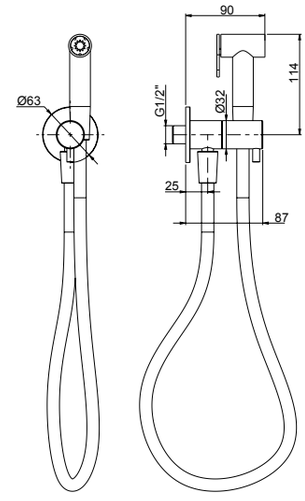

21 **Inox 316L** (**Flessibile bianco** - White flexible hose - Tuyau flexible blanc - Flexible blanco - Weißer Schlauch)

R08043



69500

- Parte estetica miscelatore monocomando **idroscopino**
- *External part single lever* ***water spray handshower*** *mixer*
- Kit de finition mitigeur monocommande **hydro-douchette**
- *Solo parte exterior mezclador monomando* ***hydro-teleducha***
- Endmontage Set **Wasser Spray** Handbrause Einhebel Mischer

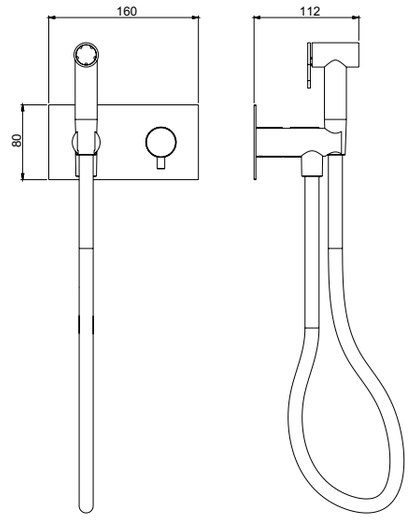

R08043



69501

- Parte estetica miscelatore monocomando **doccetta**
- *External part single lever* ***handshower*** *mixer*
- Kit de finition mitigeur monocommande **douchette**
- *Solo parte exterior mezclador monomando* ***teleducha***
- Endmontage Set Einhebel **Handbrause** Mischer

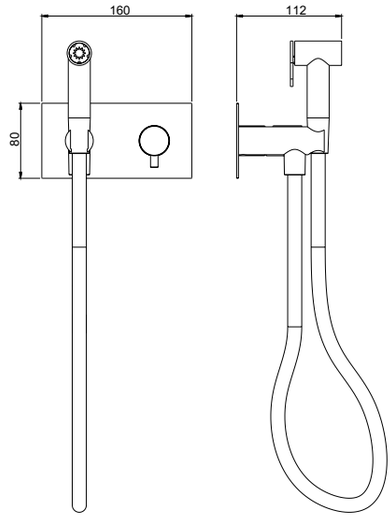

System Box



98500

- Corpo per monocomando incasso kit shut-off universale, cartuccia Ø25
- *Shut off universal built-in box with single lever mixer, cartridge Ø25*
- Corps universel à encastrer pour douchette shut off avec monocommande, cartouche Ø25
- *Cuerpo universal empotrado para tele ducha shut off con monomando, cartucho Ø25*
- UP-Box für Shut off Set mit Einhebelmischer, Kartusche Ø25

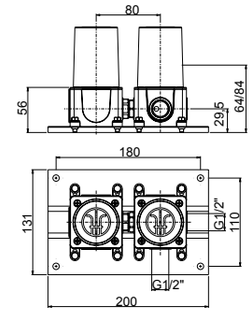

21 **Inox 316L** (**Flessibile bianco** - White flexible hose - Tuyau flexible blanc - Flexible blanco - Weißer Schlauch)

SYSTEM BOX

Frattini
RUBINETTI DAL 1958

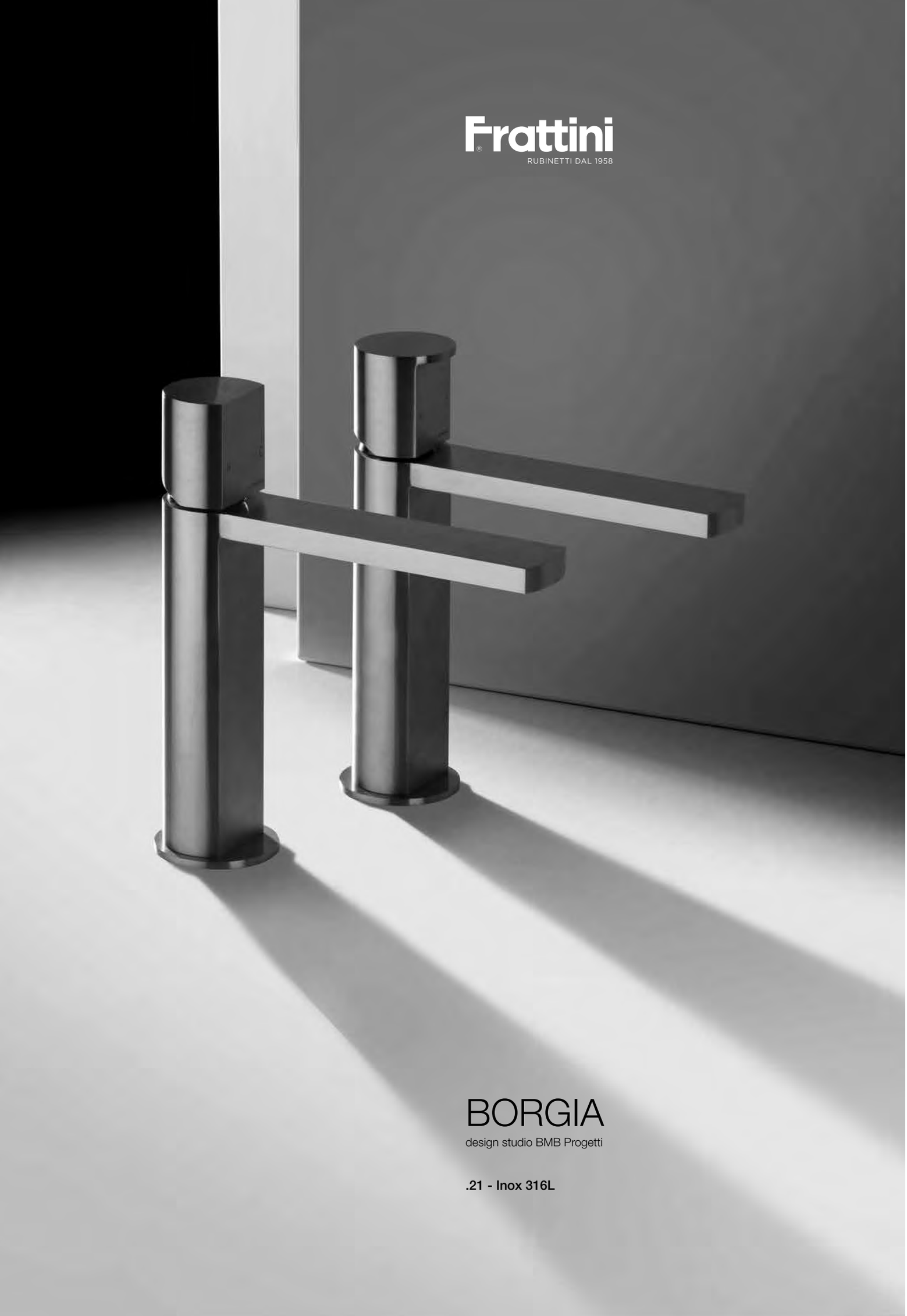

BORGIA

design studio BMB Progetti

.21 - Inox 316L

R08005

R11038

R11039

R02089

R16110





corredabile con l'art. 89400 (pag.102)
to match with art.89400 (page 102)
à combiner avec art.89400 (page 102)
combinarse con art.89400 (pag.102)
mit art.89400 zusammenstellen (Seite 102)



easy installation

Livella inclusa
Bubble level included

89528V2 - 89528V3

- Parte esterna visibile monocomando vasca incasso con deviatore a dischi ceramici a **2/3 vie** con bocca di erogazione
- *External set for built-in bath mixer with **2/3-way** ceramic discs diverter and spout*
- Kit de finition pour mitigeur de baignoire avec inverseur ***2/3 voies*** à disques céramiques et bec
- *Solo parte exterior monomando empotrado baño con inversor **2/3 vias** discos ceramicos y caño*
- Endmontage Set für UP-Wannenmischer mit **2/3-Wege** Keramik Disk Umsteller und Auslauf

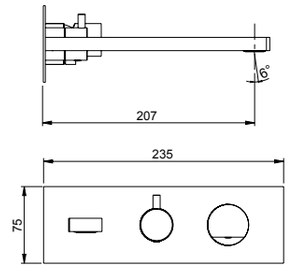

System Box

98028

- Corpo per monocomando incasso doccia/vasca universale, cartuccia Ø35, **2/3 vie**, con deviazione a dischi ceramici
- *Universal built-in box bath/shower mixer, Ø35 cartridge, **2/3 way** ceramic discs diverter*
- Corps à encastrer universel mitigeur bain/douche, cartouche Ø35, inversion disques céramiques **2/3 voies**
- *Cuerpo empotrado universal para mezclador ducha/baño, cartucha Ø35, inversor discos ceramicos **2/3 vias***
- UP-Universal Körper Wannen/Duschen Mischer, Ø35 Kartusche, **2/3 Wege** Umsteller mit Keramik Scheiben

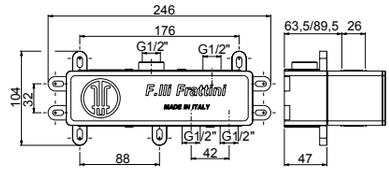

21 **Inox 316L**
SYSTEM BOX

R08005

R02089

R16110



89596

- Parte esterna visibile monocomando vasca a pavimento con doccia
- *External visible components free standing bath mixer*
- Kit de finition mitigeur de bain au sol avec douchette
- *Sòlo parte exterior monomando baño de suelo con teleducha*
- Endmontage Set Standarmatur für Freistehende Badewanne

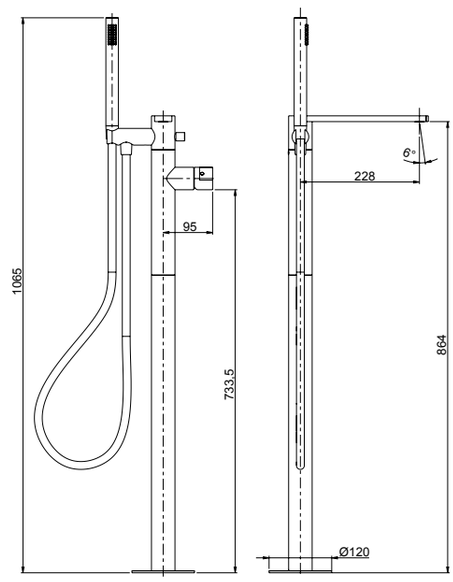

System Box

99095

- Corpo per incasso vasca/lavabo universale a pavimento
- *Universal built-in box free standing bath/basin mixer*
- Corps à encastrer universel bain/lavabo sur pied
- *Cuerpo empotrado universal para mezclador baño/lavabo de suelo*
- UP-Universal Körper für freistehende Armaturen

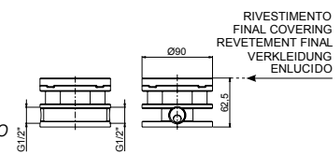

21 **Inox 316L** (**Flessibile bianco** - White flexible hose - Tuyau flexible blanc - Flexible blanco - Weißer Schlauch)
SYSTEM BOX

R08043



89028A *

- Batteria per bordo vasca monocomando senza bocca con deviatore e doccia estraibile
- *Deck mounted bath mixer with diverter and pull-out shower*
- Mitigeur de bain sur gorge avec inverseur et douchette
- *Monomando baño de repisa con inversor y teleducha*
- Wannenrandmontage-Mischer mit Umsteller und Handbrause

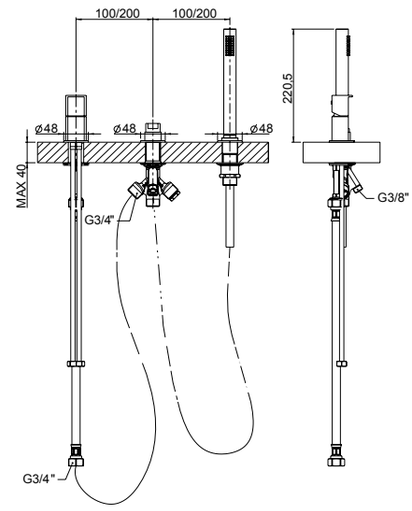

89028B

- Batteria per bordo vasca monocomando senza bocca con deviatore e doccia estraibile
- *Deck mounted bath mixer with diverter and pull-out shower*
- Mitigeur de bain sur gorge avec inverseur et douchette
- *Monomando baño de repisa con inversor y teleducha*
- Wannenrandmontage-Mischer mit Umsteller und Handbrause

R08043

R02089

R16110



89029A *

- Batteria per bordo vasca monocomando con bocca, deviatore e doccia estraibile
- *Deck mounted bath mixer with diverter, pull-out shower and spout*
- Mitigeur de bain sur gorge avec goulot, inverseur et douchette
- *Monomando baño de repisa con caño, inversor y teleducha*
- Wannenrandmontage-Mischer mit Auslauf, Umsteller und Handbrause

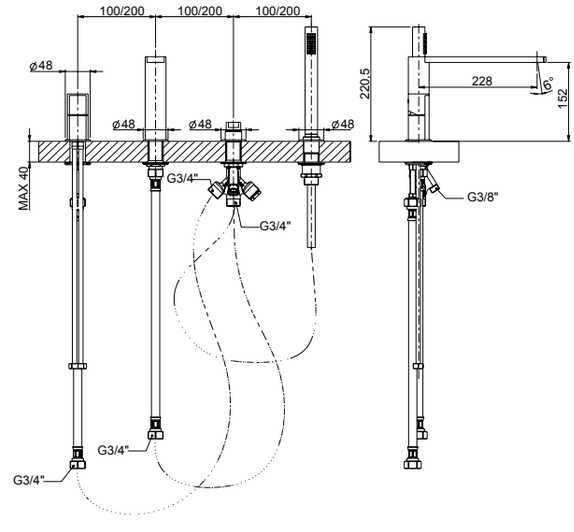

89029B

- Batteria per bordo vasca monocomando con bocca, deviatore e doccia estraibile
- *Deck mounted bath mixer with diverter, pull-out shower and spout*
- Mitigeur de bain sur gorge avec goulot, inverseur et douchette
- *Monomando baño de repisa con caño, inversor y teleducha*
- Wannenrandmontage-Mischer mit Auslauf, Umsteller und Handbrause

BORGIA

R08005

R02062

R16110

<6 Lt/min



89548

- Parte esterna visibile batteria lavabo a parete senza scarico
- *External visible components built-in washbasin mixer without pop-up waste*
- Kit de finition mitigeur de lavabo à encastrer sans vidage
- *Sòlo parte exterior monomando lavabo empotrado sin descargo*
- Endmontage Set Up-Waschtischmischer ohne Abfluss

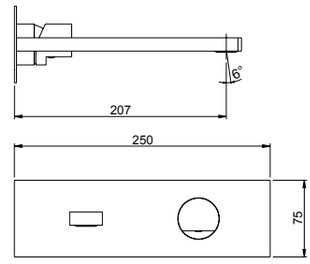

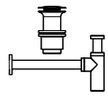

Da corredarsi con piletta push e sifone che si trovano a fine serie
To match with push drain and siphon to find at the end of the series
À combiner avec vidage automatique et siphon qui se trouvent à la fin de la série
A combinarse con vaciador automático y sifón a la fine de la serie
Mit automatischen Ablaufgarnitur und Siphon zusammenstellen am Ende der Serien

System Box



easy installation

Livella inclusa
Bubble level included

98038

- Corpo per monocomando incasso lavabo universale, cartuccia Ø35
- *Universal built-in box basin mixer, Ø35 cartridge*
- Corps à encastrer universel mitigeur de lavabo, cartouche Ø 35
- *Cuerpo empotrado universal para mezclador lavabo, cartucha Ø 35*
- UP-Universal Körper für Waschtischmischer, Ø 35 Kartusche

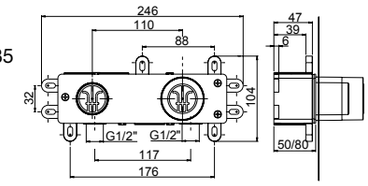

21 **Inox 316L**
SYSTEM BOX

R08005

R02062

R16110

<6 Lt/min



89547

- Parte esterna visibile batteria lavabo a parete senza scarico
- *External visible components built-in washbasin mixer without pop-up waste*
- Kit de finition mitigeur de lavabo à encastrer sans vidage
- *Sòlo parte exterior monomando lavabo empotrado sin descargo*
- Endmontage Set Up-Waschtischmischer ohne Abfluss

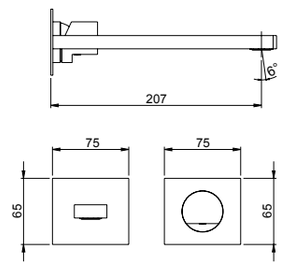

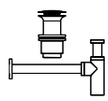

Da corredarsi con piletta push e sifone che si trovano a fine serie
To match with push drain and siphon to find at the end of the series
À combiner avec vidage automatique et siphon qui se trouvent à la fin de la série
A combinarse con vaciador automático y sifón a la fine de la serie
Mit automatischen Ablaufgarnitur und Siphon zusammenstellen am Ende der Serien

System Box



easy installation

Livella inclusa
Bubble level included

98038

- Corpo per monocomando incasso lavabo universale, cartuccia Ø35
- *Universal built-in box basin mixer, Ø35 cartridge*
- Corps à encastrer universel mitigeur de lavabo, cartouche Ø 35
- *Cuerpo empotrado universal para mezclador lavabo, cartucha Ø 35*
- UP-Universal Körper für Waschtischmischer, Ø 35 Kartusche

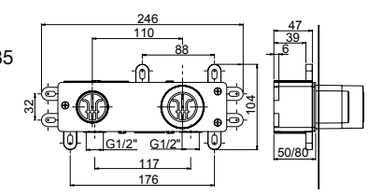

21 **Inox 316L**
SYSTEM BOX

R08013
R02062
R16110
<6 Lt/min
easy fix



89050A *

- Monocomando per lavabo senza scarico
- *Single-lever washbasin mixer without pop-up waste*
- Mitigeur de lavabo sans vidage
- *Monomando lavabo sin descargo*
- Waschtischmischer ohne Abfluss

89050B

- Monocomando per lavabo senza scarico
- *Single-lever washbasin mixer without pop-up waste*
- Mitigeur de lavabo sans vidage
- *Monomando lavabo sin descargo*
- Waschtischmischer ohne Abfluss

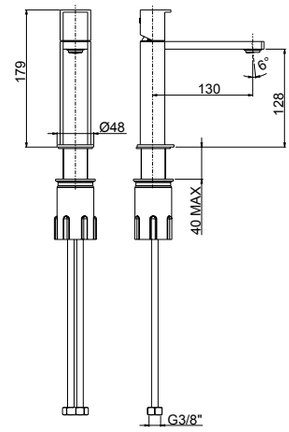

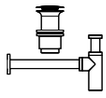

Da corredarsi con piletta push e sifone che si trovano a fine serie
To match with push drain and siphon to find at the end of the series
À combiner avec vidage automatique et siphon qui se trouvent à la fin de la série
A combinarse con vaciador automático y sifón a la fine de la serie
Mit automatischen Ablaufgarnitur und Siphon zusammenstellen am Ende der Serien

R08013
R02062
R16110
<6 Lt/min
easy fix



89040A *

- Monocomando lavabo modello medio senza scarico
- *Medium version single-lever washbasin mixer without waste*
- Mitigeur de lavabo medium sans vidage
- *Monomando lavabo medio sin descargo*
- Mittelständiger Waschtischmischer ohne Abfluss

89040B

- Monocomando lavabo modello medio senza scarico
- *Medium version single-lever washbasin mixer without waste*
- Mitigeur de lavabo medium sans vidage
- *Monomando lavabo medio sin descargo*
- Mittelständiger Waschtischmischer ohne Abfluss

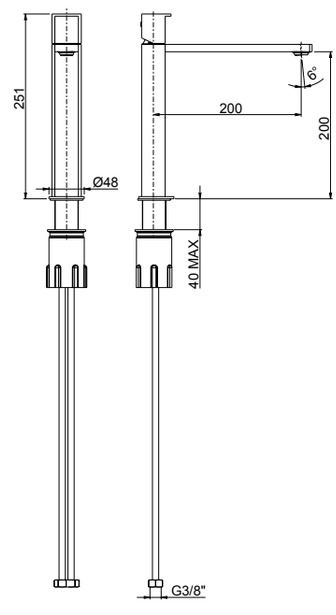

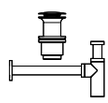

Da corredarsi con piletta push e sifone che si trovano a fine serie
To match with push drain and siphon to find at the end of the series
À combiner avec vidage automatique et siphon qui se trouvent à la fin de la série
A combinarse con vaciador automático y sifón a la fine de la serie
Mit automatischen Ablaufgarnitur und Siphon zusammenstellen am Ende der Serien

BORGIA

R08013

R02062

R16110

<6 Lt/min

easy fix



89065A *

- Monocomando lavabo modello alto senza scarico
- *High version single-lever washbasin mixer without waste*
- Mitigeur de lavabo haut sans vidage
- *Monomando lavabo alto sin descargo*
- Hoher Waschtischmischer ohne Abfluss

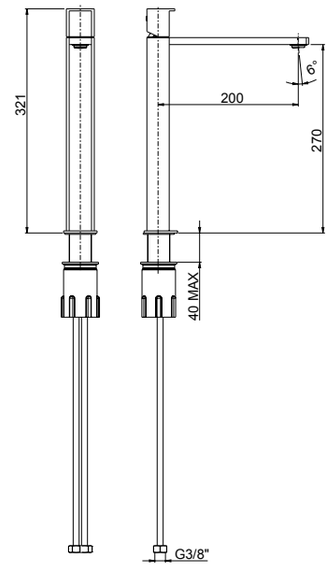

89065B

- Monocomando lavabo modello alto senza scarico
- *High version single-lever washbasin mixer without waste*
- Mitigeur de lavabo haut sans vidage
- *Monomando lavabo alto sin descargo*
- Hoher Waschtischmischer ohne Abfluss

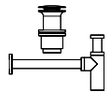

Da corredarsi con piletta push e sifone che si trovano a fine serie
To match with push drain and siphon to find at the end of the series
À combiner avec vidage automatique et siphon qui se trouvent à la fin de la série
A combinarse con vaciador automático y sifón a la fine de la serie
Mit automatischen Ablaufgarnitur und Siphon zusammenstellen am Ende der Serien

21 **Inox 316L**

R08005

R02089

R16110

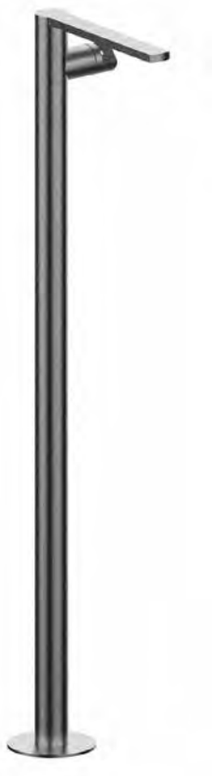

89595

- Parte esterna visibile monocomando lavabo senza scarico a pavimento
- *External visible components free standing basin mixer*
- Kit de finition mitigeur lavabo au sol
- *Sòlo parte exterior monomando lavabo de suelo*
- Endmontage Set Standarmatur für Freistehende Waschtisch

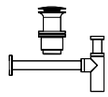

Da corredarsi con piletta push e sifone che si trovano a fine serie
To match with push drain and siphon to find at the end of the series
À combiner avec vidage automatique et siphon qui se trouvent à la fin de la série
A combinarse con vaciador automático y sifón a la fine de la serie
Mit automatischen Ablaufgarnitur und Siphon zusammenstellen
am Ende der Serien

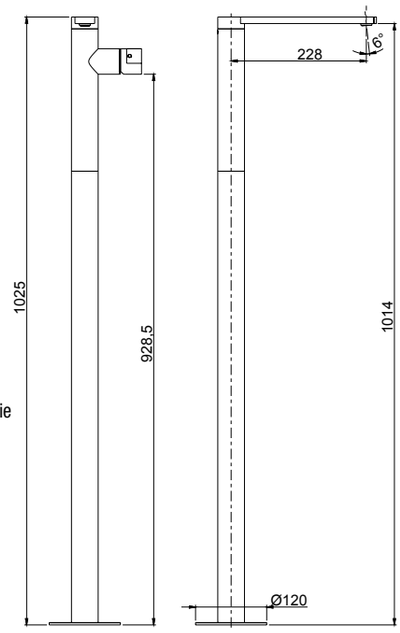

System Box

99095

- Corpo per incasso vasca/lavabo universale a pavimento
- *Universal built-in box free standing bath/basin mixer*
- Corps à encastrer universel bain/lavabo sur pied
- *Cuerpo empotrado universal para mezclador baño/lavabo de suelo*
- UP-Universal Körper für freistehende Armaturen

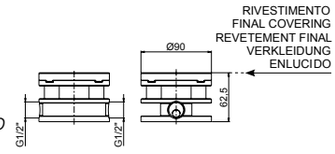

21 **Inox 316L**

SYSTEM BOX

R08043

R02089

R16110



89058A *

- Lavabo con comando remoto
- *2 hole single lever washbasin mixer*
- Mitigeur monocommande de lavabo 2 trous
- *Mezclador monomando de lavabo a 2 vias*
- 2-Loch Einhebel Waschtischmischer

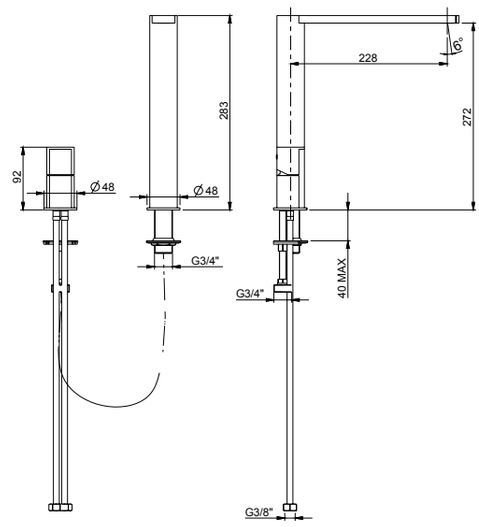

89058B

- Lavabo con comando remoto
- *2 hole single lever washbasin mixer*
- Mitigeur monocommande de lavabo 2 trous
- *Mezclador monomando de lavabo a 2 vias*
- 2-Loch Einhebel Waschtischmischer

89032A *

- Solo comando remoto
- *Operating control only*
- Commande de fonctionnement
- *Mando a distancia*
- Betätigung Hebel

89032B

- Solo comando remoto
- *Operating control only*
- Commande de fonctionnement
- *Mando a distancia*
- Betätigung Hebel

89889

- Solo bocca di erogazione
- *Spout only*
- Bec
- *Caño*
- Auslauf

BORGIA

R08043

R02089

R16110

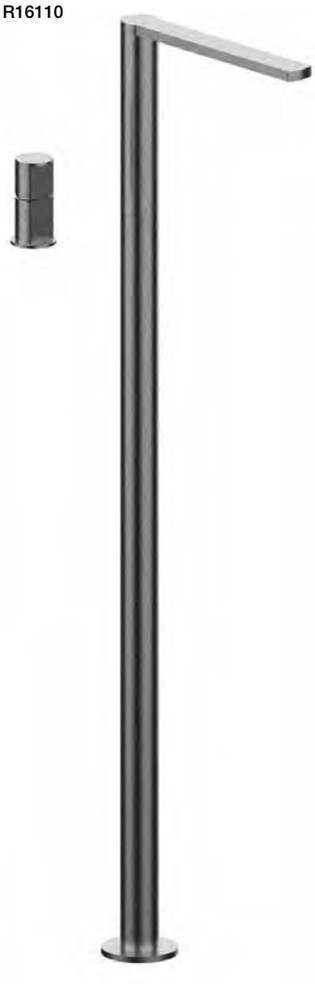

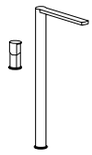

89069A *

- Lavabo da terra con comando remoto
- *2 hole single lever free standing basin mixer*
- Mitigeur monocommande 2 trous au sol
- *Mezclador monomando de lavabo de suelo 2 viàs*
- 2-Loch Freistehende Einhebel Waschtischmischer

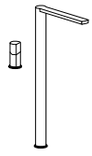

89069B

- Lavabo da terra con comando remoto
- *2 hole single lever free standing basin mixer*
- Mitigeur monocommande 2 trous au sol
- *Mezclador monomando de lavabo de suelo 2 viàs*
- 2-Loch Freistehende Einhebel Waschtischmischer



89032A *

- Solo comando remoto
- *Operating control only*
- Commande de fonctionnement
- *Mando a distancia*
- Betätigung Hebel



89032B

- Solo comando remoto
- *Operating control only*
- Commande de fonctionnement
- *Mando a distancia*
- Betätigung Hebel



89890

- Solo bocca di erogazione
- *Spout only*
- Bec
- *Caño*
- Auslauf

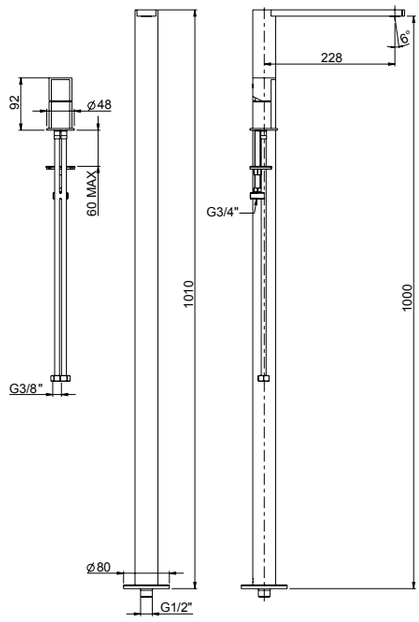

21 **Inox 316L**

R08013

R02044

<6 Lt/min

easy fix



89103A *

- Monocomando per bidet con scarico 1”1/4
- *Single-lever bidet mixer with 1”1/4 pop-up waste*
- Mitigeur de bidet avec vidage 1”1/4
- *Monomando bidé con descargo 1”1/4*
- Bidetmischer mit 1”1/4 Abfluss

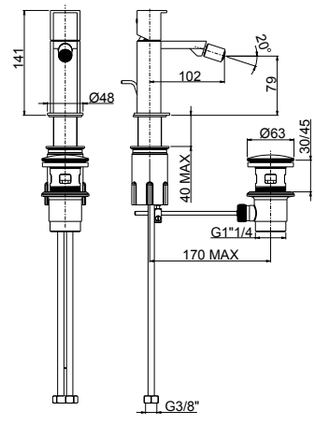

89103B

- Monocomando per bidet con scarico 1”1/4
- *Single-lever bidet mixer with 1”1/4 pop-up waste*
- Mitigeur de bidet avec vidage 1”1/4
- *Monomando bidé con descargo 1”1/4*
- Bidetmischer mit 1”1/4 Abfluss

89080A

- Monocomando per bidet senza scarico
- *Single-lever bidet mixer without pop-up waste*
- Mitigeur de bidet sans vidage
- *Monomando bidé sin descargo*
- Bidetmischer ohne Abfluss

89080B

- Monocomando per bidet senza scarico
- *Single-lever bidet mixer without pop-up waste*
- Mitigeur de bidet sans vidage
- *Monomando bidé sin descargo*
- Bidetmischer ohne Abfluss



89080 da corredarsi con piletta push e sifone che si trovano a fine serie
To match with push drain and siphon to find at the end of the series
À combiner avec vidage automatique et siphon qui se trouvent à la fin de la série
A combinarse con vaciador automático y sifón a la fine de la serie
Mit automatischen Ablaufgarnitur und Siphon zusammenstellen am Ende der Serien

21 **Inox 316L**

R08005



89427

- Parte esterna visibile monocomando incasso 1 via
- *External part built-in 1 way single lever mixer*
- Kit de finition monocommande encastrée 1 voie
- *Solo parte exterior monomando empotrado 1 vía*
- Endmontage Set UP-Einhebel 1 Weg Mischer

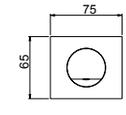

System Box



98916

- Corpo per monocomando incasso doccia universale, cartuccia Ø35, 1 via
- *Built-in single lever universal shower mixer, Ø35 cartridge, 1 way*
- Corps encastré pour monocommande douche universel, cartouche Ø 35, 1 voie
- *Cuerpo empotrado universal monomando ducha, cartucho Ø35, 1 vía*
- UP-Universal Einhebel Duschen Mischer, Kartusche Ø35, 1 Weg

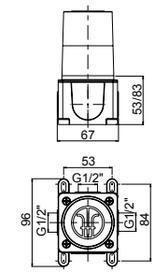

21 **Inox 316L**
SYSTEM BOX

R08005



89521

- Parte esterna visibile monocomando incasso **1 via**
- *External visible components **1-way** built-in mixer*
- Kit de finition mitigeur encastré **1 voie**
- *Solo parte exterior monomando **1 via** empotrado*
- Endmontage Set UP-Mischer **1-Weg**

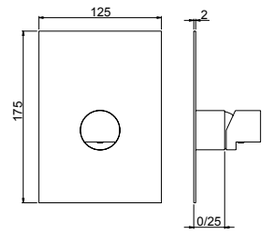

System Box



easy installation

Livella inclusa
Bubble level included

98011

- Corpo per monocomando incasso doccia universale, cartuccia Ø35, **1/2 vie**, con deviazione a dischi ceramici
- *Universal built-in box shower mixer, Ø35 cartridge, **1/2 way** ceramic discs diverter*
- Corps à encaster universel pour mitigeur de douche, cartouche Ø35 inverseur disques céramiques **1-2 voies**
- *Cuerpo empotrado universal para mezclador ducha, cartucha Ø35, inversor discos ceramicos **1-2 vias***
- UP-Universal Körper fü Duschenmischer, Ø35 Kartusche, **1-2 Wege** Umsteller mit Keramik Scheiben

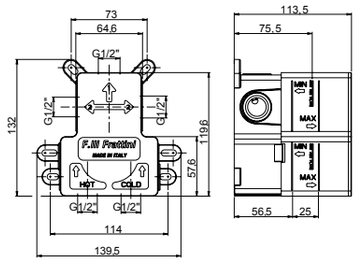

21 **Inox 316L**
SYSTEM BOX

2 VIE
R08035

R08005



89541

- Parte esterna visibile monocomando incasso con deviatore a dischi ceramici **2 vie**
- *External visible components **2-way** built-in mixer with ceramic discs diverter*
- Kit de finition mitigeur encastré **2 voies** avec inverseur avec disques céramiques
- *Solo parte exterior monomando **2 vias** empotrado con inversor con discos ceramicos*
- Endmontage Set UP-Mischer **2-Wege** mit Umsteller mit Keramik Scheiben

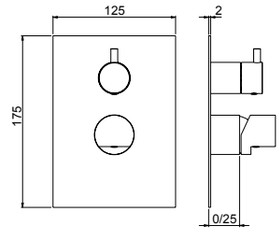

System Box



easy installation

Livella inclusa
Bubble level included

98011

- Corpo per monocomando incasso doccia universale, cartuccia Ø35, **1/2 vie**, con deviazione a dischi ceramici
- *Universal built-in box shower mixer, Ø35 cartridge, **1/2 way** ceramic discs diverter*
- Corps à encaster universel pour mitigeur de douche, cartouche Ø35 inverseur disques céramiques **1-2 voies**
- *Cuerpo empotrado universal para mezclador ducha, cartucha Ø35, inversor discos ceramicos **1-2 vias***
- UP-Universal Körper fü Duschenmischer, Ø35 Kartusche, **1-2 Wege** Umsteller mit Keramik Scheiben

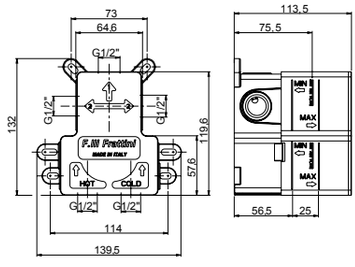

21 **Inox 316L**
SYSTEM BOX

R08005

2 VIE
R11038

3 VIE
R11039



89529V2 - 89529V3

- Parte esterna visibile monocomando incasso con deviatore a dischi ceramici **2/3 vie** con doccia fissa a riposo
- *External visible components **2/3-way** built-in mixer with ceramic discs diverter with handshower*
- Kit de finition mitigeur encastré **2/3 voies** avec inverseur avec disques céramiques et douchette
- *Solo parte exterior monomando **2/3 vias** empotrado con inversor con discos ceramicos y teleducha*
- Endmontage Set UP-Mischer **2-/3Wege** mit Umsteller mit Keramik Scheiben

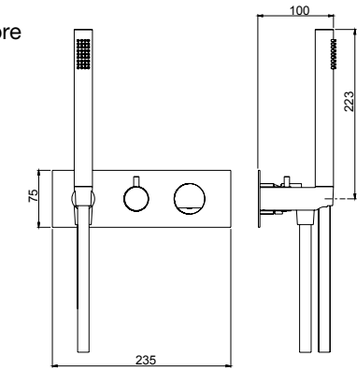

System Box

98028



- Corpo per monocomando incasso doccia/vasca universale, cartuccia Ø35, **2/3 vie**, con deviazione a dischi ceramici
- *Universal built-in box bath/shower mixer, Ø35 cartridge, **2/3 way** ceramic discs diverter*
- Corps à encastrer universel mitigeur bain/douche, cartouche Ø35, inversion disques céramiques **2/3 voies**
- *Cuerpo empotrado universal para mezclador ducha/baño, cartucha Ø35, inversor discos ceramicos **2/3 vias***
- UP-Universal Körper Wannen/Duschen Mischer, Ø35 Kartusche, **2/3 Wege** Umsteller mit Keramik Scheiben

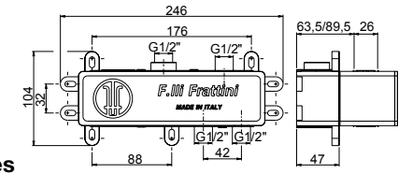

easy installation
Livella inclusa
Bubble level included

21 **Inox 316L** (**Flessibile bianco** - White flexible hose - Tuyau flexible blanc - Flexible blanco - Weißer Schlauch)
SYSTEM BOX

2 VIE
89523V2

3 VIE
89523V3

2 VIE
R11038

3 VIE
R11039

R08005



89523V2 - 89523V3

- Parte esterna visibile monocomando incasso con deviatore a dischi ceramici **2-3 vie**
- *External visible components **2-3 way** built-in mixer with ceramic discs diverter*
- Kit de finition mitigeur encastré **2-3 voies** avec inverseur avec disques céramiques
- *Solo parte exterior monomando **2-3 vias** empotrado con inversor con discos ceramicos*
- Endmontage Set UP-Mischer **2-3 Wege** mit Umsteller mit Keramik Scheiben

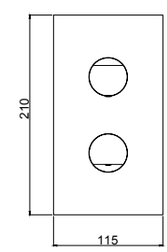

System Box

98013



- Corpo per monocomando incasso doccia universale, cartuccia Ø35, **2/3 vie**, con deviazione a dischi ceramici
- *Universal built-in box shower mixer, Ø35 cartridge, **2/3 way** ceramic discs diverter*
- Corps à encaster universel pour mitigeur de douche, cartouche Ø35 inverseur disques céramiques **2-3 voies**
- *Cuerpo empotrado universal para mezclador ducha, cartucha Ø35, inversor discos ceramicos **2-3 vias***
- UP-Universal Körper fü Duschenmischer, Ø35 Kartusche, **2-3 Wege** Umsteller mit Keramik Scheiben

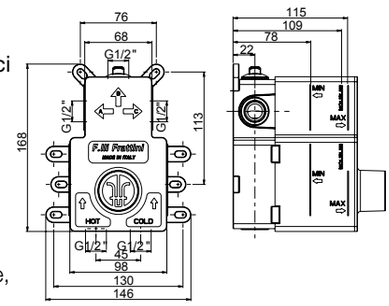

easy installation
Livella inclusa
Bubble level included

21 **Inox 316L**
SYSTEM BOX



89400W

- Supporto con presa acqua da incasso **in acciaio inox**, flessibile e doccetta a mano
- ***Stainless steel*** *inlet water connection, flexible hose and hand shower*
- Coude murale **en acier inoxydable**, flexible et douchette
- *Toma de agua **en acero inoxidable**, flexible y teleducha*
- Wandanschlussbogen aus **Edelstahl**, Schlauch und Handbrause

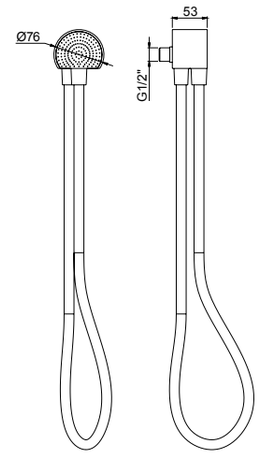

21 **Inox** (**Flessibile bianco** - White flexible hose - Tuyau flexible blanc - Flexible blanco - Weißer Schlauch)



89400

- Supporto con presa acqua da incasso con flessibile in silicone e doccetta **in acciaio inox**
- *Inlet water connection with bracket, silicon flexible hose and **stainless steel** handshower*
- Coude murale avec support, flexible en silicone et douchette **en acier inoxydable**
- *Toma de agua con soporte, flexible de silicone y teleducha **en acero inoxydable***
- Wandanschlussbogen mit Brausehalter, Silikon Schlauch und Handbrause **aus Edelstahl**

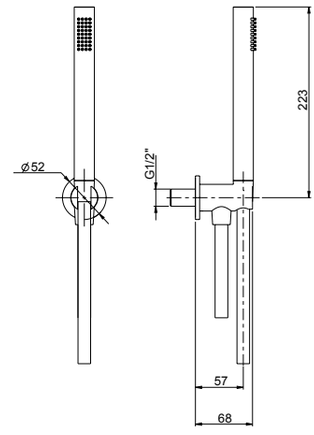

21 **Inox** (**Flessibile bianco** - White flexible hose - Tuyau flexible blanc - Flexible blanco - Weißer Schlauch)

R02089

R16110



89897

- Bocca per lavabo / vasca a parete.
- *Basin mixer / bath mixer wall spout*
- Goulot au mur pour mitigeur lavabo / baignoire
- *Caño a pared para mezclador lavabo / tiña*
- Wand-Auslauf für Waschtischmischer / Wannenmischer

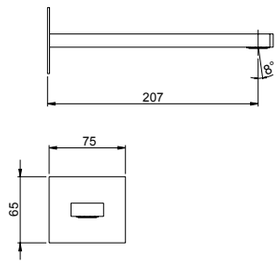

21 **Inox 316L**



89686

- Piletta push universale regolabile h.10-75mm
- *Universal push drain with adjustable height 10-75mm*
- Vidage automatique avec hauteur réglable 10-75mm
- *Vaciador automatico con altura ajustable 10-75mm*
- Automatische Ablaufgarnitur mit verstellbarer Höhe 10-75mm

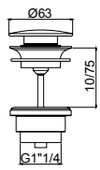

21 **Inox 316L**



89672

- Sifone minimalista 1”1/4
- *1”1/4 minimalist siphon*
- Vidage minimaliste 1”1/4
- *Descargo minimalista 1”1/4*
- 1”1/4 Sifon Minimalist

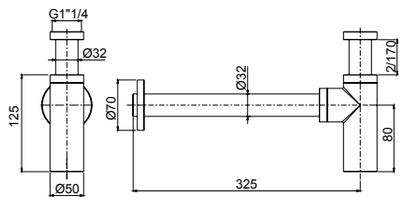

21 **Inox 316L**



89021

- Coppia rubinetti d'arresto incasso diritti da 1/2" **in acciaio inox**
- *½" **stainless steel** built-in straight stop cock (2 pcs. Pack)*
- Robinets d'arrêt droits ½" **en acier inoxydable** (paquet 2 pièces)
- *Grifo de cierre empotrado ½" derecho **de acero inoxidable** (paquete 2 unidad)*
- ½" **Edelstahl** Absperrhahn gerade (Packung 2 Stck.)

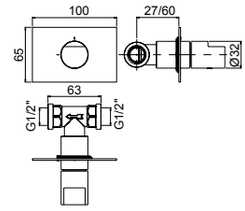

21 **Inox 316L**



69539

- Coppia di rubinetti arresto per sottolavabo **in acciaio inox**
- ***Stainless steel** under basin stop cock (2 pcs pack)*
- Robinet d'arrêt sous lavabo **en acier inoxydable** (paquet 2 pièces)
- *Grifo de cierre debajo lavabo **de acero inoxidable** (paquete 2 unidad)*
- Unter-tisch Absperrhahn **aus Edelstahl** (Packung 2 Stck.)

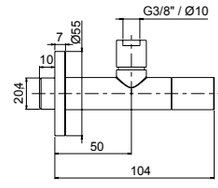

21 **Inox 316L**



90982

- Placca cassetta WC compatibile Geberit
- *Plate for toilet cistern Geberit compatible*
- Plaque pour citerne de toilette compatible Geberit
- *Placa para cisterna de WE compatible con Geberit*
- Platte für Spülkasten Geberit kompatibel

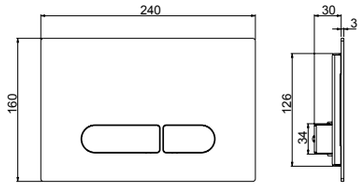

- **Compatibilità con cassetta di scarico Geberit Sigma 8**
- ***Compatible with Geberit Sigma 8 toilet cistern***
- **Compatible avec citerne de vidage toilette Geberit Sigma 8**
- ***Compatible con cisterna de descargo Geberit Sigma 8***
- **Kompatibel mit Geberit Sigma 8 Spülkasten**

21 **Inox**

69330



- Lavabo da appoggio Ø 400 mm completo di piletta push universale
- *Ø 400 mm Countertop basin with universal push drain*
- Vasque à poser Ø 400 mm avec vidage automatique
- *Lavabo sobre encimera Ø 400 mm con vaciador universal automatico*
- Aufsatz-Waschtisch Ø 400 mit automatische Ablaufganitur

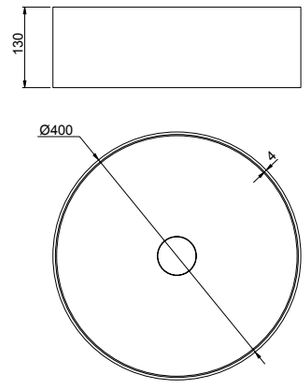

21 **Inox 316L**
22 **PVD rame spazzolato** - Copper brushed PVD - PVD cuivre brossé - PVD cobre cepillado - PVD Kupfer gebürstet
23 **PVD nero spazzolato** - Black brushed PVD - PVD noir brossé - PVD negro cepillado - PVD Schwarz gebürstet

89330



- Lavabo da appoggio 400x400 mm completo di piletta push universale
- *400x400 mm Countertop basin with universal push drain*
- Vasque à poser 400x400 mm avec vidage automatique
- *Lavabo sobre encimera 400x400 mm con vaciador universal automatico*
- Aufsatz-Waschtisch 400 x400 mit automatische Ablaufganitur

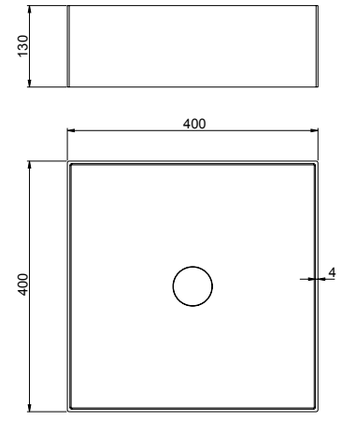

21 **Inox 316L**
22 **PVD rame spazzolato** - Copper brushed PVD - PVD cuivre brossé - PVD cobre cepillado - PVD Kupfer gebürstet
23 **PVD nero spazzolato** - Black brushed PVD - PVD noir brossé - PVD negro cepillado - PVD Schwarz gebürstet

49330



- Lavabo da appoggio 400x600 mm completo di piletta push universale
- *400x600 mm Countertop basin with universal push drain*
- Vasque à poser 400x600 mm avec vidage automatique
- *Lavabo sobre encimera 400x600 mm con vaciador universal automatico*
- Aufsatz-Waschtisch 400 x600 mit automatische Ablaufganitur

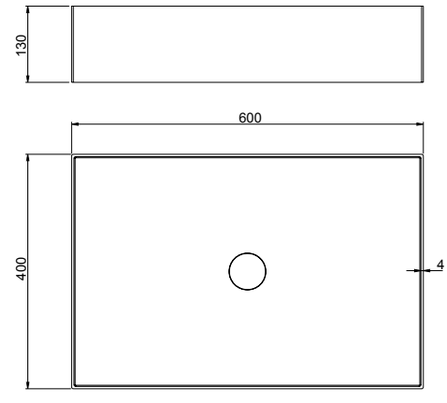

21 **Inox 316L**
22 **PVD rame spazzolato** - Copper brushed PVD - PVD cuivre brossé - PVD cobre cepillado - PVD Kupfer gebürstet
23 **PVD nero spazzolato** - Black brushed PVD - PVD noir brossé - PVD negro cepillado - PVD Schwarz gebürstet







69400

- **Idroscopino** con flessibile e supporto attacco incasso a muro con chiusura
- ***Waterspray*** *with flexible hose and built-in bracket with on/off*
- **Hydro-douchette** avec tuyau flexible et coude support encastré avec fermeture
- ***Hydro-teleducha*** *con flexible y soporte empotrado con cierre*
- **Wasser Spray** mit Flex Schlauch und Wandschlussbogen mit Halter und Schließung

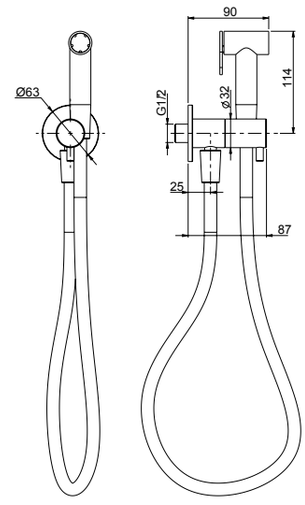







69401

- **Doccetta** con flessibile e supporto attacco incasso a muro con chiusura
- ***Handshower*** *with flexible hose and built-in bracket with on/off*
- **Douchette** avec tuyau flexible et coude support encastré avec fermeture
- ***Teleducha*** *con flexible y soporte empotrado con cierre*
- **Handbrause** mit Flex Schlauch und Wandschlussbogen mit Halter und Schließung

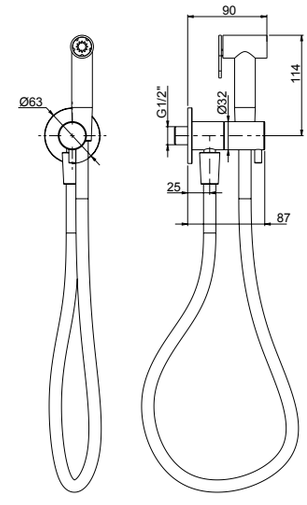

21 **Inox 316L** (**Flessibile bianco** - White flexible hose - Tuyau flexible blanc - Flexible blanco - Weißer Schlauch)

R08043



69500

- Parte estetica miscelatore monocomando **idroscopino**
- *External part single lever* ***water spray handshower*** *mixer*
- Kit de finition mitigeur monocommande **hydro-douchette**
- *Solo parte exterior mezclador monomando* ***hydro-teleducha***
- Endmontage Set **Wasser Spray** Handbrause Einhebel Mischer

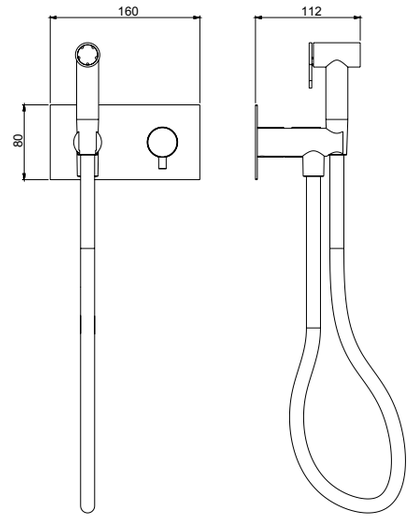

R08043



69501

- Parte estetica miscelatore monocomando **doccetta**
- *External part single lever* ***handshower*** *mixer*
- Kit de finition mitigeur monocommande **douchette**
- *Solo parte exterior mezclador monomando* ***teleducha***
- Endmontage Set Einhebel **Handbrause** Mischer

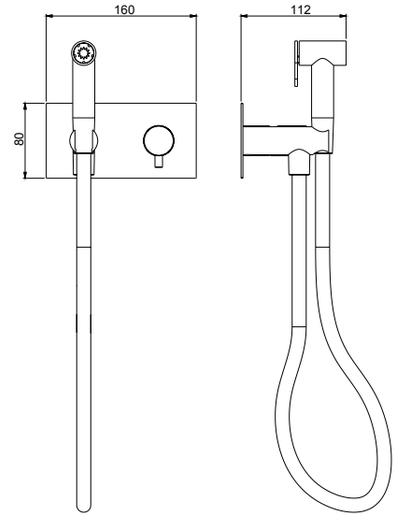

System Box



98500

- Corpo per monocomando incasso kit shut-off universale, cartuccia Ø25
- *Shut off universal built-in box with single lever mixer, cartridge Ø25*
- Corps universel à encastrer pour douchette shut off avec monocommande, cartouche Ø25
- *Cuerpo universal empotrado para tele ducha shut off con monomando, cartucho Ø25*
- UP-Box für Shut off Set mit Einhebelmischer, Kartusche Ø25

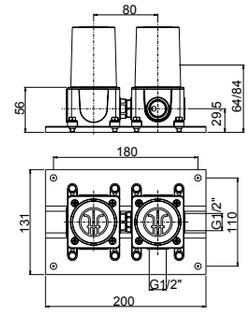

21 **Inox 316L** (**Flessibile bianco** - White flexible hose - Tuyau flexible blanc - Flexible blanco - Weißer Schlauch)

SYSTEM BOX

BORGIA

2 VIE
R08035

R08005



89707

- Colonna bordopiscina dotata di miscelatore a **2 vie**, pioggia e doccetta a mano
- *Poolside shower column with **2-way** mixer, rain flow and handshower*
- Colonne de douche bord piscine avec mitigeur à **2 voies**, débit à pluie et douchette à main
- *Columna de ducha junto piscina con mezclador **2 vias**, chorro a lluvia y teleducha*
- Säule für Schwimm Rand, mit **2-Wege** Brause Mischer, Regenfall und Hand Brause

89708

- Colonna doccia da interno dotata di miscelatore a **2 vie**, pioggia e doccetta a mano
- *Shower column indoor with **2-way** mixer, rain flow and handshower*
- Colonne de douche pour intérieur avec mitigeur à **2 voies** débit à pluie et douchette à main
- *Columna de ducha para interior con mezclador **2 vias**, chorro a lluvia y teleducha*
- Innen-Säule mit **2-Wege** Brause Mischer Regenfall und Hand Brause

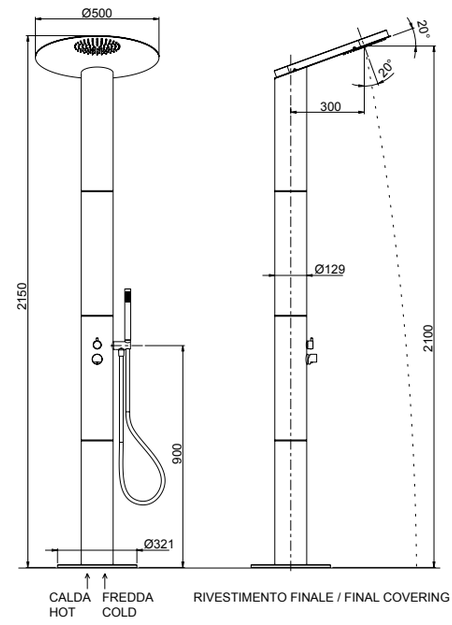

21 **Inox 316L** (**Flessibile bianco** - White flexible hose - Tuyau flexible blanc - Flexible blanco - Weißer Schlauch)

R08043

R02054

360°

100

easy fix



89172B

- Monocomando per lavello monoforo con flessibile a treccia in nylon nero e doccetta
- *Single-lever sink mixer with flexible braided black nylon hose and shower*
- Mitigeur d'évier avec flexible noir en tresse de nylon et douchette
- *Monomando cocina con flexible en trenza de nailon negro y teleducha*
- Spültischmischer mit Schwarzer Nylongeflechtschlauch und Handbrause

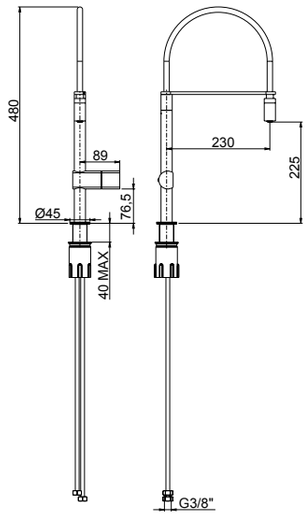

archiproducts
DESIGN AWARDS
2022
WINNER

21 **Inox 316L**

Frattini
RUBINETTI DAL 1958

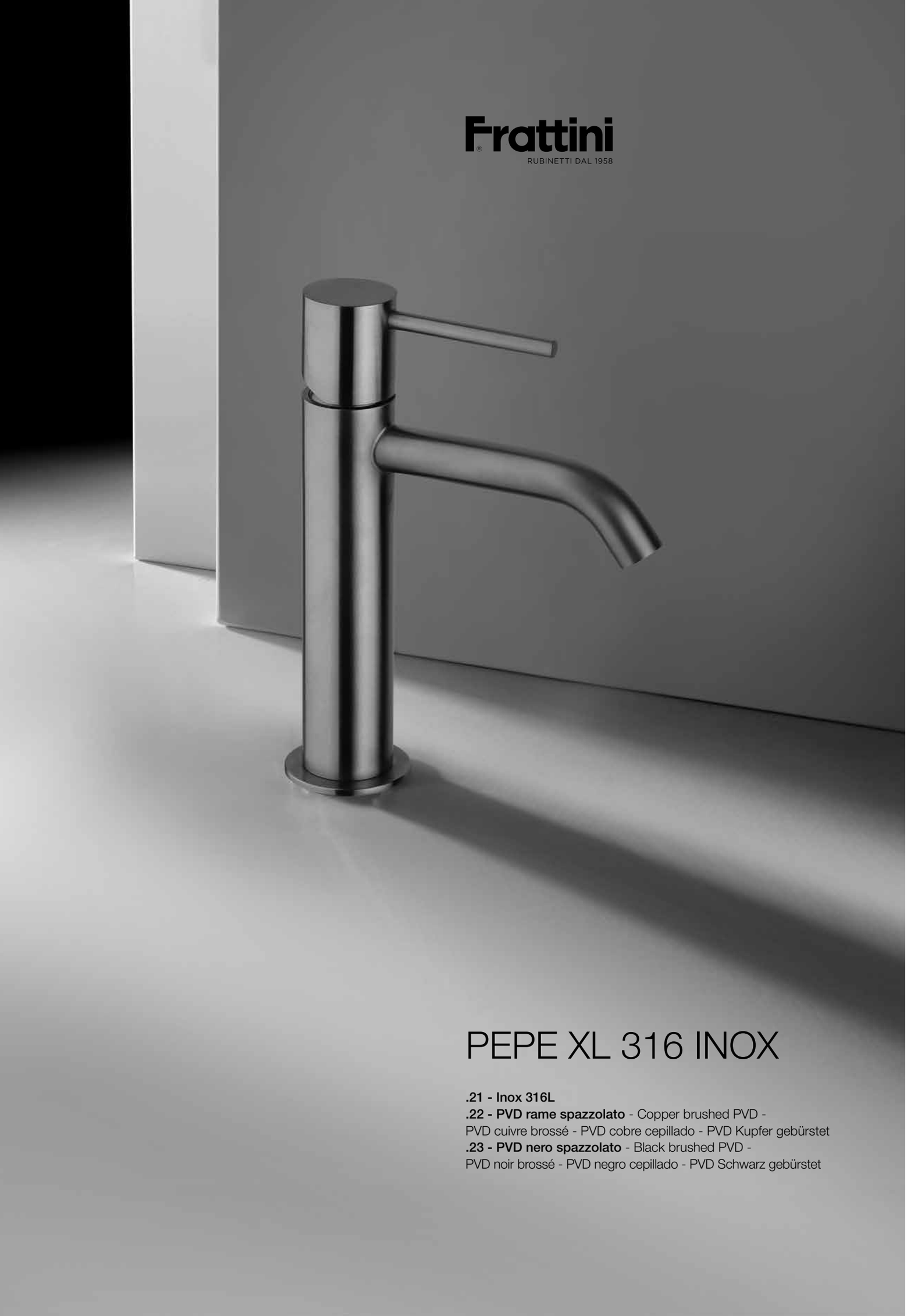

PEPE XL 316 INOX

.21 - Inox 316L
.22 - PVD rame spazzolato - Copper brushed PVD -
PVD cuivre brossé - PVD cobre cepillado - PVD Kupfer gebürstet
.23 - PVD nero spazzolato - Black brushed PVD -
PVD noir brossé - PVD negro cepillado - PVD Schwarz gebürstet

PEPE XL 316 INOX

R08005

R11038

R11039

R02044





corredabile con l'art. 89400 (pag.118)
to match with art.89400 (page 118)
à combiner avec art.89400 (page 118)
combinarse con art.89400 (pag.118)
mit art.89400 zusammenstellen (Seite 118)



Livella inclusa
Bubble level included

69528V2 - 69528V3

- Parte esterna visibile monocomando vasca incasso con deviatore a dischi ceramici a **2/3 vie** con bocca di erogazione
- *External set for built-in bath mixer with **2/3-way** ceramic discs diverter and spout*
- Kit de finition pour mitigeur de baignoire avec inverseur ***2/3 voies*** à disques céramiques et bec
- *Solo parte exterior monomando empotrado baño con inversor **2/3 vias** discos ceramicos y caño*
- Endmontage Set für UP-Wannenmischer mit **2/3-Wege** Keramik Disk Umsteller und Auslauf

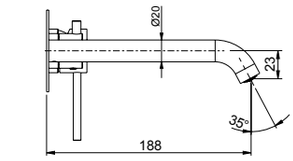

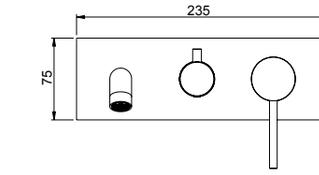

System Box

98028

- Corpo per monocomando incasso doccia/vasca universale, cartuccia Ø35, **2/3 vie**, con deviazione a dischi ceramici
- *Universal built-in box bath/shower mixer, Ø35 cartridge, **2/3 way** ceramic discs diverter*
- Corps à encastrer universel mitigeur bain/douche, cartouche Ø35, inversion disques céramiques **2/3 voies**
- *Cuerpo empotrado universal para mezclador ducha/baño, cartucha Ø35, inversor discos ceramicos **2/3 vias***
- UP-Universal Körper Wannen/Duschen Mischer, Ø35 Kartusche, **2/3 Wege** Umsteller mit Keramik Scheiben

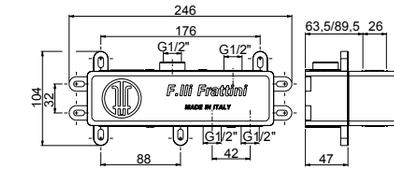

21 **Inox 316L**

22 **PVD rame spazzolato** - Copper brushed PVD - PVD cuivre brossé - PVD cobre cepillado - PVD Kupfer gebürstet

23 **PVD nero spazzolato** - Black brushed PVD - PVD noir brossé - PVD negro cepillado - PVD Schwarz gebürstet

SYSTEM BOX

R08005

R02019

R16043



69596

- Parte esterna visibile monocomando vasca a pavimento con doccia
- *External visible components free standing bath mixer*
- Kit de finition mitigeur de bain au sol avec douchette
- *Sòlo parte exterior monomando baño de suelo con teleducha*
- Endmontage Set Standarmatur für Freistehende Badewanne

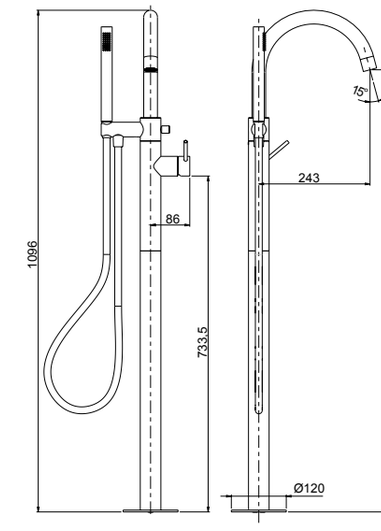

System Box

99095

- Corpo per incasso vasca/lavabo universale a pavimento
- *Universal built-in box free standing bath/basin mixer*
- Corps à encastrer universel bain/lavabo sur pied
- *Cuerpo empotrado universal para mezclador baño/lavabo de suelo*
- UP-Universal Körper für freistehende Armaturen

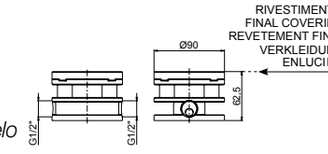

21 **Inox 316L** (**Flessibile bianco** - White flexible hose - Tuyau flexible blanc - Flexible blanco - Weißer Schlauch)

22 **PVD rame spazzolato** - Copper brushed PVD - PVD cuivre brossé - PVD cobre cepillado - PVD Kupfer gebürstet
(**Flessibile rame** - Copper flexible hose - Tuyau flexible cuivre - Flexible cobre - Kupfer Schlauch)

23 **PVD nero spazzolato** - Black brushed PVD - PVD noir brossé - PVD negro cepillado - PVD Schwarz gebürstet
(**Flessibile nero** - Black flexible hose - Tuyau flexible noir - Flexible negro - Schwarzer Schlauch)

SYSTEM BOX

R08005

R02044

<6 Lt/min



69548 - 69548A - 69548B

- Parte esterna visibile batteria lavabo a parete senza scarico
- *External visible components built-in washbasin mixer without pop-up waste*
- Kit de finition mitigeur de lavabo à encastrer sans vidage
- *Sòlo parte exterior monomando lavabo empotrado sin descargo*
- Endmontage Set Up-Waschtischmischer ohne Abfluss

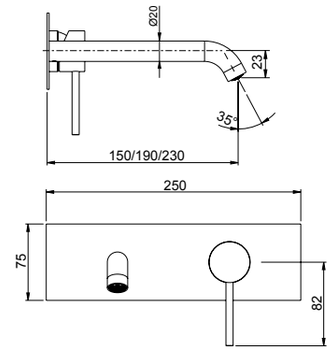

69548	69548A	69548B
190 mm	230 mm	150 mm

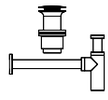

Da corredarsi con piletta push e sifone che si trovano a fine serie
To match with push drain and siphon to find at the end of the series
À combiner avec vidage automatique et siphon qui se trouvent à la fin de la série
A combinarse con vaciador automático y sifón a la fine de la serie
Mit automatischen Ablaufgarnitur und Siphon zusammenstellen am Ende der Serien

System Box



easy installation

Livella inclusa
Bubble level included

98038

- Corpo per monocomando incasso lavabo universale, cartuccia Ø35
- *Universal built-in box basin mixer, Ø35 cartridge*
- Corps à encastrer universel mitigeur de lavabo, cartouche Ø 35
- *Cuerpo empotrado universal para mezclador lavabo, cartucha Ø 35*
- UP-Universal Körper für Waschtischmischer, Ø 35 Kartusche

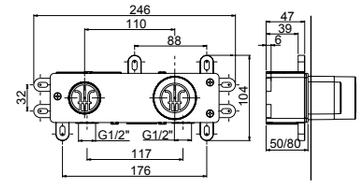

21 **Inox 316L**
22 **PVD rame spazzolato** - Copper brushed PVD - PVD cuivre brossé - PVD cobre cepillado - PVD Kupfer gebürstet
23 **PVD nero spazzolato** - Black brushed PVD - PVD noir brossé - PVD negro cepillado - PVD Schwarz gebürstet
SYSTEM BOX

PEPE XL 316 INOX

R08005

R02044

<6 Lt/min



69547 - 69547A - 69547B

- Parte esterna visibile batteria lavabo a parete senza scarico
- *External visible components built-in washbasin mixer without pop-up waste*
- Kit de finition mitigeur de lavabo à encastrer sans vidage
- *Sòlo parte exterior monomando lavabo empotrado sin descargo*
- Endmontage Set Up-Waschtischmischer ohne Abfluss

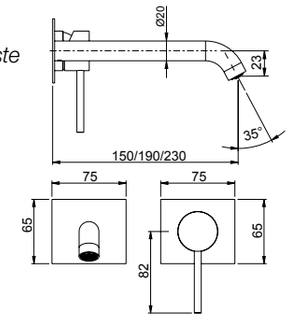



69537 - 69537A - 69537B

- Parte esterna visibile batteria lavabo a parete senza scarico
- *External visible components built-in washbasin mixer without pop-up waste*
- Kit de finition mitigeur de lavabo à encastrer sans vidage
- *Sòlo parte exterior monomando lavabo empotrado sin descargo*
- Endmontage Set Up-Waschtischmischer ohne Abfluss

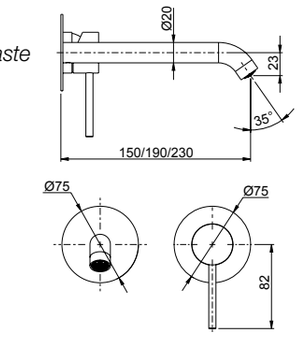

69547 69537	69547A 69537A	69547B 69537B
190 mm	230 mm	150 mm

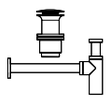

Da corredarsi con piletta push e sifone che si trovano a fine serie
To match with push drain and siphon to find at the end of the series
À combiner avec vidage automatique et siphon qui se trouvent à la fin de la série
A combinarse con vaciador automático y sifón a la fine de la serie
Mit automatischen Ablaufgarnitur und Siphon zusammenstellen am Ende der Serien

System Box



easy installation

Livella inclusa
Bubble level included

98038

- Corpo per monocomando incasso lavabo universale, cartuccia Ø35
- *Universal built-in box basin mixer, Ø35 cartridge*
- Corps à encastrer universel mitigeur de lavabo, cartouche Ø 35
- *Cuerpo empotrado universal para mezclador lavabo, cartucha Ø 35*
- UP-Universal Körper für Waschtischmischer, Ø 35 Kartusche

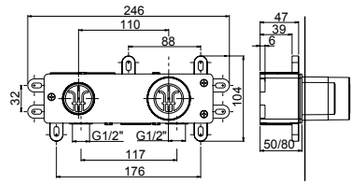

21 **Inox 316L**

22 **PVD rame spazzolato** - Copper brushed PVD - PVD cuivre brossé - PVD cobre cepillado - PVD Kupfer gebürstet

23 **PVD nero spazzolato** - Black brushed PVD - PVD noir brossé - PVD negro cepillado - PVD Schwarz gebürstet

SYSTEM BOX

R08013

R02044

<6 Lt/min

easy fix



69450

- Monocomando per lavabo senza scarico
- *Single-lever washbasin mixer without pop-up waste*
- Mitigeur de lavabo sans vidage
- *Monomando lavabo sin descargo*
- Waschtischmischer ohne Abfluss

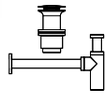

Da corredarsi con piletta push e sifone che si trovano a fine serie
To match with push drain and siphon to find at the end of the series
À combiner avec vidage automatique et siphon qui se trouvent à la fin de la série
A combinarse con vaciador automático y sifón a la fine de la serie
Mit automatischen Ablaufgarnitur und Siphon zusammenstellen am Ende der Serien

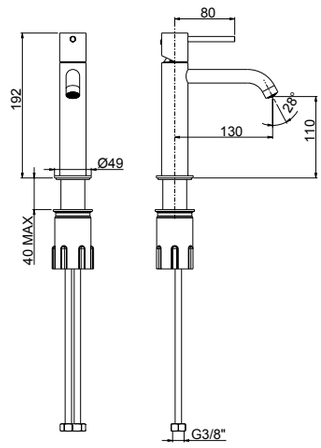

21 **Inox 316L**

22 **PVD rame spazzolato** - Copper brushed PVD - PVD cuivre brossé - PVD cobre cepillado - PVD Kupfer gebürstet

23 **PVD nero spazzolato** - Black brushed PVD - PVD noir brossé - PVD negro cepillado - PVD Schwarz gebürstet

R08013

R02044

<6 Lt/min

easy fix



69465

- Monocomando lavabo modello alto senza scarico
- *High version single-lever washbasin mixer without waste*
- Mitigeur de lavabo haut sans vidage
- *Monomando lavabo alto sin descargo*
- Hoher Waschtischmischer ohne Abfluss

Da corredarsi con piletta push e sifone che si trovano a fine serie
To match with push drain and siphon to find at the end of the series
À combiner avec vidage automatique et siphon qui se trouvent à la fin de la série
A combinarse con vaciador automático y sifón a la fine de la serie
Mit automatischen Ablaufgarnitur und Siphon zusammenstellen am Ende der Serien

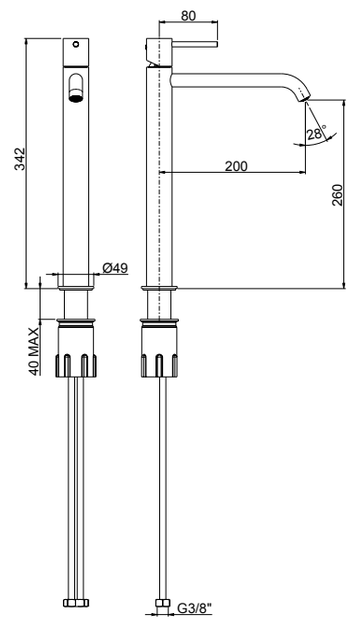

21 **Inox 316L**

22 **PVD rame spazzolato** - Copper brushed PVD - PVD cuivre brossé - PVD cobre cepillado - PVD Kupfer gebürstet

23 **PVD nero spazzolato** - Black brushed PVD - PVD noir brossé - PVD negro cepillado - PVD Schwarz gebürstet

PEPE XL 316 INOX

R02091

<6 Lt/min



69997

- Bocca a soffitto con rosone
- *Ceiling-mounted spout with rosace*
- Bec au plafond avec rosette
- *Boca a techo con roseta*
- Auslauf Decke Montage mit Rosette

- **Personalizzazione su misura inferiore a 150 cm (+ 20% su qualsiasi finitura)**
- *Customizable lower than 150 cm (with 20% surcharge for each finishing)*
- Personnalisable en dessous de 150 cm (avec majoration de 20% pour chaque finition)
- *Personalizables inferiores a 150 cm (con un 20% de recargo por cada acabado)*
- Personalisierbar bis 150 cm (mit 20 % Aufpreis auf jede Ausführung)

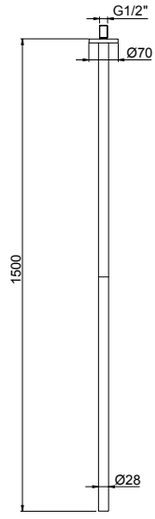

21 **Inox 316L**

22 **PVD rame spazzolato** - Copper brushed PVD - PVD cuivre brossé - PVD cobre cepillado - PVD Kupfer gebürstet

23 **PVD nero spazzolato** - Black brushed PVD - PVD noir brossé - PVD negro cepillado - PVD Schwarz gebürstet

R08005

R02019

R16043



69595

- Parte esterna visibile monocomando lavabo senza scarico a pavimento
- *External visible components free standing basin mixer*
- Kit de finition mitigeur lavabo au sol
- *Sòlo parte exterior monomando lavabo de suelo*
- Endmontage Set Standarmatur für Freistehende Waschtisch



Da corredarsi con piletta push e sifone che si trovano a fine serie
To match with push drain and siphon to find at the end of the series
À combiner avec vidage automatique et siphon qui se trouvent à la fin de la série
A combinarse con vaciador automático y sifón a la fine de la serie
Mit automatischen Ablaufgarnitur und Siphon zusammenstellen am Ende der Serien

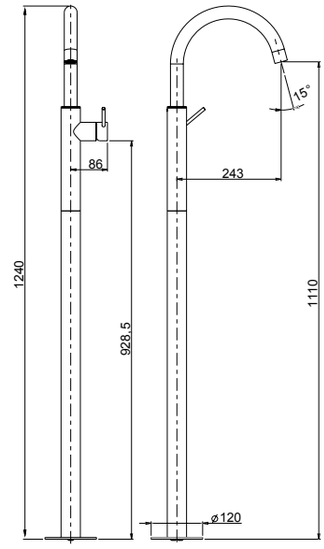

System Box

99095

- Corpo per incasso vasca/lavabo universale a pavimento
- *Universal built-in box free standing bath/basin mixer*
- Corps à encastrer universel bain/lavabo sur pied
- *Cuerpo empotrado universal para mezclador baño/lavabo de suelo*
- UP-Universal Körper für freistehende Armaturen

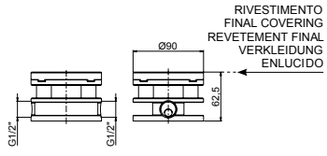

21 **Inox 316L**

22 **PVD rame spazzolato** - Copper brushed PVD - PVD cuivre brossé - PVD cobre cepillado - PVD Kupfer gebürstet

23 **PVD nero spazzolato** - Black brushed PVD - PVD noir brossé - PVD negro cepillado - PVD Schwarz gebürstet

SYSTEM BOX

R08013

R02044

<6 Lt/min

easy fix



69403

- Monocomando per bidet con scarico 1”1/4
- *Single-lever bidet mixer with 1”1/4 pop-up waste*
- Mitigeur de bidet avec vidage 1”1/4
- *Monomando bidé con descargo 1”1/4*
- Bidetmischer mit 1”1/4 Abfluss

69480

- Monocomando per bidet senza scarico
- *Single-lever bidet mixer without pop-up waste*
- Mitigeur de bidet sans vidage
- *Monomando bidé sin descargo*
- Bidetmischer ohne Abfluss

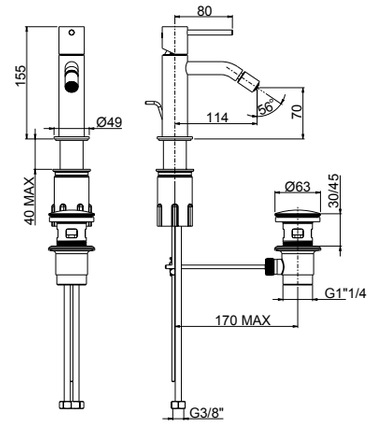

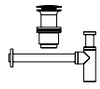

69480 da corredarsi con piletta push e sifone che si trovano a fine serie
To match with push drain and siphon to find at the end of the series
À combiner avec vidage automatique et siphon qui se trouvent à la fin de la série
A combinarse con vaciador automático y sifón a la fine de la serie
Mit automatischen Ablaufgarnitur und Siphon zusammenstellen am Ende der Serien

21 **Inox 316L**
22 **PVD rame spazzolato** - Copper brushed PVD - PVD cuivre brossé - PVD cobre cepillado - PVD Kupfer gebürstet
23 **PVD nero spazzolato** - Black brushed PVD - PVD noir brossé - PVD negro cepillado - PVD Schwarz gebürstet

R08005



69427

- Parte esterna visibile monocomando incasso **1 via**
- *External part built-in **1 way** single lever mixer*
- Kit de finition monocommande encastrée **1 voie**
- *Solo parte exterior monomando empotrado **1 vía***
- Endmontage Set UP-Einhebel **1 Weg** Mischer

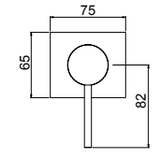



69417

- Parte esterna visibile monocomando incasso **1 via**
- *External part built-in **1 way** single lever mixer*
- Kit de finition monocommande encastrée **1 voie**
- *Solo parte exterior monomando empotrado **1 vía***
- Endmontage Set UP-Einhebel **1 Weg** Mischer

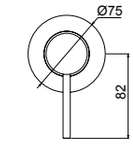

System Box



98916

- Corpo per monocomando incasso doccia universale, cartuccia Ø35, **1 via**
- *Built-in single lever universal shower mixer, Ø35 cartridge, **1 way***
- Corps encastré pour monocommande douche universel, cartouche Ø 35, **1 voie**
- *Cuerpo empotrado universal monomando ducha, cartucho Ø35, **1 vía***
- UP-Universal Einhebel Duschen Mischer, Kartusche Ø35, **1 Weg**

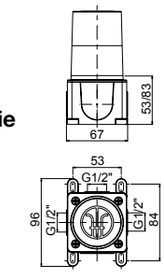

21 **Inox 316L**
22 **PVD rame spazzolato** - Copper brushed PVD - PVD cuivre brossé - PVD cobre cepillado - PVD Kupfer gebürstet
23 **PVD nero spazzolato** - Black brushed PVD - PVD noir brossé - PVD negro cepillado - PVD Schwarz gebürstet
SYSTEM BOX

PEPE XL 316 INOX

R08005



69521

- Parte esterna visibile monocomando incasso **1 via**
- *External visible components **1-way** built-in mixer*
- Kit de finition mitigeur encastré **1 voie**
- *Solo parte exterior monomando **1 via** empotrado*
- Endmontage Set UP-Mischer **1-Weg**

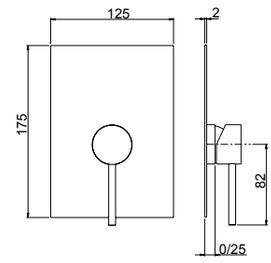

System Box



98011

- Corpo per monocomando incasso doccia universale, cartuccia Ø35, **1/2 vie**, con deviazione a dischi ceramici
- *Universal built-in box shower mixer, Ø35 cartridge, **1/2 way** ceramic discs diverter*
- Corps à encaster universel pour mitigeur de douche, cartouche Ø35 inverseur disques céramiques **1-2 voies**
- *Cuerpo empotrado universal para mezclador ducha, cartucha Ø35, inversor discos ceramicos **1-2 vias***
- UP-Universal Körper fü Duschenmischer, Ø35 Kartusche, **1-2 Wege** Umsteller mit Keramik Scheiben

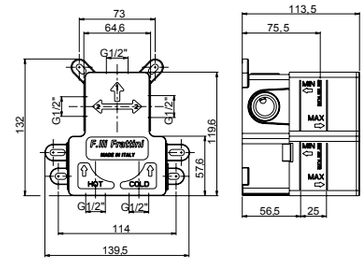

easy installation

Livella inclusa
Bubble level included

21 **Inox 316L**

22 **PVD rame spazzolato** - Copper brushed PVD - PVD cuivre brossé - PVD cobre cepillado - PVD Kupfer gebürstet

23 **PVD nero spazzolato** - Black brushed PVD - PVD noir brossé - PVD negro cepillado - PVD Schwarz gebürstet

SYSTEM BOX

---

2 VIE

R08035

R08005



69541

- Parte esterna visibile monocomando incasso con deviatore a dischi ceramici **2 vie**
- *External visible components **2-way** built-in mixer with ceramic discs diverter*
- Kit de finition mitigeur encastré **2 voies** avec inverseur avec disques céramiques
- *Solo parte exterior monomando **2 vias** empotrado con inversor con discos ceramicos*
- Endmontage Set UP-Mischer **2-Wege** mit Umsteller mit Keramik Scheiben

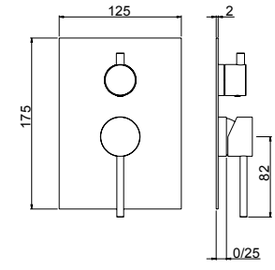

System Box



98011

- Corpo per monocomando incasso doccia universale, cartuccia Ø35, **1/2 vie**, con deviazione a dischi ceramici
- *Universal built-in box shower mixer, Ø35 cartridge, **1/2 way** ceramic discs diverter*
- Corps à encaster universel pour mitigeur de douche, cartouche Ø35 inverseur disques céramiques **1-2 voies**
- *Cuerpo empotrado universal para mezclador ducha, cartucha Ø35, inversor discos ceramicos **1-2 vias***
- UP-Universal Körper fü Duschenmischer, Ø35 Kartusche, **1-2 Wege** Umsteller mit Keramik Scheiben

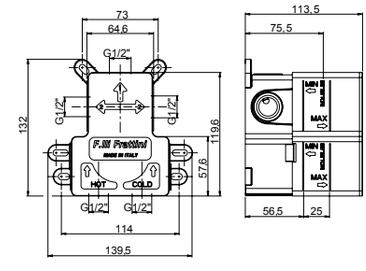

easy installation

Livella inclusa
Bubble level included

21 **Inox 316L**

22 **PVD rame spazzolato** - Copper brushed PVD - PVD cuivre brossé - PVD cobre cepillado - PVD Kupfer gebürstet

23 **PVD nero spazzolato** - Black brushed PVD - PVD noir brossé - PVD negro cepillado - PVD Schwarz gebürstet

SYSTEM BOX

R08005

2 VIE
R11038

3 VIE
R11039



69529V2 - 69529V3

- Parte esterna visibile monocomando incasso con deviatore a dischi ceramici **2/3 vie** con doccia fissa a riposo
- *External visible components **2/3-way** built-in mixer with ceramic discs diverter with handshower*
- Kit de finition mitigeur encastré **2/3 voies** avec inverseur avec disques céramiques et douchette
- *Solo parte exterior monomando **2/3 vias** empotrado con inversor con discos ceramicos y teleducha*
- Endmontage Set UP-Mischer **2/3-Wege** mit Umsteller mit Keramik Scheiben und Handbrause

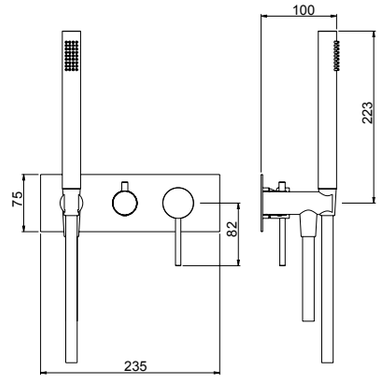

System Box



98028

- Corpo per monocomando incasso doccia/vasca universale, cartuccia Ø35, **2/3 vie**, con deviazione a dischi ceramici
- *Universal built-in box bath/shower mixer, Ø35 cartridge, **2/3 way** ceramic discs diverter*
- Corps à encastrer universel mitigeur bain/douche, cartouche Ø35, inversion disques céramiques **2/3 voies**
- *Cuerpo empotrado universal para mezclador ducha/baño, cartucha Ø35, inversor discos ceramicos **2/3 vias***
- UP-Universal Körper Wannen/Duschen Mischer, Ø35 Kartusche, **2/3 Wege** Umsteller mit Keramik Scheiben

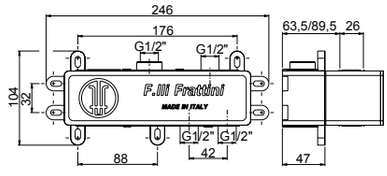

easy installation
Livella inclusa
Bubble level included

21 **Inox 316L** (**Flessibile bianco** - White flexible hose - Tuyau flexible blanc - Flexible blanco - Weißer Schlauch)

22 **PVD rame spazzolato** - Copper brushed PVD - PVD cuivre brossé - PVD cobre cepillado - PVD Kupfer gebürstet
(**Flessibile rame** - Copper flexible hose - Tuyau flexible cuivre - Flexible cobre - Kupfer Schlauch)

23 **PVD nero spazzolato** - Black brushed PVD - PVD noir brossé - PVD negro cepillado - PVD Schwarz gebürstet
(**Flessibile nero** - Black flexible hose - Tuyau flexible noir - Flexible negro - Schwarzer Schlauch)

SYSTEM BOX

PEPE XL 316 INOX

2 VIE
69523V2

3 VIE
69523V3

2 VIE
R11038

3 VIE
R11039

R08005



69523V2 - 69523V3

- Parte esterna visibile monocomando incasso con deviatore a dischi ceramici **2-3 vie**
- *External visible components **2-3 way** built-in mixer with ceramic discs diverter*
- Kit de finition mitigeur encastré **2-3 voies** avec inverseur avec disques céramiques
- *Solo parte exterior monomando **2-3 vias** empotrado con inversor con discos ceramicos*
- Endmontage Set UP-Mischer **2-3 Wege** mit Umsteller mit Keramik Scheiben

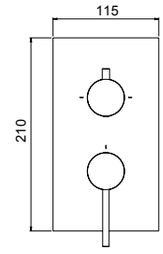

System Box



easy installation
Livella inclusa
Bubble level included

98013

- Corpo per monocomando incasso doccia universale, cartuccia Ø35, **2-3 vie**, con deviazione a dischi ceramici
- *Universal built-in box shower mixer, Ø35 cartridge, **2-3 way** ceramic discs diverter*
- Corps à encaster universel pour mitigeur de douche, cartouche Ø35 inverseur disques céramiques **2-3 voies**
- *Cuerpo empotrado universal para mezclador ducha, cartucha Ø35, inversor discos ceramicos **2-3 vias***
- UP-Universal Körper fü Duschenmischer, Ø35 Kartusche, **2-3 Wege** Umsteller mit Keramik Scheiben

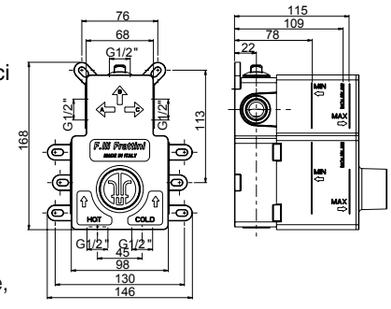

21 **Inox 316L**
22 **PVD rame spazzolato** - Copper brushed PVD - PVD cuivre brossé - PVD cobre cepillado - PVD Kupfer gebürstet
23 **PVD nero spazzolato** - Black brushed PVD - PVD noir brossé - PVD negro cepillado - PVD Schwarz gebürstet
SYSTEM BOX



89400

- Supporto con presa acqua da incasso con flessibile in silicone e doccetta **in acciaio inox**
- *Inlet water connection with bracket, silicon flexible hose and **stainless steel** handshower*
- Coude murale avec support, flexible en silicone et douchette **en acier inoxydable**
- *Toma de agua con soporte, flexible de silicone y teleducha **en acero inoxydable***
- Wandanschlussbogen mit Brausehalter, Silikon Schlauch und Handbrause **aus Edelstahl**

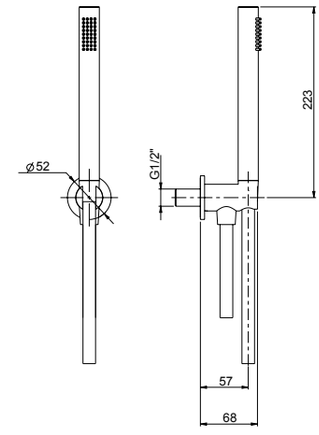

21 **Inox 316L** (**Flessibile bianco** - White flexible hose - Tuyau flexible blanc - Flexible blanco - Weißer Schlauch)
22 **PVD rame spazzolato** - Copper brushed PVD - PVD cuivre brossé - PVD cobre cepillado - PVD Kupfer gebürstet (**Flessibile rame** - Copper flexible hose - Tuyau flexible cuivre - Flexible cobre - Kupfer Schlauch)
23 **PVD nero spazzolato** - Black brushed PVD - PVD noir brossé - PVD negro cepillado - PVD Schwarz gebürstet (**Flessibile nero** - Black flexible hose - Tuyau flexible noir - Flexible negro - Schwarzer Schlauch)

69330



- Lavabo da appoggio Ø 400 mm completo di piletta push universale
- *Ø 400 mm Countertop basin with universal push drain*
- Vasque à poser Ø 400 mm avec vidage automatique
- *Lavabo sobre encimera Ø 400 mm con vaciador universal automatico*
- Aufsatz-Waschtisch Ø 400 mit automatische Ablaufganitur

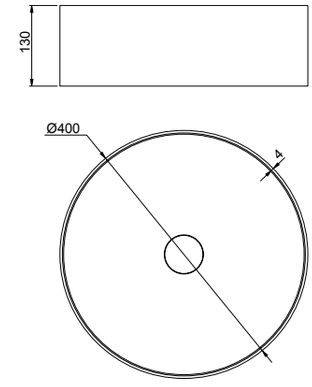

21 **Inox 316L**
22 **PVD rame spazzolato** - Copper brushed PVD - PVD cuivre brossé - PVD cobre cepillado - PVD Kupfer gebürstet
23 **PVD nero spazzolato** - Black brushed PVD - PVD noir brossé - PVD negro cepillado - PVD Schwarz gebürstet

89330



- Lavabo da appoggio 400x400 mm completo di piletta push universale
- *400x400 mm Countertop basin with universal push drain*
- Vasque à poser 400x400 mm avec vidage automatique
- *Lavabo sobre encimera 400x400 mm con vaciador universal automatico*
- Aufsatz-Waschtisch 400 x400 mit automatische Ablaufganitur

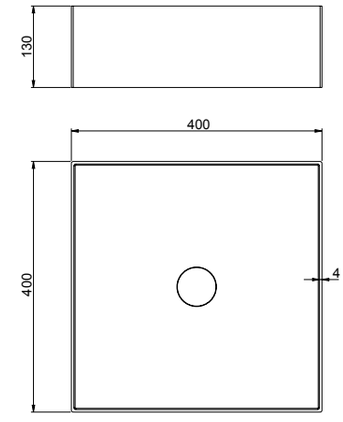

21 **Inox 316L**
22 **PVD rame spazzolato** - Copper brushed PVD - PVD cuivre brossé - PVD cobre cepillado - PVD Kupfer gebürstet
23 **PVD nero spazzolato** - Black brushed PVD - PVD noir brossé - PVD negro cepillado - PVD Schwarz gebürstet

49330



- Lavabo da appoggio 400x600 mm completo di piletta push universale
- *400x600 mm Countertop basin with universal push drain*
- Vasque à poser 400x600 mm avec vidage automatique
- *Lavabo sobre encimera 400x600 mm con vaciador universal automatico*
- Aufsatz-Waschtisch 400 x600 mit automatische Ablaufganitur

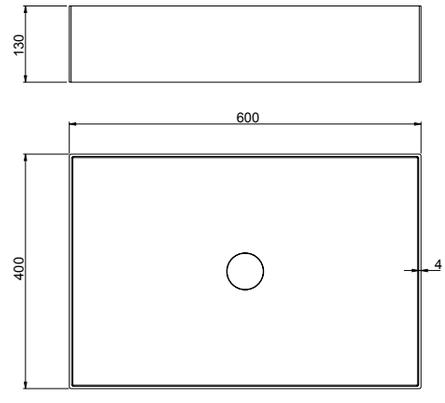

21 **Inox 316L**
22 **PVD rame spazzolato** - Copper brushed PVD - PVD cuivre brossé - PVD cobre cepillado - PVD Kupfer gebürstet
23 **PVD nero spazzolato** - Black brushed PVD - PVD noir brossé - PVD negro cepillado - PVD Schwarz gebürstet

PEPE XL 316 INOX

R02044



69897 - 69897A - 69897B

- Bocca per lavabo / vasca a parete.
- *Basin mixer / bath mixer wall spout*
- Goulot au mur pour mitigeur lavabo / baignoire
- *Caño a pared para mezclador lavabo / tiña*
- Wand-Auslauf für Waschtischmischer / Wannenmischer

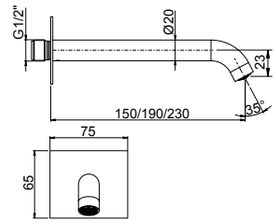



69887 - 69887A - 69887B

- Bocca per lavabo / vasca a parete.
- *Basin mixer / bath mixer wall spout*
- Goulot au mur pour mitigeur lavabo / baignoire
- *Caño a pared para mezclador lavabo / tiña*
- Wand-Auslauf für Waschtischmischer / Wannenmischer

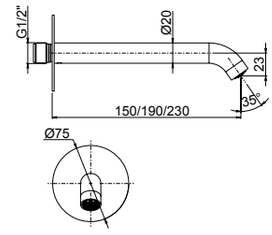

69897 69887	69897A 69887A	69897B 69887B
190 mm	230 mm	150 mm

21 **Inox 316L**

22 **PVD rame spazzolato** - Copper brushed PVD - PVD cuivre brossé - PVD cobre cepillado - PVD Kupfer gebürstet

23 **PVD nero spazzolato** - Black brushed PVD - PVD noir brossé - PVD negro cepillado - PVD Schwarz gebürstet



89686

- Piletta push universale regolabile h.10-75mm
- *Universal push drain with adjustable height 10-75mm*
- Vidage automatique avec hauteur réglable 10-75mm
- *Vaciador automatico con altura ajustable 10-75mm*
- Automatische Ablaufgarnitur mit verstellbarer Höhe 10-75mm

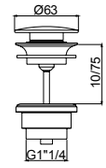

21 **Inox**

22 **PVD rame spazzolato** - Copper brushed PVD - PVD cuivre brossé - PVD cobre cepillado - PVD Kupfer gebürstet

23 **PVD nero spazzolato** - Black brushed PVD - PVD noir brossé - PVD negro cepillado - PVD Schwarz gebürstet



89672

- Sifone minimalista 1”1/4
- *1”1/4 minimalist siphon*
- Vidage minimaliste 1”1/4
- *Descargo minimalista 1”1/4*
- 1”1/4 Sifon Minimalist

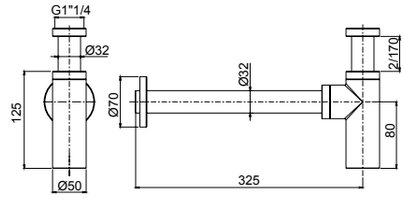

21 **Inox 316L**

22 **PVD rame spazzolato** - Copper brushed PVD - PVD cuivre brossé - PVD cobre cepillado - PVD Kupfer gebürstet

23 **PVD nero spazzolato** - Black brushed PVD - PVD noir brossé - PVD negro cepillado - PVD Schwarz gebürstet



69021

- Coppia rubinetti d'arresto incasso diritti da 1/2" **in acciaio inox**
- *½" **stainless steel** built-in straight stop cock (2 pcs. Pack)*
- Robinets d'arrêt droits ½" **en acier inoxydable** (paquet 2 pièces)
- *Grifo de cierre empotrado ½" derecho **de acero inoxidable** (paquete 2 unidad)*
- ½" **Edelstahl** Absperrhahn gerade (Packung 2 Stck.)

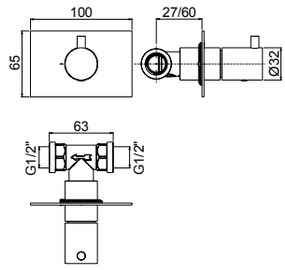

21 **Inox 316L**

22 **PVD rame spazzolato** - Copper brushed PVD - PVD cuivre brossé - PVD cobre cepillado - PVD Kupfer gebürstet

23 **PVD nero spazzolato** - Black brushed PVD - PVD noir brossé - PVD negro cepillado - PVD Schwarz gebürstet



69539

- Coppia di rubinetti arresto per sottolavabo **in acciaio inox**
- ***Stainless steel** under basin stop cock (2 pcs pack)*
- Robinet d'arrêt sous lavabo **en acier inoxydable** (paquet 2 pièces)
- *Grifo de cierre debajo lavabo **de acero inoxidable** (paquete 2 unidad)*
- Unter-tisch Absperrhahn **aus Edelstahl** (Packung 2 Stck.)

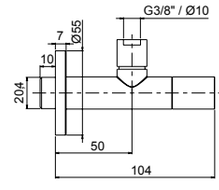

21 **Inox 316L**

90982

- Placca cassetta WC compatibile Geberit
- *Plate for toilet cistern Geberit compatible*
- Plaque pour citerne de toilette compatible Geberit
- *Placa para cisterna de WE compatible con Geberit*
- Platte für Spülkasten Geberit kompatibel



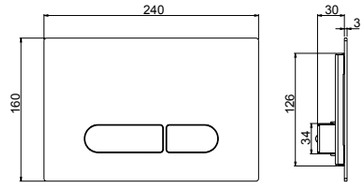

- **Compatibilità con cassetta di scarico Geberit Sigma 8**
- ***Compatible with Geberit Sigma 8 toilet cistern***
- **Compatible avec citerne de vidage toilette Geberit Sigma 8**
- ***Compatible con cisterna de descargo Geberit Sigma 8***
- **Kompatibel mit Geberit Sigma 8 Spülkasten**

21 **Inox**

22 **PVD rame spazzolato** - Copper brushed PVD - PVD cuivre brossé - PVD cobre cepillado - PVD Kupfer gebürstet

23 **PVD nero spazzolato** - Black brushed PVD - PVD noir brossé - PVD negro cepillado - PVD Schwarz gebürstet

PEPE XL 316 INOX






69400

- **Idroscopino** con flessibile e supporto attacco incasso a muro con chiusura
- ***Waterspray*** *with flexible hose and built-in bracket with on/off*
- **Hydro-douchette** avec tuyau flexible et coude support encastré avec fermeture
- ***Hydro-teleducha*** *con flexible y soporte empotrado con cierre*
- **Wasser Spray** mit Flex Schlauch und Wandschlussbogen mit Halter und Schließung

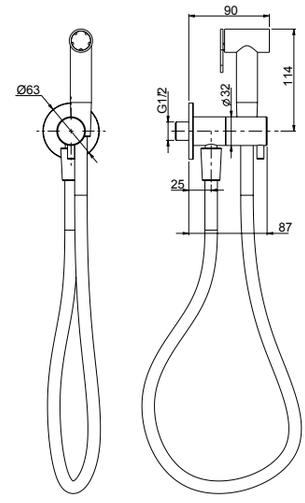






69401

- **Doccetta** con flessibile e supporto attacco incasso a muro con chiusura
- ***Handshower*** *with flexible hose and built-in bracket with on/off*
- **Douchette** avec tuyau flexible et coude support encastré avec fermeture
- ***Teleducha*** *con flexible y soporte empotrado con cierre*
- **Handbrause** mit Flex Schlauch und Wandschlussbogen mit Halter und Schließung

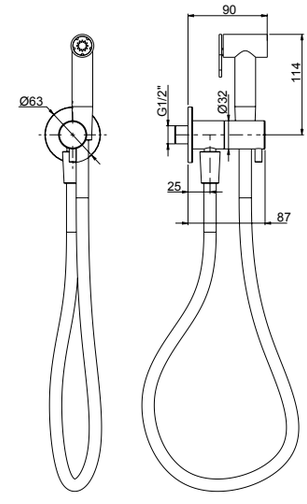

21 **Inox 316L** (**Flessibile bianco** - White flexible hose - Tuyau flexible blanc - Flexible blanco - Weißer Schlauch)

R08043



69500

- Parte estetica miscelatore monocomando **idroscopino**
- *External part single lever* ***water spray handshower*** *mixer*
- Kit de finition mitigeur monocommande **hydro-douchette**
- *Solo parte exterior mezclador monomando* ***hydro-teleducha***
- Endmontage Set **Wasser Spray** Handbrause Einhebel Mischer

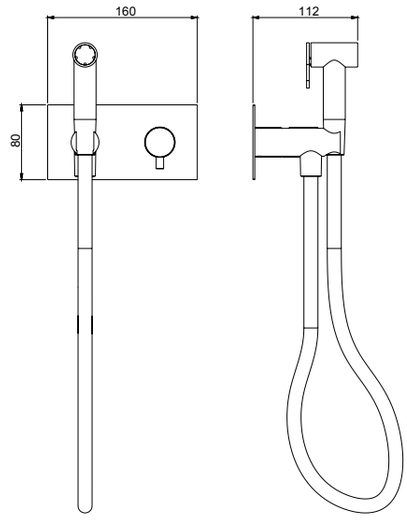

R08043



69501

- Parte estetica miscelatore monocomando **doccetta**
- *External part single lever* ***handshower*** *mixer*
- Kit de finition mitigeur monocommande **douchette**
- *Solo parte exterior mezclador monomando* ***teleducha***
- Endmontage Set Einhebel **Handbrause** Mischer

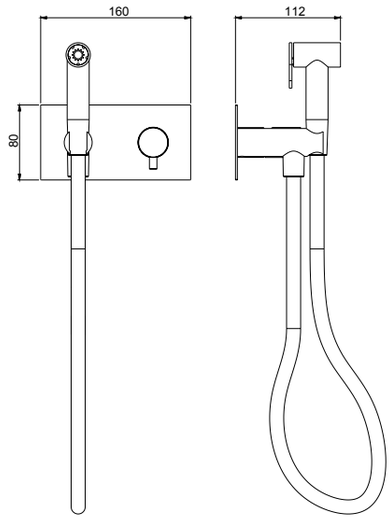

System Box



98500

- Corpo per monocomando incasso kit shut-off universale, cartuccia Ø25
- *Shut off universal built-in box with single lever mixer, cartridge Ø25*
- Corps universel à encastrer pour douchette shut off avec monocommande, cartouche Ø25
- *Cuerpo universal empotrado para tele ducha shut off con monomando, cartucho Ø25*
- UP-Box für Shut off Set mit Einhebelmischer, Kartusche Ø25

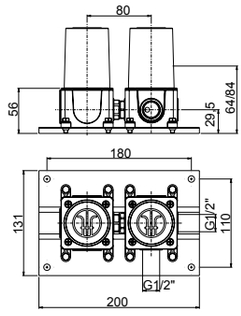

21 **Inox 316L** (**Flessibile bianco** - White flexible hose - Tuyau flexible blanc - Flexible blanco - Weißer Schlauch)

PEPE XL 316 INOX

R08055

R08056



69707

- Colonna bordopiscina dotata di miscelatore a **2 vie**, pioggia e doccetta a mano
- *Poolside shower column with **2-way** mixer, rain flow and handshower*
- Colonne de douche bord piscine avec mitigeur à **2 voies**, débit à pluie et douchette à main
- *Columna de ducha junto piscina con mezclador **2 vias**, chorro a lluvia y teleducha*
- Säule für Schwimm Rand, mit **2-Wege** Brause Mischer, Regenfall und Hand Brause

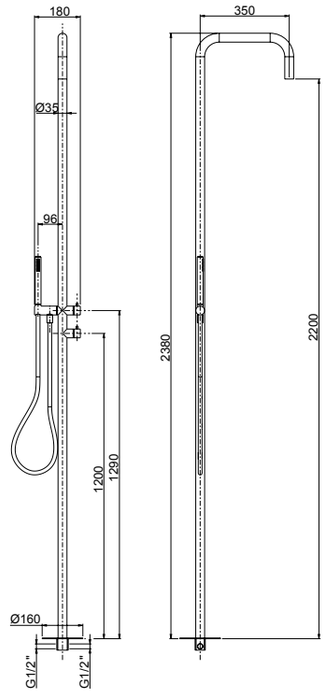

21 **Inox 316L** (**Flessibile bianco** - White flexible hose - Tuyau flexible blanc - Flexible blanco - Weißer Schlauch)

R08043

R02044

360°

100

easy fix



69165

- Monocomando per lavello monoforo bocca girevole
- *Single-lever sink mixer, swivel spout*
- Mitigeur d'evier avec bec pivotant
- *Monomando cocina con caño giratorio*
- Spültischmischer mit schwenkbarem Auslauf

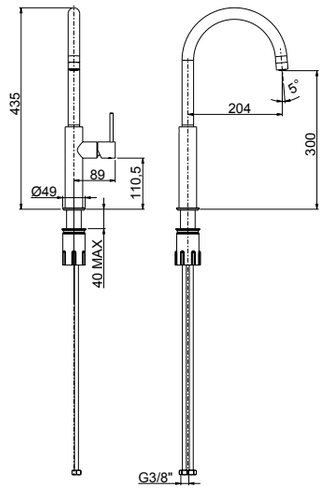

21 **Inox 316L**

22 **PVD rame spazzolato** - Copper brushed PVD - PVD cuivre brossé - PVD cobre cepillado - PVD Kupfer gebürstet

23 **PVD nero spazzolato** - Black brushed PVD - PVD noir brossé - PVD negro cepillado - PVD Schwarz gebürstet



Frattini
RUBINETTI DAL 1958

PEPE XLS 316 INOX

.21 - Inox 316L
.22 - PVD rame spazzolato - Copper brushed PVD -
PVD cuivre brossé - PVD cobre cepillado - PVD Kupfer gebürstet
.23 - PVD nero spazzolato - Black brushed PVD -
PVD noir brossé - PVD negro cepillado - PVD Schwarz gebürstet

PEPE XLS 316 INOX



IMPORTANT

La maniglia per questa collezione va scelta separatamente, qui di seguito le finiture disponibili.
The handle for this collection has to be chosen separately. See the following finishes.
La manette pour cette collection doit être choisie séparément, de suite les finitions disponibles.
La manija para esta colección debe elegirse por separado, a continuación los acabados disponibles.
Wahlen Sie die Griffe für diesen Kollektion separat. Nachfolgende die verfügbare Oberfläche.



FINITURE DISPONIBILI / FINISHES AVAILABLE

.72
Bianco opaco
White matt
Blanc matt
Blanco matt
Weiss Matt



.79
Nero opaco
Black matt
Noir matt
Negro matt
Schwarz Matt



.63
Grigio F3
Grey F3
Gris F3
Gris F3
Grau F3



.65
Grigio F5
Grey F5
Gris F5
Gris F5
Grau F5



.68
Grigio F8
Grey F8
Gris F8
Gris F8
Grau F8



.21
Inox 316L



.22
PVD rame spazzolato
Copper brushed PVD
PVD cuivre brossé
PVD cobre cepillado
PVD Kupfer gebürstet



.23
PVD nero spazzolato
Black brushed PVD
PVD noir brossé
PVD negro cepillado
PVD Schwarz gebürstet

69090



- Maniglia per lavabo e bidet
- *Handle for basin and bidet mixer*
- Poignée pour mitigeurs lavabo et bidet
- *Manilla para mezcladores lavabo y bidet*
- Handgriff für Waschtisch und Bidet Mischer

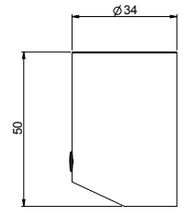

79 **Nero opaco** - Black matt - Noir matt - Negro matt - Schwarz Matt
72 **Bianco opaco** - White matt - Blanc matt - Blanco matt - Weiss Matt
63 **Grigio F3** - Grey F3 - Gris F3 - Gris F3 - Grau F3
65 **Grigio F5** - Grey F5 - Gris F5 - Gris F5 - Grau F5
68 **Grigio F8** - Grey F8 - Gris F8 - Gris F8 - Grau F8
21 **Inox 316L**
22 **PVD rame spazzolato** - Copper brushed PVD - PVD cuivre brossé - PVD cobre cepillado - PVD Kupfer gebürstet
23 **PVD nero spazzolato** - Black brushed PVD - PVD noir brossé - PVD negro cepillado - PVD Schwarz gebürstet

90092



- Maniglia per incasso e esterno vasca / doccia
- *Handle for built-in and external bath / shower mixer*
- Poignée pour mitigeur à encastrer et au mur baignoire / douche
- *Manilla para mezclador empotrado y externo baño / ducha*
- Griff für UP/AP Wannen / Duschen Mischer

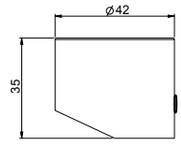

90093



- Maniglia per lavabo / vasca a pavimento
- *Free standing bath / basin mixer handle*
- Poignée pour mitigeur de lavabo / baignoire au sol
- *Manilla para mezcladores baño / lavabo de suelo*
- Griff für freistehende Waschtisch / Badewanne Mischer

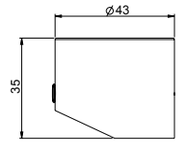

90094



- Maniglia per deviatore
- *Diverter handle*
- Poignée de l'inverseur
- *Manija de los inversor*
- Griff für Umsteller

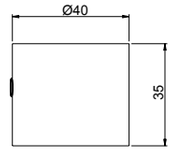

79 **Nero opaco** - Black matt - Noir matt - Negro matt - Schwarz Matt
72 **Bianco opaco** - White matt - Blanc matt - Blanco matt - Weiss Matt
63 **Grigio F3** - Grey F3 - Gris F3 - Gris F3 - Grau F3
65 **Grigio F5** - Grey F5 - Gris F5 - Gris F5 - Grau F5
68 **Grigio F8** - Grey F8 - Gris F8 - Gris F8 - Grau F8
21 **Inox 316L**
22 **PVD rame spazzolato** - Copper brushed PVD - PVD cuivre brossé - PVD cobre cepillado - PVD Kupfer gebürstet
23 **PVD nero spazzolato** - Black brushed PVD - PVD noir brossé - PVD negro cepillado - PVD Schwarz gebürstet

PEPE XLS 316 INOX

maniglia
90092

R08005

2 VIE
R11038

3 VIE
R11039

R02044



69528SV2 - 69528SV3

- Parte esterna visibile monocomando vasca incasso con deviatore a dischi ceramici a **2/3 vie** con bocca di erogazione
- *External set for built-in bath mixer with **2/3-way** ceramic discs diverter and spout*
- Kit de finition pour mitigeur de baignoire avec inverseur ***2/3 voies*** à disques céramiques et bec
- *Solo parte exterior monomando empotrado baño con inversor **2/3 vias** discos ceramicos y caño*
- Endmontage Set für UP-Wannenmischer mit **2/3-Wege** Keramik Disk Umsteller und Auslauf

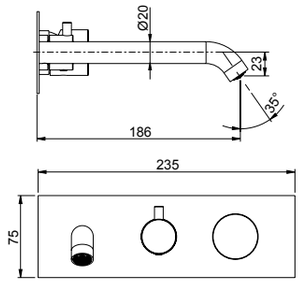



corredabile con l'art. 89400 (pag.137)
to match with art.89400 (page 137)
à combiner avec art.89400 (page 137)
combinarse con art.89400 (pag.137)
mit art.89400 zusammenstellen (Seite 137)

System Box

98028

- Corpo per monocomando incasso doccia/vasca universale, cartuccia Ø35, **2/3 vie**, con deviazione a dischi ceramici
- *Universal built-in box bath/shower mixer, Ø35 cartridge, **2/3 way** ceramic discs diverter*
- Corps à encastrer universel mitigeur bain/douche, cartouche Ø35, inversion disques céramiques **2/3 voies**
- *Cuerpo empotrado universal para mezclador ducha/baño, cartucha Ø35, inversor discos ceramicos **2/3 vias***
- UP-Universal Körper Wannen/Duschen Mischer, Ø35 Kartusche, **2/3 Wege** Umsteller mit Keramik Scheiben



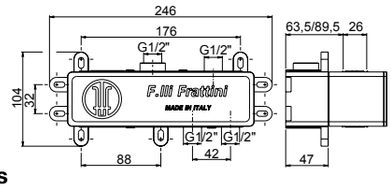

easy installation
Livella inclusa
Bubble level included

21 **Inox 316L**

22 **PVD rame spazzolato** - Copper brushed PVD - PVD cuivre brossé - PVD cobre cepillado - PVD Kupfer gebürstet

23 **PVD nero spazzolato** - Black brushed PVD - PVD noir brossé - PVD negro cepillado - PVD Schwarz gebürstet

SYSTEM BOX

maniglia
90093

R08005

R02019

R16043



69596S

- Parte esterna visibile monocomando vasca a pavimento con doccia
- *External visible components free standing bath mixer*
- Kit de finition mitigeur de bain au sol avec douchette
- *Sòlo parte exterior monomando baño de suelo con teleducha*
- Endmontage Set Standarmatur für Freistehende Badewanne

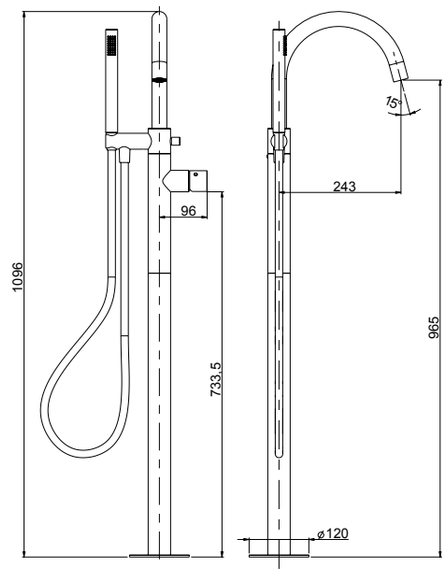

PEPE XLS 316 INOX

System Box



99095

- Corpo per incasso vasca/lavabo universale a pavimento
- *Universal built-in box free standing bath/basin mixer*
- Corps à encastrer universel bain/lavabo sur pied
- *Cuerpo empotrado universal para mezclador baño/lavabo de suelo*
- UP-Universal Körper für freistehende Armaturen

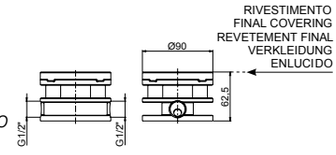

21 **Inox 316L** (**Flessibile bianco** - White flexible hose - Tuyau flexible blanc - Flexible blanco - Weißer Schlauch)

22 **PVD rame spazzolato** - Copper brushed PVD - PVD cuivre brossé - PVD cobre cepillado - PVD Kupfer gebürstet
(**Flessibile rame** - Copper flexible hose - Tuyau flexible cuivre - Flexible cobre - Kupfer Schlauch)

23 **PVD nero spazzolato** - Black brushed PVD - PVD noir brossé - PVD negro cepillado - PVD Schwarz gebürstet
(**Flessibile nero** - Black flexible hose - Tuyau flexible noir - Flexible negro - Schwarzer Schlauch)

SYSTEM BOX

PEPE XLS 316 INOX

maniglia
90092

R08005

R02044

<6 Lt/min



69548S - 69548AS - 69548BS

- Parte esterna visibile batteria lavabo a parete senza scarico
- *External visible components built-in washbasin mixer without pop-up waste*
- Kit de finition mitigeur de lavabo à encastrer sans vidage
- *Sòlo parte exterior monomando lavabo empotrado sin descargo*
- Endmontage Set Up-Waschtischmischer ohne Abfluss

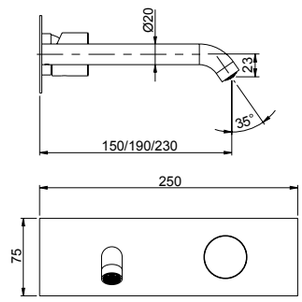

69548S	69548AS	69548BS
190 mm	230 mm	150 mm

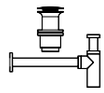

Da corredarsi con piletta push e sifone che si trovano a fine serie
To match with push drain and siphon to find at the end of the series
À combiner avec vidage automatique et siphon qui se trouvent à la fin de la série
A combinarse con vaciador automático y sifón a la fine de la serie
Mit automatischen Ablaufgarnitur und Siphon zusammenstellen am Ende der Serien

System Box



easy installation

Livella inclusa
Bubble level included

98038

- Corpo per monocomando incasso lavabo universale, cartuccia Ø35
- *Universal built-in box basin mixer, Ø35 cartridge*
- Corps à encastrer universel mitigeur de lavabo, cartouche Ø 35
- *Cuerpo empotrado universal para mezclador lavabo, cartucha Ø 35*
- UP-Universal Körper für Waschtischmischer, Ø 35 Kartusche

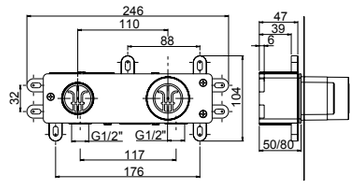

21 **Inox 316L**

22 **PVD rame spazzolato** - Copper brushed PVD - PVD cuivre brossé - PVD cobre cepillado - PVD Kupfer gebürstet

23 **PVD nero spazzolato** - Black brushed PVD - PVD noir brossé - PVD negro cepillado - PVD Schwarz gebürstet

SYSTEM BOX

maniglia
90092
R08005
R02044
<6 Lt/min



69547S - 69547AS - 69547BS

- Parte esterna visibile batteria lavabo a parete senza scarico
- *External visible components built-in washbasin mixer without pop-up waste*
- Kit de finition mitigeur de lavabo à encastrer sans vidage
- *Sòlo parte exterior monomando lavabo empotrado sin descargo*
- Endmontage Set Up-Waschtischmischer ohne Abfluss

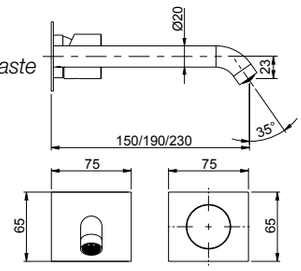

69547S	69547AS	69547BS
190 mm	230 mm	150 mm

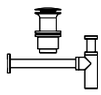

Da corredarsi con piletta push e sifone che si trovano a fine serie
To match with push drain and siphon to find at the end of the series
À combiner avec vidage automatique et siphon qui se trouvent à la fin de la série
A combinarse con vaciador automático y sifón a la fine de la serie
Mit automatischen Ablaufgarnitur und Siphon zusammenstellen am Ende der Serien

69537S - 69537AS - 69537BS



- Parte esterna visibile batteria lavabo a parete senza scarico
- *External visible components built-in washbasin mixer without pop-up waste*
- Kit de finition mitigeur de lavabo à encastrer sans vidage
- *Sòlo parte exterior monomando lavabo empotrado sin descargo*
- Endmontage Set Up-Waschtischmischer ohne Abfluss

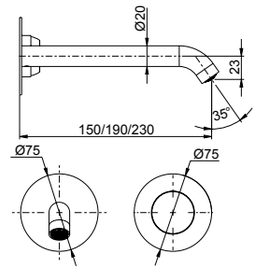

69537S	69537AS	69537BS
190 mm	230 mm	150 mm

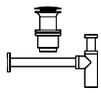

Da corredarsi con piletta push e sifone che si trovano a fine serie
To match with push drain and siphon to find at the end of the series
À combiner avec vidage automatique et siphon qui se trouvent à la fin de la série
A combinarse con vaciador automático y sifón a la fine de la serie
Mit automatischen Ablaufgarnitur und Siphon zusammenstellen am Ende der Serien

PEPE XLS 316 INOX

System Box



easy installation
Livella inclusa
Bubble level included

98038

- Corpo per monocomando incasso lavabo universale, cartuccia Ø35
- *Universal built-in box basin mixer, Ø35 cartridge*
- Corps à encastrer universel mitigeur de lavabo, cartouche Ø 35
- *Cuerpo empotrado universal para mezclador lavabo, cartucha Ø 35*
- UP-Universal Körper für Waschtischmischer, Ø 35 Kartusche

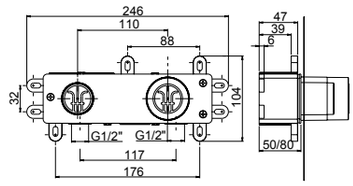

21 **Inox 316L**

22 **PVD rame spazzolato** - Copper brushed PVD - PVD cuivre brossé - PVD cobre cepillado - PVD Kupfer gebürstet

23 **PVD nero spazzolato** - Black brushed PVD - PVD noir brossé - PVD negro cepillado - PVD Schwarz gebürstet

SYSTEM BOX

PEPE XLS 316 INOX

maniglia
69090
R08013
R02044
<6 Lt/min
easy fix



69450S

- Monocomando per lavabo senza scarico
- *Single-lever washbasin mixer without pop-up waste*
- Mitigeur de lavabo sans vidage
- *Monomando lavabo sin descargo*
- Waschtischmischer ohne Abfluss

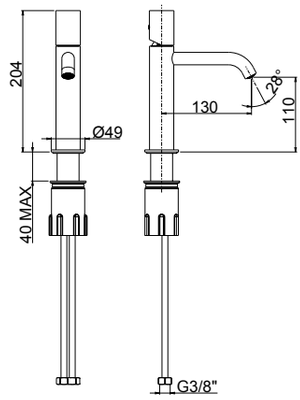

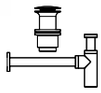

Da corredarsi con piletta push e sifone che si trovano a fine serie
To match with push drain and siphon to find at the end of the series
À combiner avec vidage automatique et siphon qui se trouvent à la fin de la série
A combinarse con vaciador automático y sifón a la fine de la serie
Mit automatischen Ablaufgarnitur und Siphon zusammenstellen am Ende der Serien

21 **Inox 316L**
22 **PVD rame spazzolato** - Copper brushed PVD - PVD cuivre brossé - PVD cobre cepillado - PVD Kupfer gebürstet
23 **PVD nero spazzolato** - Black brushed PVD - PVD noir brossé - PVD negro cepillado - PVD Schwarz gebürstet

maniglia
69090
R08013
R02044
<6 Lt/min
easy fix



69465S

- Monocomando lavabo modello alto senza scarico
- *High version single-lever washbasin mixer without waste*
- Mitigeur de lavabo haut sans vidage
- *Monomando lavabo alto sin descargo*
- Hoher Waschtischmischer ohne Abfluss

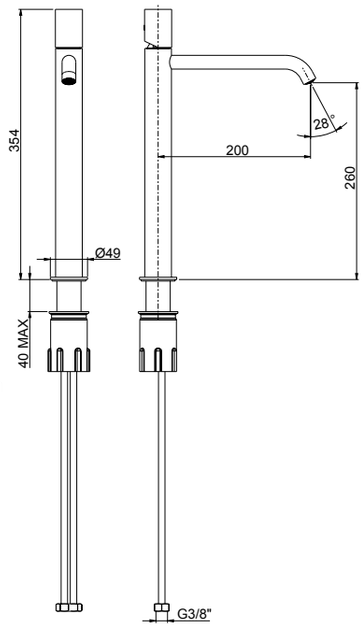

Da corredarsi con piletta push e sifone che si trovano a fine serie
To match with push drain and siphon to find at the end of the series
À combiner avec vidage automatique et siphon qui se trouvent à la fin de la série
A combinarse con vaciador automático y sifón a la fine de la serie
Mit automatischen Ablaufgarnitur und Siphon zusammenstellen am Ende der Serien

21 **Inox 316L**
22 **PVD rame spazzolato** - Copper brushed PVD - PVD cuivre brossé - PVD cobre cepillado - PVD Kupfer gebürstet
23 **PVD nero spazzolato** - Black brushed PVD - PVD noir brossé - PVD negro cepillado - PVD Schwarz gebürstet

maniglia
90093
R08005
R02019
R16043



69595S

- Parte esterna visibile monocomando lavabo senza scarico a pavimento
- *External visible components free standing basin mixer*
- Kit de finition mitigeur lavabo au sol
- *Sòlo parte exterior monomando lavabo de suelo*
- Endmontage Set Standarmatur für Freistehende Waschtisch

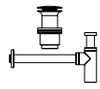

Da corredarsi con piletta push e sifone che si trovano a fine serie
To match with push drain and siphon to find at the end of the series
À combiner avec vidage automatique et siphon qui se trouvent à la fin de la série
A combinarse con vaciador automático y sifón a la fine de la serie
Mit automatischen Ablaufgarnitur und Siphon zusammenstellen am Ende der Serien

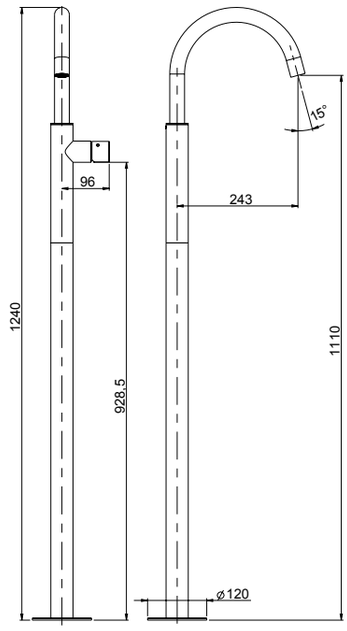



System Box

99095

- Corpo per incasso vasca/lavabo universale a pavimento
- *Universal built-in box free standing bath/basin mixer*
- Corps à encastrer universel bain/lavabo sur pied
- *Cuerpo empotrado universal para mezclador baño/lavabo de suelo*
- UP-Universal Körper für freistehende Armaturen

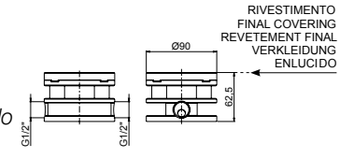

21 **Inox 316L**
22 **PVD rame spazzolato** - Copper brushed PVD - PVD cuivre brossé - PVD cobre cepillado - PVD Kupfer gebürstet
23 **PVD nero spazzolato** - Black brushed PVD - PVD noir brossé - PVD negro cepillado - PVD Schwarz gebürstet
SYSTEM BOX

maniglia
69090
R08013
R02044
<6 Lt/min
easy fix



69403S

- Monocomando per bidet con scarico 1”1/4
- *Single-lever bidet mixer with 1”1/4 pop-up waste*
- Mitigeur de bidet avec vidage 1”1/4
- *Monomando bidé con descargo 1”1/4*
- Bidetmischer mit 1”1/4 Abfluss

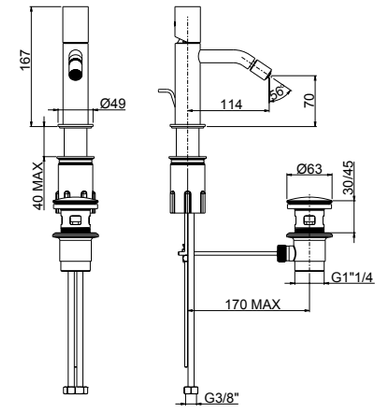

69480S

- Monocomando per bidet senza scarico
- *Single-lever bidet mixer without pop-up waste*
- Mitigeur de bidet sans vidage
- *Monomando bidé sin descargo*
- Bidetmischer ohne Abfluss

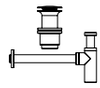

69480S da corredarsi con piletta push e sifone che si trovano a fine serie
To match with push drain and siphon to find at the end of the series
À combiner avec vidage automatique et siphon qui se trouvent à la fin de la série
A combinarse con vaciador automático y sifón a la fine de la serie
Mit automatischen Ablaufgarnitur und Siphon zusammenstellen am Ende der Serien

21 **Inox 316L**
22 **PVD rame spazzolato** - Copper brushed PVD - PVD cuivre brossé - PVD cobre cepillado - PVD Kupfer gebürstet
23 **PVD nero spazzolato** - Black brushed PVD - PVD noir brossé - PVD negro cepillado - PVD Schwarz gebürstet

PEPE XLS 316 INOX

maniglia
90092

R08005



69427S

- Parte esterna visibile monocomando incasso **1 via**
- *External part built-in **1 way** single lever mixer*
- Kit de finition monocommande encastrée **1 voie**
- *Solo parte exterior monomando empotrado **1 vía***
- Endmontage Set UP-Einhebel **1 Weg** Mischer

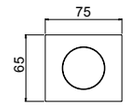



69417S

- Parte esterna visibile monocomando incasso **1 via**
- *External part built-in **1 way** single lever mixer*
- Kit de finition monocommande encastrée **1 voie**
- *Solo parte exterior monomando empotrado **1 vía***
- Endmontage Set UP-Einhebel **1 Weg** Mischer

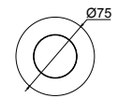

System Box



98916

- Corpo per monocomando incasso doccia universale, cartuccia Ø35, **1 via**
- *Built-in single lever universal shower mixer, Ø35 cartridge, **1 way***
- Corps encastré pour monocommande douche universel, cartouche Ø 35, **1 voie**
- *Cuerpo empotrado universal monomando ducha, cartucho Ø35, **1 vía***
- UP-Universal Einhebel Duschen Mischer, Kartusche Ø35, **1 Weg**

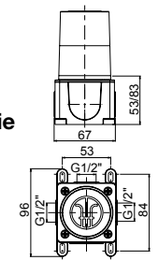

21 **Inox 316L**
22 **PVD rame spazzolato** - Copper brushed PVD - PVD cuivre brossé - PVD cobre cepillado - PVD Kupfer gebürstet
23 **PVD nero spazzolato** - Black brushed PVD - PVD noir brossé - PVD negro cepillado - PVD Schwarz gebürstet
SYSTEM BOX

maniglia
90092

R08005



69521S

- Parte esterna visibile monocomando incasso **1 via**
- *External visible components **1-way** built-in mixer*
- Kit de finition mitigeur encastré **1 voie**
- *Solo parte exterior monomando **1 via** empotrado*
- Endmontage Set UP-Mischer **1-Weg**

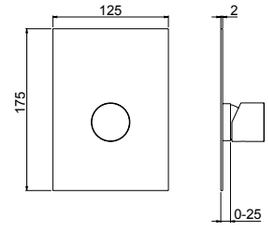

System Box



98011

- Corpo per monocomando incasso doccia universale, cartuccia Ø35, **1/2 vie**, con deviazione a dischi ceramici
- *Universal built-in box shower mixer, Ø35 cartridge, **1/2 way** ceramic discs diverter*
- Corps à encaster universel pour mitigeur de douche, cartouche Ø35 inverseur disques céramiques **1-2 voies**
- *Cuerpo empotrado universal para mezclador ducha, cartucha Ø35, inversor discos ceramicos **1-2 vias***
- UP-Universal Körper fü Duschenmischer, Ø35 Kartusche, **1-2 Wege** Umsteller mit Keramik Scheiben

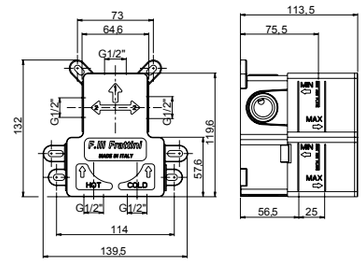

easy installation
Livella inclusa
Bubble level included

21 **Inox 316L**
22 **PVD rame spazzolato** - Copper brushed PVD - PVD cuivre brossé - PVD cobre cepillado - PVD Kupfer gebürstet
23 **PVD nero spazzolato** - Black brushed PVD - PVD noir brossé - PVD negro cepillado - PVD Schwarz gebürstet
SYSTEM BOX

maniglia
90092

2 VIE
R08035

R08005



69541S

- Parte esterna visibile monocomando incasso con deviatore a dischi ceramici **2 vie**
- *External visible components **2-way** built-in mixer with ceramic discs diverter*
- Kit de finition mitigeur encastré **2 voies** avec inverseur avec disques céramiques
- *Solo parte exterior monomando **2 vias** empotrado con inversor con discos ceramicos*
- Endmontage Set UP-Mischer **2-Wege** mit Umsteller mit Keramik Scheiben

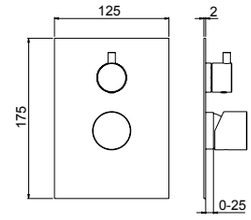

System Box



easy installation
Livella inclusa
Bubble level included

98011

- Corpo per monocomando incasso doccia universale, cartuccia Ø35, **1/2 vie**, con deviazione a dischi ceramici
- *Universal built-in box shower mixer, Ø35 cartridge, **1/2 way** ceramic discs diverter*
- Corps à encaster universel pour mitigeur de douche, cartouche Ø35 inverseur disques céramiques **1-2 voies**
- *Cuerpo empotrado universal para mezclador ducha, cartucha Ø35, inversor discos ceramicos **1-2 vias***
- UP-Universal Körper fü Duschenmischer, Ø35 Kartusche, **1-2 Wege** Umsteller mit Keramik Scheiben

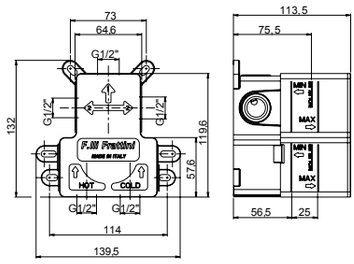

21 **Inox 316L**
22 **PVD rame spazzolato** - Copper brushed PVD - PVD cuivre brossé - PVD cobre cepillado - PVD Kupfer gebürstet
23 **PVD nero spazzolato** - Black brushed PVD - PVD noir brossé - PVD negro cepillado - PVD Schwarz gebürstet
SYSTEM BOX

PEPE XLS 316 INOX

maniglia
90092

R08005

2 VIE
R11038

3 VIE
R11039



69529SV2 - 69529SV3

- Parte esterna visibile monocomando incasso con deviatore a dischi ceramici **2/3 vie** con doccia fissa a riposo
- *External visible components **2/3-way** built-in mixer with ceramic discs diverter with handshower*
- Kit de finition mitigeur encastré **2/3 voies** avec inverseur avec disques céramiques et douchette
- *Solo parte exterior monomando **2/3 vias** empotrado con inversor con discos ceramicos y teleducha*
- Endmontage Set UP-Mischer **2/3-Wege** mit Umsteller mit Keramik Scheiben und Handbrause

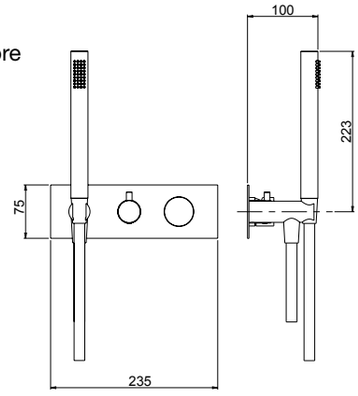

System Box



98028

- Corpo per monocomando incasso doccia/vasca universale, cartuccia Ø35, **2/3 vie**, con deviazione a dischi ceramici
- *Universal built-in box bath/shower mixer, Ø35 cartridge, **2/3 way** ceramic discs diverter*
- Corps à encastrer universel mitigeur bain/douche, cartouche Ø35, inversion disques céramiques **2/3 voies**
- *Cuerpo empotrado universal para mezclador ducha/baño, cartucha Ø35, inversor discos ceramicos **2/3 vias***
- UP-Universal Körper Wannen/Duschen Mischer, Ø35 Kartusche, **2/3 Wege** Umsteller mit Keramik Scheiben

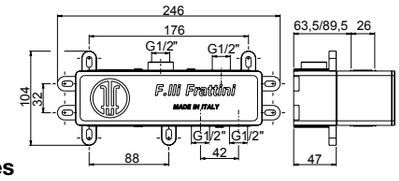

easy installation
Livella inclusa
Bubble level included

21 **Inox 316L** (**Flessibile bianco** - White flexible hose - Tuyau flexible blanc - Flexible blanco - Weißer Schlauch)

22 **PVD rame spazzolato** - Copper brushed PVD - PVD cuivre brossé - PVD cobre cepillado - PVD Kupfer gebürstet
(**Flessibile rame** - Copper flexible hose - Tuyau flexible cuivre - Flexible cobre - Kupfer Schlauch)

23 **PVD nero spazzolato** - Black brushed PVD - PVD noir brossé - PVD negro cepillado - PVD Schwarz gebürstet
(**Flessibile nero** - Black flexible hose - Tuyau flexible noir - Flexible negro - Schwarzer Schlauch)

SYSTEM BOX

maniglia
90094

2 VIE
69523SV2

3 VIE
69523SV3

2 VIE
R11038

3 VIE
R11039

R08005



69523SV2 - 69523SV3

- Parte esterna visibile monocomando incasso con deviatore a dischi ceramici **2-3 vie**
- *External visible components **2-3 way** built-in mixer with ceramic discs diverter*
- Kit de finition mitigeur encastré **2-3 voies** avec inverseur avec disques céramiques
- *Solo parte exterior monomando **2-3 vias** empotrado con inversor con discos ceramicos*
- Endmontage Set UP-Mischer **2-3 Wege** mit Umsteller mit Keramik Scheiben

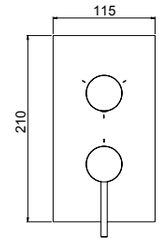

System Box



easy installation
Livella inclusa
Bubble level included

98013

- Corpo per monocomando incasso doccia universale, cartuccia Ø35, **2/3 vie**, con deviazione a dischi ceramici
- *Universal built-in box shower mixer, Ø35 cartridge, **2/3 way** ceramic discs diverter*
- Corps à encaster universel pour mitigeur de douche, cartouche Ø35 inverseur disques céramiques **2-3 voies**
- *Cuerpo empotrado universal para mezclador ducha, cartucha Ø35, inversor discos ceramicos **2-3 vias***
- UP-Universal Körper fü Duschenmischer, Ø35 Kartusche, **2-3 Wege** Umsteller mit Keramik Scheiben

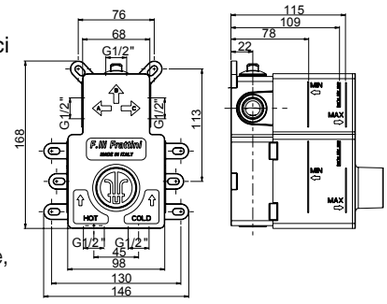

21 **Inox 316L**
22 **PVD rame spazzolato** - Copper brushed PVD - PVD cuivre brossé - PVD cobre cepillado - PVD Kupfer gebürstet
23 **PVD nero spazzolato** - Black brushed PVD - PVD noir brossé - PVD negro cepillado - PVD Schwarz gebürstet
SYSTEM BOX



89400

- Supporto con presa acqua da incasso con flessibile in silicone e doccetta **in acciaio inox**
- *Inlet water connection with bracket, silicon flexible hose and **stainless steel** handshower*
- Coude murale avec support, flexible en silicone et douchette **en acier inoxydable**
- *Toma de agua con soporte, flexible de silicone y teleducha **en acero inoxydable***
- Wandanschlussbogen mit Brausehalter, Silikon Schlauch und Handbrause **aus Edelstahl**

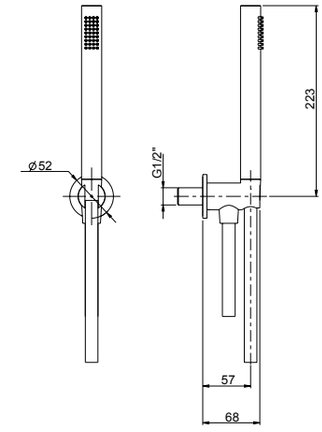

21 **Inox 316L** (**Flessibile bianco** - White flexible hose - Tuyau flexible blanc - Flexible blanco - Weißer Schlauch)
22 **PVD rame spazzolato** - Copper brushed PVD - PVD cuivre brossé - PVD cobre cepillado - PVD Kupfer gebürstet
(**Flessibile rame** - Copper flexible hose - Tuyau flexible cuivre - Flexible cobre - Kupfer Schlauch)
23 **PVD nero spazzolato** - Black brushed PVD - PVD noir brossé - PVD negro cepillado - PVD Schwarz gebürstet
(**Flessibile nero** - Black flexible hose - Tuyau flexible noir - Flexible negro - Schwarzer Schlauch)

PEPE XLS 316 INOX



69330

- Lavabo da appoggio Ø 400 mm completo di piletta push universale
- *Ø 400 mm Countertop basin with universal push drain*
- Vasque à poser Ø 400 mm avec vidage automatique
- *Lavabo sobre encimera Ø 400 mm con vaciador universal automatico*
- Aufsatz-Waschtisch Ø 400 mit automatische Ablaufganitur

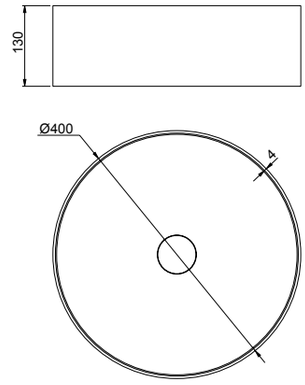

21 **Inox 316L**

22 **PVD rame spazzolato** - Copper brushed PVD - PVD cuivre brossé - PVD cobre cepillado - PVD Kupfer gebürstet

23 **PVD nero spazzolato** - Black brushed PVD - PVD noir brossé - PVD negro cepillado - PVD Schwarz gebürstet



89330

- Lavabo da appoggio 400x400 mm completo di piletta push universale
- *400x400 mm Countertop basin with universal push drain*
- Vasque à poser 400x400 mm avec vidage automatique
- *Lavabo sobre encimera 400x400 mm con vaciador universal automatico*
- Aufsatz-Waschtisch 400 x400 mit automatische Ablaufganitur

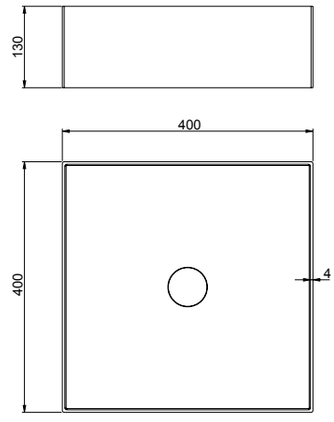

21 **Inox 316L**

22 **PVD rame spazzolato** - Copper brushed PVD - PVD cuivre brossé - PVD cobre cepillado - PVD Kupfer gebürstet

23 **PVD nero spazzolato** - Black brushed PVD - PVD noir brossé - PVD negro cepillado - PVD Schwarz gebürstet



49330

- Lavabo da appoggio 400x600 mm completo di piletta push universale
- *400x600 mm Countertop basin with universal push drain*
- Vasque à poser 400x600 mm avec vidage automatique
- *Lavabo sobre encimera 400x600 mm con vaciador universal automatico*
- Aufsatz-Waschtisch 400 x600 mit automatische Ablaufganitur

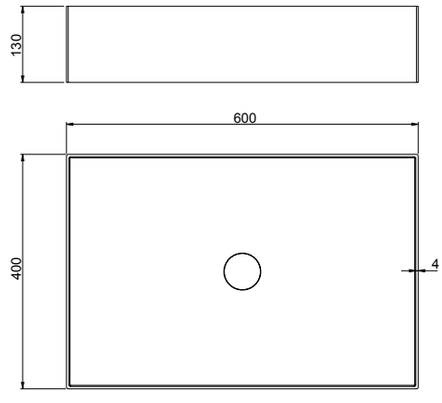

21 **Inox 316L**

22 **PVD rame spazzolato** - Copper brushed PVD - PVD cuivre brossé - PVD cobre cepillado - PVD Kupfer gebürstet

23 **PVD nero spazzolato** - Black brushed PVD - PVD noir brossé - PVD negro cepillado - PVD Schwarz gebürstet

R02044

69897 - 69897A - 69897B



- Bocca per lavabo / vasca a parete.
- *Basin mixer / bath mixer wall spout*
- Goulot au mur pour mitigeur lavabo / baignoire
- *Caño a pared para mezclador lavabo / tiña*
- Wand-Auslauf für Waschtischmischer / Wannenmischer

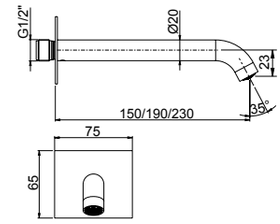

69887 - 69887A - 69887B



- Bocca per lavabo / vasca a parete.
- *Basin mixer / bath mixer wall spout*
- Goulot au mur pour mitigeur lavabo / baignoire
- *Caño a pared para mezclador lavabo / tiña*
- Wand-Auslauf für Waschtischmischer / Wannenmischer

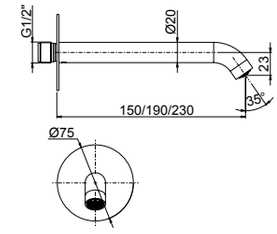

69897 69887	69897A 69887A	69897B 69887B
190 mm	230 mm	150 mm

21 **Inox 316L**

22 **PVD rame spazzolato** - Copper brushed PVD - PVD cuivre brossé - PVD cobre cepillado - PVD Kupfer gebürstet

23 **PVD nero spazzolato** - Black brushed PVD - PVD noir brossé - PVD negro cepillado - PVD Schwarz gebürstet

89686



- Piletta push universale regolabile h.10-75mm
- *Universal push drain with adjustable height 10-75mm*
- Vidage automatique avec hauteur réglable 10-75mm
- *Vaciador automatico con altura ajustable 10-75mm*
- Automatische Ablaufgarnitur mit verstellbarer Höhe 10-75mm

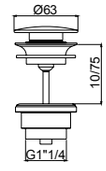

21 **Inox**

22 **PVD rame spazzolato** - Copper brushed PVD - PVD cuivre brossé - PVD cobre cepillado - PVD Kupfer gebürstet

23 **PVD nero spazzolato** - Black brushed PVD - PVD noir brossé - PVD negro cepillado - PVD Schwarz gebürstet

89672



- Sifone minimalista 1”1/4
- *1”1/4 minimalist siphon*
- Vidage minimaliste 1”1/4
- *Descargo minimalista 1”1/4*
- 1”1/4 Sifon Minimalist

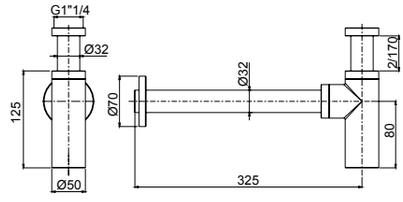

21 **Inox 316L**

22 **PVD rame spazzolato** - Copper brushed PVD - PVD cuivre brossé - PVD cobre cepillado - PVD Kupfer gebürstet

23 **PVD nero spazzolato** - Black brushed PVD - PVD noir brossé - PVD negro cepillado - PVD Schwarz gebürstet

PEPE XLS 316 INOX



69021

- Coppia rubinetti d'arresto incasso diritti da 1/2" **in acciaio inox**
- *½" **stainless steel** built-in straight stop cock (2 pcs. Pack)*
- Robinets d'arrêt droits ½" **en acier inoxydable** (paquet 2 pièces)
- *Grifo de cierre empotrado ½" derecho **de acero inoxidable** (paquete 2 unidad)*
- ½" **Edelstahl** Absperrhahn gerade (Packung 2 Stck.)

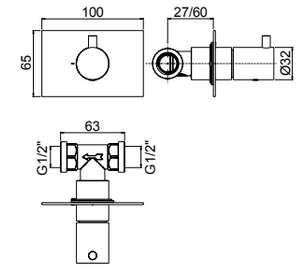

21 **Inox 316L**

22 **PVD rame spazzolato** - Copper brushed PVD - PVD cuivre brossé - PVD cobre cepillado - PVD Kupfer gebürstet

23 **PVD nero spazzolato** - Black brushed PVD - PVD noir brossé - PVD negro cepillado - PVD Schwarz gebürstet



69539

- Coppia di rubinetti arresto per sottolavabo **in acciaio inox**
- ***Stainless steel** under basin stop cock (2 pcs pack)*
- Robinet d'arrêt sous lavabo **en acier inoxydable** (paquet 2 pièces)
- *Grifo de cierre debajo lavabo **de acero inoxidable** (paquete 2 unidad)*
- Unter-tisch Absperrhahn **aus Edelstahl** (Packung 2 Stck.)

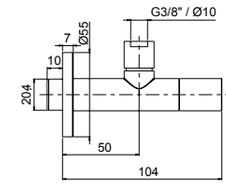

21 **Inox 316L**



90982

- Placca cassetta WC compatibile Geberit
- *Plate for toilet cistern Geberit compatible*
- Plaque pour citerne de toilette compatible Geberit
- *Placa para cisterna de WE compatible con Geberit*
- Platte für Spülkasten Geberit kompatibel

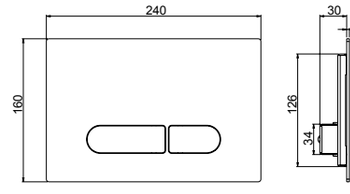

- **Compatibilità con cassetta di scarico Geberit Sigma 8**
- ***Compatible with Geberit Sigma 8 toilet cistern***
- **Compatible avec citerne de vidage toilette Geberit Sigma 8**
- ***Compatible con cisterna de descargo Geberit Sigma 8***
- **Kompatibel mit Geberit Sigma 8 Spülkasten**

21 **Inox 316L**

22 **PVD rame spazzolato** - Copper brushed PVD - PVD cuivre brossé - PVD cobre cepillado - PVD Kupfer gebürstet

23 **PVD nero spazzolato** - Black brushed PVD - PVD noir brossé - PVD negro cepillado - PVD Schwarz gebürstet






69400

- **Idroscopino** con flessibile e supporto attacco incasso a muro con chiusura
- ***Waterspray*** *with flexible hose and built-in bracket with on/off*
- **Hydro-douchette** avec tuyau flexible et coude support encastré avec fermeture
- ***Hydro-teleducha*** *con flexible y soporte empotrado con cierre*
- **Wasser Spray** mit Flex Schlauch und Wandschlussbogen mit Halter und Schließung

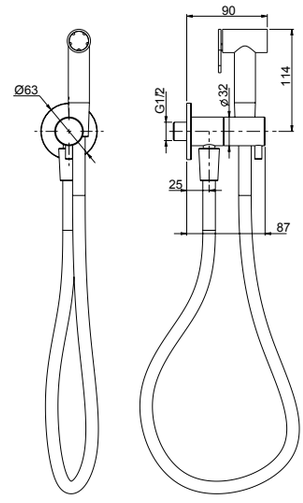






69401

- **Doccetta** con flessibile e supporto attacco incasso a muro con chiusura
- ***Handshower*** *with flexible hose and built-in bracket with on/off*
- **Douchette** avec tuyau flexible et coude support encastré avec fermeture
- ***Teleducha*** *con flexible y soporte empotrado con cierre*
- **Handbrause** mit Flex Schlauch und Wandschlussbogen mit Halter und Schließung

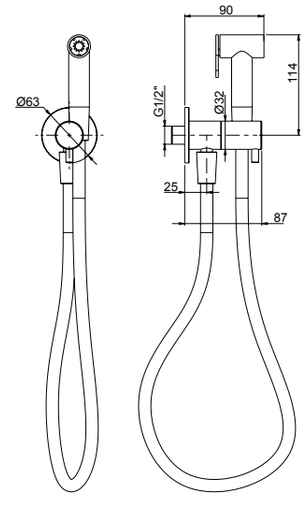

21 **Inox 316L** (**Flessibile bianco** - White flexible hose - Tuyau flexible blanc - Flexible blanco - Weißer Schlauch)

PEPE XLS 316 INOX

R08043



69500

- Parte estetica miscelatore monocomando **idroscopino**
- *External part single lever* ***water spray handshower*** *mixer*
- Kit de finition mitigeur monocommande **hydro-douchette**
- *Solo parte exterior mezclador monomando* ***hydro-teleducha***
- Endmontage Set **Wasser Spray** Handbrause Einhebel Mischer

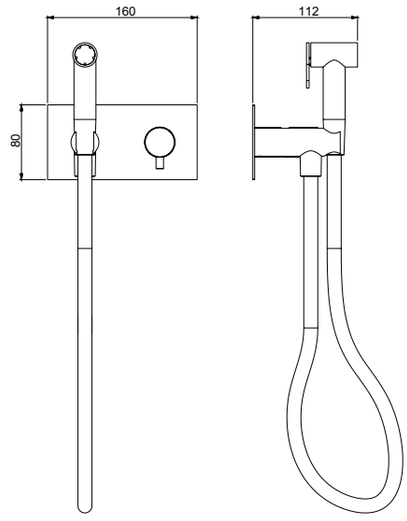

R08043



69501

- Parte estetica miscelatore monocomando **doccetta**
- *External part single lever* ***handshower*** *mixer*
- Kit de finition mitigeur monocommande **douchette**
- *Solo parte exterior mezclador monomando* ***teleducha***
- Endmontage Set Einhebel **Handbrause** Mischer

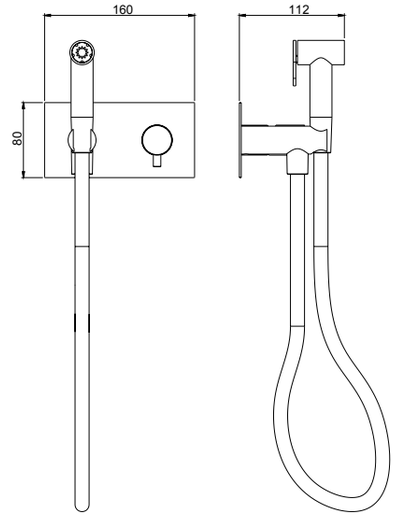

System Box



98500

- Corpo per monocomando incasso kit shut-off universale, cartuccia Ø25
- *Shut off universal built-in box with single lever mixer, cartridge Ø25*
- Corps universel à encastrer pour douchette shut off avec monocommande, cartouche Ø25
- *Cuerpo universal empotrado para tele ducha shut off con monomando, cartucho Ø25*
- UP-Box für Shut off Set mit Einhebelmischer, Kartusche Ø25

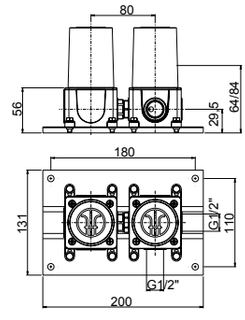

21 **Inox 316L** (**Flessibile bianco** - White flexible hose - Tuyau flexible blanc - Flexible blanco - Weißer Schlauch)

SYSTEM BOX


R08055


R08056

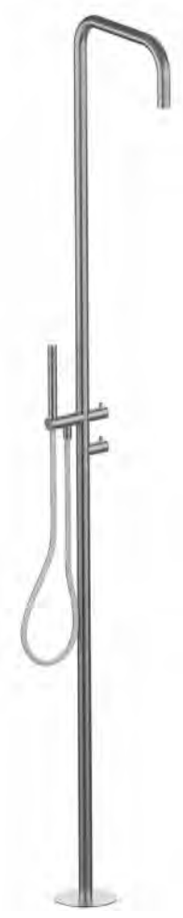

69707

- Colonna bordopiscina dotata di miscelatore a **2 vie**, pioggia e doccetta a mano
- *Poolside shower column with **2-way** mixer, rain flow and handshower*
- Colonne de douche bord piscine avec mitigeur à **2 voies**, débit à pluie et douchette à main
- *Columna de ducha junto piscina con mezclador **2 vias**, chorro a lluvia y teleducha*
- Säule für Schwimm Rand, mit **2-Wege** Brause Mischer, Regenfall und Hand Brause

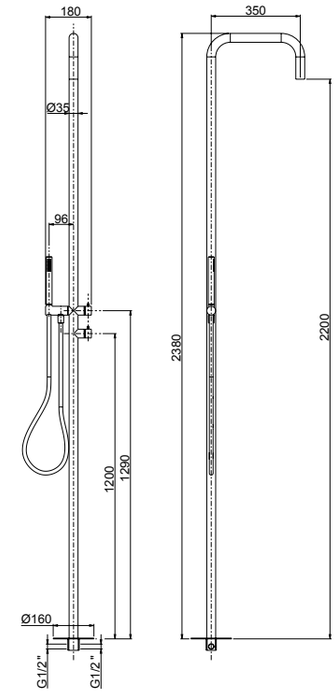

21 **Inox 316L** (**Flessibile bianco** - White flexible hose - Tuyau flexible blanc - Flexible blanco - Weißer Schlauch)


R08043


R02054











69165

- Monocomando per lavello monoforo bocca girevole
- *Single-lever sink mixer, swivel spout*
- Mitigeur d'evier avec bec pivotant
- *Monomando cocina con caño giratorio*
- Spültischmischer mit schwenkbarem Auslauf

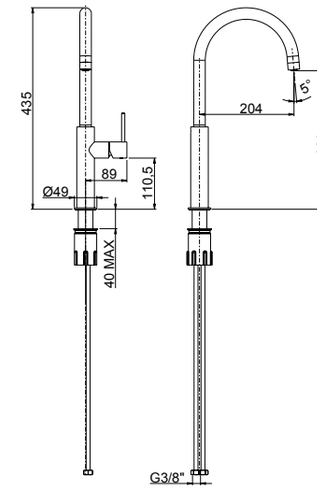

21 **Inox 316L**

22 **PVD rame spazzolato** - Copper brushed PVD - PVD cuivre brossé - PVD cobre cepillado - PVD Kupfer gebürstet

23 **PVD nero spazzolato** - Black brushed PVD - PVD noir brossé - PVD negro cepillado - PVD Schwarz gebürstet

Frattini
RUBINETTI DAL 1958



DOCCIA INCASSO TERMOSTATICI 2/3 VIE INOX

2/3 Way built-in thermostatic
stainless steel shower mixer
Mitigeurs thermostatiques douches
2/3 voies a encastrer en acier inoxydable
Ducha empotrado temostatico
2/3 vias de acero inoxidable
Up-Thermosatischer Duschen
mischer 2-3 wege aus Edelstahl

DOCCIA INCASSO TERMOSTATICI 2/3 VIE INOX

2 VIE
49712V2

3 VIE
49712V3

2 VIE
R11033

3 VIE
R11034

R28019





easy installation
Livella inclusa
Bubble level included

49712V2 - 49712V3

- Parte esterna visibile miscelatore incasso doccia termostatico con deviatore a dischi ceramici **2-3 vie**
- *External visible components **2-3 way** built-in thermostatic shower mixer with ceramic discs diverter*
- Kit de finition mitigeur thermostatique à encastrer **2-3 voies** avec inverseur avec disques céramiques
- *Solo parte exterior monomando termostático ducha empotrado **2-3 vias** empotrado con inversor con discos ceramicos*
- Endmontage Set Up-Thermostat-Brausenmischer **2-3 Wege** mit Umsteller mit Keramik Scheiben

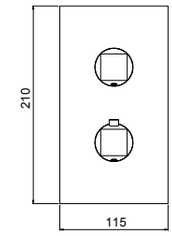

System Box

98712

- Corpo per termostatico incasso doccia universale, **2/3 vie**, con deviazione a dischi ceramici
- *Universal thermostatic built-in shower mixer, **2/3 way** ceramic discs diverter*
- Corps à encastrer universel mitigeur de douche thermostatique **2-3 voies**
- *Cuerpo empotrado universal para mezclador termostatico ducha, inversor discos ceramicos **2-3 vias***
- UP-Universal Körper **2/3 Wege** Thermostat-Brausenmischer

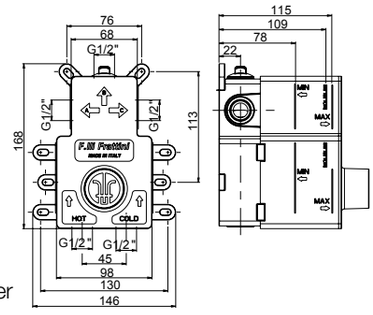

21 **Inox 316L**
SYSTEM BOX

2 VIE
89712V2

3 VIE
89712V3

2 VIE
R11033

3 VIE
R11034

R28019





easy installation
Livella inclusa
Bubble level included

89712V2 - 89712V3

- Parte esterna visibile miscelatore incasso doccia termostatico con deviatore a dischi ceramici **2-3 vie**
- *External visible components **2-3 way** built-in thermostatic shower mixer with ceramic discs diverter*
- Kit de finition mitigeur thermostatique à encastrer **2-3 voies** avec inverseur avec disques céramiques
- *Solo parte exterior monomando termostático ducha empotrado **2-3 vias** empotrado con inversor con discos ceramicos*
- Endmontage Set Up-Thermostat-Brausenmischer **2-3 Wege** mit Umsteller mit Keramik Scheiben

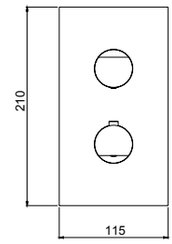

System Box

98712

- Corpo per termostatico incasso doccia universale, **2/3 vie**, con deviazione a dischi ceramici
- *Universal thermostatic built-in shower mixer, **2/3 way** ceramic discs diverter*
- Corps à encastrer universel mitigeur de douche thermostatique **2-3 voies**
- *Cuerpo empotrado universal para mezclador termostatico ducha, inversor discos ceramicos **2-3 vias***
- UP-Universal Körper **2/3 Wege** Thermostat-Brausenmischer

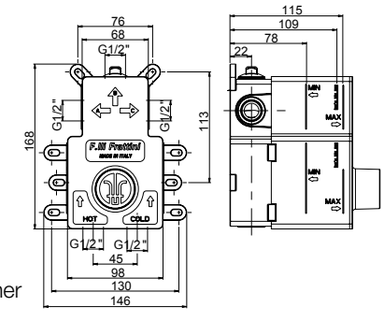

21 **Inox 316L**
SYSTEM BOX

2 VIE
69712V2

3 VIE
69712V3

2 VIE
R11033

3 VIE
R11034

R28019



69712V2 - 69712V3

- Parte esterna visibile miscelatore incasso doccia termostatico con deviatore a dischi ceramici **2-3 vie**
- *External visible components **2-3 way** built-in thermostatic shower mixer with ceramic discs diverter*
- Kit de finition mitigeur thermostatique à encastrer **2-3 voies** avec inverseur avec disques céramiques
- *Solo parte exterior monomando termostático ducha empotrado **2-3 vias** empotrado con inversor con discos ceramicos*
- Endmontage Set Up-Thermostat-Brausenmischer **2-3 Wege** mit Umsteller mit Keramik Scheiben

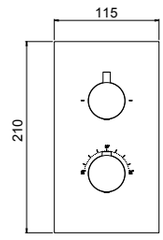

System Box



easy installation
Livella inclusa
Bubble level included

98712

- Corpo per termostatico incasso doccia universale, **2-3 vie**, con deviazione a dischi ceramici
- *Universal thermostatic built-in shower mixer, **2-3 way** ceramic discs diverter*
- Corps à encastrer universel mitigeur de douche thermostatique **2-3 voies**
- *Cuerpo empotrado universal para mezclador termostatico ducha, inversor discos ceramicos **2-3 vias***
- UP-Universal Körper **2/3 Wege** Thermostat-Brausenmischer

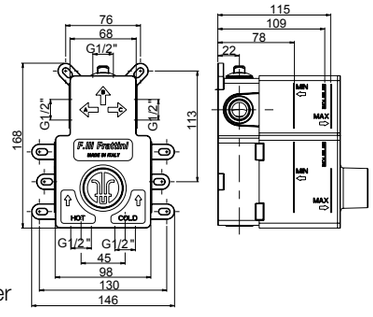

21 **Inox 316L**

22 **PVD rame spazzolato** - Copper brushed PVD - PVD cuivre brossé - PVD cobre cepillado - PVD Kupfer gebürstet

23 **PVD nero spazzolato** - Black brushed PVD - PVD noir brossé - PVD negro cepillado - PVD Schwarz gebürstet

SYSTEM BOX

DOCCIA INCASSO TERMOSTATICI 2/3 VIE INOX

maniglia
90094

2 VIE
69712SV2

3 VIE
69712SV3

2 VIE
R11033

3 VIE
R11034

R28019



69712SV2 - 69712SV3

- Parte esterna visibile miscelatore incasso doccia termostatico con deviatore a dischi ceramici **2-3 vie**
- *External visible components **2-3 way** built-in thermostatic shower mixer with ceramic discs diverter*
- Kit de finition mitigeur thermostatique à encastrer **2-3 voies** avec inverseur avec disques céramiques
- *Solo parte exterior monomando termostático ducha empotrado **2-3 vias** empotrado con inversor con discos ceramicos*
- Endmontage Set Up-Thermostat-Brausenmischer **2-3 Wege** mit Umsteller mit Keramik Scheiben

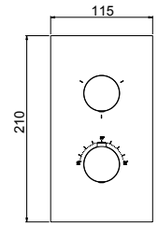

* 90094

- Maniglia per deviatore
- *Diverter handle*
- Poignée de l'inverseur
- *Manija de los inversor*
- Griff für Umsteller





* IMPORTANT

La maniglia va scelta separatamente, qui di seguito le finiture disponibili.
The handle has to be chosen separately. See the following finishes.
La manette doit être choisie séparément, de suite les finitions disponibles.
La manija debe elegirse por separado, a continuación los acabados disponibles.
Wahlen Sie die Griffe separat. Nachfolgende die verfügbare Oberfläche.

System Box



easy installation
Livella inclusa
Bubble level included

98712

- Corpo per termostatico incasso doccia universale, **2/3 vie**, con deviazione a dischi ceramici
- *Universal thermostatic built-in shower mixer, **2/3 way** ceramic discs diverter*
- Corps à encastrer universel mitigeur de douche thermostatique **2-3 voies**
- *Cuerpo empotrado universal para mezclador termostatico ducha, inversor discos ceramicos **2-3 vias***
- UP-Universal Körper **2/3 Wege** Thermostat-Brausenmischer

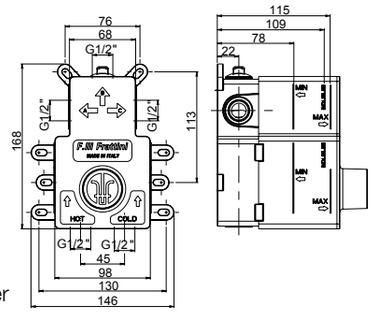

21 **Inox 316L**
22 **PVD rame spazzolato** - Copper brushed PVD - PVD cuivre brossé - PVD cobre cepillado - PVD Kupfer gebürstet
23 **PVD nero spazzolato** - Black brushed PVD - PVD noir brossé - PVD negro cepillado - PVD Schwarz gebürstet
79 **Nero opaco** - Black matt - Noir matt - Negro matt - Schwarz Matt
72 **Bianco opaco** - White matt - Blanc matt - Blanco matt - Weiss Matt
63 **Grigio F3** - Grey F3 - Gris F3 - Gris F3 - Grau F3
65 **Grigio F5** - Grey F5 - Gris F5 - Gris F5 - Grau F5
68 **Grigio F8** - Grey F8 - Gris F8 - Gris F8 - Grau F8
SYSTEM BOX

Frattini
RUBINETTI DAL 1958









TERMOSTATICI INCASSO COLLETTORI 2/3/4/5 VIE INOX

2/3/4/5 Way built-in thermostatic stainless steel manifold
Collecteurs thermostatiques a encastrer 2/3/4/5 voies en acier inoxydable
Distribuidores termostaticos empotrado 2/3/4/5 vias de acero inoxidable
Up-2/3/4/5 wege Thermostat Verteiler aus Edelstahl

TERMOSTATICI INCASSO COLLETTORI 2/3/4/5 VIE INOX

R28001

R28019

2 VIE

49760V2

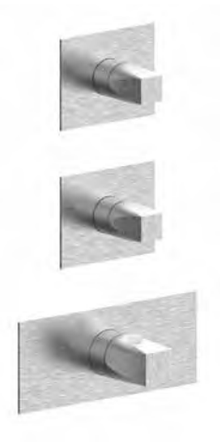

49760V2

- Parte esterna visibile incasso termostatico collettore **2 vie**
- *External components **2-way** thermostatic built-in shower manifold*
- Kit de finition collecteur douche thermostatique **2-voies** encastré
- *Solo parte exterior distribuidor termostático ducha **2 vías** empotrado*
- Endmontage UP- **2 Wege** Thermostat Duschen Verteiler

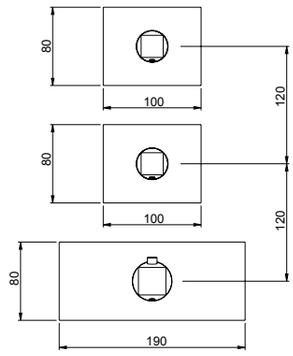

System Box



98760V2

- Corpo incasso termostatico collettore **2 vie** universale
- *Built-in **2-way** thermostatic shower manifold universal body*
- Corps universel encastré pour collecteur de douche **2 voies** thermostatique
- *Cuerpo empotrado universal para distribuidor ducha **2 vías** termostático*
- UP-Universal- Körper für **2 Wege** Thermostat Duschen Verteiler

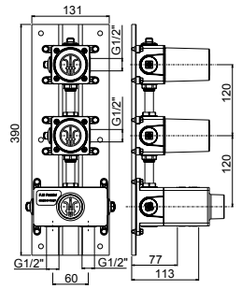

easy installation

Livella inclusa
Bubble level included

R28001

R28019

2 VIE
89760V2



89760V2

- Parte esterna visibile incasso termostatico collettore **2 vie**
- *External components **2-way** thermostatic built-in shower manifold*
- Kit de finition collecteur douche thermostatique **2-voies** encastré
- *Solo parte exterior distribuidor termostático ducha **2 vías** empotrado*
- Endmontage UP- **2 Wege** Thermostat Duschen Verteiler

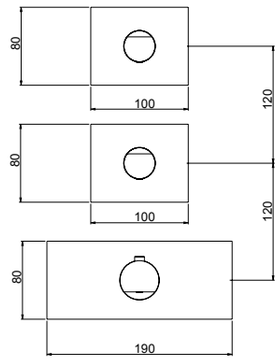

System Box



98760V2

- Corpo incasso termostatico collettore **2 vie** universale
- *Built-in **2-way** thermostatic shower manifold universal body*
- Corps universel encastré pour collecteur de douche **2 voies** thermostatique
- *Cuerpo empotrado universal para distribuidor ducha **2 vías** termostático*
- UP-Universal- Körper für **2 Wege** Thermostat Duschen Verteiler

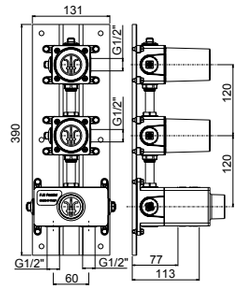

easy installation
Livella inclusa
Bubble level included

TERMOSTATICI INCASSO COLLETTORI 2/3/4/5 VIE INOX

R28001

R28019

2 VIE

69760V2

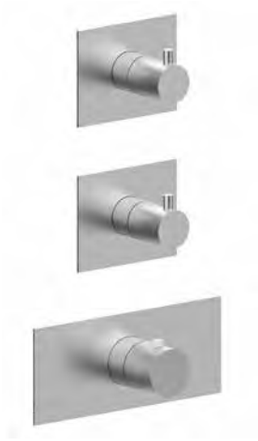

69760V2

- Parte esterna visibile incasso termostatico collettore **2 vie**
- *External components **2-way** thermostatic built-in shower manifold*
- Kit de finition collecteur douche thermostatique **2-voies** encastré
- *Solo parte exterior distribuidor termostático ducha **2 vías** empotrado*
- Endmontage UP- **2 Wege** Thermostat Duschen Verteiler

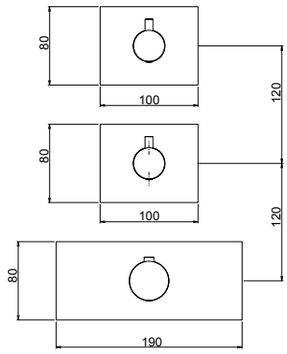

System Box



98760V2

- Corpo incasso termostatico collettore **2 vie** universale
- *Built-in **2-way** thermostatic shower manifold universal body*
- Corps universel encastré pour collecteur de douche **2 voies** thermostatique
- *Cuerpo empotrado universal para distribuidor ducha **2 vías** termostático*
- UP-Universal- Körper für **2 Wege** Thermostat Duschen Verteiler

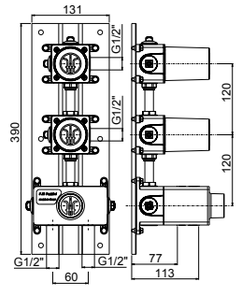

easy installation

Livella inclusa
Bubble level included

21 **Inox 316L**

22 **PVD rame spazzolato** - Copper brushed PVD - PVD cuivre brossé - PVD cobre cepillado - PVD Kupfer gebürstet

23 **PVD nero spazzolato** - Black brushed PVD - PVD noir brossé - PVD negro cepillado - PVD Schwarz gebürstet

SYSTEM BOX

maniglia
90095

R28001

R28019

2 VIE
69760SV2

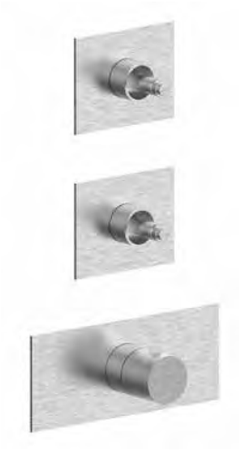

69760SV2

- Parte esterna visibile incasso termostatico collettore **2 vie**
- *External components **2-way** thermostatic built-in shower manifold*
- Kit de finition collecteur douche thermostatique **2-voies** encastré
- *Solo parte exterior distribuidor termostático ducha **2 vías** empotrado*
- Endmontage UP- **2 Wege** Thermostat Duschen Verteiler

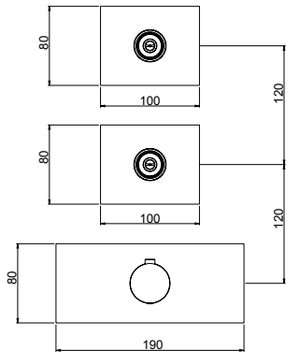



* 90095

- Maniglia per collettore
- *Manifold handle*
- Poignée pour colecteur
- *Manija para colector*
- Griff für Verteiler

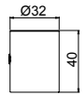

* IMPORTANT

La maniglia va scelta separatamente, qui di seguito le finiture disponibili.
The handle has to be chosen separately. See the following finishes.
La manette doit être choisie séparément, de suite les finitions disponibles.
La manija debe elegirse por separado, a continuación los acabados disponibles.
Wahlen Sie die Griffe separat. Nachfolgende die verfügbare Oberfläche.

System Box



98760V2

- Corpo incasso termostatico collettore **2 vie** universale
- *Built-in **2-way** thermostatic shower manifold universal body*
- Corps universel encastré pour collecteur de douche **2 voies** thermostatique
- *Cuerpo empotrado universal para distribuidor ducha **2 vías** termostático*
- UP-Universal- Körper für **2 Wege** Thermostat Duschen Verteiler

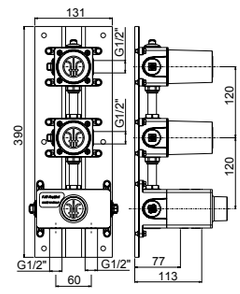

easy installation
Livella inclusa
Bubble level included

21 **Inox 316L**
22 **PVD rame spazzolato** - Copper brushed PVD - PVD cuivre brossé - PVD cobre cepillado - PVD Kupfer gebürstet
23 **PVD nero spazzolato** - Black brushed PVD - PVD noir brossé - PVD negro cepillado - PVD Schwarz gebürstet
79 **Nero opaco** - Black matt - Noir matt - Negro matt - Schwarz Matt
72 **Bianco opaco** - White matt - Blanc matt - Blanco matt - Weiss Matt
63 **Grigio F3** - Grey F3 - Gris F3 - Gris F3 - Grau F3
65 **Grigio F5** - Grey F5 - Gris F5 - Gris F5 - Grau F5
68 **Grigio F8** - Grey F8 - Gris F8 - Gris F8 - Grau F8
SYSTEM BOX

TERMOSTATICI INCASSO COLLETTORI 2/3/4/5 VIE INOX

R28001

R28019

3 VIE

49760V3

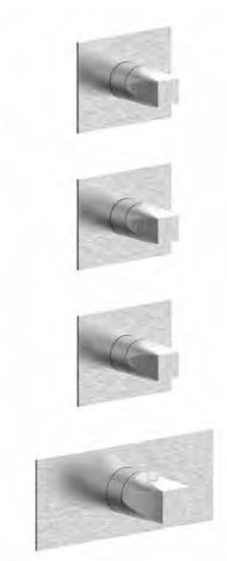

49760V3

- Parte esterna visibile incasso termostatico collettore **3 vie**
- *External components **3-way** thermostatic built-in shower manifold*
- Kit de finition collecteur douche thermostatique **3-voies** encastré
- *Solo parte exterior distribuidor termostático ducha **3 vías** empotrado*
- Endmontage UP- **3 Wege** Thermostat Duschen Verteiler

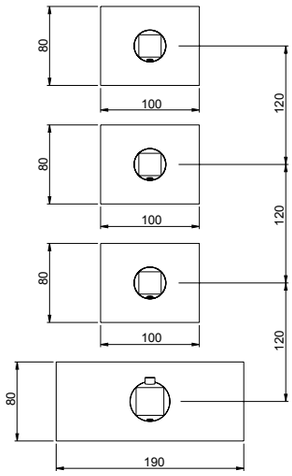

System Box



easy installation

Livella inclusa
Bubble level included

98760V3

- Corpo incasso termostatico collettore **3 vie** universale
- *Built-in **3-way** thermostatic shower manifold universal body*
- Corps universel encastré pour collecteur de douche **3 voies** thermostatique
- *Cuerpo empotrado universal para distribuidor ducha **3 vías** termostático*
- UP-Universal- Körper für **3 Wege** Thermostat Duschen Verteiler

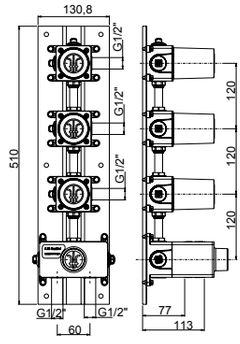

R28001

R28019

3 VIE
89760V3



89760V3

- Parte esterna visibile incasso termostatico collettore **3 vie**
- *External components **3-way** thermostatic built-in shower manifold*
- Kit de finition collecteur douche thermostatique **3-voies** encastré
- *Solo parte exterior distribuidor termostático ducha **3 vías** empotrado*
- Endmontage UP- **3 Wege** Thermostat Duschen Verteiler

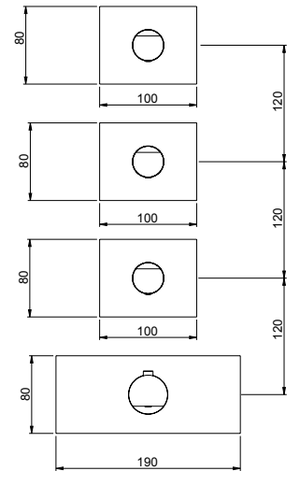

System Box



easy installation
Livella inclusa
Bubble level included

98760V3

- Corpo incasso termostatico collettore **3 vie** universale
- *Built-in **3-way** thermostatic shower manifold universal body*
- Corps universel encastré pour collecteur de douche **3 voies** thermostatique
- *Cuerpo empotrado universal para distribuidor ducha **3 vías** termostático*
- UP-Universal- Körper für **3 Wege** Thermostat Duschen Verteiler

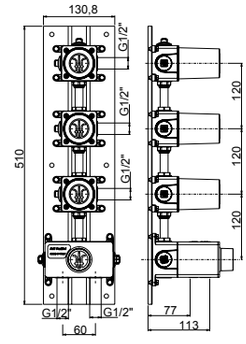

TERMOSTATICI INCASSO COLLETTORI 2/3/4/5 VIE INOX

R28001

R28019

3 VIE

69760V3



69760V3

- Parte esterna visibile incasso termostatico collettore **3 vie**
- *External components **3-way** thermostatic built-in shower manifold*
- Kit de finition collecteur douche thermostatique **3-voies** encastré
- *Solo parte exterior distribuidor termostático ducha **3 vías** empotrado*
- Endmontage UP- **3 Wege** Thermostat Duschen Verteiler

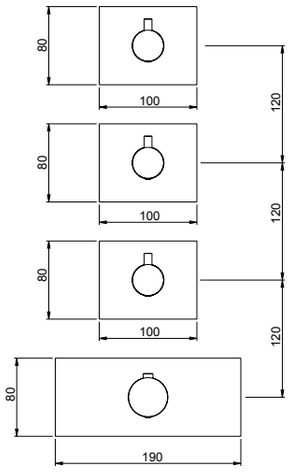

System Box



easy installation **Livella inclusa**
Bubble level included

98760V3

- Corpo incasso termostatico collettore **3 vie** universale
- *Built-in **3-way** thermostatic shower manifold universal body*
- Corps universel encastré pour collecteur de douche **3 voies** thermostatique
- *Cuerpo empotrado universal para distribuidor ducha **3 vías** termostático*
- UP-Universal- Körper für **3 Wege** Thermostat Duschen Verteiler

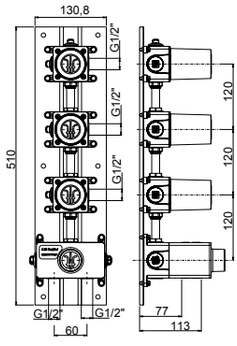

21 **Inox 316L**

22 **PVD rame spazzolato** - Copper brushed PVD - PVD cuivre brossé - PVD cobre cepillado - PVD Kupfer gebürstet

23 **PVD nero spazzolato** - Black brushed PVD - PVD noir brossé - PVD negro cepillado - PVD Schwarz gebürstet

SYSTEM BOX

maniglia
90095

R28001

R28019

3 VIE
69760SV3

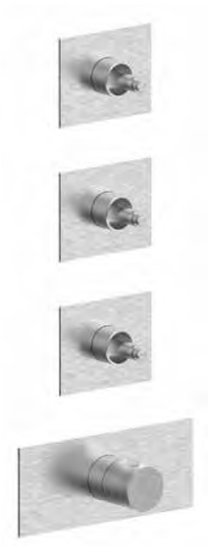

69760SV3

- Parte esterna visibile incasso termostatico collettore **3 vie**
- *External components **3-way** thermostatic built-in shower manifold*
- Kit de finition collecteur douche thermostatique **3-voies** encastré
- *Solo parte exterior distribuidor termostático ducha **3 vías** empotrado*
- Endmontage UP- **3 Wege** Thermostat Duschen Verteiler

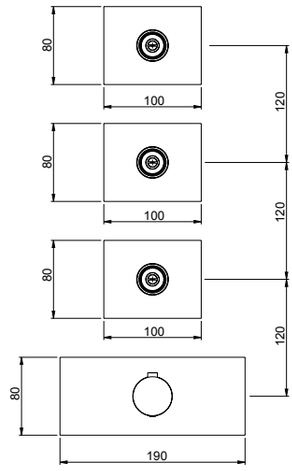



* 90095

- Maniglia per collettore
- *Manifold handle*
- Poignée pour colecteur
- *Manija para colector*
- Griff für Verteiler

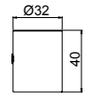

* IMPORTANT

La maniglia va scelta separatamente, qui di seguito le finiture disponibili.
The handle has to be chosen separately. See the following finishes.
La manette doit être choisie séparément, de suite les finitions disponibles.
La manija debe elegirse por separado, a continuación los acabados disponibles.
Wahlen Sie die Griffe separat. Nachfolgende die verfügbare Oberfläche.

System Box



easy installation
Livella inclusa
Bubble level included

98760V3

- Corpo incasso termostatico collettore **3 vie** universale
- *Built-in **3-way** thermostatic shower manifold universal body*
- Corps universel encastré pour collecteur de douche **3 voies** thermostatique
- *Cuerpo empotrado universal para distribuidor ducha **3 vías** termostático*
- UP-Universal- Körper für **3 Wege** Thermostat Duschen Verteiler

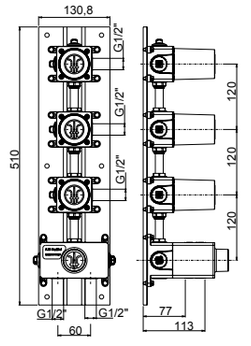

21 **Inox 316L**
22 **PVD rame spazzolato** - Copper brushed PVD - PVD cuivre brossé - PVD cobre cepillado - PVD Kupfer gebürstet
23 **PVD nero spazzolato** - Black brushed PVD - PVD noir brossé - PVD negro cepillado - PVD Schwarz gebürstet
79 **Nero opaco** - Black matt - Noir matt - Negro matt - Schwarz Matt
72 **Bianco opaco** - White matt - Blanc matt - Blanco matt - Weiss Matt
63 **Grigio F3** - Grey F3 - Gris F3 - Gris F3 - Grau F3
65 **Grigio F5** - Grey F5 - Gris F5 - Gris F5 - Grau F5
68 **Grigio F8** - Grey F8 - Gris F8 - Gris F8 - Grau F8
SYSTEM BOX

TERMOSTATICI INCASSO COLLETTORI 2/3/4/5 VIE INOX

R28001

R28019

4 VIE

49760V4

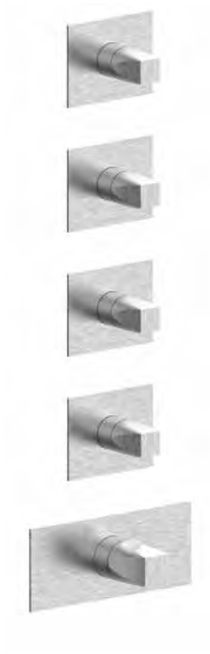

49760V4

- Parte esterna visibile incasso termostatico collettore **4 vie**
- *External components **4-way** thermostatic built-in shower manifold*
- Kit de finition collecteur douche thermostatique **4-voies** encastré
- *Solo parte exterior distribuidor termostático ducha **4 vías** empotrado*
- Endmontage UP- **4 Wege** Thermostat Duschen Verteiler

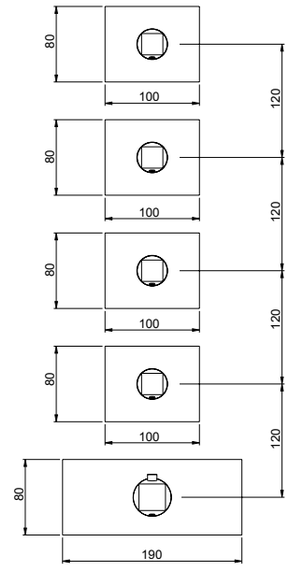

System Box



easy installation

Livella inclusa
Bubble level included

98760V4

- Corpo incasso termostatico collettore **4 vie** universale
- *Built-in **4-way** thermostatic shower manifold universal body*
- Corps universel encastré pour collecteur de douche **4 voies** thermostatique
- *Cuerpo empotrado universal para distribuidor ducha **4 vías** termostático*
- UP-Universal- Körper für **4 Wege** Thermostat Duschen Verteiler

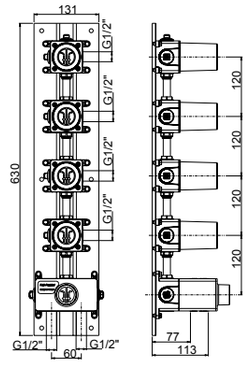

R28001

R28019

4 VIE
89760V4



89760V4

- Parte esterna visibile incasso termostatico collettore **4 vie**
- *External components **4-way** thermostatic built-in shower manifold*
- Kit de finition collecteur douche thermostatique **4-voies** encastré
- *Solo parte exterior distribuidor termostático ducha **4 vías** empotrado*
- Endmontage UP- **4 Wege** Thermostat Duschen Verteiler

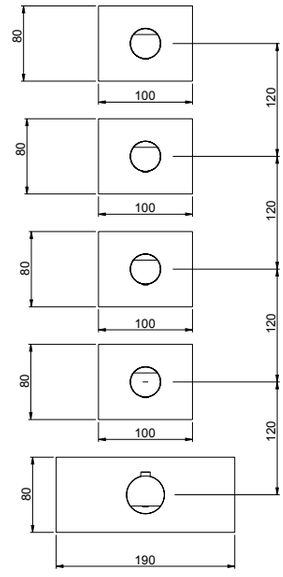

System Box



easy installation
Livella inclusa
Bubble level included

98760V4

- Corpo incasso termostatico collettore **4 vie** universale
- *Built-in **4-way** thermostatic shower manifold universal body*
- Corps universel encastré pour collecteur de douche **4 voies** thermostatique
- *Cuerpo empotrado universal para distribuidor ducha **4 vías** termostático*
- UP-Universal- Körper für **4 Wege** Thermostat Duschen Verteiler

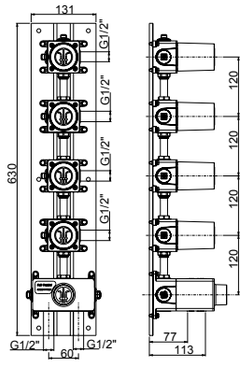

TERMOSTATICI INCASSO COLLETTORI 2/3/4/5 VIE INOX

R28001

R28019

4 VIE
69760V4



69760V4

- Parte esterna visibile incasso termostatico collettore **4 vie**
- *External components **4-way** thermostatic built-in shower manifold*
- Kit de finition collecteur douche thermostatique **4-voies** encastré
- *Solo parte exterior distribuidor termostático ducha **4 vías** empotrado*
- Endmontage UP- **4 Wege** Thermostat Duschen Verteiler

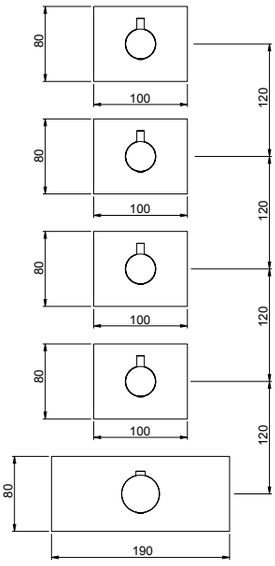

System Box



easy installation

Livella inclusa
Bubble level included

98760V4

- Corpo incasso termostatico collettore **4 vie** universale
- *Built-in **4-way** thermostatic shower manifold universal body*
- Corps universel encastré pour collecteur de douche **4 voies** thermostatique
- *Cuerpo empotrado universal para distribuidor ducha **4 vías** termostático*
- UP-Universal- Körper für **4 Wege** Thermostat Duschen Verteiler

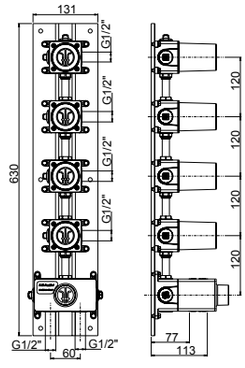

21 **Inox 316L**

22 **PVD rame spazzolato** - Copper brushed PVD - PVD cuivre brossé - PVD cobre cepillado - PVD Kupfer gebürstet

23 **PVD nero spazzolato** - Black brushed PVD - PVD noir brossé - PVD negro cepillado - PVD Schwarz gebürstet

SYSTEM BOX

maniglia
90095

R28001

R28019

4 VIE
69760SV4



69760SV4

- Parte esterna visibile incasso termostatico collettore **4 vie**
- *External components **4-way** thermostatic built-in shower manifold*
- Kit de finition collecteur douche thermostatique **4-voies** encastré
- *Solo parte exterior distribuidor termostático ducha **4 vías** empotrado*
- Endmontage UP- **4 Wege** Thermostat Duschen Verteiler

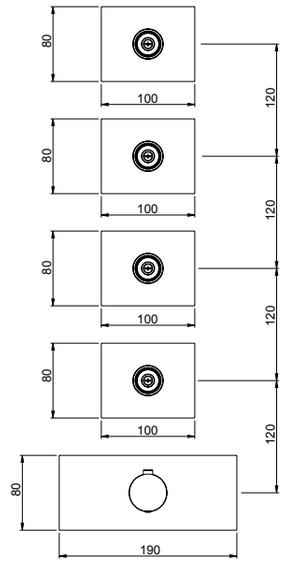

* 90095

- Maniglia per collettore
- *Manifold handle*
- Poignée pour colecteur
- *Manija para colector*
- Griff für Verteiler



* IMPORTANT

La maniglia va scelta separatamente, qui di seguito le finiture disponibili.
The handle has to be chosen separately. See the following finishes.
La manette doit être choisie séparément, de suite les finitions disponibles.
La manija debe elegirse por separado, a continuación los acabados disponibles.
Wahlen Sie die Griffe separat. Nachfolgende die verfügbare Oberfläche.

System Box



easy installation
Livella inclusa
Bubble level included

98760V4

- Corpo incasso termostatico collettore **4 vie** universale
- *Built-in **4-way** thermostatic shower manifold universal body*
- Corps universel encastré pour collecteur de douche **4 voies** thermostatique
- *Cuerpo empotrado universal para distribuidor ducha **4 vías** termostático*
- UP-Universal- Körper für **4 Wege** Thermostat Duschen Verteiler

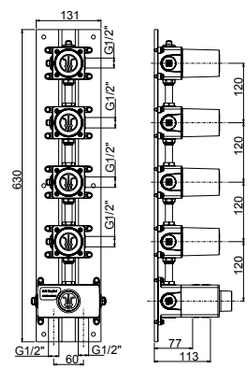

21 **Inox 316L**
22 **PVD rame spazzolato** - Copper brushed PVD - PVD cuivre brossé - PVD cobre cepillado - PVD Kupfer gebürstet
23 **PVD nero spazzolato** - Black brushed PVD - PVD noir brossé - PVD negro cepillado - PVD Schwarz gebürstet
79 **Nero opaco** - Black matt - Noir matt - Negro matt - Schwarz Matt
72 **Bianco opaco** - White matt - Blanc matt - Blanco matt - Weiss Matt
63 **Grigio F3** - Grey F3 - Gris F3 - Gris F3 - Grau F3
65 **Grigio F5** - Grey F5 - Gris F5 - Gris F5 - Grau F5
68 **Grigio F8** - Grey F8 - Gris F8 - Gris F8 - Grau F8
SYSTEM BOX

TERMOSTATICI INCASSO COLLETTORI 2/3/4/5 VIE INOX

R28001

R28019

5 VIE

49760V5



49760V5

- Parte esterna visibile incasso termostatico collettore **5 vie**
- *External components **5-way** thermostatic built-in shower manifold*
- Kit de finition collecteur douche thermostatique **5-voies** encastré
- *Solo parte exterior distribuidor termostático ducha **5 vías** empotrado*
- Endmontage UP- **5 Wege** Thermostat Duschen Verteiler

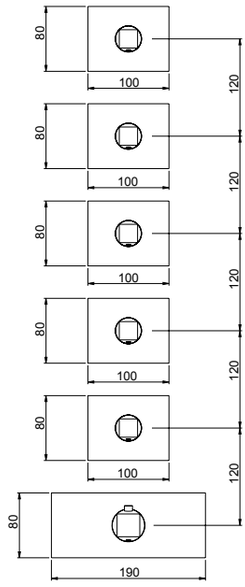

System Box



easy installation

Livella inclusa
Bubble level included

98760V5

- Corpo incasso termostatico collettore **5 vie** universale
- *Built-in **5-way** thermostatic shower manifold universal body*
- Corps universel encastré pour collecteur de douche **5 voies** thermostatique
- *Cuerpo empotrado universal para distribuidor ducha **5 vías** termostático*
- UP-Universal- Körper für **5 Wege** Thermostat Duschen Verteiler

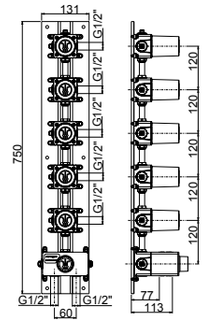

R28001

R28019

5 VIE
89760V5



89760V5

- Parte esterna visibile incasso termostatico collettore **5 vie**
- *External components **5-way** thermostatic built-in shower manifold*
- Kit de finition collecteur douche thermostatique **5-voies** encastré
- *Solo parte exterior distribuidor termostático ducha **5 vías** empotrado*
- Endmontage UP- **5 Wege** Thermostat Duschen Verteiler

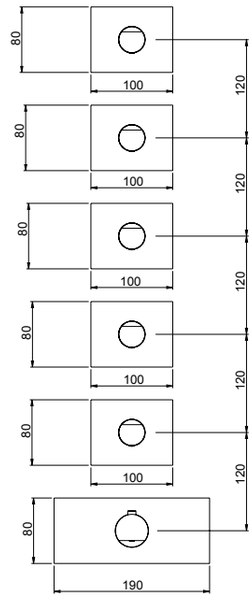

System Box



easy installation
Livella inclusa
Bubble level included

98760V5

- Corpo incasso termostatico collettore **5 vie** universale
- *Built-in **5-way** thermostatic shower manifold universal body*
- Corps universel encastré pour collecteur de douche **5 voies** thermostatique
- *Cuerpo empotrado universal para distribuidor ducha **5 vías** termostático*
- UP-Universal- Körper für **5 Wege** Thermostat Duschen Verteiler

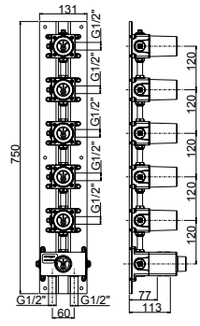

TERMOSTATICI INCASSO COLLETTORI 2/3/4/5 VIE INOX

R28001

R28019

5 VIE

69760V5



69760V5

- Parte esterna visibile incasso termostatico collettore **5 vie**
- *External components **5-way** thermostatic built-in shower manifold*
- Kit de finition collecteur douche thermostatique **5-voies** encastré
- *Solo parte exterior distribuidor termostático ducha **5 vías** empotrado*
- Endmontage UP- **5 Wege** Thermostat Duschen Verteiler

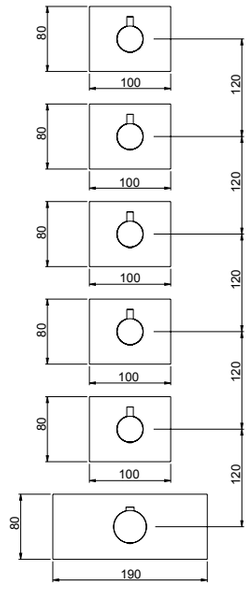

System Box



easy installation

Livella inclusa
Bubble level included

98760V5

- Corpo incasso termostatico collettore **5 vie** universale
- *Built-in **5-way** thermostatic shower manifold universal body*
- Corps universel encastré pour collecteur de douche **5 voies** thermostatique
- *Cuerpo empotrado universal para distribuidor ducha **5 vías** termostático*
- UP-Universal- Körper für **5 Wege** Thermostat Duschen Verteiler

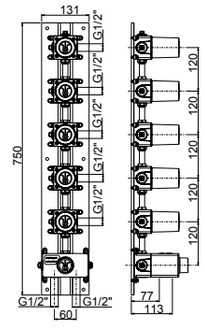

21 **Inox 316L**

22 **PVD rame spazzolato** - Copper brushed PVD - PVD cuivre brossé - PVD cobre cepillado - PVD Kupfer gebürstet

23 **PVD nero spazzolato** - Black brushed PVD - PVD noir brossé - PVD negro cepillado - PVD Schwarz gebürstet

SYSTEM BOX

maniglia
90095

R28001

R28019

5 VIE
69760SV5



69760SV5

- Parte esterna visibile incasso termostatico collettore **5 vie**
- *External components **5-way** thermostatic built-in shower manifold*
- Kit de finition collecteur douche thermostatique **5-voies** encastré
- *Solo parte exterior distribuidor termostático ducha **5 vías** empotrado*
- Endmontage UP- **5 Wege** Thermostat Duschen Verteiler

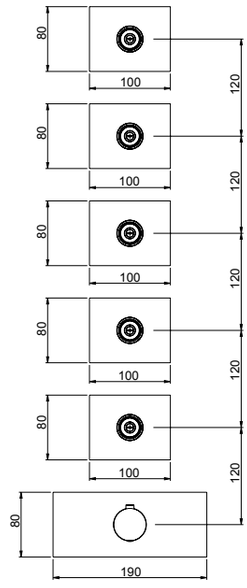



* 90095

- Maniglia per collettore
- *Manifold handle*
- Poignée pour colecteur
- *Manija para colector*
- Griff für Verteiler

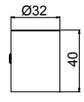

* IMPORTANT

La maniglia va scelta separatamente, qui di seguito le finiture disponibili.
The handle has to be chosen separately. See the following finishes.
La manette doit être choisie séparément, de suite les finitions disponibles.
La manija debe elegirse por separado, a continuación los acabados disponibles.
Wahlen Sie die Griffe separat. Nachfolgende die verfügbare Oberfläche.

System Box



easy installation
Livella inclusa
Bubble level included

98760V5

- Corpo incasso termostatico collettore **5 vie** universale
- *Built-in **5-way** thermostatic shower manifold universal body*
- Corps universel encastré pour collecteur de douche **5 voies** thermostatique
- *Cuerpo empotrado universal para distribuidor ducha **5 vías** termostático*
- UP-Universal- Körper für **5 Wege** Thermostat Duschen Verteiler

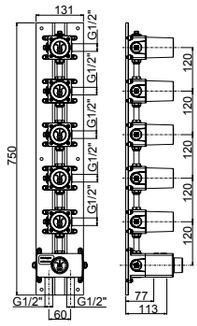

21 **Inox 316L**
22 **PVD rame spazzolato** - Copper brushed PVD - PVD cuivre brossé - PVD cobre cepillado - PVD Kupfer gebürstet
23 **PVD nero spazzolato** - Black brushed PVD - PVD noir brossé - PVD negro cepillado - PVD Schwarz gebürstet
79 **Nero opaco** - Black matt - Noir matt - Negro matt - Schwarz Matt
72 **Bianco opaco** - White matt - Blanc matt - Blanco matt - Weiss Matt
63 **Grigio F3** - Grey F3 - Gris F3 - Gris F3 - Grau F3
65 **Grigio F5** - Grey F5 - Gris F5 - Gris F5 - Grau F5
68 **Grigio F8** - Grey F8 - Gris F8 - Gris F8 - Grau F8
SYSTEM BOX

Frattini
RUBINETTI DAL 1958



TERMOSTATICI INCASSO PULSANTE 1/2/3/4/5 VIE INOX

1/2/3/4/5 Way built-in stainless steel thermostatic box with push button
Thermostatiques encastres a bouton 1/2/3/4/5 voies en acier inoxydable
Termostaticos empotrados con boton 1/2/3/4/5 vias de acero inoxidable
Up-thermostat mit druckknopf 1/2/3/4/5 wege aus Edelstahl

TERMOSTATICI INCASSO PULSANTE 1/2/3/4/5 VIE INOX





R08054 R28019 49600V2



49600V2

- Parte esterna visibile incasso termostatico **2 vie**, pulsanti con regolazione di portata
- *External visible components **2-way** thermostatic built-in mixer with push button and flow adjustment*
- Kit de finition mitigeur **2-voies** encastré thermostatique à poussoir avec réglage de débit
- *Solo parte exterior mezclador termostático empotrado **2 vías** con botón pulsador y regulación de caudal*
- Endmontage Set UP **2 Wege** Thermostat Mischer mit Druckknopf und Wasserduchfluss Adjustierung

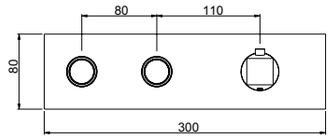



89600V2

- Parte esterna visibile incasso termostatico **2 vie**, pulsanti con regolazione di portata
- *External visible components **2-way** thermostatic built-in mixer with push button and flow adjustment*
- Kit de finition mitigeur **2-voies** encastré thermostatique à poussoir avec réglage de débit
- *Solo parte exterior mezclador termostático empotrado **2 vías** con botón pulsador y regulación de caudal*
- Endmontage Set UP **2 Wege** Thermostat Mischer mit Druckknopf und Wasserduchfluss Adjustierung

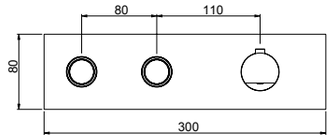



69600V2

- Parte esterna visibile incasso termostatico **2 vie**, pulsanti con regolazione di portata
- *External visible components **2-way** thermostatic built-in mixer with push button and flow adjustment*
- Kit de finition mitigeur **2-voies** encastré thermostatique à poussoir avec réglage de débit
- *Solo parte exterior mezclador termostático empotrado **2 vías** con botón pulsador y regulación de caudal*
- Endmontage Set UP **2 Wege** Thermostat Mischer mit Druckknopf und Wasserduchfluss Adjustierung

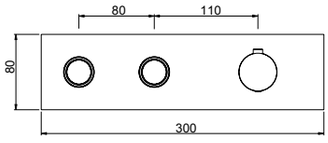

System Box



98600V2

- Corpo incasso termostatico **2 vie**, pulsanti con regolazione di portata
- *Built-in **2-way** push button thermostatic mixer body with flow adjustment*
- Corp encastré **2-voies** thermostatique à poussoir avec réglage de débit
- *Cuerpo empotrado **2 vías** termostático con botón pulsador y regulación de caudal*
- UP- Druckknopf **2 Wege** Thermostat Körper mit Wasserdurchfluss Adjustierung

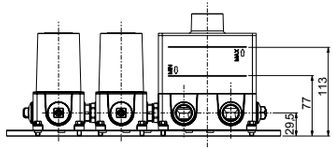

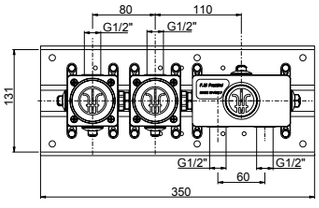



Livella inclusa
Bubble level included

21 **Inox 316L**

22 **PVD rame spazzolato** - Copper brushed PVD - PVD cuivre brossé - PVD cobre cepillado - PVD Kupfer gebürstet

23 **PVD nero spazzolato** - Black brushed PVD - PVD noir brossé - PVD negro cepillado - PVD Schwarz gebürstet

SYSTEM BOX



R08054 R28019 49600V3

49600V3



- Parte esterna visibile incasso termostatico **3 vie**, pulsanti con regolazione di portata
- *External visible components **3-way** thermostatic built-in mixer with push button and flow adjustment*
- Kit de finition mitigeur **3-voies** encastré thermostatique à poussoir avec réglage de débit
- *Solo parte exterior mezclador termostático empotrado **3 vías** con botón pulsador y regulación de caudal*
- Endmontage Set UP **3 Wege** Thermostat Mischer mit Druckknopf und Wasserduchfluss Adjustierung

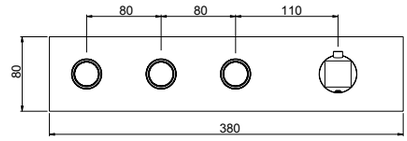

89600V3



- Parte esterna visibile incasso termostatico **3 vie**, pulsanti con regolazione di portata
- *External visible components **3-way** thermostatic built-in mixer with push button and flow adjustment*
- Kit de finition mitigeur **3-voies** encastré thermostatique à poussoir avec réglage de débit
- *Solo parte exterior mezclador termostático empotrado **3 vías** con botón pulsador y regulación de caudal*
- Endmontage Set UP **3 Wege** Thermostat Mischer mit Druckknopf und Wasserduchfluss Adjustierung

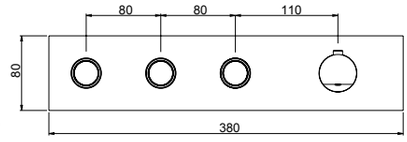

69600V3



- Parte esterna visibile incasso termostatico **3 vie**, pulsanti con regolazione di portata
- *External visible components **3-way** thermostatic built-in mixer with push button and flow adjustment*
- Kit de finition mitigeur **3-voies** encastré thermostatique à poussoir avec réglage de débit
- *Solo parte exterior mezclador termostático empotrado **3 vías** con botón pulsador y regulación de caudal*
- Endmontage Set UP **3 Wege** Thermostat Mischer mit Druckknopf und Wasserduchfluss Adjustierung

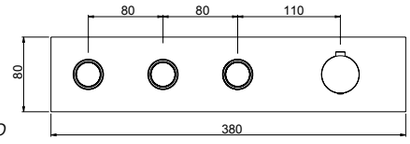

System Box

98600V3



- Corpo incasso termostatico **3 vie**, pulsanti con regolazione di portata
- *Built-in **3-way** push button thermostatic mixer body with flow adjustment*
- Corp encastré **3-voies** thermostatique à poussoir avec réglage de débit
- *Cuerpo empotrado **3 vías** termostático con botón pulsador y regulación de caudal*
- UP- Druckknopf **3 Wege** Thermostat Körper mit Wasserdurchfluss Adjustierung

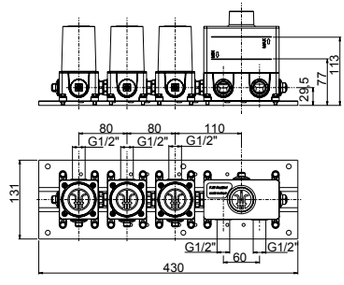

easy installation **Livella inclusa**
Bubble level included

21 **Inox 316L**

22 **PVD rame spazzolato** - Copper brushed PVD - PVD cuivre brossé - PVD cobre cepillado - PVD Kupfer gebürstet

23 **PVD nero spazzolato** - Black brushed PVD - PVD noir brossé - PVD negro cepillado - PVD Schwarz gebürstet

SYSTEM BOX

TERMOSTATICI INCASSO PULSANTE 1/2/3/4/5 VIE INOX

R08054 R28019 49600V4



49600V4

- Parte esterna visibile incasso termostatico **4 vie**, pulsanti con regolazione di portata
- *External visible components **4-way** thermostatic built-in mixer with push button and flow adjustment*
- Kit de finition mitigeur **4-voies** encastré thermostatique à poussoir avec réglage de débit
- *Solo parte exterior mezclador termostático empotrado **4 vías** con botón pulsador y regulación de caudal*
- Endmontage Set UP **4 Wege** Thermostat Mischer mit Druckknopf und Wasserduchfluss Adjustierung

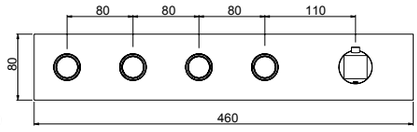



89600V4

- Parte esterna visibile incasso termostatico **4 vie**, pulsanti con regolazione di portata
- *External visible components **4-way** thermostatic built-in mixer with push button and flow adjustment*
- Kit de finition mitigeur **4-voies** encastré thermostatique à poussoir avec réglage de débit
- *Solo parte exterior mezclador termostático empotrado **4 vías** con botón pulsador y regulación de caudal*
- Endmontage Set UP **4 Wege** Thermostat Mischer mit Druckknopf und Wasserduchfluss Adjustierung

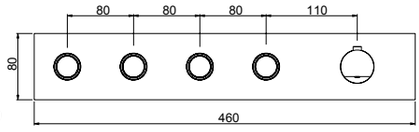



69600V4

- Parte esterna visibile incasso termostatico **4 vie**, pulsanti con regolazione di portata
- *External visible components **4-way** thermostatic built-in mixer with push button and flow adjustment*
- Kit de finition mitigeur **4-voies** encastré thermostatique à poussoir avec réglage de débit
- *Solo parte exterior mezclador termostático empotrado **4 vías** con botón pulsador y regulación de caudal*
- Endmontage Set UP **4 Wege** Thermostat Mischer mit Druckknopf und Wasserduchfluss Adjustierung

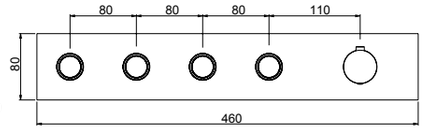

System Box



easy installation **Livella inclusa**
Bubble level included

98600V4

- Corpo incasso termostatico **4 vie**, pulsanti con regolazione di portata
- *Built-in **4-way** push button thermostatic mixer body with flow adjustment*
- Corp encastré **4-voies** thermostatique à poussoir avec réglage de débit
- *Cuerpo empotrado **4 vías** termostático con botón pulsador y regulación de caudal*
- UP- Druckknopf **4 Wege** Thermostat Körper mit Wasserdurchfluss Adjustierung

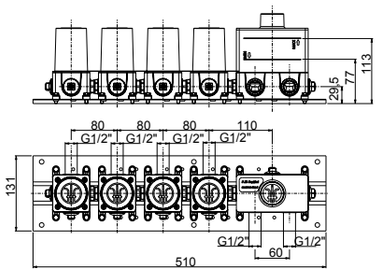

21 **Inox 316L**

22 **PVD rame spazzolato** - Copper brushed PVD - PVD cuivre brossé - PVD cobre cepillado - PVD Kupfer gebürstet

23 **PVD nero spazzolato** - Black brushed PVD - PVD noir brossé - PVD negro cepillado - PVD Schwarz gebürstet

SYSTEM BOX

R08054 R28019 49600V5



49600V5

- Parte esterna visibile incasso termostatico **5 vie**, pulsanti con regolazione di portata
- *External visible components **5-way** thermostatic built-in mixer with push button and flow adjustment*
- Kit de finition mitigeur **5-voies** encastré thermostatique à poussoir avec réglage de débit
- *Solo parte exterior mezclador termostático empotrado **5 vías** con botón pulsador y regulación de caudal*
- Endmontage Set UP **5 Wege** Thermostat Mischer mit Druckknopf und Wasserduchfluss Adjustierung

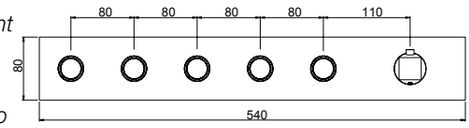



89600V5

- Parte esterna visibile incasso termostatico **5 vie**, pulsanti con regolazione di portata
- *External visible components **5-way** thermostatic built-in mixer with push button and flow adjustment*
- Kit de finition mitigeur **5-voies** encastré thermostatique à poussoir avec réglage de débit
- *Solo parte exterior mezclador termostático empotrado **5 vías** con botón pulsador y regulación de caudal*
- Endmontage Set UP **5 Wege** Thermostat Mischer mit Druckknopf und Wasserduchfluss Adjustierung

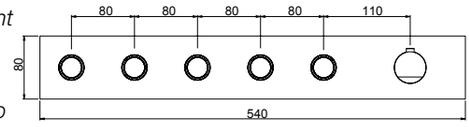



69600V5

- Parte esterna visibile incasso termostatico **5 vie**, pulsanti con regolazione di portata
- *External visible components **5-way** thermostatic built-in mixer with push button and flow adjustment*
- Kit de finition mitigeur **5-voies** encastré thermostatique à poussoir avec réglage de débit
- *Solo parte exterior mezclador termostático empotrado **5 vías** con botón pulsador y regulación de caudal*
- Endmontage Set UP **5 Wege** Thermostat Mischer mit Druckknopf und Wasserduchfluss Adjustierung

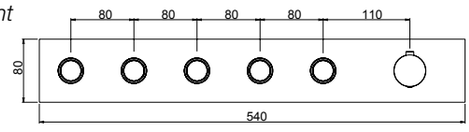

System Box



easy installation **Livella inclusa**
Bubble level included

98600V5

- Corpo incasso termostatico **5 vie**, pulsanti con regolazione di portata
- *Built-in **5-way** push button thermostatic mixer body with flow adjustment*
- Corp encastré **5-voies** thermostatique à poussoir avec réglage de débit
- *Cuerpo empotrado **5 vías** termostático con botón pulsador y regulación de caudal*
- UP- Druckknopf **5 Wege** Thermostat Körper mit Wasserdurchfluss Adjustierung

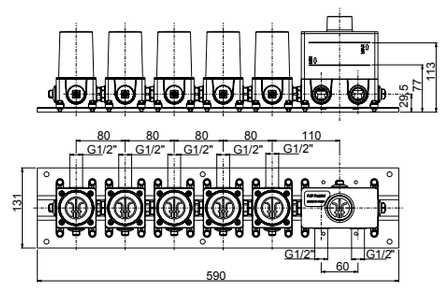

21 **Inox 316L**

22 **PVD rame spazzolato** - Copper brushed PVD - PVD cuivre brossé - PVD cobre cepillado - PVD Kupfer gebürstet

23 **PVD nero spazzolato** - Black brushed PVD - PVD noir brossé - PVD negro cepillado - PVD Schwarz gebürstet

SYSTEM BOX

TERMOSTATICI INCASSO PULSANTE INOX COMPOSIZIONE LIBERA

R28019



49600

- Parte esterna visibile miscelatore incasso termostatico
- *External visible components thermostatic built-in mixer*
- Kit de finition mitigeur encastré thermostatique
- *Solo parte exterior mezclador termostático empotrado*
- Endmontage Set UP thermostatischer Mischer

Da abbinare con art. 69062 (pag. successiva)
To combine with art. 69062 (next page)
A combiner avec art. 69062 (page suivante)
Puede combinarse con art. 69062 (pagina siguiente)
Mit Art. 69062 zusammenstellen (Nächste Seite)

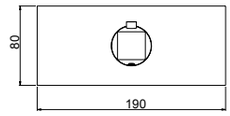



89600

- Parte esterna visibile miscelatore incasso termostatico
- *External visible components thermostatic built-in mixer*
- Kit de finition mitigeur encastré thermostatique
- *Solo parte exterior mezclador termostático empotrado*
- Endmontage Set UP thermostatischer Mischer

Da abbinare con art. 69062 (pag. successiva)
To combine with art. 69062 (next page)
A combiner avec art. 69062 (page suivante)
Puede combinarse con art. 69062 (pagina siguiente)
Mit Art. 69062 zusammenstellen (Nächste Seite)

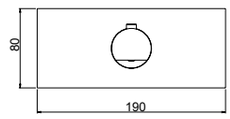



69600

- Parte esterna visibile miscelatore incasso termostatico
- *External visible components thermostatic built-in mixer*
- Kit de finition mitigeur encastré thermostatique
- *Solo parte exterior mezclador termostático empotrado*
- Endmontage Set UP thermostatischer Mischer

Da abbinare con art. 69062 (pag. successiva)
To combine with art. 69062 (next page)
A combiner avec art. 69062 (page suivante)
Puede combinarse con art. 69062 (pagina siguiente)
Mit Art. 69062 zusammenstellen (Nächste Seite)

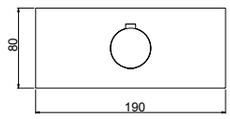

System Box



98600

- Corpo incasso miscelatore termostatico universale
- *Thermostatic universal built-in mixer body*
- Corps encastré mitigeur thermostatique universel
- *Cuerpo mezclador universal termostático empotrado*
- UP-thermostatischer Universal Mischer

Da abbinare con art. 98062 (pag. successiva)
To combine with art. 98062 (next page)
A combiner avec art. 98062 (page suivante)
Puede combinarse con art. 98062 (pagina siguiente)
Mit Art. 98062 zusammenstellen (Nächste Seite)

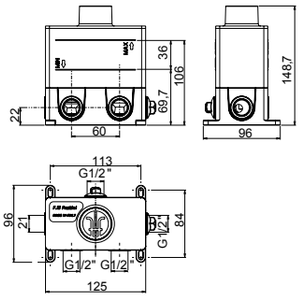

easy installation
Livella inclusa
Bubble level included

21 **Inox 316L**
22 **PVD rame spazzolato** - Copper brushed PVD - PVD cuivre brossé - PVD cobre cepillado - PVD Kupfer gebürstet
23 **PVD nero spazzolato** - Black brushed PVD - PVD noir brossé - PVD negro cepillado - PVD Schwarz gebürstet
SYSTEM BOX

R08054



69062

- Parte esterna visibile per arresto a pulsante con regolazione di portata
- *External visible components for push button stop valve with flow adjustment*
- Kit de finition pour vanne d'arrêt à poussoir avec réglage de débit
- *Solo parte exterior para válvula de cierre con botón pulsador y regulación de caudal*
- Endmontage Set für Druckknopf Absperrventil mit Wasserdurchfluss Adjustierung

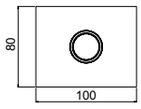

Da abbinare con art. 49600-89600-69600 (pag. precedente)
To combine with art. 49600-89600-69600 (previous page)
A combiner avec art. 49600-89600-69600 (page précédente)
Puede combinarse con art. 49600-89600-69600 (pagina anterior)
Mit Art. 49600-89600-69600 zusammenstellen (Vorherige Seite)

System Box



easy installation

Livella inclusa
Bubble level included

98062

- Corpo incasso arresto a pulsante con regolazione di portata
- *Built-in push button stop valve body with flow adjustment*
- Corp encastré vanne d'arrêt à poussoir avec réglage de débit
- *Cuerpo empotrado válvula de cierre con botón pulsador con regulación de caudal*
- UP- Druckknopf Absperrventil Körper mit Wasserdurchfluss Adjustierung

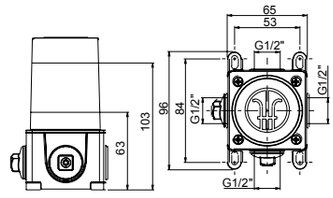

Da abbinare con art. 98600 (pag. precedente)
To combine with art. 98600 (previous page)
A combiner avec art. 98600 (page précédente)
Puede combinarse con art. 98600 (pagina anterior)
Mit Art. 98600 zusammenstellen (Vorherige Seite)

21 **Inox 316L**
22 **PVD rame spazzolato** - Copper brushed PVD - PVD cuivre brossé - PVD cobre cepillado - PVD Kupfer gebürstet
23 **PVD nero spazzolato** - Black brushed PVD - PVD noir brossé - PVD negro cepillado - PVD Schwarz gebürstet
SYSTEM BOX

Frattini
RUBINETTI DAL 1958



MECCANICI INCASSO PULSANTE 1/2/3/4/5 VIE INOX

1/2/3/4/5 Way built-in stainless steel mechanical box with push button
Mecaniques encastres a bouton 1/2/3/4/5 voies en acier inoxydable
Mecanicos empotrados con boton 1/2/3/4/5 vias de acero inoxidable
Up-mechanisches mit Druckknopf 1/2/3/4/5 wege aus Edelstahl

MECCANICI INCASSO PULSANTE 1/2/3/4/5 VIE INOX

R08054 R08052



49000V2

- Parte esterna visibile incasso meccanico con miscelazione progressiva **2 vie**, pulsanti con regolazione di portata
- *External part **2-way** for mechanical built-in box push button body with progressive mixing and flow adjustment*
- Kit de finition pour box encastré **2 voies** mécanique bouton poussoir avec mélange progressif et réglage de débit
- *Solo parte exterior para box empotrado mecánico **2 vías** botón pulsador con mezclado progresivo y regulación de caudal*
- Endmontage Set für mechanische **2 Wege** UP-Box Druckknopf mit progressive Mischung und Wasserdurchfluss Adjustierung

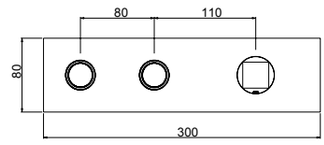



89000V2

- Parte esterna visibile incasso meccanico con miscelazione progressiva **2 vie**, pulsanti con regolazione di portata
- *External part **2-way** for mechanical built-in box push button body with progressive mixing and flow adjustment*
- Kit de finition pour box encastré **2 voies** mécanique bouton poussoir avec mélange progressif et réglage de débit
- *Solo parte exterior para box empotrado mecánico **2 vías** botón pulsador con mezclado progresivo y regulación de caudal*
- Endmontage Set für mechanische **2 Wege** UP-Box Druckknopf mit progressive Mischung und Wasserdurchfluss Adjustierung

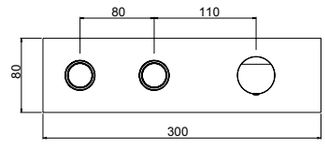



69000V2

- Parte esterna visibile incasso meccanico con miscelazione progressiva **2 vie**, pulsanti con regolazione di portata
- *External part **2-way** for mechanical built-in box push button body with progressive mixing and flow adjustment*
- Kit de finition pour box encastré **2 voies** mécanique bouton poussoir avec mélange progressif et réglage de débit
- *Solo parte exterior para box empotrado mecánico **2 vías** botón pulsador con mezclado progresivo y regulación de caudal*
- Endmontage Set für mechanische **2 Wege** UP-Box Druckknopf mit progressive Mischung und Wasserdurchfluss Adjustierung

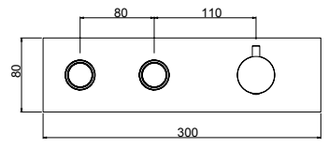

System Box



98000V2

- Corpo incasso meccanico con miscelazione progressiva **2 vie**, pulsante con regolazione di portata
- ***2-Way** mechanical built-in box push button body with progressive mixing and flow adjustment*
- Corps encastré **2 voies** mécanique bouton poussoir avec mélange progressif et réglage de débit
- *Cuerpo empotrado mecánico **2 vías** botón pulsador con mezclado progresivo y regulación de caudal*
- Mechanische **2 Wege** UP-Box Druckknopf mit progressive Mischung und Wasserdurchfluss

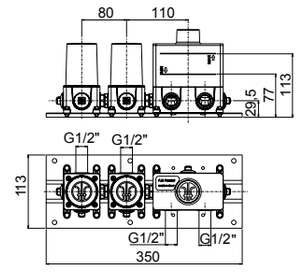

Livella inclusa
Bubble level included

21 **Inox 316L**

22 **PVD rame spazzolato** - Copper brushed PVD - PVD cuivre brossé - PVD cobre cepillado - PVD Kupfer gebürstet

23 **PVD nero spazzolato** - Black brushed PVD - PVD noir brossé - PVD negro cepillado - PVD Schwarz gebürstet

SYSTEM BOX

R08054 R08052



49000V3

- Parte esterna visibile incasso meccanico con miscelazione progressiva **3 vie**, pulsanti con regolazione di portata
- *External part **3-way** for mechanical built-in box push button body with progressive mixing and flow adjustment*
- Kit de finition pour box encastré **3 voies** mécanique bouton poussoir avec mélange progressif et réglage de débit
- *Solo parte exterior para box empotrado mecánico **3 vías** botón pulsador con mezclado progresivo y regulación de caudal*
- Endmontage Set für mechanische **3 Wege** UP-Box Druckknopf mit progressive Mischung und Wasserdurchfluss Adjustierung

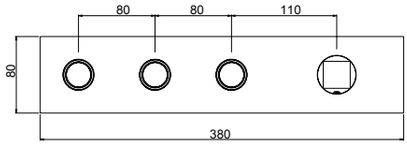



89000V3

- Parte esterna visibile incasso meccanico con miscelazione progressiva **3 vie**, pulsanti con regolazione di portata
- *External part **3-way** for mechanical built-in box push button body with progressive mixing and flow adjustment*
- Kit de finition pour box encastré **3 voies** mécanique bouton poussoir avec mélange progressif et réglage de débit
- *Solo parte exterior para box empotrado mecánico **3 vías** botón pulsador con mezclado progresivo y regulación de caudal*
- Endmontage Set für mechanische **3 Wege** UP-Box Druckknopf mit progressive Mischung und Wasserdurchfluss Adjustierung

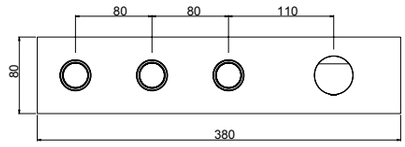



69000V3

- Parte esterna visibile incasso meccanico con miscelazione progressiva **3 vie**, pulsanti con regolazione di portata
- *External part **3-way** for mechanical built-in box push button body with progressive mixing and flow adjustment*
- Kit de finition pour box encastré **3 voies** mécanique bouton poussoir avec mélange progressif et réglage de débit
- *Solo parte exterior para box empotrado mecánico **3 vías** botón pulsador con mezclado progresivo y regulación de caudal*
- Endmontage Set für mechanische **3 Wege** UP-Box Druckknopf mit progressive Mischung und Wasserdurchfluss Adjustierung

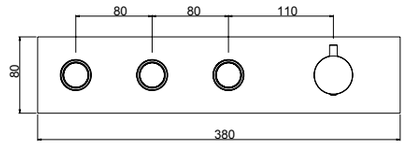

System Box



98000V3

- Corpo incasso meccanico con miscelazione progressiva **3 vie**, pulsante con regolazione di portata
- ***3-Way** mechanical built-in box push button body with progressive mixing and flow adjustment*
- Corps encastré **3 voies** mécanique bouton poussoir avec mélange progressif et réglage de débit
- *Cuerpo empotrado mecánico **3 vías** botón pulsador con mezclado progresivo y regulación de caudal*
- Mechanische **3 Wege** UP-Box Druckknopf mit progressive Mischung und Wasserdurchfluss

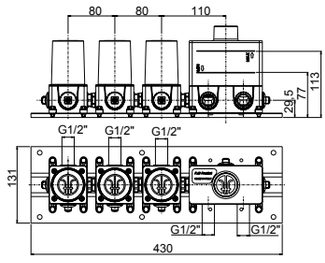

easy installation Livella inclusa
Bubble level included

21 **Inox 316L**

22 **PVD rame spazzolato** - Copper brushed PVD - PVD cuivre brossé - PVD cobre cepillado - PVD Kupfer gebürstet

23 **PVD nero spazzolato** - Black brushed PVD - PVD noir brossé - PVD negro cepillado - PVD Schwarz gebürstet

SYSTEM BOX

MECCANICI INCASSO PULSANTE 1/2/3/4/5 VIE INOX

R08054 R08052



49000V4

- Parte esterna visibile incasso meccanico con miscelazione progressiva **4 vie**, pulsanti con regolazione di portata
- *External part **4-way** for mechanical built-in box push button body with progressive mixing and flow adjustment*
- Kit de finition pour box encastré **4 voies** mécanique bouton poussoir avec mélange progressif et réglage de débit
- *Solo parte exterior para box empotrado mecánico **4 vías** botón pulsador con mezclado progresivo y regulación de caudal*
- Endmontage Set für mechanische **4 Wege** UP-Box Druckknopf mit progressive Mischung und Wasserdurchfluss Adjustierung

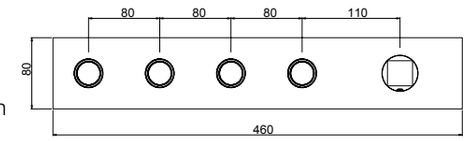



89000V4

- Parte esterna visibile incasso meccanico con miscelazione progressiva **4 vie**, pulsanti con regolazione di portata
- *External part **4-way** for mechanical built-in box push button body with progressive mixing and flow adjustment*
- Kit de finition pour box encastré **4 voies** mécanique bouton poussoir avec mélange progressif et réglage de débit
- *Solo parte exterior para box empotrado mecánico **4 vías** botón pulsador con mezclado progresivo y regulación de caudal*
- Endmontage Set für mechanische **4 Wege** UP-Box Druckknopf mit progressive Mischung und Wasserdurchfluss Adjustierung

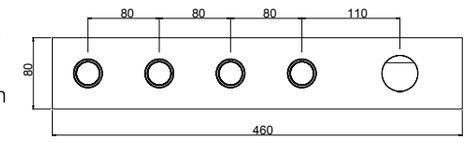



69000V4

- Parte esterna visibile incasso meccanico con miscelazione progressiva **4 vie**, pulsanti con regolazione di portata
- *External part **4-way** for mechanical built-in box push button body with progressive mixing and flow adjustment*
- Kit de finition pour box encastré **4 voies** mécanique bouton poussoir avec mélange progressif et réglage de débit
- *Solo parte exterior para box empotrado mecánico **4 vías** botón pulsador con mezclado progresivo y regulación de caudal*
- Endmontage Set für mechanische **4 Wege** UP-Box Druckknopf mit progressive Mischung und Wasserdurchfluss Adjustierung

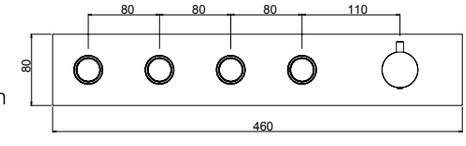

System Box



easy installation **Livella inclusa**
Bubble level included

98000V4

- Corpo incasso meccanico con miscelazione progressiva **4 vie**, pulsante con regolazione di portata
- ***4-Way** mechanical built-in box push button body with progressive mixing and flow adjustment*
- Corps encastré **4 voies** mécanique bouton poussoir avec mélange progressif et réglage de débit
- *Cuerpo empotrado mecánico **4 vías** botón pulsador con mezclado progresivo y regulación de caudal*
- Mechanische **4 Wege** UP-Box Druckknopf mit progressive Mischung und Wasserdurchfluss

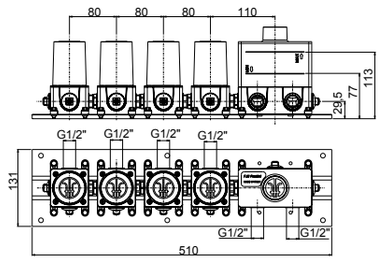

21 **Inox 316L**

22 **PVD rame spazzolato** - Copper brushed PVD - PVD cuivre brossé - PVD cobre cepillado - PVD Kupfer gebürstet

23 **PVD nero spazzolato** - Black brushed PVD - PVD noir brossé - PVD negro cepillado - PVD Schwarz gebürstet

SYSTEM BOX

R08054 R08052

49000V5



- Parte esterna visibile incasso meccanico con miscelazione progressiva **5 vie**, pulsanti con regolazione di portata
- *External part **5-way** for mechanical built-in box push button body with progressive mixing and flow adjustment*
- Kit de finition pour box encastré **5 voies** mécanique bouton poussoir avec mélange progressif et réglage de débit
- *Solo parte exterior para box empotrado mecánico **5 vías** botón pulsador con mezclado progresivo y regulación de caudal*
- Endmontage Set für mechanische **5 Wege** UP-Box Druckknopf mit progressive Mischung und Wasserdurchfluss Adjustierung

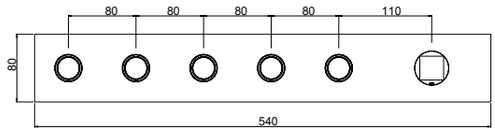

89000V5



- Parte esterna visibile incasso meccanico con miscelazione progressiva **5 vie**, pulsanti con regolazione di portata
- *External part **5-way** for mechanical built-in box push button body with progressive mixing and flow adjustment*
- Kit de finition pour box encastré **5 voies** mécanique bouton poussoir avec mélange progressif et réglage de débit
- *Solo parte exterior para box empotrado mecánico **5 vías** botón pulsador con mezclado progresivo y regulación de caudal*
- Endmontage Set für mechanische **5 Wege** UP-Box Druckknopf mit progressive Mischung und Wasserdurchfluss Adjustierung

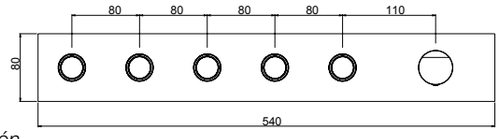

69000V5



- Parte esterna visibile incasso meccanico con miscelazione progressiva **5 vie**, pulsanti con regolazione di portata
- *External part **5-way** for mechanical built-in box push button body with progressive mixing and flow adjustment*
- Kit de finition pour box encastré **5 voies** mécanique bouton poussoir avec mélange progressif et réglage de débit
- *Solo parte exterior para box empotrado mecánico **5 vías** botón pulsador con mezclado progresivo y regulación de caudal*
- Endmontage Set für mechanische **5 Wege** UP-Box Druckknopf mit progressive Mischung und Wasserdurchfluss Adjustierung

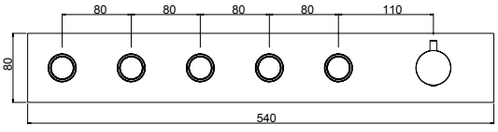

System Box



easy installation **Livella inclusa**
Bubble level included

98000V5

- Corpo incasso meccanico con miscelazione progressiva **5 vie**, pulsante con regolazione di portata
- ***5-Way** mechanical built-in box push button body with progressive mixing and flow adjustment*
- Corps encastré **5 voies** mécanique bouton poussoir avec mélange progressif et réglage de débit
- *Cuerpo empotrado mecánico **5 vías** botón pulsador con mezclado progresivo y regulación de caudal*
- Mechanische **5 Wege** UP-Box Druckknopf mit progressive Mischung und Wasserdurchfluss

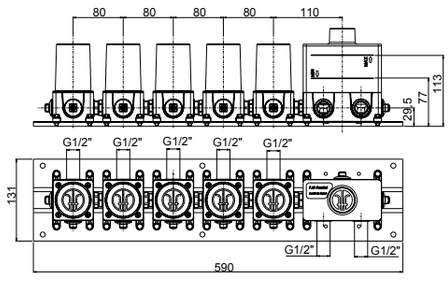

21 **Inox 316L**

22 **PVD rame spazzolato** - Copper brushed PVD - PVD cuivre brossé - PVD cobre cepillado - PVD Kupfer gebürstet

23 **PVD nero spazzolato** - Black brushed PVD - PVD noir brossé - PVD negro cepillado - PVD Schwarz gebürstet

SYSTEM BOX

MECCANICI INCASSO PULSANTE INOX COMPOSIZIONE LIBERA

R08052



49000

- Parte esterna visibile incasso meccanico con miscelazione progressiva
- *External visible components built-in mechanical box with progressive mixing*
- Kit de finition encastré mécanique avec mélange progressif
- *Solo parte exterior empotrado mecánico con mezclado progresivo*
- Endmontage Set mechanische UP-Box mit progressive Mischung

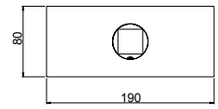

Da abbinare con art. 69062 (pag. successiva)
To combine with art. 69062 (next page)
A combiner avec art. 69062 (page suivante)
Puede combinarse con art. 69062 (pagina siguiente)
Mit Art. 69062 zusammenstellen (Nächste Seite)



89000

- Parte esterna visibile incasso meccanico con miscelazione progressiva
- *External visible components built-in mechanical box with progressive mixing*
- Kit de finition encastré mécanique avec mélange progressif
- *Solo parte exterior empotrado mecánico con mezclado progresivo*
- Endmontage Set mechanische UP-Box mit progressive Mischung

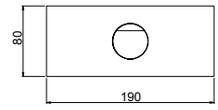

Da abbinare con art. 69062 (pag. successiva)
To combine with art. 69062 (next page)
A combiner avec art. 69062 (page suivante)
Puede combinarse con art. 69062 (pagina siguiente)
Mit Art. 69062 zusammenstellen (Nächste Seite)



69000

- Parte esterna visibile incasso meccanico con miscelazione progressiva
- *External visible components built-in mechanical box with progressive mixing*
- Kit de finition encastré mécanique avec mélange progressif
- *Solo parte exterior empotrado mecánico con mezclado progresivo*
- Endmontage Set mechanische UP-Box mit progressive Mischung

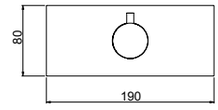

Da abbinare con art. 69062 (pag. successiva)
To combine with art. 69062 (next page)
A combiner avec art. 69062 (page suivante)
Puede combinarse con art. 69062 (pagina siguiente)
Mit Art. 69062 zusammenstellen (Nächste Seite)

System Box



98000

- Corpo incasso meccanico universale con miscelazione progressiva
- *Mechanical built-in mixer body with progressive mixing*
- Corps encastré mitigeur mécanique avec mélange progressif
- *Cuerpo mezclador mecanico empotrado con mezclado progresivo*
- UP-mechanischer Mischer mit progressive Mischung

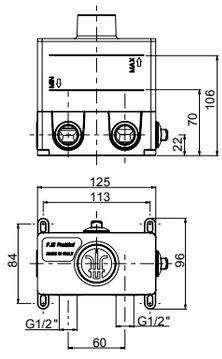

Da abbinare con art. 98062 (pag. successiva)
To combine with art. 98062 (next page)
A combiner avec art. 98062 (page suivante)
Puede combinarse con art. 98062 (pagina siguiente)
Mit Art. 98062 zusammenstellen (Nächste Seite)

easy installation
Livella inclusa
Bubble level included

21 **Inox 316L**

22 **PVD rame spazzolato** - Copper brushed PVD - PVD cuivre brossé - PVD cobre cepillado - PVD Kupfer gebürstet

23 **PVD nero spazzolato** - Black brushed PVD - PVD noir brossé - PVD negro cepillado - PVD Schwarz gebürstet

SYSTEM BOX

R08054



69062

- Parte esterna visibile per arresto a pulsante con regolazione di portata
- *External visible components for push button stop valve with flow adjustment*
- Kit de finition pour vanne d'arrêt à poussoir avec réglage de débit
- *Solo parte exterior para válvula de cierre con botón pulsador y regulación de caudal*
- Endmontage Set für Druckknopf Absperrventil mit Wasserdurchfluss Adjustierung

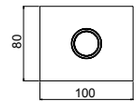

Da abbinare con art. 49000-89000-69000 (pag. precedente)
To combine with art. 49000-89000-69000 (previous page)
A combiner avec art. 49000-89000-69000 (page précédente)
Puede combinarse con art. 49000-89000-69000 (pagina anterior)
Mit Art. 49000-89000-69000 zusammenstellen (Vorherige Seite)

System Box



98062

- Corpo incasso arresto a pulsante con regolazione di portata
- *Built-in push button stop valve body with flow adjustment*
- Corp encastré vanne d'arrêt à poussoir avec réglage de débit
- *Cuerpo empotrado válvula de cierre con botón pulsador con regulación de caudal*
- UP- Druckknopf Absperrventil Körper mit Wasserdurchfluss Adjustierung

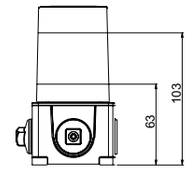

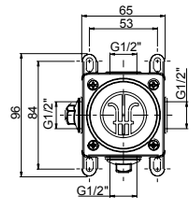

Da abbinare con art. 98000 (pag. precedente)
To combine with art. 98000 (previous page)
A combiner avec art. 98000 (page précédente)
Puede combinarse con art. 98000 (pagina anterior)
Mit Art. 98000 zusammenstellen (Vorherige Seite)

21 **Inox 316L**
22 **PVD rame spazzolato** - Copper brushed PVD - PVD cuivre brossé - PVD cobre cepillado - PVD Kupfer gebürstet
23 **PVD nero spazzolato** - Black brushed PVD - PVD noir brossé - PVD negro cepillado - PVD Schwarz gebürstet
SYSTEM BOX

Frattini
RUBINETTI DAL 1958

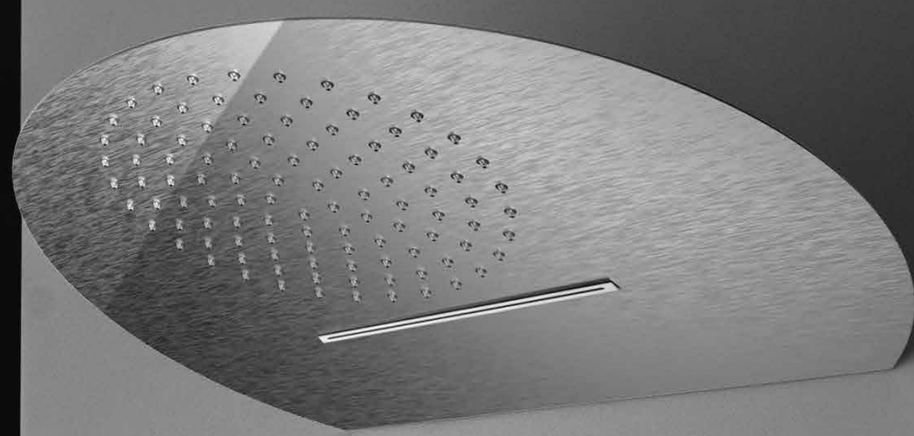

DOCCE inox

.21 - Inox 316L
.22 - PVD rame spazzolato - Copper brushed PVD -
PVD cuivre brossé - PVD cobre cepillado - PVD Kupfer gebürstet
.23 - PVD nero spazzolato - Black brushed PVD -
PVD noir brossé - PVD negro cepillado - PVD Schwarz gebürstet



49609

- Soffione **anticalcareo in acciaio** inox 47x24 cm a doppia funzione pioggia e getto soft
- *47x24cm **stainless steel anticalcareous** shower head with double function rain and soft jet*
- Pomme de douche en **acier inoxydabl**e 47x24 cm **anticalcaire** avec double fonction pluie et jet souple
- *Rociador **anticalcareo en acero inoxidable** 47x24 cm lluvia y flujo delicado*
- 47x24 cm **kalkschutze** Regenfall / weichem Strahl Kopfbrause

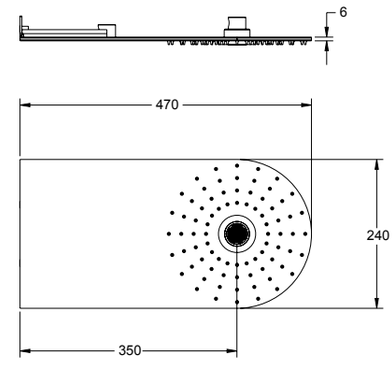

21 **Inox 316L**



89607

- Soffione **anticalcareo in acciaio inox** Ø 40 cm a doppia funzione pioggia e cascata a parete
- ***Stainless steel and anticalcareous** shower head with rain and cascade flow*
- Tête de douche **anticalcaire en acier inoxydable** double fonction pluie et cascade
- *Rociador **anticalcareo en acero inoxidable** a doble función lluvia y cascada*
- **Kalkschutze** Schwall- und Wasserfall-Brause **aus Edelstahl**

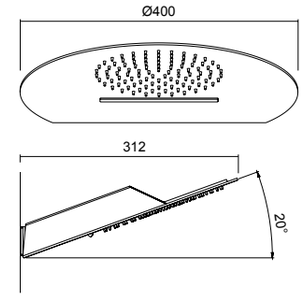

21 **Inox 316L**
22 **PVD rame spazzolato** - Copper brushed PVD - PVD cuivre brossé - PVD cobre cepillado - PVD Kupfer gebürstet
23 **PVD nero spazzolato** - Black brushed PVD - PVD noir brossé - PVD negro cepillado - PVD Schwarz gebürstet

90948



- Soffione **anticalcareo in acciaio inox** da incasso a soffitto 70x40 cm a 4 funzioni: pioggia, cascata, nebulizzazione e getto aerato, con cromoterapia, dotato di pulsantiera controllo luci interno al box doccia
- *70x40cm **stainless steel and anticalcareous** ceiling shower head, 4 functions: rainfall, waterfall, nebulizer and aerated jet. Chromo therapy and light control push-button inside the shower box*
- Douche **anticalcaire en acier inoxydable** au plafond 70x40cm avec 4 fonctions: pluie, cascade, nébulisation et jet aéré. Chromothérapie et bouton poussoir commande lumières à l'intérieur de la cabine de douche
- *Rociador **anticalcareo en acero inoxidable** empotrado a techo 70x40cm 4 función: lluvia, cascada, pulverización y chorro aireado. Con Cromoterapia y pulsadores para el control de la luz interno de la cabina de ducha.*
- **Kalkschutze** UP-Brause **aus Edelstahl**, Decke Montage, 70x40cm mit 4 Funktion: Regen, Wasserfall Zerstäubung und belüfteter Jet. Farbtherapie mit Leuchten Betätigung innen der Duschkabine

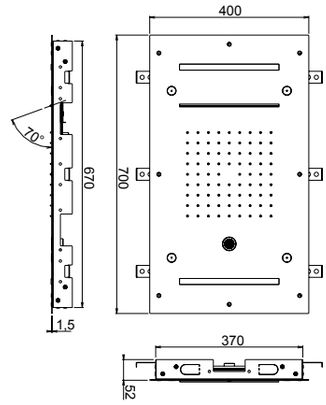



- FUNZIONI: in accensione luce bianca variazione colore rgb a sfumatura di colori visibili 36 tonalità variazione colore a input fisso 7 colori di base.
  TIPOLOGIA LED: Led di ultima generazione a luce indiretta e amplificata mediante lente. Diffusore in PC per illuminazione ad alta trasmissibilità. Strisce led tropicalizzate.
  TIPOLOGIA COMANDO: Comando a parete con pulsanti con illuminazione ad anello ip67. Luce fissa su pulsante a riposo, accensione luci di comando (rgb, fisso) in accensione.
- *FUNCTION: White light by power on, RGB color change 36 color tones, fixed input 7 basic colors.*
  LED LIGHT FEATURES: Latest generation led with indirect light and amplified by lens. PC diffuser for high transmissibility lighting. Tropicalized led strips.
  COMMAND TYPE: Wall control with buttons with ring lighting ip67. Fixed light on button at rest, control lights (RGB, fixed) on.
- FONCTION: Lumière blanche à la mise sous tension, changement de couleur RVB 36 tons de couleur, entrée fixe 7 couleurs de base.
  CARACTÉRISTIQUES DE LA LUMIÈRE LED: LED de dernière génération avec lumière indirecte et amplifiée par lentille. Diffuseur PC pour un éclairage à haute transmissibilité. Bandes led tropicalisées.
  TYPE DE COMMANDE: Commande murale avec boutons avec éclairage annulaire ip67. Lumière fixe sur le bouton au repos, lumières de contrôle (RVB, fixes) allumées.
- *FUNCIÓN: Luz blanca al encender, cambio de color RGB 36 tonos de color, entrada fija 7 colores básico*
  CARACTERÍSTICAS DE LA LUZ LED: Led de última generación con luz indirecta y amplificado por lente. Difusor de PC para iluminación de alta transmisibilidad. Tiras de led tropicalizadas.
  TIPO DE MANDO: Mando de pared con pulsadores con anillo de iluminación ip67. Luz fija en botón en reposo, luces de control (RGB, fija) encendida.
- FUNKTION: Weißes Licht beim Einschalten, RGB-Farbwechsel 36 Farbtöne, fester Eingang 7 Grundfarben.
  LED-LICHTFUNKTIONEN: Neueste Generation mit indirektem Licht geführt und durch Linse verstärkt. PC-Diffusor für Beleuchtung mit hoher Durchlässigkeit. Tropisierte LED-Streifen.
  BEFEHLSTYP: Wandsteuerung mit Tasten mit Ringbeleuchtung ip67. Festes Licht an Knopf in Ruhe, Kontrollleuchten (RGB, fest) an.

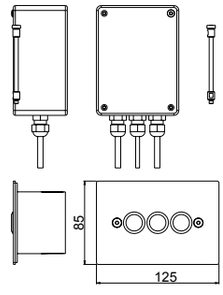



90938

- Soffione **anticalcareo in acciaio inox** da incasso a soffitto 50x50 cm a 4 funzioni: pioggia, cascata, nebulizzazione e getto aerato, con cromoterapia, dotato di pulsantiera controllo luci interno al box doccia
- *50x50cm **stainless steel and anticalcareous** ceiling shower head, 4 functions: rainfall, waterfall, nebulizer and aerated jet. Chromo therapy and light control push-button inside the shower box*
- Douche **anticalcaire en acier inoxydable** au plafond 50x50cm avec 4 fonctions: pluie, cascade, nébulisation et jet aéré. Chromothérapie et bouton poussoir commande lumières à l'intérieur de la cabine de douche
- *Rociador **anticalcareo en acero inoxidable** empotrado a techo 50x50cm 4 función: lluvia, cascada, pulverización y chorro aireado. Con Cromoterapia y pulsadores para el control de la luz interno de la cabina de ducha*
- **Kalkschutze** UP-Brause **aus Edelstahl**, Decke Montage, 50x50cm mit 4 Funktion: Regen, Wasserfall Zerstäubung und belüfteter Jet. Farbtherapie mit Leuchten Betätigung innen der Duschkabine

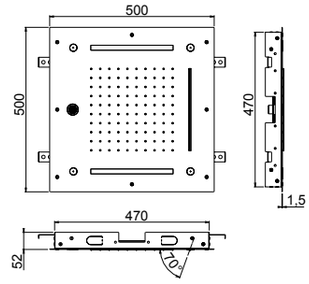



- FUNZIONI: in accensione luce bianca variazione colore rgb a sfumatura di colori visibili 36 tonalità variazione colore a input fisso 7 colori di base.
  TIPOLOGIA LED: Led di ultima generazione a luce indiretta e amplificata mediante lente. Diffusore in PC per illuminazione ad alta trasmissibilità. Strisce led tropicalizzate.
  TIPOLOGIA COMANDO: Comando a parete con pulsanti con illuminazione ad anello ip67. Luce fissa su pulsante a riposo, accensione luci di comando (rgb, fisso) in accensione.
- *FUNCTION: White light by power on, RGB color change 36 color tones, fixed input 7 basic colors.*
  LED LIGHT FEATURES: Latest generation led with indirect light and amplified by lens. PC diffuser for high transmissibility lighting. Tropicalized led strips.
  COMMAND TYPE: Wall control with buttons with ring lighting ip67. Fixed light on button at rest, control lights (RGB, fixed) on.
- FONCTION: Lumière blanche à la mise sous tension, changement de couleur RVB 36 tons de couleur, entrée fixe 7 couleurs de base.
  CARACTÉRISTIQUES DE LA LUMIÈRE LED: LED de dernière génération avec lumière indirecte et amplifiée par lentille. Diffuseur PC pour un éclairage à haute transmissibilité. Bandes led tropicalisées.
  TYPE DE COMMANDE: Commande murale avec boutons avec éclairage annulaire ip67. Lumière fixe sur le bouton au repos, lumières de contrôle (RVB, fixes) allumées.
- *FUNCIÓN: Luz blanca al encender, cambio de color RGB 36 tonos de color, entrada fija 7 colores básico*
  CARACTERÍSTICAS DE LA LUZ LED: Led de última generación con luz indirecta y amplificado por lente. Difusor de PC para iluminación de alta transmisibilidad. Tiras de led tropicalizadas.
  TIPO DE MANDO: Mando de pared con pulsadores con anillo de iluminación ip67. Luz fija en botón en reposo, luces de control (RGB, fija) encendida.
- FUNKTION: Weißes Licht beim Einschalten, RGB-Farbwechsel 36 Farbtöne, fester Eingang 7 Grundfarben.
  LED-LICHTFUNKTIONEN: Neueste Generation mit indirektem Licht geführt und durch Linse verstärkt. PC-Diffusor für Beleuchtung mit hoher Durchlässigkeit. Tropisierte LED-Streifen.
  BEFEHLSTYP: Wandsteuerung mit Tasten mit Ringbeleuchtung ip67. Festes Licht an Knopf in Ruhe, Kontrollleuchten (RGB, fest) an.

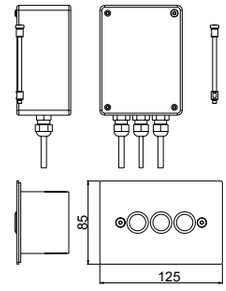

90908

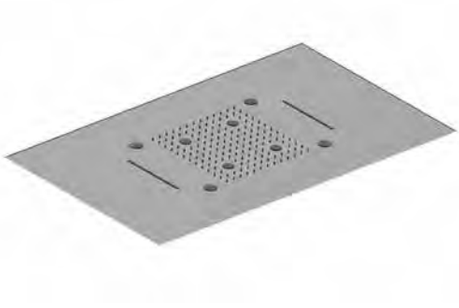

- Soffione **anticalcareo in acciaio inox** da incasso a soffitto 70x40 cm a 3 funzioni: pioggia, due cascate, nebulizzazione con cromoterapia, dotato di pulsantiera (7,5x15 cm) controllo luci interno al box doccia
- *70x40 cm **stainless steel anticalcareous** ceiling mounted shower with 3 functions: rainfall + 2 waterfall. Nebulizer with chromo therapy with light control push-button panel inside the shower box (7,5x15 cm)*
- Douche **anticalcaire en acier inoxydable** au plafond 70x40 cm avec 3 fonctions: pluie et deux cascades. Nébulisation avec chromothérapie avec bouton poussoir commande lumières à l'intérieur du box de douche (7,5x15 cm)
- *Rociador **anticalcareo en acero inoxidable** empotrado a techo 70x40 cm 3 función: lluvia y 2 cascadas, pulverización con cromoterapia con pulsadores para el control de la luz interno de la cabina de ducha (7,5x15 cm)*
- **Kalkschutze** UP-Brause **aus Edelstahl** Decke Montage 70x40 cm mit 3 Funktion: Regen + 2 Wasserfall. Zerstäubung mit Farbtherapie mit Leuchten Betätigung innen der Duschkabine (7,5x15 cm)

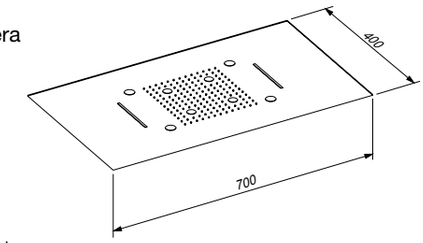



- Pulsantiera da installare all'interno del box doccia: pulsantiera in **acciaio inox** con pulsante resistente all'acqua consente selezione colore fisso (7 tonalità differenti) e inserimento loop automatico variazione graduale colori.
  COLORI LED: VERDE / AZZURRO / BLU / VIOLA / ROSSO / GIALLO / ARANCIONE
  LOOP AUTOMATICO varia ogni 5 secondi da un colore all'altro con sfumatura graduale
- *Push-button panel to install inside the shower cabin: **Stainless steel** push-button panel with waterproof button. Allows the switch of fixed colour (7 different tonalities) and automatic loop colours gradual change. LED COLOURS: GREEN / SKY BLUE / BLUE / PURPLE / RED / YELLOW / ORANGE AUTOMATIC LOOP the gradual colour change varies each 5 seconds*
- Poussoir à installer à l'intérieur de la cabine de douche: poussoir en **acier inoxydable** avec poussoir totalement étanche (waterproof)
  Il permet de sélectionner les 7 couleurs différenter et le changement automatique et graduel des couleurs.
  COULEURS LED: VERT / AZUR / BLEU / VIOLET / ROUGE / JAUNE / ORANGE
  CHANGEMENT AUTOMATIQUE: changement chaque 5 secondes en passant progressivement d'une couleur à l'autre.
- *Panel de boton a instalar en la ducha: Boton en **acero inoxidable** resistente a l'agua Permite la selección de color fijo (7 tonos diferentes) y el cambio gradual automatico del color. COLOR LED: VERDE / AZUL CLARO / AZUL / PÚRPURA / ROJO / AMARILLO / NARANJA CAMBIO AUTOMATICO DE COLOR: cada cinco segundos cambio color con desaparición gradual*
- Knopf Paneel innen den Dusch Kabine:
  Knopf Panel aus **Edelstahle** mit Wasserdicht Knop Ermöglicht die Auswahl von feste Farbe (7 verschiedene Farbtöne) und das automatische stufenweise Änderung der Farbe
  LED-Farbe: GRÜN / HELLBLAU / BLAU / LILA / ROT / GELB / ORANGE
  Automatische Änderung alle fünf Sekunden von einer Farbe zur anderen mit sanfter Übergang

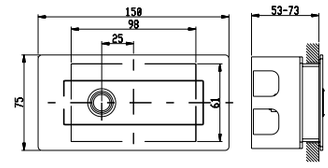

21 **Inox**

22 **PVD rame spazzolato** - Copper brushed PVD - PVD cuivre brossé - PVD cobre cepillado - PVD Kupfer gebürstet

23 **PVD nero spazzolato** - Black brushed PVD - PVD noir brossé - PVD negro cepillado - PVD Schwarz gebürstet

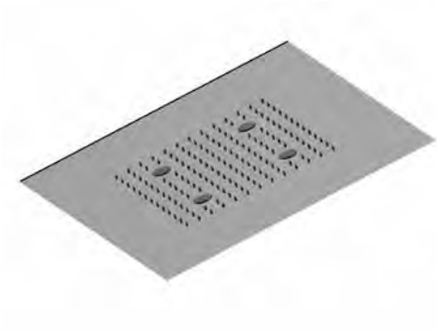

90909

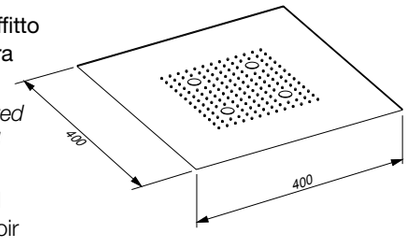

- Soffione **anticalcareo in acciaio inox** da incasso a soffitto 40x40 cm, pioggia e cromoterapia, dotato di pulsantiera (7,5x15 cm) controllo luci interno al box doccia
- *40x40 cm **stainless steel anticalcareous** ceiling mounted shower with rainfall and chromo therapy with light control push-button panel inside the shower box (7,5x15 cm)*
- Douche **anticalcaire en acier inoxydable** au plafond 40x40 cm pluie et chromothérapie avec bouton poussoir commande lumières à l'intérieur du box de douche (7,5x15 cm)
- *Rociador **anticalcareo en acero inoxidable** empotrado a techo 40x40 cm lluvia y cromoterapia con pulsadores para el control de la luz interno de la cabina de ducha (7,5x15 cm)*
- **Kalkschutze** UP-Brause **aus Edelstahl** Decke Montage 40x40 cm Regenfall und Farbtherapie mit Leuchten Betätigung innen der Duschkabine (7,5x15 cm)



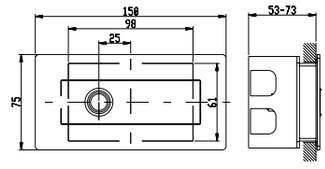

- Pulsantiera da installare all'interno del box doccia: pulsantiera in **acciaio inox** con pulsante resistente all'acqua consente selezione colore fisso (7 tonalità differenti) e inserimento loop automatico variazione graduale colori.
  COLORI LED: VERDE / AZZURRO / BLU / VIOLA / ROSSO / GIALLO / ARANCIONE
  LOOP AUTOMATICO varia ogni 5 secondi da un colore all'altro con sfumatura graduale
- *Push-button panel to install inside the shower cabin: **Stainless steel** push-button panel with waterproof button. Allows the switch of fixed colour (7 different tonalities) and automatic loop colours gradual change.*
  LED COLOURS: GREEN / SKY BLUE / BLUE / PURPLE / RED / YELLOW / ORANGE
  AUTOMATIC LOOP the gradual colour change varies each 5 seconds
- Poussoir à installer à l'intérieur de la cabine de douche: poussoir en **acier inoxydable** avec poussoir totalement étanche (waterproof)
  Il permet de sélectionner les 7 couleurs différente et le changement automatique et graduel des couleurs.
  COULEURS LED: VERT / AZUR / BLEU / VIOLET / ROUGE / JAUNE / ORANGE
  CHANGEMENT AUTOMATIQUE: changement chaque 5 secondes en passant progressivement d'une couleur à l'autre.
- *Panel de boton a instalar en la ducha: Boton en **acero inoxidable** resistente a l'agua*
  Permite la selección de color fijo (7 tonos diferentes) y el cambio gradual automatico del color.
  COLOR LED: VERDE / AZUL CLARO / AZUL / PÚRPURA / ROJO / AMARILLO / NARANJA
  CAMBIO AUTOMATICO DE COLOR: cada cinco segundos cambio color con desaparición gradual
- Knopf Paneel innen den Dusch Kabine:
  Knopf Panel aus **Edelstahle** mit Wasserdicht Knop Ermöglicht die Auswahl von feste Farbe (7 verschiedene Farbtöne) und das automatische stufenweise Änderung der Farbe
  LED-Farbe: GRÜN / HELLBLAU / BLAU / LILA / ROT / GELB / ORANGE
  Automatische Änderung alle fünf Sekunden von einer Farbe zur anderen mit sanfter Übergang

21 **Inox**

22 **PVD rame spazzolato** - Copper brushed PVD - PVD cuivre brossé - PVD cobre cepillado - PVD Kupfer gebürstet

23 **PVD nero spazzolato** - Black brushed PVD - PVD noir brossé - PVD negro cepillado - PVD Schwarz gebürstet

90910

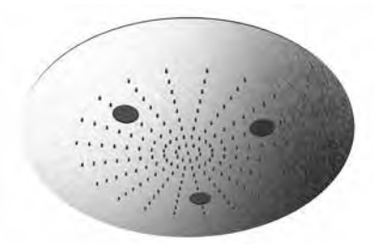

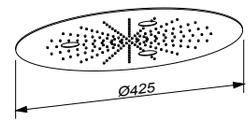

- Soffione **anticalcareo in acciaio inox** da incasso a soffitto Ø42,5 cm, pioggia e cromoterapia, dotato di pulsantiera (7,5x15 cm) controllo luci interno al box doccia
- *Ø42,5 cm **stainless steel anticalcareous** ceiling mounted shower with rainfall and chromo therapy with light control push-button panel inside the shower box (7,5x15 cm)*
- Douche **anticalcaire en acier inoxydable** au plafond Ø42,5 cm pluie et chromo thérapie avec panel poussoirs commande lumières à l'intérieur du box de douche (7,5x15 cm)
- *Rociador **anticalcareo en acero inoxidable** empotrado a techo Ø42,5 cm lluvia y cromoterapia con pulsadores para el control de la luz interno de la cabina de ducha (7,5x15 cm)*
- **Kalkschutze** UP-Brause **aus Edelstahl** Decke Montage Ø42,5 cm Regenfall und Farbtherapie mit Leuchten Betätigung innen der Duschkabine (7,5x15 cm)



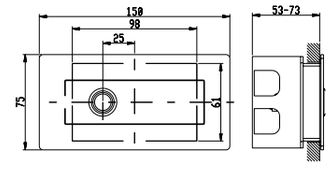

- Pulsantiera da installare all'interno del box doccia: pulsantiera in **acciaio inox** con pulsante resistente all'acqua consente selezione colore fisso (7 tonalità differenti) e inserimento loop automatico variazione graduale colori.
  COLORI LED: VERDE / AZZURRO / BLU / VIOLA / ROSSO / GIALLO / ARANCIONE
  LOOP AUTOMATICO varia ogni 5 secondi da un colore all'altro con sfumatura graduale
- *Push-button panel to install inside the shower cabin: **Stainless steel** push-button panel with waterproof button. Allows the switch of fixed colour (7 different tonalities) and automatic loop colours gradual change.*
  LED COLOURS: GREEN / SKY BLUE / BLUE / PURPLE / RED / YELLOW / ORANGE
  AUTOMATIC LOOP the gradual colour change varies each 5 seconds
- Poussoir à installer à l'intérieur de la cabine de douche: poussoir en **acier inoxydable** avec poussoir totalement étanche (waterproof)
  Il permet de sélectionner les 7 couleurs différente et le changement automatique et graduel des couleurs.
  COULEURS LED: VERT / AZUR / BLEU / VIOLET / ROUGE / JAUNE / ORANGE
  CHANGEMENT AUTOMATIQUE: changement chaque 5 secondes en passant progressivement d'une couleur à l'autre.
- *Panel de boton a instalar en la ducha: Boton en **acero inoxidable** resistente a l'agua*
  Permite la selección de color fijo (7 tonos diferentes) y el cambio gradual automatico del color.
  COLOR LED: VERDE / AZUL CLARO / AZUL / PÚRPURA / ROJO / AMARILLO / NARANJA
  CAMBIO AUTOMATICO DE COLOR: cada cinco segundos cambio color con desaparición gradual
- Knopf Paneel innen den Dusch Kabine:
  Knopf Panel aus **Edelstahle** mit Wasserdicht Knop
  Ermöglicht die Auswahl von feste Farbe (7 verschiedene Farbtöne) und das automatische stufenweise Änderung der Farbe
  LED-Farbe: GRÜN / HELLBLAU / BLAU / LILA / ROT / GELB / ORANGE
  Automatische Änderung alle fünf Sekunden von einer Farbe zur anderen mit sanfter Übergang

21 **Inox**

22 **PVD rame spazzolato** - Copper brushed PVD - PVD cuivre brossé - PVD cobre cepillado - PVD Kupfer gebürstet

23 **PVD nero spazzolato** - Black brushed PVD - PVD noir brossé - PVD negro cepillado - PVD Schwarz gebürstet

90911



- Soffione **anticalcareo in acciaio inox** da incasso a soffitto 55x40 cm a tre funzioni: pioggia, cascata e nebulizzazione
- *55x40 cm **stainless steel anticalcareous** ceiling mounted shower with 3 functions: rainfall, waterfall and nebulizer*
- Douche **anticalcaire en acier inoxydable** au plafond 55x40 cm avec 3 fonctions: pluie, cascade et nébulisation
- *Rociador **anticalcareo en acero inoxidable** empotrado a techo 55x40 cm 3 función: lluvia, cascada y pulverización*
- **Kalkschutze** UP-Brause aus **Edelstahl** Decke Montage 55x40 cm mit 3 Funktion: Regen Wasserfall und Zerstäubung

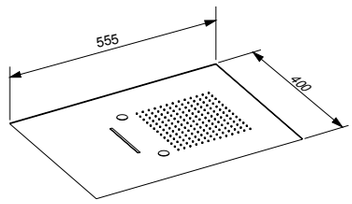

21 **Inox**

22 **PVD rame spazzolato** - Copper brushed PVD - PVD cuivre brossé - PVD cobre cepillado - PVD Kupfer gebürstet

23 **PVD nero spazzolato** - Black brushed PVD - PVD noir brossé - PVD negro cepillado - PVD Schwarz gebürstet

---

easy installation

90914

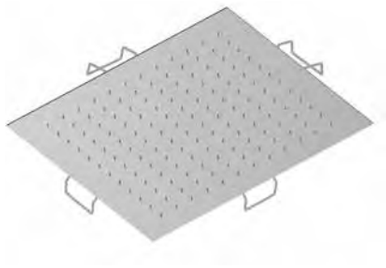

- Soffione **anticalcareo in acciaio inox** da incasso a soffitto 44x44 cm
- *44x44 cm **stainless steel anticalcareous** ceiling mounted shower*
- Douche **anticalcaire en acier inoxydable** au plafond 44x44 cm
- *Rociador **anticalcareo en acero inoxidable** empotrado a techo 44x44 cm*
- **Kalkschutze** UP-Brause aus **Edelstahl** Decke Montage 44x44 cm

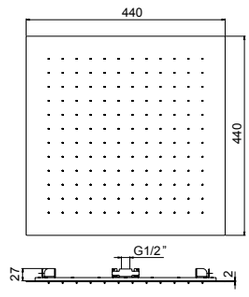

21 **Inox**

22 **PVD rame spazzolato** - Copper brushed PVD - PVD cuivre brossé - PVD cobre cepillado - PVD Kupfer gebürstet

23 **PVD nero spazzolato** - Black brushed PVD - PVD noir brossé - PVD negro cepillado - PVD Schwarz gebürstet

---

easy installation

90919

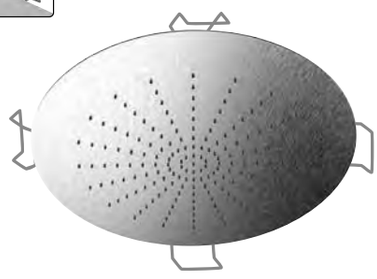

- Soffione **anticalcareo in acciaio inox** da incasso a soffitto Ø44 cm
- *Ø44 cm **stainless steel anticalcareous** ceiling mounted shower*
- Douche **anticalcaire en acier inoxydable** au plafond Ø44 cm
- *Rociador **anticalcareo en acero inoxidable** empotrado a techo Ø44 cm*
- **Kalkschutze** UP-Brause aus **Edelstahl** Decke Montage Ø44 cm

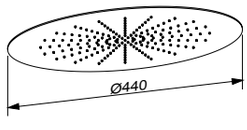

21 **Inox**

22 **PVD rame spazzolato** - Copper brushed PVD - PVD cuivre brossé - PVD cobre cepillado - PVD Kupfer gebürstet

23 **PVD nero spazzolato** - Black brushed PVD - PVD noir brossé - PVD negro cepillado - PVD Schwarz gebürstet



90895

- Bocca cascata 23x5 cm a muro **in acciaio inox**
- *23x5 cm **stainless steel** wall-mounted waterfall spout*
- Bec au mur à cascade 23x5 cm **en acier inoxydable**
- *Caño a cascada 23x5 cm de pared **en acero inoxidable***
- Wasserfall Auslauf 23x5 cm **aus Edelstahl**

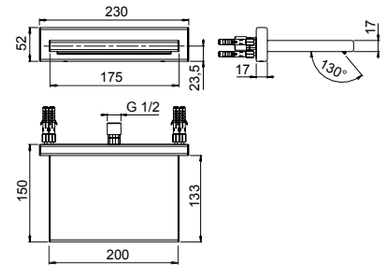

21 **Inox**

22 **PVD rame spazzolato** - Copper brushed PVD - PVD cuivre brossé - PVD cobre cepillado - PVD Kupfer gebürstet

23 **PVD nero spazzolato** - Black brushed PVD - PVD noir brossé - PVD negro cepillado - PVD Schwarz gebürstet



90894

- Bocca cascata 20x12,2 cm a muro in **acciaio inox**
- *20x12,2 cm **stainless steel** wall-mounted waterfall spout*
- Bec au mur à cascade 20x12,2 cm **en acier inoxydable**
- *Caño a cascada 20x12,2 cm de pared **en acero inoxidable***
- Wasserfall Auslauf 20x12,2 cm **aus Edelstahl**

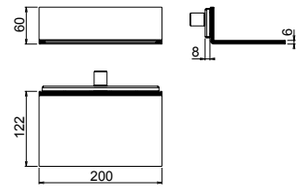

21 **Inox**



90891

- Soffione cascata 27x5 cm filo parete **in acciaio inox**
- *27x5 cm **stainless steel** wall-mounted shower with waterfall*
- Douche au mur **en acier inoxydable** 27x5 cm à cascade
- *Rociador a cascada **en acero inoxidable** 27x5 cm de pared*
- Wasserfall Brause **aus Edelstahl** 27x5 cm

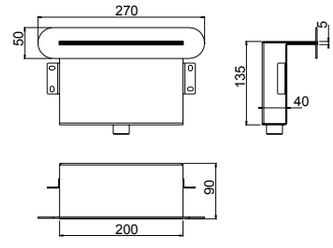

21 **Inox**

22 **PVD rame spazzolato** - Copper brushed PVD - PVD cuivre brossé - PVD cobre cepillado - PVD Kupfer gebürstet

23 **PVD nero spazzolato** - Black brushed PVD - PVD noir brossé - PVD negro cepillado - PVD Schwarz gebürstet



90892

- Soffione cascata 27x5 cm filo parete in **acciaio inox**
- *27x5 cm **stainless steel** wall-mounted shower with waterfall*
- Douche au mur 27x5 cm à cascade en **acier inoxydable**
- *Rociador a cascada 27x5 cm de pared en **acero inoxidable***
- Wasserfall Brause 27x5 cm aus **Edelstahl**

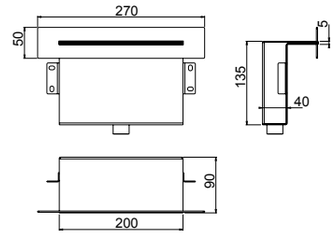

21 **Inox**

22 **PVD rame spazzolato** - Copper brushed PVD - PVD cuivre brossé - PVD cobre cepillado - PVD Kupfer gebürstet

23 **PVD nero spazzolato** - Black brushed PVD - PVD noir brossé - PVD negro cepillado - PVD Schwarz gebürstet



90604

- Soffione pioggia **anticalcareo in acciaio inox** a parete 50x22 cm con cromoterapia
- *50x22 cm **stainless steel anticalcareous** wall shower head with rainfall and chromotherapy*
- Pomme de douche **anticalcaire en acier inoxydable** au mur jet à pluie 50x22 cm avec chromo thérapie
- *Rociador lluvia **anticalcareo en acero inoxidable** a pared 50x22 cm con cromoterapia*
- **Kalkschutze** Regenfall **aus Edelstahl** Brause 50x22 cm mit Farbtherapie

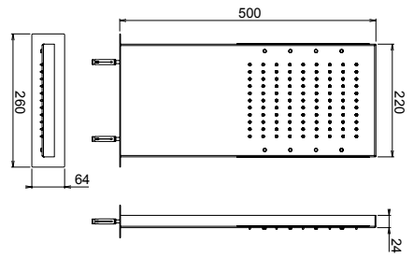



90608

- Soffione pioggia e cascata **anticalcareo in acciaio inox** a parete 50x22 cm con cromoterapia
- *50x22 cm **stainless steel anticalcareous** wall shower head with rainfall, waterfall and chromotherapy*
- Pomme de douche **anticalcaire en acier inoxydable** au mur 50x22 cm avec jets à pluie et cascade et chromo thérapie
- *Rociador lluvia **anticalcareo en acero inoxidable** y cascada a pared 50x22 cm con cromoterapia*
- **Kalkschutze** Regenfall/Wasserfall Brause 50x22 cm **aus Edelstahl** mit Farbtherapie

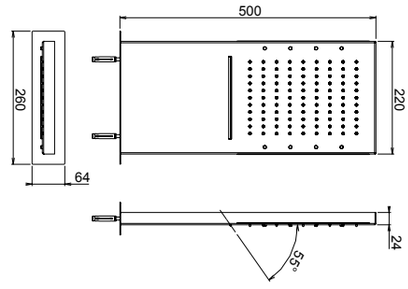



- FUNZIONI: in accensione luce bianca variazione colore rgb a sfumatura di colori visibili 36 tonalità variazione colore a input fisso 7 colori di base.
  TIPOLOGIA LED: Led di ultima generazione a luce indiretta e amplificata mediante lente. Diffusore in PC per illuminazione ad alta trasmissibilità. Strisce led tropicalizzate.
  TIPOLOGIA COMANDO: Comando a parete con pulsanti con illuminazione ad anello ip67. Luce fissa su pulsante a riposo, accensione luci di comando (rgb, fisso) in accensione.
- *FUNCTION: White light by power on, RGB color change 36 color tones, fixed input 7 basic colors.*
  LED LIGHT FEATURES: Latest generation led with indirect light and amplified by lens. PC diffuser for high transmissibility lighting. Tropicalized led strips.
  COMMAND TYPE: Wall control with buttons with ring lighting ip67. Fixed light on button at rest, control lights (RGB, fixed) on.
- FONCTION: Lumière blanche à la mise sous tension, changement de couleur RVB 36 tons de couleur, entrée fixe 7 couleurs de base.
  CARACTÉRISTIQUES DE LA LUMIÈRE LED: LED de dernière génération avec lumière indirecte et amplifiée par lentille. Diffuseur PC pour un éclairage à haute transmissibilité. Bandes led tropicalisées.
  TYPE DE COMMANDE: Commande murale avec boutons avec éclairage annulaire ip67. Lumière fixe sur le bouton au repos, lumières de contrôle (RVB, fixes) allumées.
- *FUNCIÓN: Luz blanca al encender, cambio de color RGB 36 tonos de color, entrada fija 7 colores básico*
  CARACTERÍSTICAS DE LA LUZ LED: Led de última generación con luz indirecta y amplificado por lente. Difusor de PC para iluminación de alta transmisibilidad. Tiras de led tropicalizadas.
  TIPO DE MANDO: Mando de pared con pulsadores con anillo de iluminación ip67. Luz fija en botón en reposo, luces de control (RGB, fija) encendida.
- FUNKTION: Weißes Licht beim Einschalten, RGB-Farbwechsel 36 Farbtöne, fester Eingang 7 Grundfarben.
  LED-LICHTFUNKTIONEN: Neueste Generation mit indirektem Licht geführt und durch Linse verstärkt. PC-Diffusor für Beleuchtung mit hoher Durchlässigkeit. Tropisierte LED-Streifen.
  BEFEHLSTYP: Wandsteuerung mit Tasten mit Ringbeleuchtung ip67. Festes Licht an Knopf in Ruhe, Kontrollleuchten (RGB, fest) an.

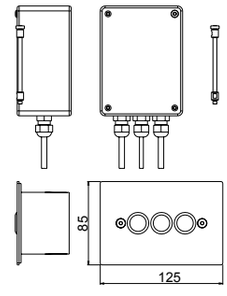

21 **Inox**

22 **PVD rame spazzolato** - Copper brushed PVD - PVD cuivre brossé - PVD cobre cepillado - PVD Kupfer gebürstet

23 **PVD nero spazzolato** - Black brushed PVD - PVD noir brossé - PVD negro cepillado - PVD Schwarz gebürstet

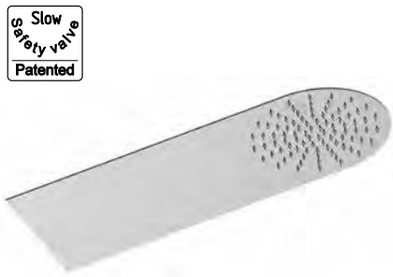

90615

- Soffione stondato pioggia **anticalcareo in acciaio inox** 50x20 cm con safety valve
- *50x20 cm **stainless steel anticalcareous** rounded rain showerhead with safety valve*
- Douche de pluie arrondi **anticalcaire en acier inoxydable** 50x20 cm avec vanne de sécurité
- *Rociador lluvia redondeado **anticalcareo en acero inoxidable** 50x20 cm con válvula de seguridad*
- **Kalkschutze** Regenfall Brause abgerundet 50x20 cm **aus Edelstahl** mit Sicherheitsventil

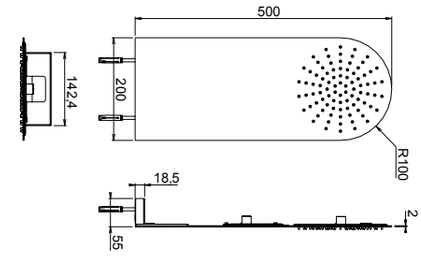

21 **Inox**

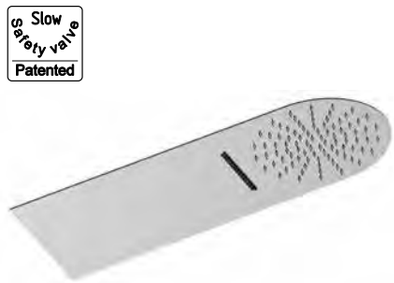

90617

- Soffione stondato pioggia e cascata **anticalcareo in acciaio inox** 50x20 cm con safety valve
- *50x20 cm **stainless steel anticalcareous** rounded rain and waterfall showerhead with safety valve*
- Douche de pluie et cascade arrondi **anticalcaire en acier inoxydable** 50x20 cm avec vanne de sécurité
- *Rociador lluvia y cascada redondeado **anticalcareo en acero inoxidable** 50x20 cm con válvula de seguridad*
- **Kalkschutze** Regenfall/Wasserfall Brause abgerundet 50x20 cm **aus Edelstahl** mit Sicherheitsventil

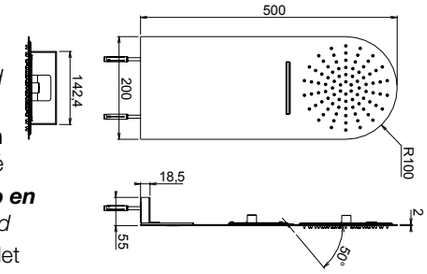

21 **Inox**

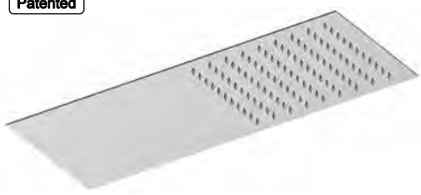

90625

- Soffione pioggia **anticalcareo in acciaio inox** 50x22 cm con safety valve
- *50x22 cm **stainless steel anticalcareous** rainfall shower head with safety valve*
- Pomme de douche à pluie **anticalcaire en acier inoxydable** 50x22 cm avec vanne de sécurité
- *Rociador lluvia **anticalcareo en acero inoxidable** 50x22 cm con válvula de seguridad*
- **Kalkschutze** Regenfall Brause 50x22 cm **aus Edelstahl** mit Sicherheitsventil

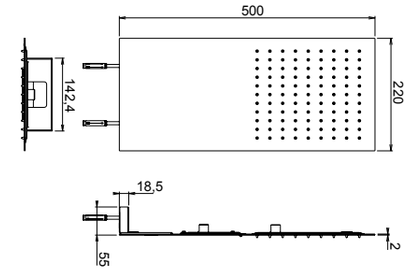

21 **Inox**

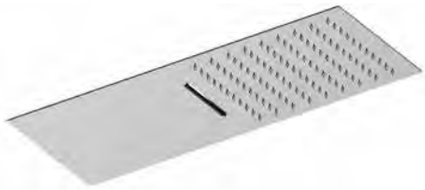

90627

- Soffione pioggia e cascata **anticalcareo in acciaio inox** 50x22 cm con safety valve
- *50x22 cm **stainless steel anticalcareous** rainfall and waterfall shower head with safety valve*
- Pomme de douche à pluie et cascade **anticalcaire en acier inoxydable** 50x22 cm avec vanne de sécurité
- *Rociador lluvia y cascada **anticalcareo en acero inoxidable** 50x22 cm con válvula de seguridad*
- **Kalkschutze** Regenfall/Wasserfall Brause 50x22 cm **aus Edelstahl** mit Sicherheitsventil

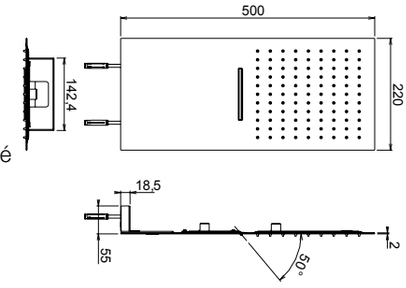

21 **Inox**



90635

- Soffione pioggia **anticalcareo in acciaio inox** a parete 50x20 cm
- *50x20 cm **stainless steel anticalcareous** wall shower head with rainfall*
- Pomme de douche **anticalcaire en acier inoxydable** au mur 50x20 cm jet à pluie
- *Rociador lluvia **anticalcareo en acero inoxidable** a pared 50x20 cm*
- **Kalkschutze** Regenfall Brause 50x20 cm **aus Edelstahl**

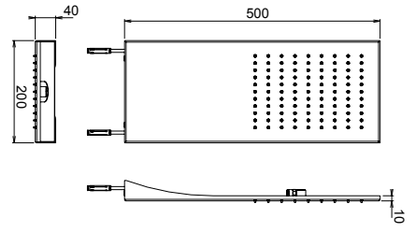

21 **Inox**

22 **PVD rame spazzolato** - Copper brushed PVD - PVD cuivre brossé - PVD cobre cepillado - PVD Kupfer gebürstet

23 **PVD nero spazzolato** - Black brushed PVD - PVD noir brossé - PVD negro cepillado - PVD Schwarz gebürstet



90637

- Soffione a doppia funzione pioggia e cascata **anticalcareo in acciaio inox** a parete 50x20 cm
- *50x20 cm **stainless steel anticalcareous** wall shower head with rainfall and cascade*
- Pomme de douche **anticalcaire en acier inoxydable** au mur 50x20 cm jet à pluie et cascade
- *Rociador lluvia y cascada **anticalcareo en acero inoxidable** a pared 50x20 cm*
- **Kalkschutze** Regenfall/Wasserfall-Brause 50x20 cm **aus Edelstahl**

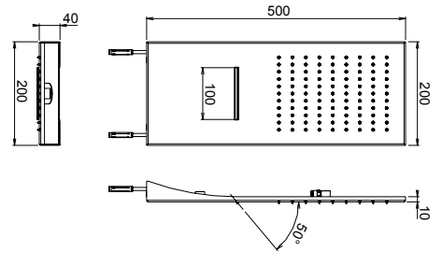

21 **Inox**

22 **PVD rame spazzolato** - Copper brushed PVD - PVD cuivre brossé - PVD cobre cepillado - PVD Kupfer gebürstet

23 **PVD nero spazzolato** - Black brushed PVD - PVD noir brossé - PVD negro cepillado - PVD Schwarz gebürstet



90605

- Soffione pioggia **anticalcareo in acciaio inox** a parete 40x16,5 cm
- *40x16,5 cm **stainless steel anticalcareous** wall shower head with rainfall*
- Pomme de douche **anticalcaire en acier inoxydable** au mur 40x16,5 cm jet à pluie
- *Rociador lluvia **anticalcareo en acero inoxidable** a pared 40x16,5 cm*
- **Kalkschutze** Regenfall Brause 40x16,5 cm **aus Edelstahl**

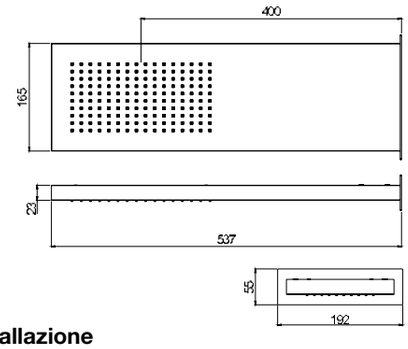

NB Contiene dima da murare per una corretta installazione
Template to be walled in for correct installation supplied
Gabarit à murer fourni avec pour une installation correcte
Contiene plantilla para empotrar para una correcta instalación
Enthält eine Schablone zum Einmauern für eine korrekte Installation

21 **Inox**



90607

- Soffione a doppia funzione pioggia e cascata **anticalcareo in acciaio inox** a parete 40x16,5 cm
- *40x16,5 cm **stainless steel anticalcareous** wall shower head with rainfall and cascade*
- Pomme de douche **anticalcaire en acier inoxydable** au mur 40x16,5 cm jet à pluie et cascade
- *Rociador lluvia y cascada **anticalcareo en acero inoxidable** a pared 40x16,5 cm*
- **Kalkschutze** Regenfall/Wasserfall-Brause 40x16,5 cm **aus Edelstahl**

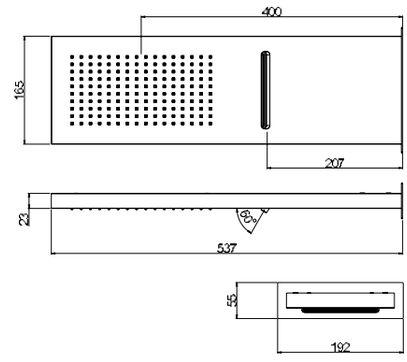

NB Contiene dima da murare per una corretta installazione
Template to be walled in for correct installation supplied
Gabarit à murer fourni avec pour une installation correcte
Contiene plantilla para empotrar para una correcta instalación
Enthält eine Schablone zum Einmauern für eine korrekte Installation

21 **Inox**



90916

- Soffione **anticalcareo in acciaio inox** Ø26,5 cm, spessore 2 mm ispezionabile
- *Ø26,5 cm **stainless steel anticalcareous** shower head, 2 mm thick easy to inspect*
- Pomme de douche Ø26,5 cm **anticalcaire en acier inoxydable**, épaisseur 2 mm entretien facile
- *Rociador Ø26,5 cm **anticalcareo en acero inoxidable**, espesor 2 mm inspección fácil*
- Ø26,5 cm **Kalkschutze** Brause **aus Edelstahl**, Dicke 2 mm einfache Wartung

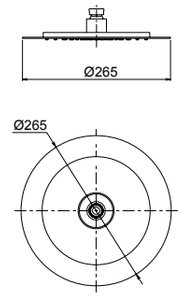

21 **Inox**
22 **PVD rame spazzolato** - Copper brushed PVD - PVD cuivre brossé - PVD cobre cepillado - PVD Kupfer gebürstet
23 **PVD nero spazzolato** - Black brushed PVD - PVD noir brossé - PVD negro cepillado - PVD Schwarz gebürstet



90918

- Soffione **anticalcareo in acciaio inox** Ø34 cm, spessore 2 mm ispezionabile
- *Ø34 cm **stainless steel anticalcareous** shower head, 2 mm thick easy to inspect*
- Pomme de douche Ø34 cm **anticalcaire en acier inoxydable**, épaisseur 2 mm entretien facile
- *Rociador Ø34 cm **anticalcareo en acero inoxidable**, espesor 2 mm inspección fácil*
- Ø34 cm **Kalkschutze** Brause **aus Edelstahl**, Dicke 2 mm einfache Wartung

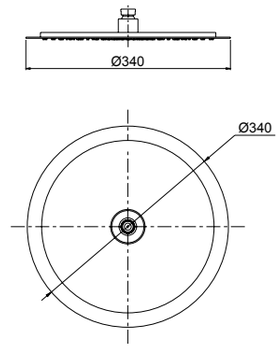

21 **Inox**
22 **PVD rame spazzolato** - Copper brushed PVD - PVD cuivre brossé - PVD cobre cepillado - PVD Kupfer gebürstet
23 **PVD nero spazzolato** - Black brushed PVD - PVD noir brossé - PVD negro cepillado - PVD Schwarz gebürstet



90921

- Soffione **anticalcareo in acciaio inox** Ø22 cm, spessore 7 mm ispezionabile
- *Ø22 cm **stainless steel anticalcareous** shower head, 7 mm thick easy to inspect*
- Pomme de douche Ø22 cm **anticalcaire en acier inoxydable**, épaisseur 7 mm entretien facile
- *Rociador Ø22 cm **anticalcareo en acero inoxidable**, espesor 7 mm inspección fácil*
- Ø22 cm **Kalkschutze** Brause **aus Edelstahl**, Dicke 7 mm einfache Wartung

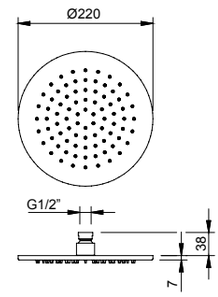

21 **Inox**

90929



- Soffione **anticalcareo in acciaio inox** Ø32 cm, spessore 7 mm ispezionabile
- *Ø32 cm **stainless steel anticalcareous** shower head, 7 mm thick easy to inspect*
- Pomme de douche Ø32 cm **anticalcaire en acier inoxydable**, épaisseur 7 mm entretien facile
- *Rociador Ø32 cm **anticalcareo en acero inoxidable**, espesor 7 mm inspección fácil*
- Ø32 cm **Kalkschutze** Brause **aus Edelstahl**, Dicke 7 mm einfache Wartung

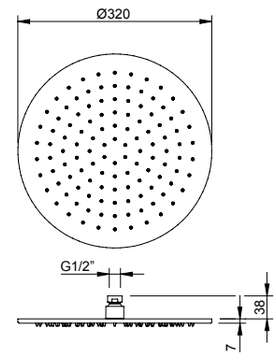

21 **Inox**

90920



- Soffione **anticalcareo in acciaio inox** 24x24 cm, spessore 2 mm ispezionabile
- *24x24 cm **stainless steel anticalcareous** shower head, 2 mm thick easy to inspect*
- Pomme de douche 24x24 cm **anticalcaire en acier inoxydable**, épaisseur 2 mm entretien facile
- *Rociador 24x24 cm **anticalcareo en acero inoxidable**, espesor 2 mm inspección fácil*
- 24x24 cm **Kalkschutze** Brause **aus Edelstahl**, Dicke 2 mm einfache Wartung

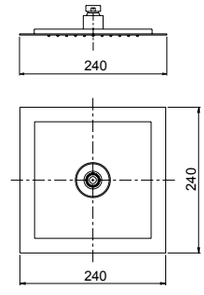

21 **Inox**
22 **PVD rame spazzolato** - Copper brushed PVD - PVD cuivre brossé - PVD cobre cepillado - PVD Kupfer gebürstet
23 **PVD nero spazzolato** - Black brushed PVD - PVD noir brossé - PVD negro cepillado - PVD Schwarz gebürstet

90922



- Soffione **anticalcareo in acciaio inox** 34x34 cm, spessore 2 mm ispezionabile
- *34x34 cm **stainless steel anticalcareous** shower head, 2 mm thick easy to inspect*
- Pomme de douche 34x34 cm **anticalcaire en acier inoxydable**, épaisseur 2 mm entretien facile
- *Rociador 34x34 cm **anticalcareo en acero inoxidable**, espesor 2 mm inspección fácil*
- 34x34 cm **Kalkschutze** Brause **aus Edelstahl**, Dicke 2 mm einfache Wartung

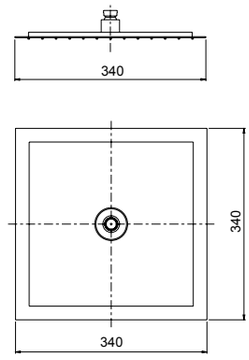

21 **Inox**
22 **PVD rame spazzolato** - Copper brushed PVD - PVD cuivre brossé - PVD cobre cepillado - PVD Kupfer gebürstet
23 **PVD nero spazzolato** - Black brushed PVD - PVD noir brossé - PVD negro cepillado - PVD Schwarz gebürstet



69850

- Soffioncino laterale cilindrico orientabile autopulente Ø 5,2 cm **anticalcareo in acciaio inox** 1/2" F
- *½"F **stainless steel anticalcareous** Ø 5,2 cm cylindric adjustable and self-cleaning body-jet shower*
- Douchette latérale cylindrique amovible et autonettoyante Ø 5,2 cm **anticalcaire en acier inoxydable** ½ »F
- *Ducha lateral ½ »F cilíndrica y autolimpiezante Ø 5,2 cm **anticalcareo en acero inoxidable***
- **Kalkschutze** Seitenbrause ½"F zylindrisch Ø 5,2 cm, schwenkbar und selbst-reinigend **aus Edelstahl**

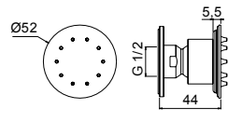

21 **Inox**



89850

- Soffioncino laterale cilindrico orientabile autopulente 5,2x5,2 cm **anticalcareo in acciaio inox** 1/2" F
- *½"F **stainless steel anticalcareous** 5,2x5,2 cm cylindric adjustable and self-cleaning body-jet shower*
- Douchette latérale cylindrique amovible et autonettoyante 5,2x5,2 cm **anticalcaire en acier inoxydable** ½ »F
- *Ducha lateral ½ »F cilíndrica y autolimpiezante 5,2x5,2 cm **anticalcareo en acero inoxidable***
- **Kalkschutze** Seitenbrause ½"F zylindrisch 5,2x5,2 cm, schwenkbar und selbst-reinigend **aus Edelstahl**

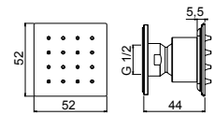

21 **Inox**



89400W

- Supporto con presa acqua da incasso **in acciaio inox**, flessibile e doccetta a mano
- ***Stainless steel** inlet water connection, flexible hose and hand shower*
- Coude murale **en acier inoxydable**, flexible et douchette
- *Toma de agua **en acero inoxidable**, flexible y teleducha*
- Wandanschlussbogen aus **Edelstahl**, Schlauch und Handbrause

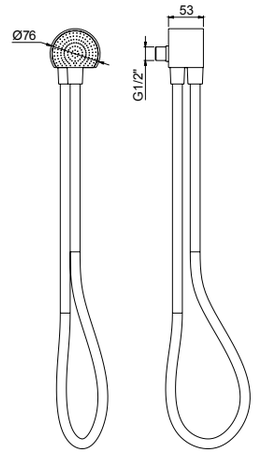

21 **Inox**



89400

- Supporto con presa acqua da incasso con flessibile in silicone e doccetta **in acciaio inox**
- *Inlet water connection with bracket, silicon flexible hose and **stainless steel** handshower*
- Coude murale avec support, flexible en silicone et douchette **en acier inoxydable**
- *Toma de agua con soporte, flexible de silicone y teleducha **en acero inoxydable***
- Wandanschlussbogen mit Brausehalter, Silikon Schlauch und Handbrause **aus Edelstahl**

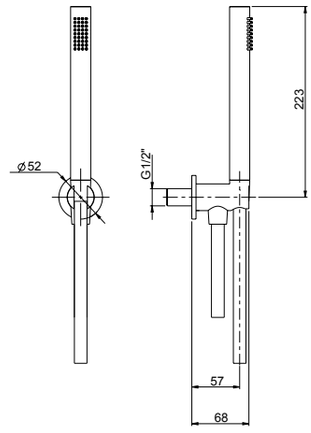

21 **Inox 316L** (**Flessibile bianco** - White flexible hose - Tuyau flexible blanc - Flexible blanco - Weißer Schlauch)

22 **PVD rame spazzolato** - Copper brushed PVD - PVD cuivre brossé - PVD cobre cepillado - PVD Kupfer gebürstet (**Flessibile rame** - Copper flexible hose - Tuyau flexible cuivre - Flexible cobre - Kupfer Schlauch)

23 **PVD nero spazzolato** - Black brushed PVD - PVD noir brossé - PVD negro cepillado - PVD Schwarz gebürstet (**Flessibile nero** - Black flexible hose - Tuyau flexible noir - Flexible negro - Schwarzer Schlauch)

89930



- Braccio doccia a parete L 350 **in acciaio inox**
- ***Stainless steel** shower arm*
- Bras de douche **en acier inoxydable**
- *Rociador **en acero inoxidable***
- Brausearm **aus Edelstahl**

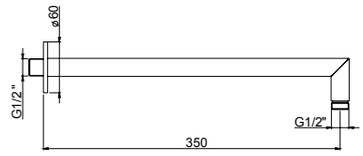

21 **Inox**

22 **PVD rame spazzolato** - Copper brushed PVD - PVD cuivre brossé - PVD cobre cepillado - PVD Kupfer gebürstet

23 **PVD nero spazzolato** - Black brushed PVD - PVD noir brossé - PVD negro cepillado - PVD Schwarz gebürstet

89940



- Braccio verticale L 300 **in acciaio inox**
- ***Stainless steel** vertical arm*
- Bras vertical **en acier inoxydable**
- *Brazo verticale **en acero inoxidable***
- Vertikalem Arm **aus Edelstahl**

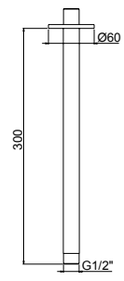

21 **Inox**

22 **PVD rame spazzolato** - Copper brushed PVD - PVD cuivre brossé - PVD cobre cepillado - PVD Kupfer gebürstet

23 **PVD nero spazzolato** - Black brushed PVD - PVD noir brossé - PVD negro cepillado - PVD Schwarz gebürstet

BORDOPISCINA INOX

Pool-side columns - *Bord piscine - Borde de piscina - Poolrand-Duschsäulen*

2 VIE
R08035

R08005



89707

- Colonna bordopiscina dotata di miscelatore a **2 vie**, pioggia e doccetta a mano
- *Poolside shower column with **2-way** mixer, rain flow and handshower*
- Colonne de douche bord piscine avec mitigeur à **2 voies**, débit à pluie et douchette à main
- *Columna de ducha junto piscina con mezclador **2 vias**, chorro a lluvia y teleducha*
- Säule für Schwimm Rand, mit **2-Wege** Brause Mischer, Regenfall und Hand Brause

89708

- Colonna doccia da interno dotata di miscelatore a **2 vie**, pioggia e doccetta a mano
- *Shower column indoor with **2-way** mixer, rain flow and handshower*
- Colonne de douche pour intérieur avec mitigeur à **2 voies** débit à pluie et douchette à main
- *Columna de ducha para interior con mezclador **2 vias**, chorro a lluvia y teleducha*
- Innen-Säule mit **2-Wege** Brause Mischer Regenfall und Hand Brause

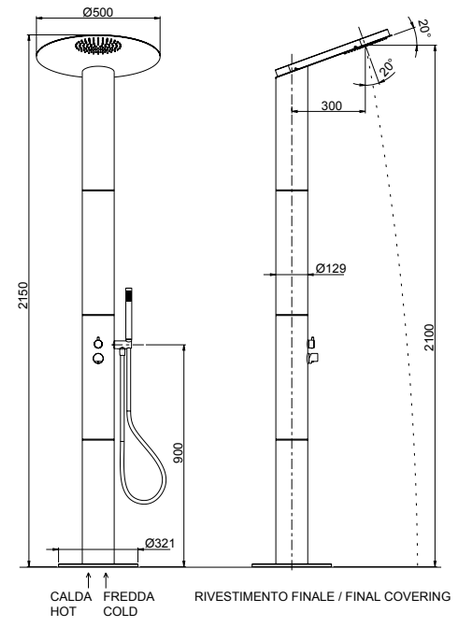

21 **Inox 316L** (**Flessibile bianco** - White flexible hose - Tuyau flexible blanc - Flexible blanco - Weißer Schlauch)

R08055

R08056

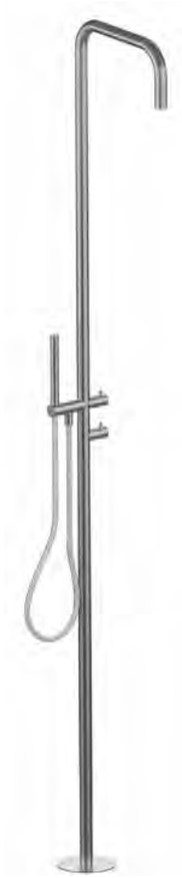

69707

- Colonna bordopiscina dotata di miscelatore a **2 vie**, pioggia e doccetta a mano
- *Poolside shower column with **2-way** mixer, rain flow and handshower*
- Colonne de douche bord piscine avec mitigeur à **2 voies**, débit à pluie et douchette à main
- *Columna de ducha junto piscina con mezclador **2 vias**, chorro a lluvia y teleducha*
- Säule für Schwimm Rand, mit **2-Wege** Brause Mischer, Regenfall und Hand Brause

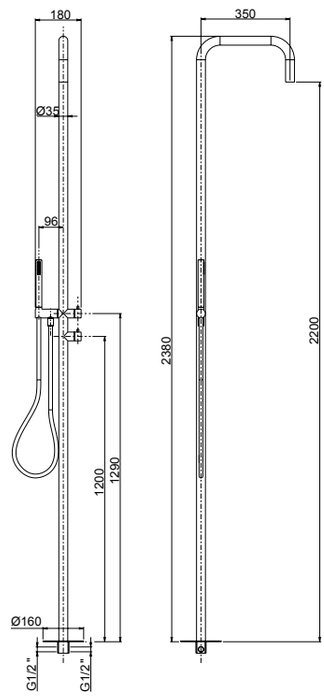

21 **Inox 316L** (**Flessibile bianco** - White flexible hose - Tuyau flexible blanc - Flexible blanco - Weißer Schlauch)

Frattini
RUBINETTI DAL 1958



KIT SHUT-OFF INOX

Shut-off stainless steel
Douchettes hygeniques en acier inoxydable
Hidroscopo en acero inoxidable
Handbrause Wasser Pray aus Edelstahl

.21 - Inox

KIT SHUT-OFF INOX

Stainless steel shut-off - Douchettes hygeniques en acier inoxydable





69400

- **Idroscopino** con flessibile e supporto attacco incasso a muro con chiusura
- ***Waterspray*** *with flexible hose and built-in bracket with on/off*
- **Hydro-douchette** avec tuyau flexible et coude support encastré avec fermeture
- ***Hydro-teleducha*** *con flexible y soporte empotrado con cierre*
- **Wasser Spray** mit Flex Schlauch und Wandschlussbogen mit Halter und Schließung

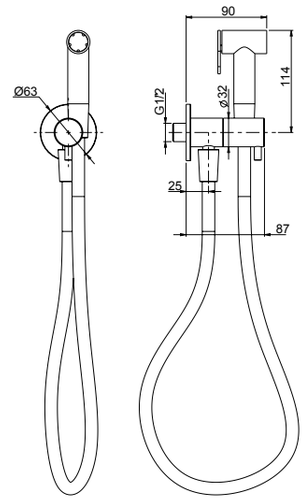





69401

- **Doccetta** con flessibile e supporto attacco incasso a muro con chiusura
- ***Handshower*** *with flexible hose and built-in bracket with on/off*
- **Douchette** avec tuyau flexible et coude support encastré avec fermeture
- ***Teleducha*** *con flexible y soporte empotrado con cierre*
- **Handbrause** mit Flex Schlauch und Wandschlussbogen mit Halter und Schließung

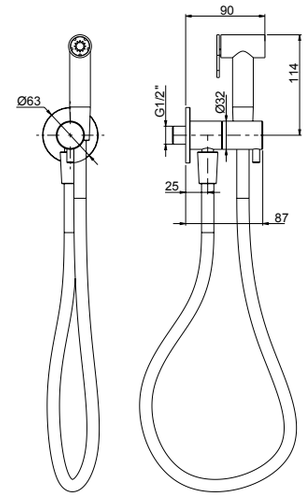

21 **Inox 316L** (**Flessibile bianco** - White flexible hose - Tuyau flexible blanc - Flexible blanco - Weißer Schlauch)

R08043



69500

- Parte estetica miscelatore monocomando **idroscopino**
- *External part single lever **water spray handshower** mixer*
- Kit de finition mitigeur monocommande **hydro-douchette**
- *Solo parte exterior mezclador monomando **hydro-teleducha***
- Endmontage Set **Wasser Spray** Handbrause Einhebel Mischer

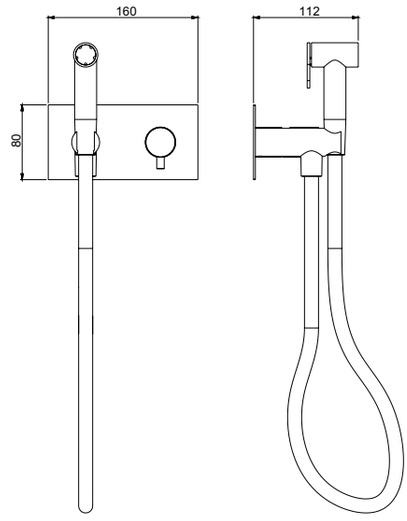

R08043



69501

- Parte estetica miscelatore monocomando **doccetta**
- *External part single lever **handshower** mixer*
- Kit de finition mitigeur monocommande **douchette**
- *Solo parte exterior mezclador monomando **teleducha***
- Endmontage Set Einhebel **Handbrause** Mischer

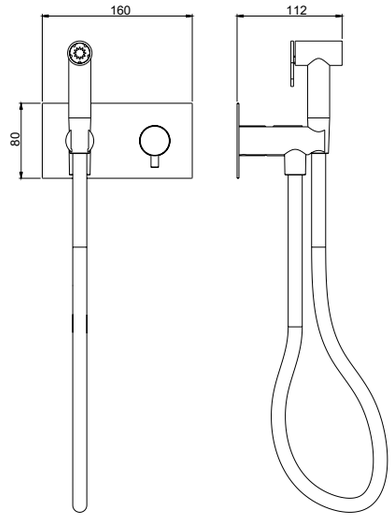

System Box



98500

- Corpo per monocomando incasso kit shut-off universale, cartuccia Ø25
- *Shut off universal built-in box with single lever mixer, cartridge Ø25*
- Corps universel à encastrer pour douchette shut off avec monocommande, cartouche Ø25
- *Cuerpo universal empotrado para tele ducha shut off con monomando, cartucho Ø25*
- UP-Box für Shut off Set mit Einhebelmischer, Kartusche Ø25

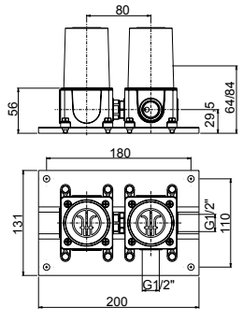

21 **Inox 316L** (**Flessibile bianco** - White flexible hose - Tuyau flexible blanc - Flexible blanco - Weißer Schlauch)

SYSTEM BOX

Frattini
RUBINETTI DAL 1958



ACCESSORI E PLACCHE CASSETTA DI SCARICO INOX

Stainless steel plates and accessories for WC cistern
Accessoires et plaques pour citerne WC en acier inoxydable
Acesorios y placas para cisterna de WC en acero inoxidable
Zubehöre und Platten für Spülkasten aus Edelstahl

ACCESSORI INOX *Stainless steel accessories - Accessoires en acier inoxydable*



90982

- Placca cassetta WC compatibile Geberit
- *Plate for toilet cistern Geberit compatible*
- Plaque pour citerne de toilette compatible Geberit
- *Placa para cisterna de WE compatible con Geberit*
- Platte für Spülkasten Geberit kompatibel

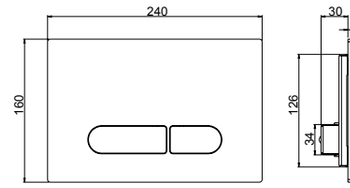

- **Compatibilità con cassetta di scarico Geberit Sigma 8**
- ***Compatible with Geberit Sigma 8 toilet cistern***
- **Compatible avec citerne de vidage toilette Geberit Sigma 8**
- ***Compatible con cisterna de descargo Geberit Sigma 8***
- **Kompatibel mit Geberit Sigma 8 Spülkasten**

21 **Inox**
22 **PVD rame spazzolato** - Copper brushed PVD - PVD cuivre brossé - PVD cobre cepillado - PVD Kupfer gebürstet
23 **PVD nero spazzolato** - Black brushed PVD - PVD noir brossé - PVD negro cepillado - PVD Schwarz gebürstet



89302

- Bicchiere da appoggio
- *Standing glass*
- Verre à appuyer
- *Vaso*
- Glas

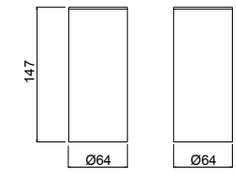

21 **Inox**
22 **PVD rame spazzolato** - Copper brushed PVD - PVD cuivre brossé - PVD cobre cepillado - PVD Kupfer gebürstet
23 **PVD nero spazzolato** - Black brushed PVD - PVD noir brossé - PVD negro cepillado - PVD Schwarz gebürstet



89303

- Porta bicchiere sospeso
- *Wall-mounted glass holder*
- Porte verre
- *Portavasos*
- Glashalter

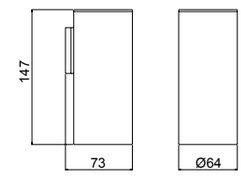

21 **Inox**
22 **PVD rame spazzolato** - Copper brushed PVD - PVD cuivre brossé - PVD cobre cepillado - PVD Kupfer gebürstet
23 **PVD nero spazzolato** - Black brushed PVD - PVD noir brossé - PVD negro cepillado - PVD Schwarz gebürstet



89310

- Porta abito
- *Hook*
- Patère
- *Colgador*
- Bademantelhaken

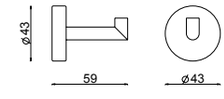

21 **Inox**
22 **PVD rame spazzolato** - Copper brushed PVD - PVD cuivre brossé - PVD cobre cepillado - PVD Kupfer gebürstet
23 **PVD nero spazzolato** - Black brushed PVD - PVD noir brossé - PVD negro cepillado - PVD Schwarz gebürstet



89305

- Porta salvietta ad asta fissa cm 30
- *Towel bar 30 cm*
- *Porte serviette 30 cm*
- *Toallero 30 cm*
- Tuchhalter 30 cm

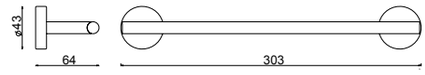



89306

- Porta salvietta ad asta fissa cm 45
- *Towel bar 45 cm*
- Porte serviette 45 cm
- *Toallero 45 cm*
- Tuchhalter 45 cm

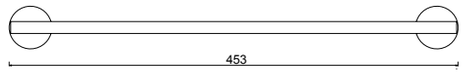



89307

- Porta salvietta ad asta fissa cm 60
- *Towel bar 60 cm*
- Porte serviette 60 cm
- *Toallero 60 cm*
- Tuchhalter 60 cm

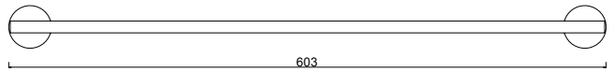

21 **Inox**

22 **PVD rame spazzolato** - Copper brushed PVD - PVD cuivre brossé - PVD cobre cepillado - PVD Kupfer gebürstet

23 **PVD nero spazzolato** - Black brushed PVD - PVD noir brossé - PVD negro cepillado - PVD Schwarz gebürstet



89309

- Porta scopino
- *Toilet brush holder*
- Porte balai de WC
- *Porta escobillero*
- Toilettenbürstengarnitur

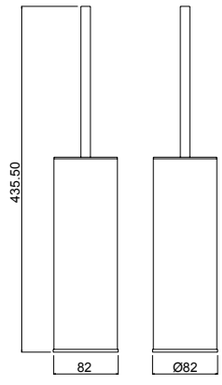

21 **Inox**

22 **PVD rame spazzolato** - Copper brushed PVD - PVD cuivre brossé - PVD cobre cepillado - PVD Kupfer gebürstet

23 **PVD nero spazzolato** - Black brushed PVD - PVD noir brossé - PVD negro cepillado - PVD Schwarz gebürstet



89319

- Porta scopino sospeso
- *Suspended toilet brush holder*
- Porte balai de WC suspendu
- *Porta escobillero suspendido*
- Wand-Toilettenbürstengarnitur

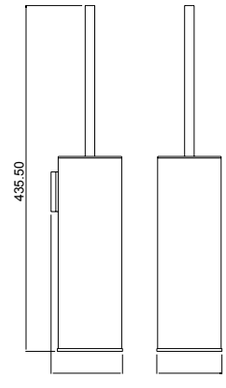

21 **Inox**

22 **PVD rame spazzolato** - Copper brushed PVD - PVD cuivre brossé - PVD cobre cepillado - PVD Kupfer gebürstet

23 **PVD nero spazzolato** - Black brushed PVD - PVD noir brossé - PVD negro cepillado - PVD Schwarz gebürstet

ACCESSORI INOX *Stainless steel accessories - Accessoires en acier inoxydable*



89311

- Porta rotolo
- *Toilet roll holder*
- Porte papier
- *Portarollos*
- WC-Papier Halter

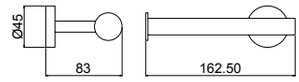

21 **Inox**

22 **PVD rame spazzolato** - Copper brushed PVD - PVD cuivre brossé - PVD cobre cepillado - PVD Kupfer gebürstet

23 **PVD nero spazzolato** - Black brushed PVD - PVD noir brossé - PVD negro cepillado - PVD Schwarz gebürstet



89312

- Porta rotolo verticale
- *Toilet paper vertical holder*
- Porte papier vertical
- *Portarollos verticale*
- WC-Vertikal Papier Halter

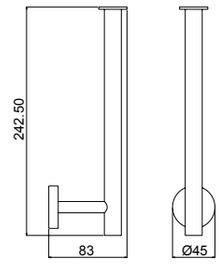

21 **Inox**

22 **PVD rame spazzolato** - Copper brushed PVD - PVD cuivre brossé - PVD cobre cepillado - PVD Kupfer gebürstet

23 **PVD nero spazzolato** - Black brushed PVD - PVD noir brossé - PVD negro cepillado - PVD Schwarz gebürstet



89313

- Porta sapone liquido da appoggio
- *Standing liquid soap dispenser*
- Porte savon liquide à poser
- *Dosificador de jabón*
- Stand-Seifenspender

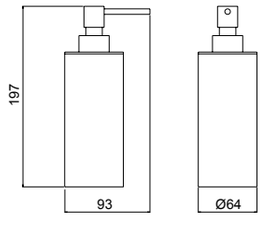

21 **Inox**

22 **PVD rame spazzolato** - Copper brushed PVD - PVD cuivre brossé - PVD cobre cepillado - PVD Kupfer gebürstet

23 **PVD nero spazzolato** - Black brushed PVD - PVD noir brossé - PVD negro cepillado - PVD Schwarz gebürstet

89314



- Porta sapone liquido sospeso
- *Wall-mounted liquid soap dispenser*
- Porte savon liquide mural
- *Dosificador de jabón de pared*
- Wand-Seifenspender

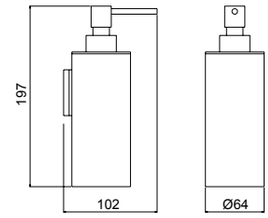

21 **Inox**
22 **PVD rame spazzolato** - Copper brushed PVD - PVD cuivre brossé - PVD cobre cepillado - PVD Kupfer gebürstet
23 **PVD nero spazzolato** - Black brushed PVD - PVD noir brossé - PVD negro cepillado - PVD Schwarz gebürstet

89316



- Porta sapone da appoggio
- *Standing soap holder*
- Porte savon à poser
- *Porta-Jabonera*
- Stand-Seifenhalter

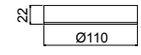

21 **Inox**
22 **PVD rame spazzolato** - Copper brushed PVD - PVD cuivre brossé - PVD cobre cepillado - PVD Kupfer gebürstet
23 **PVD nero spazzolato** - Black brushed PVD - PVD noir brossé - PVD negro cepillado - PVD Schwarz gebürstet

89317

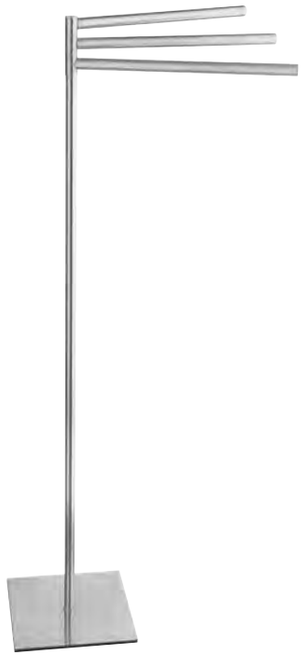

- Piantana porta salvietta
- *Standing floor towel holder*
- Colonne porte serviette
- *Peana con toalleros*
- Handtuchhalter auf Standsäule

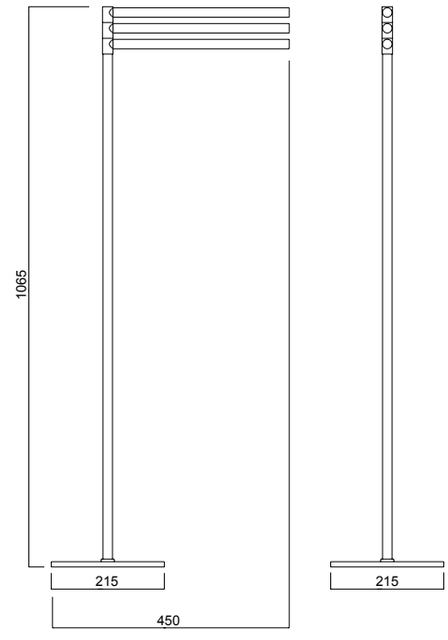

21 **Inox**
22 **PVD rame spazzolato** - Copper brushed PVD - PVD cuivre brossé - PVD cobre cepillado - PVD Kupfer gebürstet
23 **PVD nero spazzolato** - Black brushed PVD - PVD noir brossé - PVD negro cepillado - PVD Schwarz gebürstet



89318

- Piantana con porta rotolo e porta scopino
- *Standing floor roll-paper and brush holder*
- Colonne avec porte papier et porte balai de WC
- *Peana con portarollo y porta escobillero*
- Toilettenbürstengarnitur und WC-papier Halter auf Standsäule

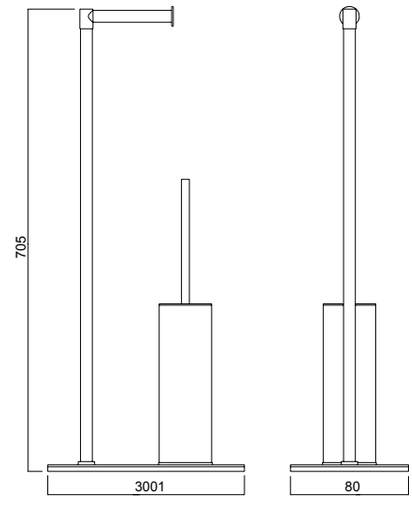

21 **Inox**

22 **PVD rame spazzolato** - Copper brushed PVD - PVD cuivre brossé - PVD cobre cepillado - PVD Kupfer gebürstet

23 **PVD nero spazzolato** - Black brushed PVD - PVD noir brossé - PVD negro cepillado - PVD Schwarz gebürstet

Frattini®
RUBINETTI DAL 1958



NARCISO

design architetto Paolo Bertarelli

.00 - Cromato - Chr. plated - Chromé - Cromo - Verchromt
.89 - CromoNero - Chr. Black - Chromé Noir -
Cromo Negro - Verchromt Schwarz
.92 - Oro rosa - Pink gold plated - Or rose - Oro rosa - Rose Vergoldet
.02 - Dorato - Gold plated - Doré - Oro - Vergoldet
.70 - Finitura INOX - Inox finishing - Finition Inox -
Acabado Inox - Inox Oberfläche
.39 - CromoNero spazzolato - Chr. Black brushed - Chromé Noir brossé -
CromoNero cepillado - Verchromt Schwarz gebürstet
.32 - Oro rosa antico - Pink brushed gold - Or rose brossé -
Oro rosa cepillado - Rose Vergoldet gebürstet
.82 - Oro antico - Brushed gold - Doré matt - Oro matt - Vergoldet Matt
.59 - Bronzo satinato - Satin bronze - Laiton satine' - Laton satinado -
Seidenmatt messing
.79 - Nero opaco - Black Matt - Noir Matt - Negro Matt - Schwarz Matt

NARCISO

R08005
R02033
R16043



78002

- Monocomando esterno per vasca con doccia duplex
- *External single-lever bath mixer with duplex shower*
- Mitigeur de bain avec douchette duplex
- *Monomando exterior baño con teleducha duplex*
- Ap-Wannenmischer mit Handbrause Duplex

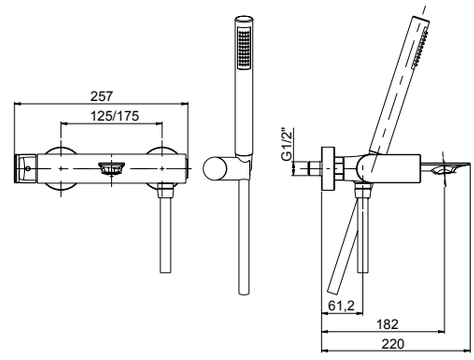

00 **Cromato** - Chr. plated - Chromé - Cromo - Verchromt	**582,00**
89 **CromoNero** - Chr. black - Chromé noir - Cromo negro - Verchromt Schwarz	**786,00**
92 **Oro rosa** - Pink gold plated - Or rose - Oro rosa - Rose Vergoldet	**1.077,00**
02 **Dorato** - Gold plated - Doré - Oro - Vergoldet	**1.077,00**
70 **Finitura Inox** - Inox finishing - Finition inox - Acabado inox - Inox Oberfläche	**844,00**
39 **CromoNero spazzolato** - Chr. Black brushed - Chromé Noir brossé - CromoNero cepillado - Verchromt Schwarz gebürstet	**844,00**
32 **Oro rosa antico** - Pink brushed gold - Or rose brossé - Oro rosa cepillado - Rose Vergoldet gebürstet	**1.164,00**
82 **Oro antico** - Brushed gold - Doré brosse - Oro cepillado - Gold gebürstet	**1.164,00**
59 **Bronzo satinato** - Satin bronze - Laiton satine' - Laton satinado - Seidenmatt messing	**932,00**
79 **Nero opaco** - Black matt - Noir matt - Negro matt - Schwarz Matt	**815,00**

R08005
R02033
R16043

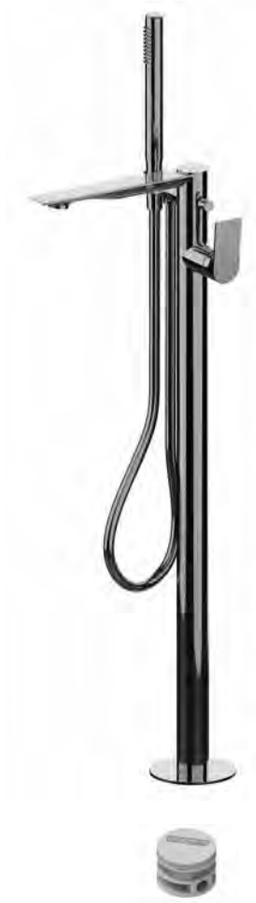

78596

- Parte esterna visibile monocomando vasca a pavimento con doccia
- *External visible components free standing bath mixer*
- Kit de finition mitigeur de bain au sol avec douchette
- *Sòlo parte exterior monomando baño de suelo con teleducha*
- Endmontage Set Standarmatur für Freistehende Badewanne

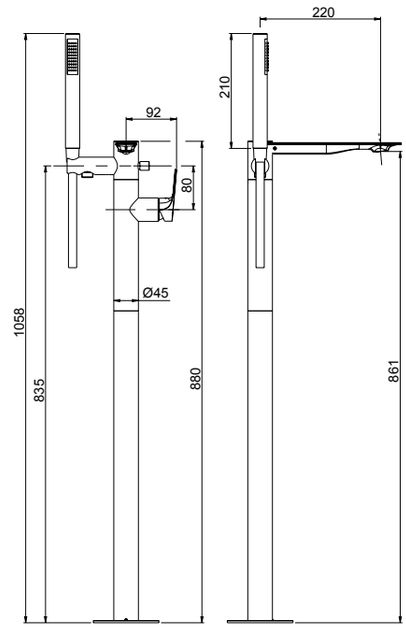

System Box

99095

- Corpo per incasso vasca/lavabo universale a pavimento
- *Universal built-in box free standing bath/basin mixer*
- Corps à encastrer universel bain/lavabo sur pied
- *Cuerpo empotrado universal para mezclador baño/lavabo de suelo*
- UP-Universal Körper für freistehende Armaturen

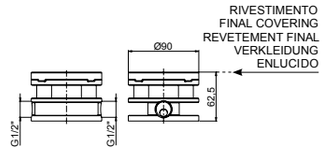

00 **Cromato** - Chr. plated - Chromé - Cromo - Verchromt
89 **CromoNero** - Chr. black - Chromé noir - Cromo negro - Verchromt Schwarz
92 **Oro rosa** - Pink gold plated - Or rose - Oro rosa - Rose Vergoldet
02 **Dorato** - Gold plated - Doré - Oro - Vergoldet
70 **Finitura Inox** - Inox finishing - Finition inox - Acabado inox - Inox Oberfläche
39 **CromoNero spazzolato** - Chr. Black brushed - Chromé Noir brossé - CromoNero cepillado - Verchromt Schwarz gebürstet
32 **Oro rosa antico** - Pink brushed gold - Or rose brossé - Oro rosa cepillado - Rose Vergoldet gebürstet
82 **Oro antico** - Brushed gold - Doré brosse - Oro cepillado - Gold gebürstet
59 **Bronzo satinato** - Satin bronze - Laiton satine' - Laton satinado - Seidenmatt messing
79 **Nero opaco** - Black matt - Noir matt - Negro matt - Schwarz Matt
SYSTEM BOX

R08005

2 VIE
R11038

3 VIE
R11039

R02089

R16110



78528V2 - 78528V3

- Parte esterna visibile monocomando vasca incasso con deviatore a dischi ceramici a **2/3 vie** con bocca di erogazione, piastra in ottone
- *External set for built-in bath mixer with **2/3-way** ceramic discs diverter and spout, brass plate*
- Kit de finition pour mitigeur de baignoire avec inverseur ***2/3 voies*** à disques céramiques et bec, plaque en laiton
- *Solo parte exterior monomando empotrado baño con inversor **2/3 vias** discos ceramicos y caño, plancha de latón*
- Endmontage Set für UP-Wannenmischer mit **2/3-Wege** Keramik Disk Umsteller und Auslauf - Platte aus Messing

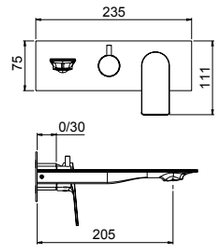



corredabile con l'art. 45400 (pag.540)
to match with art.45400 (page 540)
à combiner avec art.45400 (page 540)
combinarse con art.45400 (pag.540)
mit art.45400 zusammenstellen (Seite 540)

System Box



easy installation
Livella inclusa
Bubble level included

98028

- Corpo per monocomando incasso doccia/vasca universale, cartuccia Ø35, **2/3 vie**, con deviazione a dischi ceramici
- *Universal built-in box bath/shower mixer, Ø35 cartridge, **2/3 way** ceramic discs diverter*
- Corps à encastrer universel mitigeur bain/douche, cartouche Ø35, inversion disques céramiques **2/3 voies**
- *Cuerpo empotrado universal para mezclador ducha/ baño, cartucha Ø35, inversor discos ceramicos **2/3 vias***
- UP-Universal Körper Wannen/Duschen Mischer, Ø35 Kartusche, **2/3 Wege** Umsteller mit Keramik Scheiben

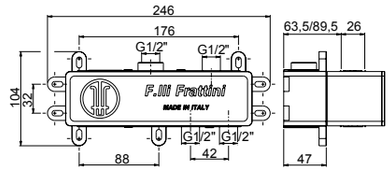

00 **Cromato** - Chr. plated - Chromé - Cromo - Verchromt
89 **CromoNero** - Chr. black - Chromé noir - Cromo negro - Verchromt Schwarz
92 **Oro rosa** - Pink gold plated - Or rose - Oro rosa - Rose Vergoldet
02 **Dorato** - Gold plated - Doré - Oro - Vergoldet
70 **Finitura Inox** - Inox finishing - Finition inox - Acabado inox - Inox Oberfläche
39 **CromoNero spazzolato** - Chr. Black brushed - Chromé Noir brossé - CromoNero cepillado - Verchromt Schwarz gebürstet
32 **Oro rosa antico** - Pink brushed gold - Or rose brossé - Oro rosa cepillado - Rose Vergoldet gebürstet
82 **Oro antico** - Brushed gold - Doré brosse - Oro cepillado - Gold gebürstet
59 **Bronzo satinato** - Satin bronze - Laiton satine' - Laton satinado - Seidenmatt messing
79 **Nero opaco** Black matt - Noir matt - Negro matt - Schwarz Matt
SYSTEM BOX

NARCISO

R08005

R02062

R16110

<6 Lt/min



78548 - 78548A

- Parte esterna visibile batteria lavabo a parete senza scarico, piastra in ottone
- *External visible components built-in washbasin mixer without pop-up waste, brass plate*
- Kit de finition mitigeur de lavabo à encastrer sans vidage plaque, en laiton
- *Sòlo parte exterior monomando lavabo empotrado sin descargo, plancha de latón*
- Endmontage Set Up-Waschtischmischer ohne Abfluss - Platte aus Messing

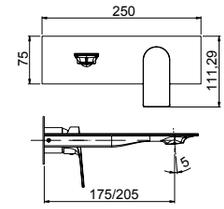

78548	78548A
175 mm	205 mm



Da corredarsi con piletta push e sifone che si trovano a fine serie
To match with push drain and siphon to find at the end of the series
À combiner avec vidage automatique et siphon qui se trouvent à la fin de la série
A combinarse con vaciador automático y sifón a la fine de la serie
Mit automatischen Ablaufgarnitur und Siphon zusammenstellen am Ende der Serien

System Box



easy installation

Livella inclusa
Bubble level included

98038

- Corpo per monocomando incasso lavabo universale, cartuccia Ø35
- *Universal built-in box basin mixer, Ø35 cartridge*
- Corps à encastrer universel mitigeur de lavabo, cartouche Ø 35
- *Cuerpo empotrado universal para mezclador lavabo, cartucha Ø 35*
- UP-Universal Körper für Waschtischmischer, Ø 35 Kartusche

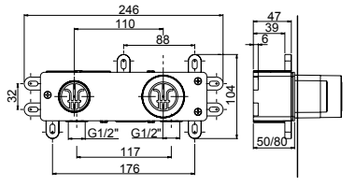

00 **Cromato** - Chr. plated - Chromé - Cromo - Verchromt
89 **CromoNero** - Chr. black - Chromé noir - Cromo negro - Verchromt Schwarz
92 **Oro rosa** - Pink gold plated - Or rose - Oro rosa - Rose Vergoldet
02 **Dorato** - Gold plated - Doré - Oro - Vergoldet
70 **Finitura Inox** - Inox finishing - Finition inox - Acabado inox - Inox Oberfläche
39 **CromoNero spazzolato** - Chr. Black brushed - Chromé Noir brossé - CromoNero cepillado - Verchromt Schwarz gebürstet
32 **Oro rosa antico** - Pink brushed gold - Or rose brossé - Oro rosa cepillado - Rose Vergoldet gebürstet
82 **Oro antico** - Brushed gold - Doré brosse - Oro cepillado - Gold gebürstet
59 **Bronzo satinato** - Satin bronze - Laiton satine' - Laton satinado - Seidenmatt messing
79 **Nero opaco** - Black matt - Noir matt - Negro matt - Schwarz Matt
SYSTEM BOX

R08005
R02062
R16110
<6 Lt/min



78547 - 78547A

- Parte esterna visibile batteria lavabo a parete senza scarico, piastre in ottone
- *External visible components built-in washbasin mixer without pop-up waste, brass plates*
- Kit de finition mitigeur de lavabo à encastrer sans vidage, plaques en laiton
- *Sòlo parte exterior monomando lavabo empotrado sin descargo, planchas de latón*
- Endmontage Set Up-Waschtischmischer ohne Abfluss - Platten aus Messing

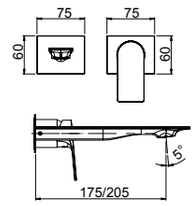

78547	78547A
175 mm	205 mm



Da corredarsi con piletta push e sifone che si trovano a fine serie
To match with push drain and siphon to find at the end of the series
À combiner avec vidage automatique et siphon qui se trouvent à la fin de la série
A combinarse con vaciador automático y sifón a la fine de la serie
Mit automatischen Ablaufgarnitur und Siphon zusammenstellen am Ende der Serien

System Box



easy installation
Livella inclusa
Bubble level included

98038

- Corpo per monocomando incasso lavabo universale, cartuccia Ø35
- *Universal built-in box basin mixer, Ø35 cartridge*
- Corps à encastrer universel mitigeur de lavabo, cartouche Ø 35
- *Cuerpo empotrado universal para mezclador lavabo, cartucha Ø 35*
- UP-Universal Körper für Waschtischmischer, Ø 35 Kartusche

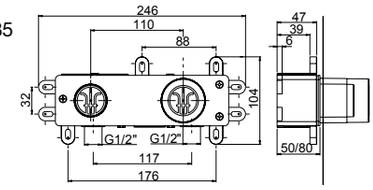

00 **Cromato** - Chr. plated - Chromé - Cromo - Verchromt
89 **CromoNero** - Chr. black - Chromé noir - Cromo negro - Verchromt Schwarz
92 **Oro rosa** - Pink gold plated - Or rose - Oro rosa - Rose Vergoldet
02 **Dorato** - Gold plated - Doré - Oro - Vergoldet
70 **Finitura Inox** - Inox finishing - Finition inox - Acabado inox - Inox Oberfläche
39 **CromoNero spazzolato** - Chr. Black brushed - Chromé Noir brossé - CromoNero cepillado - Verchromt Schwarz gebürstet
32 **Oro rosa antico** - Pink brushed gold - Or rose brossé - Oro rosa cepillado - Rose Vergoldet gebürstet
82 **Oro antico** - Brushed gold - Doré brosse - Oro cepillado - Gold gebürstet
59 **Bronzo satinato** - Satin bronze - Laiton satine' - Laton satinado - Seidenmatt messing
79 **Nero opaco** Black matt - Noir matt - Negro matt - Schwarz Matt
SYSTEM BOX

NARCISO

R08033

R02074

R16141

<6 Lt/min



78054 *

- Monocomando per lavabo con scarico 1”1/4
- *Single-lever washbasin mixer with 1”1/4 pop-up waste*
- Mitigeur de lavabo avec vidage 1”1/4
- *Monomando lavabo con descargo 1”1/4*
- Waschtischmischer mit 1”1/4 Abfluss

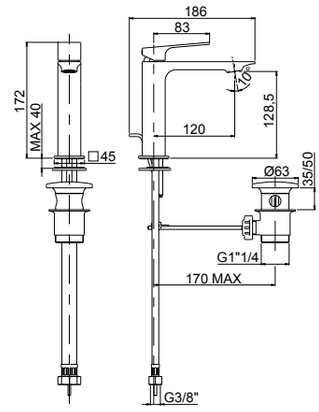

78050

- Monocomando per lavabo senza scarico
- *Single-lever washbasin mixer without pop-up waste*
- Mitigeur de lavabo sans vidage
- *Monomando lavabo sin descargo*
- Waschtischmischer ohne Abfluss

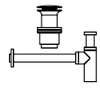

78050 da corredarsi con piletta push e sifone che si trovano a fine serie
To match with push drain and siphon to find at the end of the series
À combiner avec vidage automatique et siphon qui se trouvent à la fin de la série
A combinarse con vaciador automático y sifón a la fine de la serie
Mit automatischen Ablaufgarnitur und Siphon zusammenstellen am Ende der Serien

00 **Cromato** - Chr. plated - Chromé - Cromo - Verchromt
89 **CromoNero** - Chr. black - Chromé noir - Cromo negro - Verchromt Schwarz
92 **Oro rosa** - Pink gold plated - Or rose - Oro rosa - Rose Vergoldet
02 **Dorato** - Gold plated - Doré - Oro - Vergoldet
70 **Finitura Inox** - Inox finishing - Finition inox - Acabado inox - Inox Oberfläche
39 **CromoNero spazzolato** - Chr. Black brushed - Chromé Noir brossé - CromoNero cepillado - Verchromt Schwarz gebürstet
32 **Oro rosa antico** - Pink brushed gold - Or rose brossé - Oro rosa cepillado - Rose Vergoldet gebürstet
82 **Oro antico** - Brushed gold - Doré brosse - Oro cepillado - Gold gebürstet
59 **Bronzo satinato** - Satin bronze - Laiton satine’ - Laton satinado - Seidenmatt messing
79 **Nero opaco** - Black matt - Noir matt - Negro matt - Schwarz Matt

R08033

R02074

R16141

<6 Lt/min



78040

- Monocomando lavabo modello medio senza scarico
- *Medium version single-lever washbasin mixer without waste*
- Mitigeur de lavabo medium sans vidage
- *Monomando lavabo medio sin descargo*
- Mittelständiger Waschtischmischer ohne Abfluss

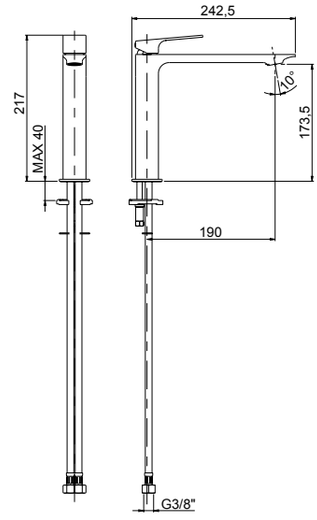

Da corredarsi con piletta push e sifone che si trovano a fine serie
To match with push drain and siphon to find at the end of the series
À combiner avec vidage automatique et siphon qui se trouvent à la fin de la série
A combinarse con vaciador automático y sifón a la fine de la serie
Mit automatischen Ablaufgarnitur und Siphon zusammenstellen am Ende der Serien

00 **Cromato** - Chr. plated - Chromé - Cromo - Verchromt
89 **CromoNero** - Chr. black - Chromé noir - Cromo negro - Verchromt Schwarz
92 **Oro rosa** - Pink gold plated - Or rose - Oro rosa - Rose Vergoldet
02 **Dorato** - Gold plated - Doré - Oro - Vergoldet
70 **Finitura Inox** - Inox finishing - Finition inox - Acabado inox - Inox Oberfläche
39 **CromoNero spazzolato** - Chr. Black brushed - Chromé Noir brossé - CromoNero cepillado - Verchromt Schwarz gebürstet
32 **Oro rosa antico** - Pink brushed gold - Or rose brossé - Oro rosa cepillado - Rose Vergoldet gebürstet
82 **Oro antico** - Brushed gold - Doré brosse - Oro cepillado - Gold gebürstet
59 **Bronzo satinato** - Satin bronze - Laiton satine’ - Laton satinado - Seidenmatt messing
79 **Nero opaco** - Black matt - Noir matt - Negro matt - Schwarz Matt

R08033
R02074
R16141
<6 Lt/min



78065

- Monocomando lavabo modello alto senza scarico
- *High version single-lever washbasin mixer without waste*
- Mitigeur de lavabo haut sans vidage
- *Monomando lavabo alto sin descargo*
- Hoher Waschtischmischer ohne Abfluss

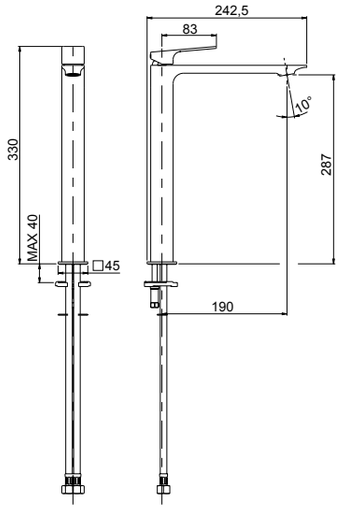



Da corredarsi con piletta push e sifone che si trovano a fine serie
To match with push drain and siphon to find at the end of the series
À combiner avec vidage automatique et siphon qui se trouvent à la fin de la série
A combinarse con vaciador automático y sifón a la fine de la serie
Mit automatischen Ablaufgarnitur und Siphon zusammenstellen am Ende der Serien

00 **Cromato** - Chr. plated - Chromé - Cromo - Verchromt
89 **CromoNero** - Chr. black - Chromé noir - Cromo negro - Verchromt Schwarz
92 **Oro rosa** - Pink gold plated - Or rose - Oro rosa - Rose Vergoldet
02 **Dorato** - Gold plated - Doré - Oro - Vergoldet
70 **Finitura Inox** - Inox finishing - Finition inox - Acabado inox - Inox Oberfläche
39 **CromoNero spazzolato** - Chr. Black brushed - Chromé Noir brossé - CromoNero cepillado - Verchromt Schwarz gebürstet
32 **Oro rosa antico** - Pink brushed gold - Or rose brossé - Oro rosa cepillado - Rose Vergoldet gebürstet
82 **Oro antico** - Brushed gold - Doré brosse - Oro cepillado - Gold gebürstet
59 **Bronzo satina**to - Satin bronze - Laiton satine' - Laton satinado - Seidenmatt messing
79 **Nero opaco -** Black matt - Noir matt - Negro matt - Schwarz Matt

R08005
R02033
R16043



78595

- Parte esterna visibile monocomando lavabo senza scarico a pavimento
- *External visible components free standing basin mixer*
- Kit de finition mitigeur lavabo au sol
- *Sòlo parte exterior monomando lavabo de suelo*
- Endmontage Set Standarmatur für Freistehende Waschtisch

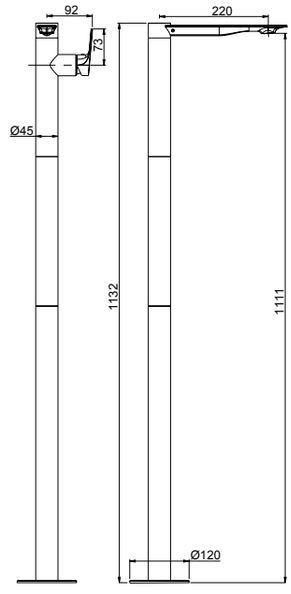



Da corredarsi con piletta push e sifone che si trovano a fine serie
To match with push drain and siphon to find at the end of the series
À combiner avec vidage automatique et siphon qui se trouvent à la fin de la série
A combinarse con vaciador automático y sifón a la fine de la serie
Mit automatischen Ablaufgarnitur und Siphon zusammenstellen am Ende der Serien

System Box

99095

- Corpo per incasso vasca/lavabo universale a pavimento
- *Universal built-in box free standing bath/basin mixer*
- Corps à encastrer universel bain/lavabo sur pied
- *Cuerpo empotrado universal para mezclador baño/lavabo de suelo*
- UP-Universal Körper für freistehende Armaturen

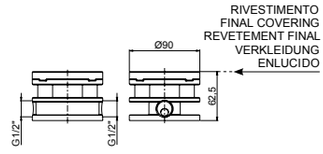

00 **Cromato** - Chr. plated - Chromé - Cromo - Verchromt
89 **CromoNero** - Chr. black - Chromé noir - Cromo negro - Verchromt Schwarz
92 **Oro rosa** - Pink gold plated - Or rose - Oro rosa - Rose Vergoldet
02 **Dorato** - Gold plated - Doré - Oro - Vergoldet
70 **Finitura Inox** - Inox finishing - Finition inox - Acabado inox - Inox Oberfläche
39 **CromoNero spazzolato** - Chr. Black brushed - Chromé Noir brossé - CromoNero cepillado - Verchromt Schwarz gebürstet
32 **Oro rosa antico** - Pink brushed gold - Or rose brossé - Oro rosa cepillado - Rose Vergoldet gebürstet
82 **Oro antico** - Brushed gold - Doré brosse - Oro cepillado - Gold gebürstet
59 **Bronzo satinato** - Satin bronze - Laiton satine' - Laton satinado - Seidenmatt messing
79 **Nero opaco** - Black matt - Noir matt - Negro matt - Schwarz Matt
SYSTEM BOX

NARCISO

R08033

R02044

<6 Lt/min



78103 *

- Monocomando per bidet con scarico 1”1/4
- *Single-lever bidet mixer with 1”1/4 pop-up waste*
- Mitigeur de bidet avec vidage 1”1/4
- *Monomando bidé con descargo 1”1/4*
- Bidetmischer mit 1”1/4 Abfluss

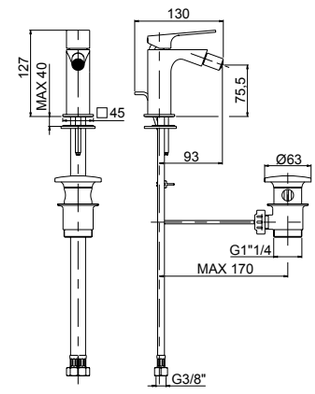

78080

- Monocomando per bidet senza scarico
- *Single-lever bidet mixer without pop-up waste*
- Mitigeur de bidet sans vidage
- *Monomando bidé sin descargo*
- Bidetmischer ohne Abfluss

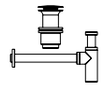

78080 da corredarsi con piletta push e sifone che si trovano a fine serie
To match with push drain and siphon to find at the end of the series
À combiner avec vidage automatique et siphon qui se trouvent à la fin de la série
A combinarse con vaciador automático y sifón a la fine de la serie
Mit automatischen Ablaufgarnitur und Siphon zusammenstellen am Ende der Serien

00 **Cromato** - Chr. plated - Chromé - Cromo - Verchromt
89 **CromoNero** - Chr. black - Chromé noir - Cromo negro - Verchromt Schwarz
92 **Oro rosa** - Pink gold plated - Or rose - Oro rosa - Rose Vergoldet
02 **Dorato** - Gold plated - Doré - Oro - Vergoldet
70 **Finitura Inox** - Inox finishing - Finition inox - Acabado inox - Inox Oberfläche
39 **CromoNero spazzolato** - Chr. Black brushed - Chromé Noir brossé - CromoNero cepillado - Verchromt Schwarz gebürstet
32 **Oro rosa antico** - Pink brushed gold - Or rose brossé - Oro rosa cepillado - Rose Vergoldet gebürstet
82 **Oro antico** - Brushed gold - Doré brosse - Oro cepillado - Gold gebürstet
59 **Bronzo satinato** - Satin bronze - Laiton satine’ - Laton satinado - Seidenmatt messing
79 **Nero opaco** - Black matt - Noir matt - Negro matt - Schwarz Matt

R08005



78006

- Monocomando esterno per doccia con attacco inferiore 1/2”
- *External single-lever shower mixer with 1/2” lower connection*
- Mitigeur de douche avec raccord inferieur 1/2”
- *Monomando exterior ducha con ataco inferior 1/2”*
- Ap-Brausenmischer mit 1/2” unterem Anschluss

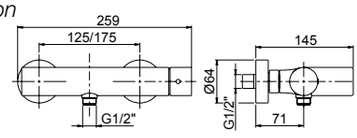

00 **Cromato** - Chr. plated - Chromé - Cromo - Verchromt
89 **CromoNero** - Chr. black - Chromé noir - Cromo negro - Verchromt Schwarz
02 **Dorato** - Gold plated - Doré - Oro - Vergoldet
70 **Finitura Inox** - Inox finishing - Finition inox - Acabado inox - Inox Oberfläche
39 **CromoNero spazzolato** - Chr. Black brushed - Chromé Noir brossé - CromoNero cepillado - Verchromt Schwarz gebürstet
59 **Bronzo satinato** - Satin bronze - Laiton satine’ - Laton satinado - Seidenmatt messing
79 **Nero opaco** - Black matt - Noir matt - Negro matt - Schwarz Matt

R08005



78007

- Monocomando esterno per doccia con attacco superiore 3/4”
- *External single-lever shower mixer with 3/4” upper connection*
- Mitigeur de douche avec raccord superieur 3/4”
- *Monomando exterior ducha con ataco superior 3/4”*
- Ap-Brausenmischer mit 3/4” oberem Anschluss

- **Da abbinare con art. 12614 pag.530**
- ***To combine with art. 12614 page 530***
- **A combiner avec art. 12614 page 530**
- ***Puede combinarse con art. 12614 pag.530***
- **Mit Art. 12614 zusammenstellen Seite 530**

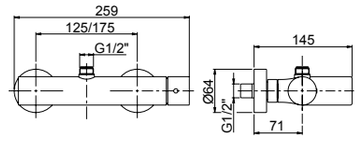

00 **Cromato** - Chr. plated - Chromé - Cromo - Verchromt
89 **CromoNero** - Chr. black - Chromé noir - Cromo negro - Verchromt Schwarz
02 **Dorato** - Gold plated - Doré - Oro - Vergoldet
70 **Finitura Inox** - Inox finishing - Finition inox - Acabado inox - Inox Oberfläche
39 **CromoNero spazzolato** - Chr. Black brushed - Chromé Noir brossé - CromoNero cepillado - Verchromt Schwarz gebürstet
79 **Nero opaco** - Black matt - Noir matt - Negro matt - Schwarz Matt

R08005



78426

- Parte esterna visibile monocomando incasso **1 via**, piastra in ottone
- *External visible components **1-way** built-in mixer, brass plate*
- Kit de finition mitigeur encastré **1 voie**, plaque en laiton
- *Solo parte exterior monomando **1 via** empotrado, plancha de latón*
- Endmontage Set UP-Mischer **1-Weg** - Platte aus Messing

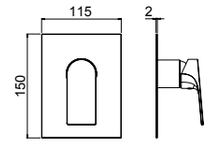

System Box



98916

- Corpo per monocomando incasso doccia universale, cartuccia Ø35, **1 via**
- *Built-in single lever universal shower mixer, Ø35 cartridge, **1 way***
- Corps encastré pour monocommande douche universel, cartouche Ø 35, **1 voie**
- *Cuerpo empotrado universal monomando ducha, cartucho Ø35, **1 vía***
- UP-Universal Einhebel Duschen Mischer, Kartusche Ø35, **1 Weg**

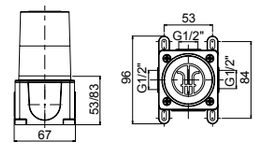

00 **Cromato** - Chr. plated - Chromé - Cromo - Verchromt
89 **CromoNero** - Chr. black - Chromé noir - Cromo negro - Verchromt Schwarz
92 **Oro rosa** - Pink gold plated - Or rose - Oro rosa - Rose Vergoldet
02 **Dorato** - Gold plated - Doré - Oro - Vergoldet
70 **Finitura Inox** - Inox finishing - Finition inox - Acabado inox - Inox Oberfläche
39 **CromoNero spazzolato** - Chr. Black brushed - Chromé Noir brossé - CromoNero cepillado - Verchromt Schwarz gebürstet
32 **Oro rosa antico** - Pink brushed gold - Or rose brossé - Oro rosa cepillado - Rose Vergoldet gebürstet
82 **Oro antico** - Brushed gold - Doré brosse - Oro cepillado - Gold gebürstet
59 **Bronzo satinato** - Satin bronze - Laiton satine' - Laton satinado - Seidenmatt messing
79 **Nero opaco** - Black matt - Noir matt - Negro matt - Schwarz Matt
SYSTEM BOX

R08007



78010

- Monocomando incasso con deviatore automatico completo, piastra in ottone
- *Complete built-in single-lever mixer with automatic diverter, brass plate*
- Mitigeur à encastrer avec inverseur automatique complet, plaque en laiton
- *Monomando empotrado con inversor automático completo, plancha de latón*
- Kompletter Up-Mischer mit automatisches Umsteller - Platte aus Messing

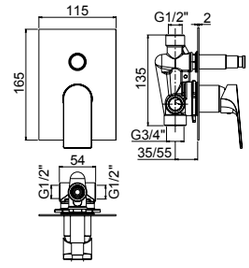

00 **Cromato** - Chr. plated - Chromé - Cromo - Verchromt
89 **CromoNero** - Chr. black - Chromé noir - Cromo negro - Verchromt Schwarz
92 **Oro rosa** - Pink gold plated - Or rose - Oro rosa - Rose Vergoldet
02 **Dorato** - Gold plated - Doré - Oro - Vergoldet
70 **Finitura Inox** - Inox finishing - Finition inox - Acabado inox - Inox Oberfläche
39 **CromoNero spazzolato** - Chr. Black brushed - Chromé Noir brossé - CromoNero cepillado - Verchromt Schwarz gebürstet
32 **Oro rosa antico** - Pink brushed gold - Or rose brossé - Oro rosa cepillado - Rose Vergoldet gebürstet
82 **Oro antico** - Brushed gold - Doré brosse - Oro cepillado - Gold gebürstet
59 **Bronzo satinato** - Satin bronze - Laiton satine' - Laton satinado - Seidenmatt messing
79 **Nero opaco** - Black matt - Noir matt - Negro matt - Schwarz Matt

NARCISO

R08005



78521

- Parte esterna visibile monocomando incasso **1 via**, piastra in ottone
- *External visible components **1-way** built-in mixer, brass plate*
- Kit de finition mitigeur encastré **1 voie**, plaque en laiton
- *Solo parte exterior monomando **1 via** empotrado, plancha de latón*
- Endmontage Set UP-Mischer **1-Weg** - Platte aus Messing

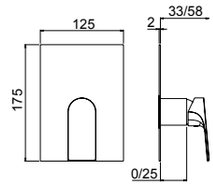



78521A

- Parte esterna visibile monocomando incasso **1 via**, piastra in ABS
- *External visible components **1-way** built-in mixer, ABS plate*
- Kit de finition mitigeur encastré **1 voie**, plaque en ABS
- *Solo parte exterior monomando **1 via** empotrado, plancha de ABS*
- Endmontage Set UP-Mischer **1-Weg** - Platte aus ABS

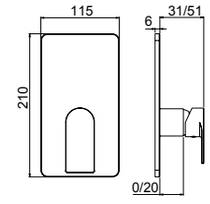

System Box



easy installation **Livella inclusa**
Bubble level included

98011

- Corpo per monocomando incasso doccia universale, cartuccia Ø35, **1/2 vie**, con deviazione a dischi ceramici
- *Universal built-in box shower mixer, Ø35 cartridge, **1/2 way** ceramic discs diverter*
- Corps à encaster universel pour mitigeur de douche, cartouche Ø35 inverseur disques céramiques **1-2 voies**
- *Cuerpo empotrado universal para mezclador ducha, cartucha Ø35, inversor discos ceramicos **1-2 vias***
- UP-Universal Körper fü Duschenmischer, Ø35 Kartusche, **1-2 Wege** Umsteller mit Keramik Scheiben

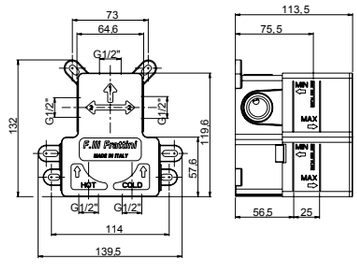

00 **Cromato** - Chr. plated - Chromé - Cromo - Verchromt
89 **CromoNero** - Chr. black - Chromé noir - Cromo negro - Verchromt Schwarz
92 **Oro rosa** - Pink gold plated - Or rose - Oro rosa - Rose Vergoldet
02 **Dorato** - Gold plated - Doré - Oro - Vergoldet
70 **Finitura Inox** - Inox finishing - Finition inox - Acabado inox - Inox Oberfläche
39 **CromoNero spazzolato** - Chr. Black brushed - Chromé Noir brossé - CromoNero cepillado - Verchromt Schwarz gebürstet
32 **Oro rosa antico** - Pink brushed gold - Or rose brossé - Oro rosa cepillado - Rose Vergoldet gebürstet
82 **Oro antico** - Brushed gold - Doré brosse - Oro cepillado - Gold gebürstet
59 **Bronzo satinato** - Satin bronze - Laiton satine' - Laton satinado - Seidenmatt messing
79 **Nero opaco** - Black matt - Noir matt - Negro matt - Schwarz Matt
SYSTEM BOX

2 VIE
R08035

R08005



78541

- Parte esterna visibile monocomando incasso con deviatore a dischi ceramici **2 vie**, piastra in ottone
- *External visible components **2-way** built-in mixer with ceramic discs diverter, brass plate*
- Kit de finition mitigeur encastré **2 voies** avec inverseur avec disques céramiques, plaque en laiton
- *Solo parte exterior monomando **2 vias** empotrado con inversor con discos ceramicos, plancha de latón*
- Endmontage Set UP-Mischer **2-Wege** mit Umsteller mit Keramik Scheiben - Platte aus Messing

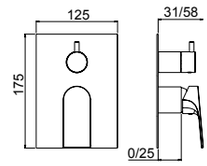



78541A

- Parte esterna visibile monocomando incasso con deviatore a dischi ceramici **2 vie**, piastra in ABS
- *External visible components **2-way** built-in mixer with ceramic discs diverter, ABS plate*
- Kit de finition mitigeur encastré **2 voies** avec inverseur avec disques céramiques, plaque en ABS
- *Solo parte exterior monomando **2 vias** empotrado con inversor con discos ceramicos, plancha de ABS*
- Endmontage Set UP-Mischer **2-Wege** mit Umsteller mit Keramik Scheiben - Platte aus ABS

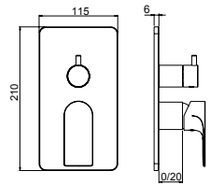

System Box



easy installation
Livella inclusa
Bubble level included

98011

- Corpo per monocomando incasso doccia universale, cartuccia Ø35, **1/2 vie**, con deviazione a dischi ceramici
- *Universal built-in box shower mixer, Ø35 cartridge, **1/2 way** ceramic discs diverter*
- Corps à encaster universel pour mitigeur de douche, cartouche Ø35 inverseur disques céramiques **1-2 voies**
- *Cuerpo empotrado universal para mezclador ducha, cartucha Ø35, inversor discos ceramicos **1-2 vias***
- UP-Universal Körper fü Duschenmischer, Ø35 Kartusche, **1-2 Wege** Umsteller mit Keramik Scheiben

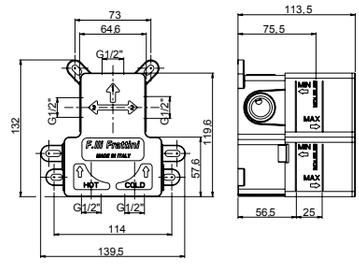

00 **Cromato** - Chr. plated - Chromé - Cromo - Verchromt
89 **CromoNero** - Chr. black - Chromé noir - Cromo negro - Verchromt Schwarz
92 **Oro rosa** - Pink gold plated - Or rose - Oro rosa - Rose Vergoldet
02 **Dorato** - Gold plated - Doré - Oro - Vergoldet
70 **Finitura Inox** - Inox finishing - Finition inox - Acabado inox - Inox Oberfläche
39 **CromoNero spazzolato** - Chr. Black brushed - Chromé Noir brossé - CromoNero cepillado - Verchromt Schwarz gebürstet
32 **Oro rosa antico** - Pink brushed gold - Or rose brossé - Oro rosa cepillado - Rose Vergoldet gebürstet
82 **Oro antico** - Brushed gold - Doré brosse - Oro cepillado - Gold gebürstet
59 **Bronzo satinato** - Satin bronze - Laiton satine' - Laton satinado - Seidenmatt messing
79 **Nero opaco** - Black matt - Noir matt - Negro matt - Schwarz Matt
SYSTEM BOX

NARCISO

R08005

2 VIE
R11038

3 VIE
R11039



78529V2 - 78529V3

- Parte esterna visibile monocomando incasso con deviatore a dischi ceramici **2/3 vie** con doccia fissa a riposo, piastra in ottone
- *External visible components **2/3-way** built-in mixer with ceramic discs diverter with handshower, brass plate*
- Kit de finition mitigeur encastré **2/3 voies** avec inverseur avec disques céramiques et douchette, plaque en laiton
- *Solo parte exterior monomando **2/3 vias** empotrado con inversor con discos ceramicos y teleducha, plancha de latón*
- Endmontage Set UP-Mischer **2/3-Wege** mit Umsteller mit Keramik Scheiben und Handbrause - Platte aus Messing

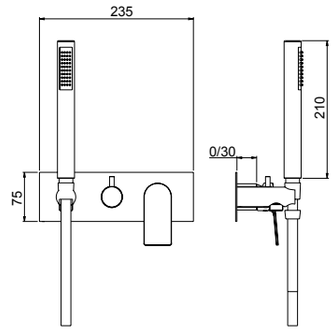

System Box



easy installation **Livella inclusa**
Bubble level included

98028

- Corpo per monocomando incasso doccia/vasca universale, cartuccia Ø35, **2/3 vie**, con deviazione a dischi ceramici
- *Universal built-in box bath/shower mixer, Ø35 cartridge, **2/3 way** ceramic discs diverter*
- Corps à encastrer universel mitigeur bain/douche, cartouche Ø35, inversion disques céramiques **2/3 voies**
- *Cuerpo empotrado universal para mezclador ducha/baño, cartucha Ø35, inversor discos ceramicos **2/3 vias***
- UP-Universal Körper Wannen/Duschen Mischer, Ø35 Kartusche, **2/3 Wege** Umsteller mit Keramik Scheiben

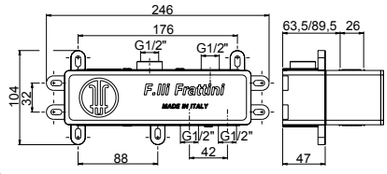

00 **Cromato** - Chr. plated - Chromé - Cromo - Verchromt
89 **CromoNero** - Chr. black - Chromé noir - Cromo negro - Verchromt Schwarz
92 **Oro rosa** - Pink gold plated - Or rose - Oro rosa - Rose Vergoldet
02 **Dorato** - Gold plated - Doré - Oro - Vergoldet
70 **Finitura Inox** - Inox finishing - Finition inox - Acabado inox - Inox Oberfläche
39 **CromoNero spazzolato** - Chr. Black brushed - Chromé Noir brossé - CromoNero cepillado - Verchromt Schwarz gebürstet
32 **Oro rosa antico** - Pink brushed gold - Or rose brossé - Oro rosa cepillado - Rose Vergoldet gebürstet
82 **Oro antico** - Brushed gold - Doré brosse - Oro cepillado - Gold gebürstet
59 **Bronzo satinato** - Satin bronze - Laiton satine' - Laton satinado - Seidenmatt messing
79 **Nero opaco** - Black matt - Noir matt - Negro matt - Schwarz Matt
SYSTEM BOX

2 VIE
78523V2

3 VIE
78523V3

2 VIE
R11038

3 VIE
R11039

R08005



78523V2 - 78523V3

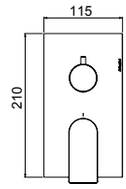

- Parte esterna visibile monocomando incasso con deviatore a dischi ceramici **2-3 vie**, piastra in ottone
- *External visible components **2-3 way** built-in mixer with ceramic discs diverter, brass plate*
- Kit de finition mitigeur encastré **2-3 voies** avec inverseur avec disques céramiques, plaque en laiton
- *Solo parte exterior monomando **2-3 vias** empotrado con inversor con discos ceramicos, plancha de latón*
- Endmontage Set UP-Mischer **2-3 Wege** mit Umsteller mit Keramik Scheiben - Platte aus Messing

System Box



98013

- Corpo per monocomando incasso doccia universale, cartuccia Ø35, **2/3 vie**, con deviazione a dischi ceramici
- *Universal built-in box shower mixer, Ø35 cartridge, **2/3 way** ceramic discs diverter*
- Corps à encaster universel pour mitigeur de douche, cartouche Ø35 inverseur disques céramiques **2-3 voies**
- *Cuerpo empotrado universal para mezclador ducha, cartucha Ø35, inversor discos ceramicos **2-3 vias***
- UP-Universal Körper fü Duschenmischer, Ø35 Kartusche, **2-3 Wege** Umsteller mit Keramik Scheiben

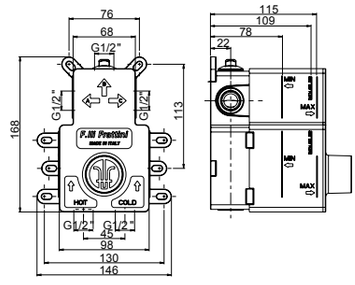

easy installation
Livella inclusa
Bubble level included

00 **Cromato** - Chr. plated - Chromé - Cromo - Verchromt
89 **CromoNero** - Chr. black - Chromé noir - Cromo negro - Verchromt Schwarz
92 **Oro rosa** - Pink gold plated - Or rose - Oro rosa - Rose Vergoldet
02 **Dorato** - Gold plated - Doré - Oro - Vergoldet
70 **Finitura Inox** - Inox finishing - Finition inox - Acabado inox - Inox Oberfläche
39 **CromoNero spazzolato** - Chr. Black brushed - Chromé Noir brossé - CromoNero cepillado - Verchromt Schwarz gebürstet
32 **Oro rosa antico** - Pink brushed gold - Or rose brossé - Oro rosa cepillado - Rose Vergoldet gebürstet
82 **Oro antico** - Brushed gold - Doré brosse - Oro cepillado - Gold gebürstet
59 **Bronzo satinato** - Satin bronze - Laiton satine' - Laton satinado - Seidenmatt messing
79 **Nero opaco** - Black matt - Noir matt - Negro matt - Schwarz Matt
SYSTEM BOX

NARCISO

R08007

R02052

360°

60 110



78165

- Monocomando per lavello monoforo bocca girevole
- *Single-lever sink mixer, swivel spout*
- Mitigeur d'evier avec bec pivotant
- *Monomando cocina con caño giratorio*
- Spültischmischer mit schwenkbarem Auslauf

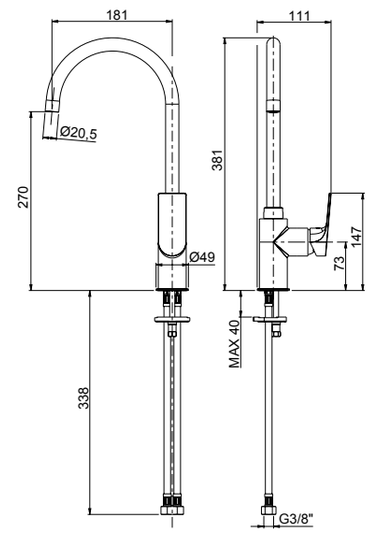

00 **Cromato** - Chr. plated - Chromé - Cromo - Verchromt **198,00**



92686

- Piletta push universale regolabile h.10-75mm
- *Universal push drain with adjustable height 10-75mm*
- Vidage automatique avec hauteur réglable 10-75mm
- *Vaciador automatico con altura ajustable 10-75mm*
- Automatische Ablaufgarnitur mit verstellbarer Höhe 10-75mm

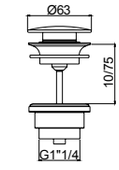

00 **Cromato** - Chr. plated - Chromé - Cromo - Verchromt
89 **CromoNero** - Chr. black - Chromé noir - Cromo negro - Verchromt Schwarz
92 **Oro rosa** - Pink gold plated - Or rose - Oro rosa - Rose Vergoldet
02 **Dorato** - Gold plated - Doré - Oro - Vergoldet
70 **Finitura Inox** - Inox finishing - Finition inox - Acabado inox - Inox Oberfläche
39 **CromoNero spazzolato** - Chr. Black brushed - Chromé Noir brossé - CromoNero cepillado - Verchromt Schwarz gebürstet
32 **Oro rosa antico** - Pink brushed gold - Or rose brossé - Oro rosa cepillado - Rose Vergoldet gebürstet
82 **Oro antico** - Brushed gold - Doré brosse - Oro cepillado - Gold gebürstet
59 **Bronzo satinato** - Satin bronze - Laiton satine' - Laton satinado - Seidenmatt messing
79 **Nero opaco** - Black matt - Noir matt - Negro matt - Schwarz Matt



92672

- Sifone minimalista 1"1/4
- *1"1/4 minimalist siphon*
- Vidage minimaliste 1"1/4
- *Descargo minimalista 1"1/4*
- 1"1/4 Sifon Minimalist

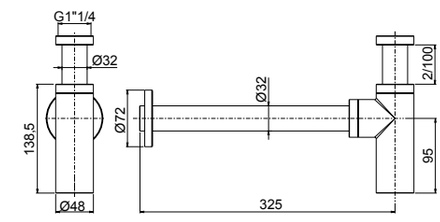

00 **Cromato** - Chr. plated - Chromé - Cromo - Verchromt
89 **CromoNero** - Chr. black - Chromé noir - Cromo negro - Verchromt Schwarz
92 **Oro rosa** - Pink gold plated - Or rose - Oro rosa - Rose Vergoldet
02 **Dorato** - Gold plated - Doré - Oro - Vergoldet
70 **Finitura Inox** - Inox finishing - Finition inox - Acabado inox - Inox Oberfläche
39 **CromoNero spazzolato** - Chr. Black brushed - Chromé Noir brossé - CromoNero cepillado - Verchromt Schwarz gebürstet
32 **Oro rosa antico** - Pink brushed gold - Or rose brossé - Oro rosa cepillado - Rose Vergoldet gebürstet
82 **Oro antico** - Brushed gold - Doré brosse - Oro cepillado - Gold gebürstet
59 **Bronzo satinato** - Satin bronze - Laiton satine' - Laton satinado - Seidenmatt messing
79 **Nero opaco** - Black matt - Noir matt - Negro matt - Schwarz Matt



90982

- Placca cassetta WC compatibile Geberit
- *Plate for toilet cistern Geberit compatible*
- Plaque pour citerne de toilette compatible Geberit
- *Placa para cisterna de WC compatible con Geberit*
- Platte für Spülkasten Geberit kompatibel

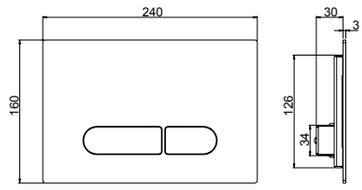

- **Compatibilità con cassetta di scarico Geberit Sigma 8**
- ***Compatible with Geberit Sigma 8 toilet cistern***
- **Compatible avec citerne de vidage toilette Geberit Sigma 8**
- ***Compatible con cisterna de descargo Geberit Sigma 8***
- **Kompatibel mit Geberit Sigma 8 Spülkasten**

00 **Cromato** - Chr. plated - Chromé - Cromo - Verchromt
89 **CromoNero** - Chr. black - Chromé noir - Cromo negro - Verchromt Schwarz
92 **Oro rosa** - Pink gold plated - Or rose - Oro rosa - Rose Vergoldet
02 **Dorato** - Gold plated - Doré - Oro - Vergoldet
70 **Finitura Inox** - Inox finishing - Finition inox - Acabado inox - Inox Oberfläche
39 **CromoNero spazzolato** - Chr. Black brushed - Chromé Noir brossé - CromoNero cepillado - Verchromt Schwarz gebürstet
32 **Oro rosa antico** - Pink brushed gold - Or rose brossé - Oro rosa cepillado - Rose Vergoldet gebürstet
82 **Oro antico** - Brushed gold - Doré brosse - Oro cepillado - Gold gebürstet
59 **Bronzo satinato** - Satin bronze - Laiton satine' - Laton satinado - Seidenmatt messing
79 **Nero opaco** - Black matt - Noir matt - Negro matt - Schwarz Matt







12402

- Kit shut-off con flessibile a doppia aggraffatura e supporto attacco incasso a muro con chiusura
- *Shut off Kit with double lock cross flexible hose and built-in bracket with closure*
- Set Shut off avec flexible double agrafe et support coude mural avec fermeture
- *Teleducha Shut off con flexible doble grapado y soporte a pared empotrado con cierre*
- Shut off Set mit Doppelagraffe Schlauch und UP-Anschluss Halter mit Verschluss

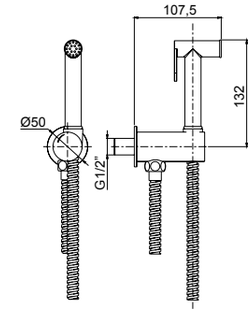

00 **Cromato** - Chr. plated - Chromé - Cromo - Verchromt
89 **CromoNero** - Chr. black - Chromé noir - Cromo negro - Verchromt Schwarz
92 **Oro rosa** - Pink gold plated - Or rose - Oro rosa - Rose Vergoldet
02 **Dorato** - Gold plated - Doré - Oro - Vergoldet
70 **Finitura Inox** - Inox finishing - Finition inox - Acabado inox - Inox Oberfläche
39 **CromoNero spazzolato** - Chr. Black brushed - Chromé Noir brossé - CromoNero cepillado - Verchromt Schwarz gebürstet
32 **Oro rosa antico** - Pink brushed gold - Or rose brossé - Oro rosa cepillado - Rose Vergoldet gebürstet
82 **Oro antico** - Brushed gold - Doré brosse - Oro cepillado - Gold gebürstet
59 **Bronzo satinato** - Satin bronze - Laiton satine' - Laton satinado - Seidenmatt messing
79 **Nero opaco** - Black matt - Noir matt - Negro matt - Schwarz Matt

NARCISO

R08043



55404

- Parte estetica miscelatore monocomando kit shut-off
- *External part single lever mixer shut off kit*
- Kit de finition mitigeur monocommande kit shut off
- *Solo parte exterior mezclador monomando kit shut off*
- Endmontage Set Einhebelmischer für Shut off Set

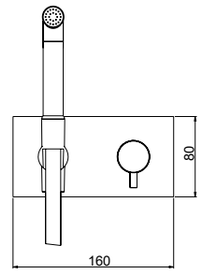

System Box



easy installation

Livella inclusa
Bubble level included

98500

- Corpo per monocomando incasso
  kit shut-off universale, cartuccia Ø25
- *Shut off universal built-in box*
  with single lever mixer, cartridge Ø25
- Corps universel à encastrer pour douchette shut off
  avec monocommande, cartouche Ø25
- *Cuerpo universal empotrado para tele ducha*
  shut off con monomando, cartucho Ø25
- UP-Box für Shut off Set mit Einhebelmischer,
  Kartusche Ø25

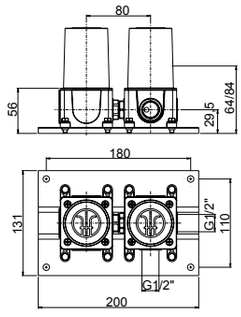

00 **Cromato** - Chr. plated - Chromé - Cromo - Verchromt
89 **CromoNero** - Chr. black - Chromé noir - Cromo negro - Verchromt Schwarz
92 **Oro rosa** - Pink gold plated - Or rose - Oro rosa - Rose Vergoldet
02 **Dorato** - Gold plated - Doré - Oro - Vergoldet
70 **Finitura Inox** - Inox finishing - Finition inox - Acabado inox - Inox Oberfläche
39 **CromoNero spazzolato** - Chr. Black brushed - Chromé Noir brossé - CromoNero cepillado - Verchromt Schwarz gebürstet
32 **Oro rosa antico** - Pink brushed gold - Or rose brossé - Oro rosa cepillado - Rose Vergoldet gebürstet
82 **Oro antico** - Brushed gold - Doré brosse - Oro cepillado - Gold gebürstet
59 **Bronzo satinato** - Satin bronze - Laiton satine' - Laton satinado - Seidenmatt messing
79 **Nero opaco** - Black matt - Noir matt - Negro matt - Schwarz Matt
SYSTEM BOX

R02062

R16110



78896

- Bocca per lavabo / vasca a parete.
- *Basin mixer / bath mixer wall spout*
- Goulot au mur pour mitigeur lavabo / baignoire
- *Caño a pared para mezclador lavabo / tiña*
- Wand-Auslauf für Waschtischmischer / Wannenmischer

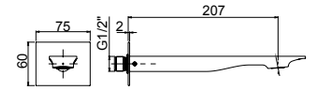

00 **Cromato** - Chr. plated - Chromé - Cromo - Verchromt
89 **CromoNero** - Chr. black - Chromé noir - Cromo negro - Verchromt Schwarz
92 **Oro rosa** - Pink gold plated - Or rose - Oro rosa - Rose Vergoldet
02 **Dorato** - Gold plated - Doré - Oro - Vergoldet
70 **Finitura Inox** - Inox finishing - Finition inox - Acabado inox - Inox Oberfläche
39 **CromoNero spazzolato** - Chr. Black brushed - Chromé Noir brossé - CromoNero cepillado - Verchromt Schwarz gebürstet
32 **Oro rosa antico** - Pink brushed gold - Or rose brossé - Oro rosa cepillado - Rose Vergoldet gebürstet
82 **Oro antico** - Brushed gold - Doré brosse - Oro cepillado - Gold gebürstet
59 **Bronzo satinato** - Satin bronze - Laiton satine' - Laton satinado - Seidenmatt messing
79 **Nero opaco** - Black matt - Noir matt - Negro matt - Schwarz Matt

Frattini
RUBINETTI DAL 1958



NARCISO S

design architetto Paolo Bertarelli

.00 - Cromato - Chr. plated - Chromé - Cromo - Verchromt
.89 - CromoNero - Chr. Black - Chromé Noir -
Cromo Negro - Verchromt Schwarz
.92 - Oro rosa - Pink gold plated - Or rose - Oro rosa - Rose Vergoldet
.02 - Dorato - Gold plated - Doré - Oro - Vergoldet
.70 - Finitura INOX - Inox finishing - Finition Inox -
Acabado Inox - Inox Oberfläche
.39 - CromoNero spazzolato - Chr. Black brushed - Chromé Noir brossé -
CromoNero cepillado - Verchromt Schwarz gebürstet
.32 - Oro rosa antico - Pink brushed gold - Or rose brossé -
Oro rosa cepillado - Rose Vergoldet gebürstet
.82 - Oro antico - Brushed gold - Doré matt - Oro matt - Vergoldet Matt
.59 - Bronzo satinato - Satin bronze - Laiton satine' - Laton satinado -
Seidenmatt messing
.79 - Nero opaco - Black Matt - Noir Matt - Negro Matt - Schwarz Matt

NARCISO S



IMPORTANT

La maniglia per questa collezione va scelta separatamente, qui di seguito le finiture disponibili.
The handle for this collection has to be chosen separately. See the following finishes.
La manette pour cette collection doit être choisie séparément, de suite les finitions disponibles.
La manija para esta colección debe elegirse por separado, a continuación los acabados disponibles.
Wahlen Sie die Griffe für diesen Kollektion separat. Nachfolgende die verfügbare Oberfläche.



FINITURE DISPONIBILI / FINISHES AVAILABLE



.00
Cromato
Chrome plated
Chromé
Cromo
Verchromt



.89
CromoNero
Chr. black
Chromé noir
Cromo negro
Verchromt Schwarz



.02
Dorato
Gold plated
Doré
Oro
Vergoldet



.92
Oro rosa
Pink gold plated
Or rose
Oro rosa
Rose Vergoldet



.59
Bronzo satinato
Satin bronze
Laiton satine'
Laton satinado
Seidenmatt Messing



.70
Finitura inox
Inox finishing
Finition inox
Acabado inox
Inox Oberfläche



.39
CromoNero spazzolato
Chr. Black brushed
Chromé Noir brossé
CromoNero cepillado
Verchromt Schwarz gebürstet



.32
Oro rosa antico
Pink brushed gold
Or rose brossé
Oro rosa cepillado
Rose Vergoldet gebürstet



.82
Oro antico
Brushed gold
Doré brossè
Oro cepillado
Gold gebürstet



.79
Nero opaco
Black matt
Noir matt
Negro matt
Schwarz Matt

.72
Bianco opaco
White matt
Blanc matt
Blanco matt
Weiss Matt



.63
Grigio F3
Grey F3
Gris F3
Gris F3
Grau F3



.65
Grigio F5
Grey F5
Gris F5
Gris F5
Grau F5



.68
Grigio F8
Grey F8
Gris F8
Gris F8
Grau F8



78090

- Maniglia per lavabo e bidet
- *Handle for basin and bidet mixer*
- Poignée pour mitigeurs lavabo et bidet
- *Manilla para mezcladores lavabo y bidet*
- Handgriff für Waschtisch und Bidet Mischer

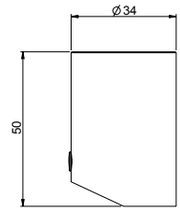

00 **Cromato** - Chr. plated - Chromé - Cromo - Verchromt
89 **CromoNero** - Chr. black - Chromé noir - Cromo negro - Verchromt Schwarz
92 **Oro rosa** - Pink gold plated - Or rose - Oro rosa - Rose Vergoldet
02 **Dorato** - Gold plated - Doré - Oro - Vergoldet
70 **Finitura Inox** - Inox finishing - Finition inox - Acabado inox - Inox Oberfläche
39 **CromoNero spazzolato** - Chr. Black brushed - Chromé Noir brossé - CromoNero cepillado - Verchromt Schwarz gebürstet
32 **Oro rosa antico** - Pink brushed gold - Or rose brossé - Oro rosa cepillado - Rose Vergoldet gebürstet
82 **Oro antico** - Brushed gold - Doré brosse - Oro cepillado - Gold gebürstet
59 **Bronzo satinato** - Satin bronze - Laiton satine' - Laton satinado - Seidenmatt messing
79 **Nero opaco** - Black matt - Noir matt - Negro matt - Schwarz Matt
72 **Bianco opaco** - White matt - Blanc matt - Blanco matt - Weiss Matt
63 **Grigio F3** - Grey F3 - Gris F3 - Gris F3 - Grau F3
65 **Grigio F5** - Grey F5 - Gris F5 - Gris F5 - Grau F5
68 **Grigio F8** - Grey F8 - Gris F8 - Gris F8 - Grau F8



90092

- Maniglia per incasso e esterno vasca / doccia
- *Handle for built-in and external bath / shower mixer*
- Poignée pour mitigeur à encastrer et au mur baignoire / douche
- *Manilla para mezclador empotrado y externo baño / ducha*
- Griff für UP/AP Wannen / Duschen Mischer

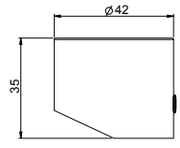



90093

- Maniglia per lavabo / vasca a pavimento
- *Free standing bath / basin mixer handle*
- Poignée pour mitigeur de lavabo / baignoire au sol
- *Manilla para mezcladores baño / lavabo de suelo*
- Griff für freistehende Waschtisch / Badewanne Mischer

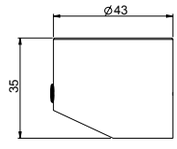



90094

- Maniglia per deviatore
- *Diverter handle*
- Poignée de l'inverseur
- *Manija de los inversor*
- Griff für Umsteller

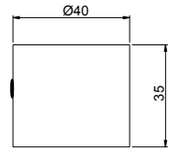

00 **Cromato** - Chr. plated - Chromé - Cromo - Verchromt
89 **CromoNero** - Chr. black - Chromé noir - Cromo negro - Verchromt Schwarz
92 **Oro rosa** - Pink gold plated - Or rose - Oro rosa - Rose Vergoldet
02 **Dorato** - Gold plated - Doré - Oro - Vergoldet
70 **Finitura Inox** - Inox finishing - Finition inox - Acabado inox - Inox Oberfläche
39 **CromoNero spazzolato** - Chr. Black brushed - Chromé Noir brossé - CromoNero cepillado - Verchromt Schwarz gebürstet
32 **Oro rosa antico** - Pink brushed gold - Or rose brossé - Oro rosa cepillado - Rose Vergoldet gebürstet
82 **Oro antico** - Brushed gold - Doré brosse - Oro cepillado - Gold gebürstet
59 **Bronzo satinato** - Satin bronze - Laiton satine' - Laton satinado - Seidenmatt messing
79 **Nero opaco** - Black matt - Noir matt - Negro matt - Schwarz Matt
72 **Bianco opaco** - White matt - Blanc matt - Blanco matt - Weiss Matt
63 **Grigio F3** - Grey F3 - Gris F3 - Gris F3 - Grau F3
65 **Grigio F5** - Grey F5 - Gris F5 - Gris F5 - Grau F5
68 **Grigio F8** - Grey F8 - Gris F8 - Gris F8 - Grau F8

NARCISO S

maniglia
90092
R08005
R02033
R16043



78002S

- Monocomando esterno per vasca con doccia duplex
- *External single-lever bath mixer with duplex shower*
- Mitigeur de bain avec douchette duplex
- *Monomando exterior baño con teleducha duplex*
- Ap-Wannenmischer mit Handbrause Duplex

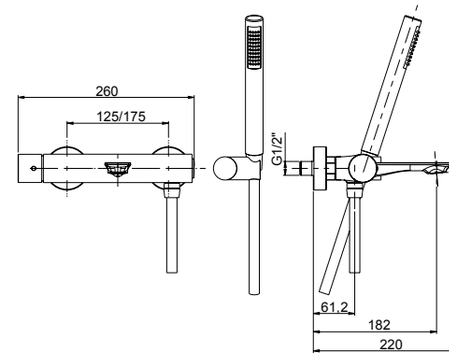

00 **Cromato** - Chr. plated - Chromé - Cromo - Verchromt
89 **CromoNero** - Chr. black - Chromé noir - Cromo negro - Verchromt Schwarz
92 **Oro rosa** - Pink gold plated - Or rose - Oro rosa - Rose Vergoldet
02 **Dorato** - Gold plated - Doré - Oro - Vergoldet
70 **Finitura Inox** - Inox finishing - Finition inox - Acabado inox - Inox Oberfläche
39 **CromoNero spazzolato** - Chr. Black brushed - Chromé Noir brossé - CromoNero cepillado - Verchromt Schwarz gebürstet
32 **Oro rosa antico** - Pink brushed gold - Or rose brossé - Oro rosa cepillado - Rose Vergoldet gebürstet
82 **Oro antico** - Brushed gold - Doré brosse - Oro cepillado - Gold gebürstet
59 **Bronzo satinato** - Satin bronze - Laiton satine' - Laton satinado - Seidenmatt messing
79 **Nero opaco** - Black matt - Noir matt - Negro matt - Schwarz Matt

maniglia
90093
R08005
R02033
R16043

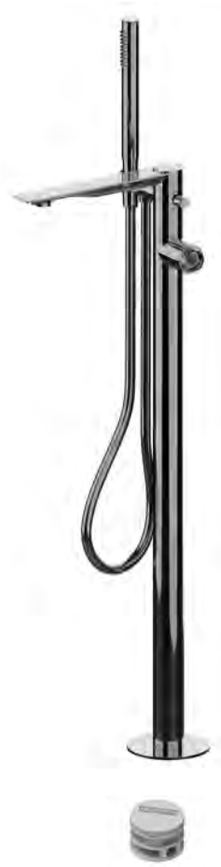

78596S

- Parte esterna visibile monocomando vasca a pavimento con doccia
- *External visible components free standing bath mixer*
- Kit de finition mitigeur de bain au sol avec douchette
- *Sòlo parte exterior monomando baño de suelo con teleducha*
- Endmontage Set Standarmatur für Freistehende Badewanne

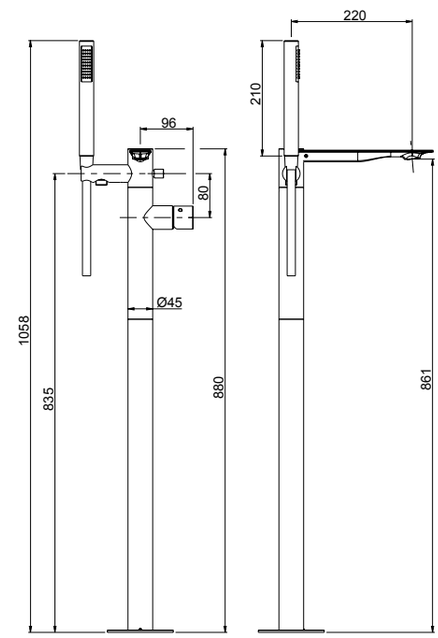

System Box

99095

- Corpo per incasso vasca/lavabo universale a pavimento
- *Universal built-in box free standing bath/basin mixer*
- Corps à encastrer universel bain/lavabo sur pied
- *Cuerpo empotrado universal para mezclador baño/lavabo de suelo*
- UP-Universal Körper für freistehende Armaturen

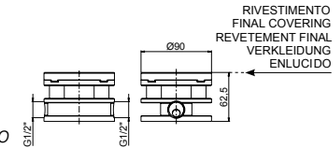

00 **Cromato** - Chr. plated - Chromé - Cromo - Verchromt
89 **CromoNero** - Chr. black - Chromé noir - Cromo negro - Verchromt Schwarz
92 **Oro rosa** - Pink gold plated - Or rose - Oro rosa - Rose Vergoldet
02 **Dorato** - Gold plated - Doré - Oro - Vergoldet
70 **Finitura Inox** - Inox finishing - Finition inox - Acabado inox - Inox Oberfläche
39 **CromoNero spazzolato** - Chr. Black brushed - Chromé Noir brossé - CromoNero cepillado - Verchromt Schwarz gebürstet
32 **Oro rosa antico** - Pink brushed gold - Or rose brossé - Oro rosa cepillado - Rose Vergoldet gebürstet
82 **Oro antico** - Brushed gold - Doré brosse - Oro cepillado - Gold gebürstet
59 **Bronzo satinato** - Satin bronze - Laiton satine' - Laton satinado - Seidenmatt messing
79 **Nero opaco** - Black matt - Noir matt - Negro matt - Schwarz Matt
SYSTEM BOX

maniglia
90092

R08005

2 VIE
R11038

3 VIE
R11039

R02089

R16110



78528SV2 - 78528SV3

- Parte esterna visibile monocomando vasca incasso con deviatore a dischi ceramici a **2/3 vie** con bocca di erogazione, piastra in ottone
- *External set for built-in bath mixer with **2/3-way** ceramic discs diverter and spout, brass plate*
- Kit de finition pour mitigeur de baignoire avec inverseur ***2/3 voies*** à disques céramiques et bec, plaque en laiton
- *Solo parte exterior monomando empotrado baño con inversor **2/3 vias** discos ceramicos y caño, plancha de latón*
- Endmontage Set für UP-Wannenmischer mit **2/3-Wege** Keramik Disk Umsteller und Auslauf - Platte aus Messing

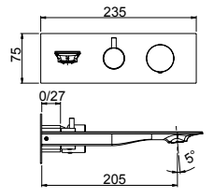



corredabile con l'art. 45400 (pag.540)
to match with art.45400 (page 540)
à combiner avec art.45400 (page 540)
combinarse con art.45400 (pag.540)
mit art.45400 zusammenstellen (Seite 540)

System Box

98028



easy installation
Livella inclusa
Bubble level included

- Corpo per monocomando incasso doccia/vasca universale, cartuccia Ø35, **2 vie**, con deviazione a dischi ceramici
- *Universal built-in box bath/shower mixer, Ø35 cartridge, **2 way** ceramic discs diverter*
- Corps à encastrer universel mitigeur bain/douche, cartouche Ø35, inversion disques céramiques **2 voies**
- *Cuerpo empotrado universal para mezclador ducha/ baño, cartucha Ø35, inversor discos ceramicos **2 vias***
- UP-Universal Körper Wannen/Duschen Mischer, Ø35 Kartusche, **2 Wege** Umsteller mit Keramik Scheiben

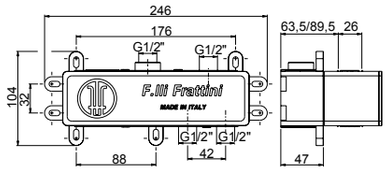

00 **Cromato** - Chr. plated - Chromé - Cromo - Verchromt
89 **CromoNero** - Chr. black - Chromé noir - Cromo negro - Verchromt Schwarz
92 **Oro rosa** - Pink gold plated - Or rose - Oro rosa - Rose Vergoldet
02 **Dorato** - Gold plated - Doré - Oro - Vergoldet
70 **Finitura Inox** - Inox finishing - Finition inox - Acabado inox - Inox Oberfläche
39 **CromoNero spazzolato** - Chr. Black brushed - Chromé Noir brossé - CromoNero cepillado - Verchromt Schwarz gebürstet
32 **Oro rosa antico** - Pink brushed gold - Or rose brossé - Oro rosa cepillado - Rose Vergoldet gebürstet
82 **Oro antico** - Brushed gold - Doré brosse - Oro cepillado - Gold gebürstet
59 **Bronzo satinato** - Satin bronze - Laiton satine' - Laton satinado - Seidenmatt messing
79 **Nero opaco** - Black matt - Noir matt - Negro matt - Schwarz Matt
SYSTEM BOX

NARCISO S

maniglia
90092

R08005

R02062

R16110

<6 Lt/min



78548S - 78548AS

- Parte esterna visibile batteria lavabo a parete senza scarico, piastra in ottone
- *External visible components built-in washbasin mixer without pop-up waste, brass plate*
- Kit de finition mitigeur de lavabo à encastrer sans vidage plaque, en laiton
- *Sòlo parte exterior monomando lavabo empotrado sin descargo, plancha de latón*
- Endmontage Set Up-Waschtischmischer ohne Abfluss - Platte aus Messing

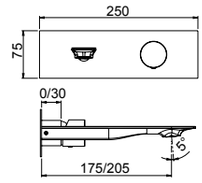

78548S	78548AS
175 mm	205 mm



Da corredarsi con piletta push e sifone che si trovano a fine serie
To match with push drain and siphon to find at the end of the series
À combiner avec vidage automatique et siphon qui se trouvent à la fin de la série
A combinarse con vaciador automático y sifón a la fine de la serie
Mit automatischen Ablaufgarnitur und Siphon zusammenstellen am Ende der Serien

System Box



easy installation
Livella inclusa
Bubble level included

98038

- Corpo per monocomando incasso lavabo universale, cartuccia Ø35
- *Universal built-in box basin mixer, Ø35 cartridge*
- Corps à encastrer universel mitigeur de lavabo, cartouche Ø 35
- *Cuerpo empotrado universal para mezclador lavabo, cartucha Ø 35*
- UP-Universal Körper für Waschtischmischer, Ø 35 Kartusche

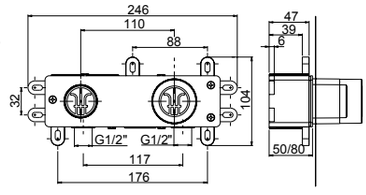

00 **Cromato** - Chr. plated - Chromé - Cromo - Verchromt
89 **CromoNero** - Chr. black - Chromé noir - Cromo negro - Verchromt Schwarz
92 **Oro rosa** - Pink gold plated - Or rose - Oro rosa - Rose Vergoldet
02 **Dorato** - Gold plated - Doré - Oro - Vergoldet
70 **Finitura Inox** - Inox finishing - Finition inox - Acabado inox - Inox Oberfläche
39 **CromoNero spazzolato** - Chr. Black brushed - Chromé Noir brossé - CromoNero cepillado - Verchromt Schwarz gebürstet
32 **Oro rosa antico** - Pink brushed gold - Or rose brossé - Oro rosa cepillado - Rose Vergoldet gebürstet
82 **Oro antico** - Brushed gold - Doré brosse - Oro cepillado - Gold gebürstet
59 **Bronzo satinato** - Satin bronze - Laiton satine' - Laton satinado - Seidenmatt messing
79 **Nero opaco** - Black matt - Noir matt - Negro matt - Schwarz Matt
SYSTEM BOX

maniglia
90092

R08005

R02062

R16110

<6 Lt/min



78547S - 78547AS

- Parte esterna visibile batteria lavabo a parete senza scarico, piastre in ottone
- *External visible components built-in washbasin mixer without pop-up waste, brass plates*
- Kit de finition mitigeur de lavabo à encastrer sans vidage, plaques en laiton
- *Sòlo parte exterior monomando lavabo empotrado sin descargo, planchas de latón*
- Endmontage Set Up-Waschtischmischer ohne Abfluss - Platten aus Messing

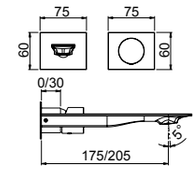

78547S	78547AS
175 mm	205 mm

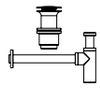

Da corredarsi con piletta push e sifone che si trovano a fine serie
To match with push drain and siphon to find at the end of the series
À combiner avec vidage automatique et siphon qui se trouvent à la fin de la série
A combinarse con vaciador automático y sifón a la fine de la serie
Mit automatischen Ablaufgarnitur und Siphon zusammenstellen am Ende der Serien

System Box



easy installation
Livella inclusa
Bubble level included

98038

- Corpo per monocomando incasso lavabo universale, cartuccia Ø35
- *Universal built-in box basin mixer, Ø35 cartridge*
- Corps à encastrer universel mitigeur de lavabo, cartouche Ø 35
- *Cuerpo empotrado universal para mezclador lavabo, cartucha Ø 35*
- UP-Universal Körper für Waschtischmischer, Ø 35 Kartusche

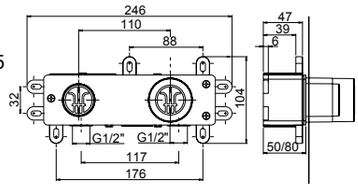

00 **Cromato** - Chr. plated - Chromé - Cromo - Verchromt
89 **CromoNero** - Chr. black - Chromé noir - Cromo negro - Verchromt Schwarz
92 **Oro rosa** - Pink gold plated - Or rose - Oro rosa - Rose Vergoldet
02 **Dorato** - Gold plated - Doré - Oro - Vergoldet
70 **Finitura Inox** - Inox finishing - Finition inox - Acabado inox - Inox Oberfläche
39 **CromoNero spazzolato** - Chr. Black brushed - Chromé Noir brossé - CromoNero cepillado - Verchromt Schwarz gebürstet
32 **Oro rosa antico** - Pink brushed gold - Or rose brossé - Oro rosa cepillado - Rose Vergoldet gebürstet
82 **Oro antico** - Brushed gold - Doré brosse - Oro cepillado - Gold gebürstet
59 **Bronzo satinato** - Satin bronze - Laiton satine' - Laton satinado - Seidenmatt messing
79 **Nero opaco** - Black matt - Noir matt - Negro matt - Schwarz Matt
SYSTEM BOX

maniglia
78090

R08033

R02074

R16141

<6 Lt/min



78054S *

- Monocomando per lavabo con scarico 1"1/4
- *Single-lever washbasin mixer with 1"1/4 pop-up waste*
- Mitigeur de lavabo avec vidage 1"1/4
- *Monomando lavabo con descargo 1"1/4*
- Waschtischmischer mit 1"1/4 Abfluss

78050S

- Monocomando per lavabo senza scarico
- *Single-lever washbasin mixer without pop-up waste*
- Mitigeur de lavabo sans vidage
- *Monomando lavabo sin descargo*
- Waschtischmischer ohne Abfluss

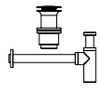

Da corredarsi con piletta push e sifone che si trovano a fine serie
To match with push drain and siphon to find at the end of the series
À combiner avec vidage automatique et siphon qui se trouvent à la fin de la série
A combinarse con vaciador automático y sifón a la fine de la serie
Mit automatischen Ablaufgarnitur und Siphon zusammenstellen am Ende der Serien

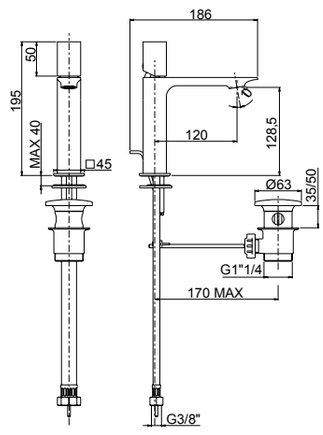

00 **Cromato** - Chr. plated - Chromé - Cromo - Verchromt
89 **CromoNero** - Chr. black - Chromé noir - Cromo negro - Verchromt Schwarz
92 **Oro rosa** - Pink gold plated - Or rose - Oro rosa - Rose Vergoldet
02 **Dorato** - Gold plated - Doré - Oro - Vergoldet
70 **Finitura Inox** - Inox finishing - Finition inox - Acabado inox - Inox Oberfläche
39 **CromoNero spazzolato** - Chr. Black brushed - Chromé Noir brossé - CromoNero cepillado - Verchromt Schwarz gebürstet
32 **Oro rosa antico** - Pink brushed gold - Or rose brossé - Oro rosa cepillado - Rose Vergoldet gebürstet
82 **Oro antico** - Brushed gold - Doré brosse - Oro cepillado - Gold gebürstet
59 **Bronzo satinato** - Satin bronze - Laiton satine' - Laton satinado - Seidenmatt messing
79 **Nero opaco** - Black matt - Noir matt - Negro matt - Schwarz Matt

NARCISO S

maniglia
78090

R08033

R02074

R16141

<6 Lt/min



78040S

- Monocomando lavabo modello medio senza scarico
- *Medium version single-lever washbasin mixer without waste*
- Mitigeur de lavabo medium sans vidage
- *Monomando lavabo medio sin descargo*
- Mittelständiger Waschtischmischer ohne Abfluss

Da corredarsi con piletta push e sifone che si trovano a fine serie
To match with push drain and siphon to find at the end of the series
À combiner avec vidage automatique et siphon qui se trouvent à la fin de la série
A combinarse con vaciador automático y sifón a la fine de la serie
Mit automatischen Ablaufgarnitur und Siphon zusammenstellen am Ende der Serien

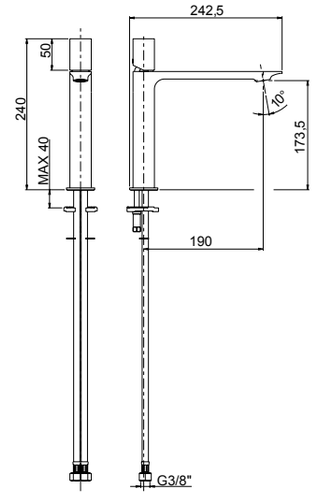

00 **Cromato** - Chr. plated - Chromé - Cromo - Verchromt
89 **CromoNero** - Chr. black - Chromé noir - Cromo negro - Verchromt Schwarz
92 **Oro rosa** - Pink gold plated - Or rose - Oro rosa - Rose Vergoldet
02 **Dorato** - Gold plated - Doré - Oro - Vergoldet
70 **Finitura Inox** - Inox finishing - Finition inox - Acabado inox - Inox Oberfläche
39 **CromoNero spazzolato** - Chr. Black brushed - Chromé Noir brossé - CromoNero cepillado - Verchromt Schwarz gebürstet
32 **Oro rosa antico** - Pink brushed gold - Or rose brossé - Oro rosa cepillado - Rose Vergoldet gebürstet
82 **Oro antico** - Brushed gold - Doré brosse - Oro cepillado - Gold gebürstet
59 **Bronzo satinato** - Satin bronze - Laiton satine' - Laton satinado - Seidenmatt messing
79 **Nero opaco** - Black matt - Noir matt - Negro matt - Schwarz Matt

maniglia
78090

R08033

R02074

R16141

<6 Lt/min



78065S

- Monocomando lavabo modello alto senza scarico
- *High version single-lever washbasin mixer without waste*
- Mitigeur de lavabo haut sans vidage
- *Monomando lavabo alto sin descargo*
- Hoher Waschtischmischer ohne Abfluss

Da corredarsi con piletta push e sifone che si trovano a fine serie
To match with push drain and siphon to find at the end of the series
À combiner avec vidage automatique et siphon qui se trouvent à la fin de la série
A combinarse con vaciador automático y sifón a la fine de la serie
Mit automatischen Ablaufgarnitur und Siphon zusammenstellen am Ende der Serien

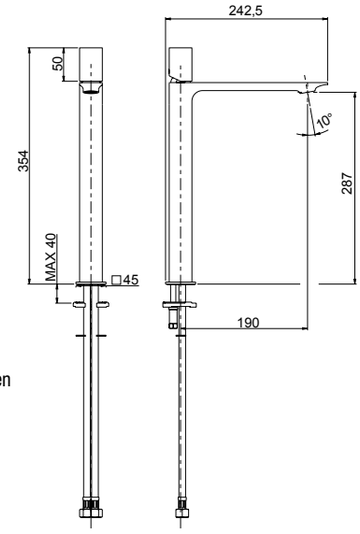

00 **Cromato** - Chr. plated - Chromé - Cromo - Verchromt
89 **CromoNero** - Chr. black - Chromé noir - Cromo negro - Verchromt Schwarz
92 **Oro rosa** - Pink gold plated - Or rose - Oro rosa - Rose Vergoldet
02 **Dorato** - Gold plated - Doré - Oro - Vergoldet
70 **Finitura Inox** - Inox finishing - Finition inox - Acabado inox - Inox Oberfläche
39 **CromoNero spazzolato** - Chr. Black brushed - Chromé Noir brossé - CromoNero cepillado - Verchromt Schwarz gebürstet
32 **Oro rosa antico** - Pink brushed gold - Or rose brossé - Oro rosa cepillado - Rose Vergoldet gebürstet
82 **Oro antico** - Brushed gold - Doré brosse - Oro cepillado - Gold gebürstet
59 **Bronzo satinato** - Satin bronze - Laiton satine' - Laton satinado - Seidenmatt messing
79 **Nero opaco** - Black matt - Noir matt - Negro matt - Schwarz Matt

maniglia
90093

R08005

R02033

R16043





78595S

- Parte esterna visibile monocomando lavabo senza scarico a pavimento
- *External visible components free standing basin mixer*
- Kit de finition mitigeur lavabo au sol
- *Sòlo parte exterior monomando lavabo de suelo*
- Endmontage Set Standarmatur für Freistehende Waschtisch

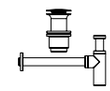

Da corredarsi con piletta push e sifone che si trovano a fine serie
To match with push drain and siphon to find at the end of the series
À combiner avec vidage automatique et siphon qui se trouvent à la fin de la série
A combinarse con vaciador automático y sifón a la fine de la serie
Mit automatischen Ablaufgarnitur und Siphon zusammenstellen am Ende der Serien

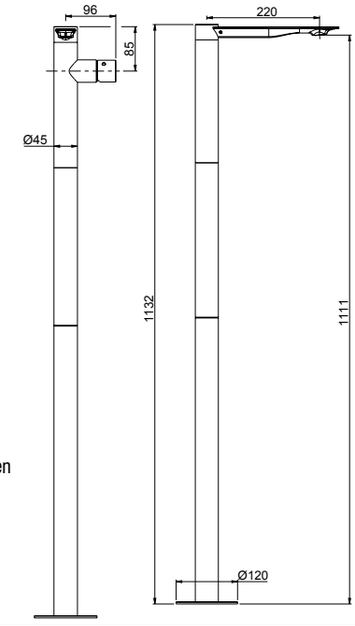

System Box

99095

- Corpo per incasso vasca/lavabo universale a pavimento
- *Universal built-in box free standing bath/basin mixer*
- Corps à encastrer universel bain/lavabo sur pied
- *Cuerpo empotrado universal para mezclador baño/lavabo de suelo*
- UP-Universal Körper für freistehende Armaturen

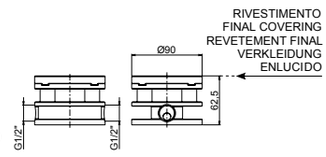

00 **Cromato** - Chr. plated - Chromé - Cromo - Verchromt
89 **CromoNero** - Chr. black - Chromé noir - Cromo negro - Verchromt Schwarz
92 **Oro rosa** - Pink gold plated - Or rose - Oro rosa - Rose Vergoldet
02 **Dorato** - Gold plated - Doré - Oro - Vergoldet
70 **Finitura Inox** - Inox finishing - Finition inox - Acabado inox - Inox Oberfläche
39 **CromoNero spazzolato** - Chr. Black brushed - Chromé Noir brossé - CromoNero cepillado - Verchromt Schwarz gebürstet
32 **Oro rosa antico** - Pink brushed gold - Or rose brossé - Oro rosa cepillado - Rose Vergoldet gebürstet
82 **Oro antico** - Brushed gold - Doré brosse - Oro cepillado - Gold gebürstet
59 **Bronzo satinato** - Satin bronze - Laiton satine' - Laton satinado - Seidenmatt messing
79 **Nero opaco** - Black matt - Noir matt - Negro matt - Schwarz Matt
SYSTEM BOX

maniglia
78090

R08033

R02044





78103S *

- Monocomando per bidet con scarico 1"1/4
- *Single-lever bidet mixer with 1"1/4 pop-up waste*
- Mitigeur de bidet avec vidage 1"1/4
- *Monomando bidé con descargo 1"1/4*
- Bidetmischer mit 1"1/4 Abfluss

78080S

- Monocomando per bidet senza scarico
- *Single-lever bidet mixer without pop-up waste*
- Mitigeur de bidet sans vidage
- *Monomando bidé sin descargo*
- Bidetmischer ohne Abfluss

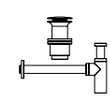

78080S da corredarsi con piletta push e sifone che si trovano a fine serie
To match with push drain and siphon to find at the end of the series
À combiner avec vidage automatique et siphon qui se trouvent à la fin de la série
A combinarse con vaciador automático y sifón a la fine de la serie
Mit automatischen Ablaufgarnitur und Siphon zusammenstellen am Ende der Serien

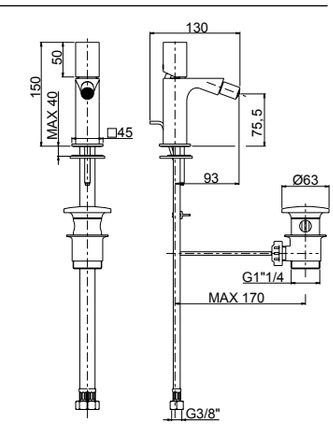

00 **Cromato** - Chr. plated - Chromé - Cromo - Verchromt
89 **CromoNero** - Chr. black - Chromé noir - Cromo negro - Verchromt Schwarz
92 **Oro rosa** - Pink gold plated - Or rose - Oro rosa - Rose Vergoldet
02 **Dorato** - Gold plated - Doré - Oro - Vergoldet
70 **Finitura Inox** - Inox finishing - Finition inox - Acabado inox - Inox Oberfläche
39 **CromoNero spazzolato** - Chr. Black brushed - Chromé Noir brossé - CromoNero cepillado - Verchromt Schwarz gebürstet
32 **Oro rosa antico** - Pink brushed gold - Or rose brossé - Oro rosa cepillado - Rose Vergoldet gebürstet
82 **Oro antico** - Brushed gold - Doré brosse - Oro cepillado - Gold gebürstet
59 **Bronzo satinato** - Satin bronze - Laiton satine' - Laton satinado - Seidenmatt messing
79 **Nero opaco** - Black matt - Noir matt - Negro matt - Schwarz Matt

NARCISO S

maniglia
90092

R08005



78006S

- Monocomando esterno per doccia con attacco inferiore 1/2”
- *External single-lever shower mixer with 1/2” lower connection*
- Mitigeur de douche avec raccord inferieur 1/2”
- *Monomando exterior ducha con ataco inferior 1/2”*
- Ap-Brausenmischer mit 1/2” unterem Anschluss

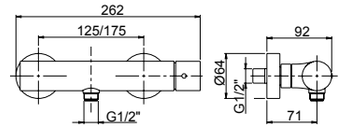

00 **Cromato** - Chr. plated - Chromé - Cromo - Verchromt
89 **CromoNero** - Chr. black - Chromé noir - Cromo negro - Verchromt Schwarz
02 **Dorato** - Gold plated - Doré - Oro - Vergoldet
70 **Finitura Inox** - Inox finishing - Finition inox - Acabado inox - Inox Oberfläche
39 **CromoNero spazzolato** - Chr. Black brushed - Chromé Noir brossé - CromoNero cepillado - Verchromt Schwarz gebürstet
59 **Bronzo satinato** - Satin bronze - Laiton satine’ - Laton satinado - Seidenmatt messing
79 **Nero opaco** - Black matt - Noir matt - Negro matt - Schwarz Matt

maniglia
90092

R08005



78007S

- Monocomando esterno per doccia con attacco superiore 3/4”
- *External single-lever shower mixer with 3/4” upper connection*
- Mitigeur de douche avec raccord superieur 3/4”
- *Monomando exterior ducha con ataco superior 3/4”*
- Ap-Brausenmischer mit 3/4” oberem Anschluss

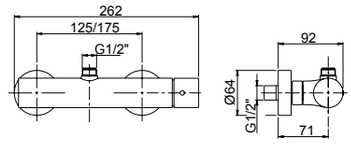

- **Da abbinare con art. 12614 pag.530**
- ***To combine with art. 12614 page 530***
- **A combiner avec art. 12614 page 530**
- ***Puede combinarse con art. 12614 pag.530***
- **Mit Art. 12614 zusammenstellen Seite 530**

00 **Cromato** - Chr. plated - Chromé - Cromo - Verchromt
89 **CromoNero** - Chr. black - Chromé noir - Cromo negro - Verchromt Schwarz
02 **Dorato** - Gold plated - Doré - Oro - Vergoldet
70 **Finitura Inox** - Inox finishing - Finition inox - Acabado inox - Inox Oberfläche
39 **CromoNero spazzolato** - Chr. Black brushed - Chromé Noir brossé - CromoNero cepillado - Verchromt Schwarz gebürstet
79 **Nero opaco** - Black matt - Noir matt - Negro matt - Schwarz Matt

maniglia
90092

R08005



78521S

- Parte esterna visibile monocomando incasso **1 via**, piastra in ottone
- *External visible components **1-way** built-in mixer, brass plate*
- Kit de finition mitigeur encastré **1 voie**, plaque en laiton
- *Solo parte exterior monomando **1 via** empotrado, plancha de latón*
- Endmontage Set UP-Mischer **1-Weg** - Platte aus Messing

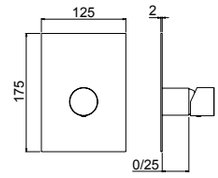

System Box



98011

- Corpo per monocomando incasso doccia universale, cartuccia Ø35, **1/2 vie**, con deviazione a dischi ceramici
- *Universal built-in box shower mixer, Ø35 cartridge, **1/2 way** ceramic discs diverter*
- Corps à encaster universel pour mitigeur de douche, cartouche Ø35 inverseur disques céramiques **1-2 voies**
- *Cuerpo empotrado universal para mezclador ducha, cartucha Ø35, inversor discos ceramicos **1-2 vias***
- UP-Universal Körper fü Duschenmischer, Ø35 Kartusche, **1-2 Wege** Umsteller mit Keramik Scheiben

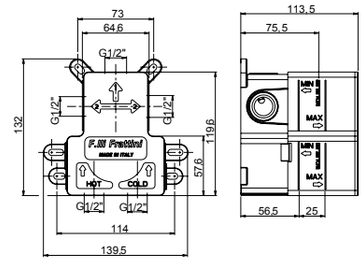

easy installation
Livella inclusa
Bubble level included

00 **Cromato** - Chr. plated - Chromé - Cromo - Verchromt
89 **CromoNero** - Chr. black - Chromé noir - Cromo negro - Verchromt Schwarz
92 **Oro rosa** - Pink gold plated - Or rose - Oro rosa - Rose Vergoldet
02 **Dorato** - Gold plated - Doré - Oro - Vergoldet
70 **Finitura Inox** - Inox finishing - Finition inox - Acabado inox - Inox Oberfläche
39 **CromoNero spazzolato** - Chr. Black brushed - Chromé Noir brossé - CromoNero cepillado - Verchromt Schwarz gebürstet
32 **Oro rosa antico** - Pink brushed gold - Or rose brossé - Oro rosa cepillado - Rose Vergoldet gebürstet
82 **Oro antico** - Brushed gold - Doré brosse - Oro cepillado - Gold gebürstet
59 **Bronzo satinato** - Satin bronze - Laiton satine' - Laton satinado - Seidenmatt messing
79 **Nero opaco** - Black matt - Noir matt - Negro matt - Schwarz Matt
SYSTEM BOX

NARCISO S

maniglia
90092

R08035

R08005



78541S

- Parte esterna visibile monocomando incasso con deviatore a dischi ceramici **2 vie**, piastra in ottone
- *External visible components **2-way** built-in mixer with ceramic discs diverter, brass plate*
- Kit de finition mitigeur encastré **2 voies** avec inverseur avec disques céramiques, plaque en laiton
- *Solo parte exterior monomando **2 vias** empotrado con inversor con discos ceramicos, plancha de latón*
- Endmontage Set UP-Mischer **2-Wege** mit Umsteller mit Keramik Scheiben - Platte aus Messing

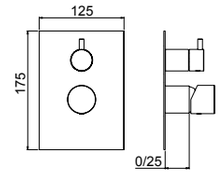

System Box



easy installation
Livella inclusa
Bubble level included

98011

- Corpo per monocomando incasso doccia universale, cartuccia Ø35, **1/2 vie**, con deviazione a dischi ceramici
- *Universal built-in box shower mixer, Ø35 cartridge, **1/2 way** ceramic discs diverter*
- Corps à encaster universel pour mitigeur de douche, cartouche Ø35 inverseur disques céramiques **1-2 voies**
- *Cuerpo empotrado universal para mezclador ducha, cartucha Ø35, inversor discos ceramicos **1-2 vias***
- UP-Universal Körper fü Duschenmischer, Ø35 Kartusche, **1-2 Wege** Umsteller mit Keramik Scheiben

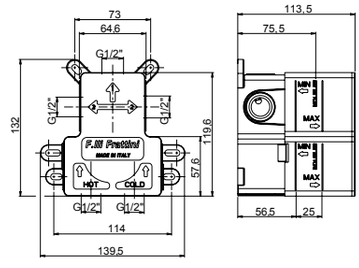

00 **Cromato** - Chr. plated - Chromé - Cromo - Verchromt
89 **CromoNero** - Chr. black - Chromé noir - Cromo negro - Verchromt Schwarz
92 **Oro rosa** - Pink gold plated - Or rose - Oro rosa - Rose Vergoldet
02 **Dorato** - Gold plated - Doré - Oro - Vergoldet
70 **Finitura Inox** - Inox finishing - Finition inox - Acabado inox - Inox Oberfläche
39 **CromoNero spazzolato** - Chr. Black brushed - Chromé Noir brossé - CromoNero cepillado - Verchromt Schwarz gebürstet
32 **Oro rosa antico** - Pink brushed gold - Or rose brossé - Oro rosa cepillado - Rose Vergoldet gebürstet
82 **Oro antico** - Brushed gold - Doré brosse - Oro cepillado - Gold gebürstet
59 **Bronzo satinato** - Satin bronze - Laiton satine' - Laton satinado - Seidenmatt messing
79 **Nero opaco** - Black matt - Noir matt - Negro matt - Schwarz Matt
SYSTEM BOX

maniglia
90092

R08005

2 VIE
R11038

3 VIE
R11039



78529SV2 - 78529SV3

- Parte esterna visibile monocomando incasso con deviatore a dischi ceramici **2/3 vie** con doccia fissa a riposo, piastra in ottone
- *External visible components **2/3-way** built-in mixer with ceramic discs diverter with handshower, brass plate*
- Kit de finition mitigeur encastré **2/3 voies** avec inverseur avec disques céramiques et douchette, plaque en laiton
- *Solo parte exterior monomando **2/3 vias** empotrado con inversor con discos ceramicos y teleducha, plancha de latón*
- Endmontage Set UP-Mischer **2/3-Wege** mit Umsteller mit Keramik Scheiben und Handbrause - Platte aus Messing

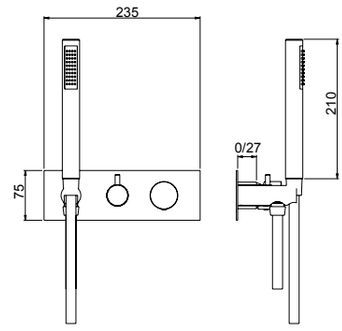

System Box



98028

- Corpo per monocomando incasso doccia/vasca universale, cartuccia Ø35, **2/3 vie**, con deviazione a dischi ceramici
- *Universal built-in box bath/shower mixer, Ø35 cartridge, **2/3 way** ceramic discs diverter*
- Corps à encastrer universel mitigeur bain/douche, cartouche Ø35, inversion disques céramiques **2/3 voies**
- *Cuerpo empotrado universal para mezclador ducha/baño, cartucha Ø35, inversor discos ceramicos **2/3 vias***
- UP-Universal Körper Wannen/Duschen Mischer, Ø35 Kartusche, **2/3 Wege** Umsteller mit Keramik Scheiben

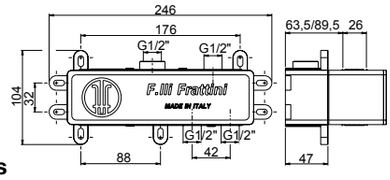

easy installation
Livella inclusa
Bubble level included

00 **Cromato** - Chr. plated - Chromé - Cromo - Verchromt
89 **CromoNero** - Chr. black - Chromé noir - Cromo negro - Verchromt Schwarz
92 **Oro rosa** - Pink gold plated - Or rose - Oro rosa - Rose Vergoldet
02 **Dorato** - Gold plated - Doré - Oro - Vergoldet
70 **Finitura Inox** - Inox finishing - Finition inox - Acabado inox - Inox Oberfläche
39 **CromoNero spazzolato** - Chr. Black brushed - Chromé Noir brossé - CromoNero cepillado - Verchromt Schwarz gebürstet
32 **Oro rosa antico** - Pink brushed gold - Or rose brossé - Oro rosa cepillado - Rose Vergoldet gebürstet
82 **Oro antico** - Brushed gold - Doré brosse - Oro cepillado - Gold gebürstet
59 **Bronzo satinato** - Satin bronze - Laiton satine' - Laton satinado - Seidenmatt messing
79 **Nero opaco** - Black matt - Noir matt - Negro matt - Schwarz Matt
SYSTEM BOX

NARCISO S

maniglia
90094

2 VIE
78523SV2

3 VIE
78523SV3

2 VIE
R11038

3 VIE
R11039

R08005



78523SV2 - 78523SV3

- Parte esterna visibile monocomando incasso con deviatore a dischi ceramici **2-3 vie**, piastra in ottone
- *External visible components **2-3 way** built-in mixer with ceramic discs diverter, brass plate*
- Kit de finition mitigeur encastré **2-3 voies** avec inverseur avec disques céramiques, plaque en laiton
- *Solo parte exterior monomando **2-3 vias** empotrado con inversor con discos ceramicos, plancha de latón*
- Endmontage Set UP-Mischer **2-3 Wege** mit Umsteller mit Keramik Scheiben - Platte aus Messing

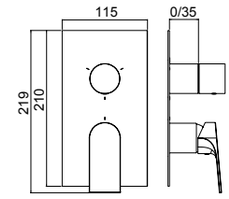

System Box



easy installation
Livella inclusa
Bubble level included

98013

- Corpo per monocomando incasso doccia universale, cartuccia Ø35, **2/3 vie**, con deviazione a dischi ceramici
- *Universal built-in box shower mixer, Ø35 cartridge, **2/3 way** ceramic discs diverter*
- Corps à encaster universel pour mitigeur de douche, cartouche Ø35 inverseur disques céramiques **2-3 voies**
- *Cuerpo empotrado universal para mezclador ducha, cartucha Ø35, inversor discos ceramicos **2-3 vias***
- UP-Universal Körper fü Duschenmischer, Ø35 Kartusche, **2-3 Wege** Umsteller mit Keramik Scheiben

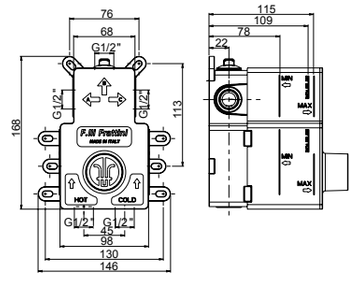

00 **Cromato** - Chr. plated - Chromé - Cromo - Verchromt
89 **CromoNero** - Chr. black - Chromé noir - Cromo negro - Verchromt Schwarz
92 **Oro rosa** - Pink gold plated - Or rose - Oro rosa - Rose Vergoldet
02 **Dorato** - Gold plated - Doré - Oro - Vergoldet
70 **Finitura Inox** - Inox finishing - Finition inox - Acabado inox - Inox Oberfläche
39 **CromoNero spazzolato** - Chr. Black brushed - Chromé Noir brossé - CromoNero cepillado - Verchromt Schwarz gebürstet
32 **Oro rosa antico** - Pink brushed gold - Or rose brossé - Oro rosa cepillado - Rose Vergoldet gebürstet
82 **Oro antico** - Brushed gold - Doré brosse - Oro cepillado - Gold gebürstet
59 **Bronzo satinato** - Satin bronze - Laiton satine' - Laton satinado - Seidenmatt messing
79 **Nero opaco** - Black matt - Noir matt - Negro matt - Schwarz Matt
SYSTEM BOX

92686



- Piletta push universale regolabile h.10-75mm
- *Universal push drain with adjustable height 10-75mm*
- Vidage automatique avec hauteur réglable 10-75mm
- *Vaciador automatico con altura ajustable 10-75mm*
- Automatische Ablaufgarnitur mit verstellbarer Höhe 10-75mm

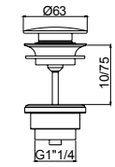

00 **Cromato** - Chr. plated - Chromé - Cromo - Verchromt
89 **CromoNero** - Chr. black - Chromé noir - Cromo negro - Verchromt Schwarz
92 **Oro rosa** - Pink gold plated - Or rose - Oro rosa - Rose Vergoldet
02 **Dorato** - Gold plated - Doré - Oro - Vergoldet
70 **Finitura Inox** - Inox finishing - Finition inox - Acabado inox - Inox Oberfläche
39 **CromoNero spazzolato** - Chr. Black brushed - Chromé Noir brossé - CromoNero cepillado - Verchromt Schwarz gebürstet
32 **Oro rosa antico** - Pink brushed gold - Or rose brossé - Oro rosa cepillado - Rose Vergoldet gebürstet
82 **Oro antico** - Brushed gold - Doré brosse - Oro cepillado - Gold gebürstet
59 **Bronzo satinato** - Satin bronze - Laiton satine' - Laton satinado - Seidenmatt messing
79 **Nero opaco** - Black matt - Noir matt - Negro matt - Schwarz Matt

92672



- Sifone minimalista 1"1/4
- *1"1/4 minimalist siphon*
- Vidage minimaliste 1"1/4
- *Descargo minimalista 1"1/4*
- 1"1/4 Sifon Minimalist

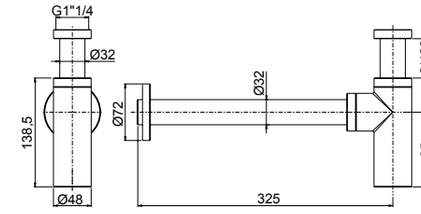

00 **Cromato** - Chr. plated - Chromé - Cromo - Verchromt
89 **CromoNero** - Chr. black - Chromé noir - Cromo negro - Verchromt Schwarz
92 **Oro rosa** - Pink gold plated - Or rose - Oro rosa - Rose Vergoldet
02 **Dorato** - Gold plated - Doré - Oro - Vergoldet
70 **Finitura Inox** - Inox finishing - Finition inox - Acabado inox - Inox Oberfläche
39 **CromoNero spazzolato** - Chr. Black brushed - Chromé Noir brossé - CromoNero cepillado - Verchromt Schwarz gebürstet
32 **Oro rosa antico** - Pink brushed gold - Or rose brossé - Oro rosa cepillado - Rose Vergoldet gebürstet
82 **Oro antico** - Brushed gold - Doré brosse - Oro cepillado - Gold gebürstet
59 **Bronzo satinato** - Satin bronze - Laiton satine' - Laton satinado - Seidenmatt messing
79 **Nero opaco** - Black matt - Noir matt - Negro matt - Schwarz Matt

90982



- Placca cassetta WC compatibile Geberit
- *Plate for toilet cistern Geberit compatible*
- Plaque pour citerne de toilette compatible Geberit
- *Placa para cisterna de WC compatible con Geberit*
- Platte für Spülkasten Geberit kompatibel

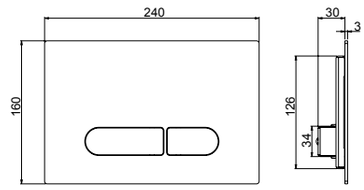

- **Compatibilità con cassetta di scarico Geberit Sigma 8**
- ***Compatible with Geberit Sigma 8 toilet cistern***
- **Compatible avec citerne de vidage toilette Geberit Sigma 8**
- ***Compatible con cisterna de descargo Geberit Sigma 8***
- **Kompatibel mit Geberit Sigma 8 Spülkasten**

00 **Cromato** - Chr. plated - Chromé - Cromo - Verchromt
89 **CromoNero** - Chr. black - Chromé noir - Cromo negro - Verchromt Schwarz
92 **Oro rosa** - Pink gold plated - Or rose - Oro rosa - Rose Vergoldet
02 **Dorato** - Gold plated - Doré - Oro - Vergoldet
70 **Finitura Inox** - Inox finishing - Finition inox - Acabado inox - Inox Oberfläche
39 **CromoNero spazzolato** - Chr. Black brushed - Chromé Noir brossé - CromoNero cepillado - Verchromt Schwarz gebürstet
32 **Oro rosa antico** - Pink brushed gold - Or rose brossé - Oro rosa cepillado - Rose Vergoldet gebürstet
82 **Oro antico** - Brushed gold - Doré brosse - Oro cepillado - Gold gebürstet
59 **Bronzo satinato** - Satin bronze - Laiton satine' - Laton satinado - Seidenmatt messing
79 **Nero opaco** - Black matt - Noir matt - Negro matt - Schwarz Matt

NARCISO S



12402

- Kit shut-off con flessibile a doppia aggraffatura e supporto attacco incasso a muro con chiusura
- *Shut off Kit with double lock cross flexible hose and built-in bracket with closure*
- Set Shut off avec flexible double agrafe et support coude mural avec fermeture
- *Teleducha Shut off con flexible doble grapado y soporte a pared empotrado con cierre*
- Shut off Set mit Doppelagraffe Schlauch und UP-Anschluss Halter mit Verschluss

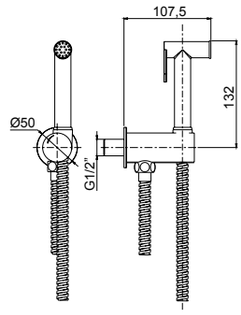

00 **Cromato** - Chr. plated - Chromé - Cromo - Verchromt
89 **CromoNero** - Chr. black - Chromé noir - Cromo negro - Verchromt Schwarz
92 **Oro rosa** - Pink gold plated - Or rose - Oro rosa - Rose Vergoldet
02 **Dorato** - Gold plated - Doré - Oro - Vergoldet
70 **Finitura Inox** - Inox finishing - Finition inox - Acabado inox - Inox Oberfläche
39 **CromoNero spazzolato** - Chr. Black brushed - Chromé Noir brossé - CromoNero cepillado - Verchromt Schwarz gebürstet
32 **Oro rosa antico** - Pink brushed gold - Or rose brossé - Oro rosa cepillado - Rose Vergoldet gebürstet
82 **Oro antico** - Brushed gold - Doré brosse - Oro cepillado - Gold gebürstet
59 **Bronzo satinato** - Satin bronze - Laiton satine' - Laton satinado - Seidenmatt messing
79 **Nero opaco** Black matt - Noir matt - Negro matt - Schwarz Matt

R08043



55404

- Parte estetica miscelatore monocomando kit shut-off
- *External part single lever mixer shut off kit*
- Kit de finition mitigeur monocommande kit shut off
- *Solo parte exterior mezclador monomando kit shut off*
- Endmontage Set Einhebelmischer für Shut off Set

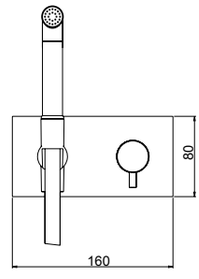

System Box



98500

- Corpo per monocomando incasso kit shut-off universale, cartuccia Ø25
- *Shut off universal built-in box with single lever mixer, cartridge Ø25*
- Corps universel à encastrer pour douchette shut off avec monocommande, cartouche Ø25
- *Cuerpo universal empotrado para tele ducha shut off con monomando, cartucho Ø25*
- UP-Box für Shut off Set mit Einhebelmischer, Kartusche Ø25

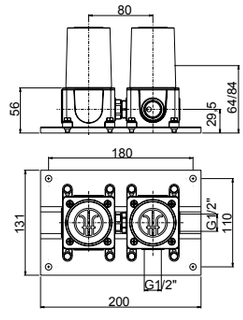

easy installation

Livella inclusa
Bubble level included

00 **Cromato** - Chr. plated - Chromé - Cromo - Verchromt
89 **CromoNero** - Chr. black - Chromé noir - Cromo negro - Verchromt Schwarz
92 **Oro rosa** - Pink gold plated - Or rose - Oro rosa - Rose Vergoldet
02 **Dorato** - Gold plated - Doré - Oro - Vergoldet
70 **Finitura Inox** - Inox finishing - Finition inox - Acabado inox - Inox Oberfläche
39 **CromoNero spazzolato** - Chr. Black brushed - Chromé Noir brossé - CromoNero cepillado - Verchromt Schwarz gebürstet
32 **Oro rosa antico** - Pink brushed gold - Or rose brossé - Oro rosa cepillado - Rose Vergoldet gebürstet
82 **Oro antico** - Brushed gold - Doré brosse - Oro cepillado - Gold gebürstet
59 **Bronzo satinato** - Satin bronze - Laiton satine' - Laton satinado - Seidenmatt messing
79 **Nero opaco** - Black matt - Noir matt - Negro matt - Schwarz Matt
SYSTEM BOX

R02062

R16141



78896

- Bocca per lavabo / vasca a parete.
- *Basin mixer / bath mixer wall spout*
- Goulot au mur pour mitigeur lavabo / baignoire
- *Caño a pared para mezclador lavabo / tiña*
- Wand-Auslauf für Waschtischmischer / Wannenmischer

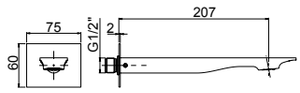

00 **Cromato** - Chr. plated - Chromé - Cromo - Verchromt
89 **CromoNero** - Chr. black - Chromé noir - Cromo negro - Verchromt Schwarz
92 **Oro rosa** - Pink gold plated - Or rose - Oro rosa - Rose Vergoldet
02 **Dorato** - Gold plated - Doré - Oro - Vergoldet
70 **Finitura Inox** - Inox finishing - Finition inox - Acabado inox - Inox Oberfläche
39 **CromoNero spazzolato** - Chr. Black brushed - Chromé Noir brossé - CromoNero cepillado - Verchromt Schwarz gebürstet
32 **Oro rosa antico** - Pink brushed gold - Or rose brossé - Oro rosa cepillado - Rose Vergoldet gebürstet
82 **Oro antico** - Brushed gold - Doré brosse - Oro cepillado - Gold gebürstet
59 **Bronzo satinato** - Satin bronze - Laiton satine' - Laton satinado - Seidenmatt messing
79 **Nero opaco** - Black matt - Noir matt - Negro matt - Schwarz Matt

Frattini
RUBINETTI DAL 1958



TOLOMEO

design architetto Paolo Bertarelli

.00 - Cromato - Chr. plated - Chromé - Cromo - Verchromt
.89 - CromoNero - Chr. Black - Chromé Noir -
Cromo Negro - Verchromt Schwarz
.92 - Oro rosa - Pink gold plated - Or rose - Oro rosa - Rose Vergoldet
.02 - Dorato - Gold plated - Doré - Oro - Vergoldet
.70 - Finitura INOX - Inox finishing -
Finition Inox - Acabado Inox - Inox Oberfläche
.39 - CromoNero spazzolato - Chr. Black brushed - Chromé Noir brossé -
CromoNero cepillado - Verchromt Schwarz gebürstet
.32 - Oro rosa antico - Pink brushed gold - Or rose brossé -
Oro rosa cepillado - Rose Vergoldet gebürstet
.82 - Oro antico - Brushed gold - Doré brosse -
Oro cepillado - Gold gebürstet
.79 - Nero opaco - Black Matt - Noir Matt - Negro Matt - Schwarz Matt

TOLOMEO

R08005
R02050
R24084



83002

- Monocomando esterno per vasca con doccia duplex
- *External single-lever bath mixer with duplex shower*
- Mitigeur de bain avec douchette duplex
- *Monomando exterior baño con teleducha duplex*
- Ap-Wannenmischer mit Handbrause Duplex

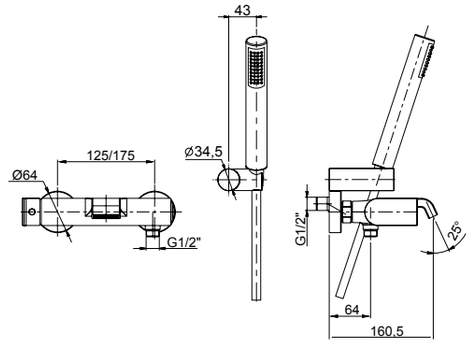

00 **Cromato** - Chr. plated - Chromé - Cromo - Verchromt
89 **CromoNero** - Chr. black - Chromé noir - Cromo negro - Verchromt Schwarz
92 **Oro rosa** - Pink gold plated - Or rose - Oro rosa - Rose Vergoldet
02 **Dorato** - Gold plated - Doré - Oro - Vergoldet
70 **Finitura Inox** - Inox finishing - Finition inox - Acabado inox - Inox Oberfläche
39 **CromoNero spazzolato** - Chr. Black brushed - Chromé Noir brossé - CromoNero cepillado - Verchromt Schwarz gebürstet
32 **Oro rosa antico** - Pink brushed gold - Or rose brossé - Oro rosa cepillado - Rose Vergoldet gebürstet
82 **Oro antico** - Brushed gold - Doré brosse - Oro cepillado - Gold gebürstet
79 **Nero opaco** - Black matt - Noir matt - Negro matt - Schwarz Matt

R08005
R02051
R24084



83596

- Parte esterna visibile monocomando vasca a pavimento con doccia
- *External visible components free standing bath mixer*
- Kit de finition mitigeur de bain au sol avec douchette
- *Sòlo parte exterior monomando baño de suelo con teleducha*
- Endmontage Set Standarmatur für Freistehende Badewanne

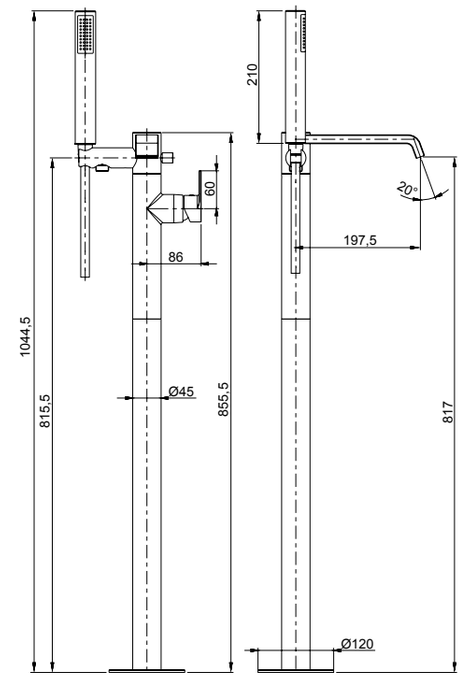



System Box

99095

- Corpo per incasso vasca/lavabo universale a pavimento
- *Universal built-in box free standing bath/basin mixer*
- Corps à encastrer universel bain/lavabo sur pied
- *Cuerpo empotrado universal para mezclador baño/lavabo de suelo*
- UP-Universal Körper für freistehende Armaturen

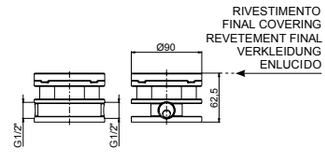

00 **Cromato** - Chr. plated - Chromé - Cromo - Verchromt
89 **CromoNero** - Chr. black - Chromé noir - Cromo negro - Verchromt Schwarz
92 **Oro rosa** - Pink gold plated - Or rose - Oro rosa - Rose Vergoldet
02 **Dorato** - Gold plated - Doré - Oro - Vergoldet
70 **Finitura Inox** - Inox finishing - Finition inox - Acabado inox - Inox Oberfläche
39 **CromoNero spazzolato** - Chr. Black brushed - Chromé Noir brossé - CromoNero cepillado - Verchromt Schwarz gebürstet
32 **Oro rosa antico** - Pink brushed gold - Or rose brossé - Oro rosa cepillado - Rose Vergoldet gebürstet
82 **Oro antico** - Brushed gold - Doré brosse - Oro cepillado - Gold gebürstet
79 **Nero opaco** - Black matt - Noir matt - Negro matt - Schwarz Matt
SYSTEM BOX

R08005

2 VIE
R11038

3 VIE
R11039

R02051

R24084



83528V2 - 83528V3

- Parte esterna visibile monocomando vasca incasso con deviatore a dischi ceramici a **2/3 vie** con bocca di erogazione, piastra in ottone
- *External set for built-in bath mixer with **2/3-way** ceramic discs diverter and spout, brass plate*
- Kit de finition pour mitigeur de baignoire avec inverseur ***2/3 voies*** à disques céramiques et bec, plaque en laiton
- *Solo parte exterior monomando empotrado baño con inversor **2/3 vias** discos ceramicos y caño, plancha de latón*
- Endmontage Set für UP-Wannenmischer mit **2/3-Wege** Keramik Disk Umsteller und Auslauf - Platte aus Messing

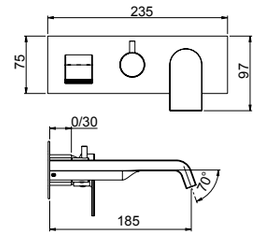



corredabile con l'art. 45400 (pag.540)
to match with art.45400 (page 540)
à combiner avec art.45400 (page 540)
combinarse con art.45400 (pag.540)
mit art.45400 zusammenstellen (Seite 540)

System Box

98028

- Corpo per monocomando incasso doccia/vasca universale, cartuccia Ø35, **2/3 vie**, con deviazione a dischi ceramici
- *Universal built-in box bath/shower mixer, Ø35 cartridge, **2/3 way** ceramic discs diverter*
- Corps à encastrer universel mitigeur bain/douche, cartouche Ø35, inversion disques céramiques **2/3 voies**
- *Cuerpo empotrado universal para mezclador ducha/ baño, cartucha Ø35, inversor discos ceramicos **2/3 vias***
- UP-Universal Körper Wannen/Duschen Mischer, Ø35 Kartusche, **2/3 Wege** Umsteller mit Keramik Scheiben



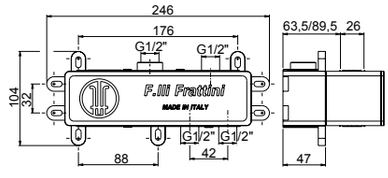

easy installation
Livella inclusa
Bubble level included

00 **Cromato** - Chr. plated - Chromé - Cromo - Verchromt
89 **CromoNero** - Chr. black - Chromé noir - Cromo negro - Verchromt Schwarz
92 **Oro rosa** - Pink gold plated - Or rose - Oro rosa - Rose Vergoldet
02 **Dorato** - Gold plated - Doré - Oro - Vergoldet
70 **Finitura Inox** - Inox finishing - Finition inox - Acabado inox - Inox Oberfläche
39 **CromoNero spazzolato** - Chr. Black brushed - Chromé Noir brossé - CromoNero cepillado - Verchromt Schwarz gebürstet
32 **Oro rosa antico** - Pink brushed gold - Or rose brossé - Oro rosa cepillado - Rose Vergoldet gebürstet
82 **Oro antico** - Brushed gold - Doré brosse - Oro cepillado - Gold gebürstet
79 **Nero opaco** - Black matt - Noir matt - Negro matt - Schwarz Matt
SYSTEM BOX

TOLOMEO

R08005

R02060

R24084

<6 Lt/min



83548

- Parte esterna visibile batteria lavabo a parete senza scarico, piastra in ottone
- *External visible components built-in washbasin mixer without pop-up waste, brass plate*
- Kit de finition mitigeur de lavabo à encastrer sans vidage plaque, en laiton
- *Sòlo parte exterior monomando lavabo empotrado sin descargo, plancha de latón*
- Endmontage Set Up-Waschtischmischer ohne Abfluss - Platte aus Messing

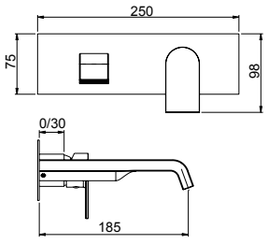



Da corredarsi con piletta push e sifone che si trovano a fine serie
To match with push drain and siphon to find at the end of the series
À combiner avec vidage automatique et siphon qui se trouvent à la fin de la série
A combinarse con vaciador automático y sifón a la fine de la serie
Mit automatischen Ablaufgarnitur und Siphon zusammenstellen am Ende der Serien

System Box



easy installation

Livella inclusa
Bubble level included

98038

- Corpo per monocomando incasso lavabo universale, cartuccia Ø35
- *Universal built-in box basin mixer, Ø35 cartridge*
- Corps à encastrer universel mitigeur de lavabo, cartouche Ø 35
- *Cuerpo empotrado universal para mezclador lavabo, cartucha Ø 35*
- UP-Universal Körper für Waschtischmischer, Ø 35 Kartusche

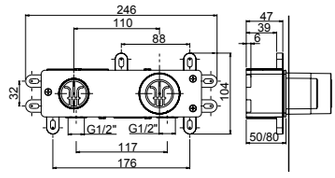

00 **Cromato** - Chr. plated - Chromé - Cromo - Verchromt
89 **CromoNero** - Chr. black - Chromé noir - Cromo negro - Verchromt Schwarz
92 **Oro rosa** - Pink gold plated - Or rose - Oro rosa - Rose Vergoldet
02 **Dorato** - Gold plated - Doré - Oro - Vergoldet
70 **Finitura Inox** - Inox finishing - Finition inox - Acabado inox - Inox Oberfläche
39 **CromoNero spazzolato** - Chr. Black brushed - Chromé Noir brossé - CromoNero cepillado - Verchromt Schwarz gebürstet
32 **Oro rosa antico** - Pink brushed gold - Or rose brossé - Oro rosa cepillado - Rose Vergoldet gebürstet
82 **Oro antico** - Brushed gold - Doré brosse - Oro cepillado - Gold gebürstet
79 **Nero opaco** - Black matt - Noir matt - Negro matt - Schwarz Matt
SYSTEM BOX

R08005

R02060

R24084

<6 Lt/min



83547

- Parte esterna visibile batteria lavabo a parete senza scarico, piastre in ottone
- *External visible components built-in washbasin mixer without pop-up waste, brass plates*
- Kit de finition mitigeur de lavabo à encastrer sans vidage, plaques en laiton
- *Sòlo parte exterior monomando lavabo empotrado sin descargo, planchas de latón*
- Endmontage Set Up-Waschtischmischer ohne Abfluss - Platten aus Messing

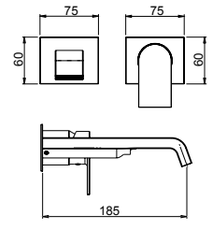



Da corredarsi con piletta push e sifone che si trovano a fine serie
To match with push drain and siphon to find at the end of the series
À combiner avec vidage automatique et siphon qui se trouvent à la fin de la série
A combinarse con vaciador automático y sifón a la fine de la serie
Mit automatischen Ablaufgarnitur und Siphon zusammenstellen am Ende der Serien

System Box



easy installation

Livella inclusa
Bubble level included

98038

- Corpo per monocomando incasso lavabo universale, cartuccia Ø35
- *Universal built-in box basin mixer, Ø35 cartridge*
- Corps à encastrer universel mitigeur de lavabo, cartouche Ø 35
- *Cuerpo empotrado universal para mezclador lavabo, cartucha Ø 35*
- UP-Universal Körper für Waschtischmischer, Ø 35 Kartusche

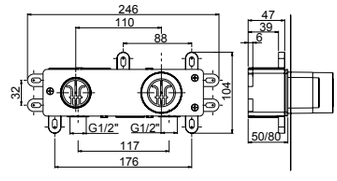

00 **Cromato** - Chr. plated - Chromé - Cromo - Verchromt
89 **CromoNero** - Chr. black - Chromé noir - Cromo negro - Verchromt Schwarz
92 **Oro rosa** - Pink gold plated - Or rose - Oro rosa - Rose Vergoldet
02 **Dorato** - Gold plated - Doré - Oro - Vergoldet
70 **Finitura Inox** - Inox finishing - Finition inox - Acabado inox - Inox Oberfläche
39 **CromoNero spazzolato** - Chr. Black brushed - Chromé Noir brossé - CromoNero cepillado - Verchromt Schwarz gebürstet
32 **Oro rosa antico** - Pink brushed gold - Or rose brossé - Oro rosa cepillado - Rose Vergoldet gebürstet
82 **Oro antico** - Brushed gold - Doré brosse - Oro cepillado - Gold gebürstet
79 **Nero opaco** - Black matt - Noir matt - Negro matt - Schwarz Matt
SYSTEM BOX

TOLOMEO

R08013
R02060
R24084
<6 Lt/min



83054 *

- Monocomando per lavabo con scarico 1”1/4
- *Single-lever washbasin mixer with 1”1/4 pop-up waste*
- Mitigeur de lavabo avec vidage 1”1/4
- *Monomando lavabo con descargo 1”1/4*
- Waschtischmischer mit 1”1/4 Abfluss

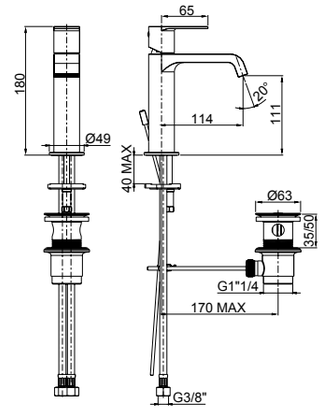

83050

- Monocomando per lavabo senza scarico
- *Single-lever washbasin mixer without pop-up waste*
- Mitigeur de lavabo sans vidage
- *Monomando lavabo sin descargo*
- Waschtischmischer ohne Abfluss



83050 da corredarsi con piletta push e sifone che si trovano a fine serie
To match with push drain and siphon to find at the end of the series
À combiner avec vidage automatique et siphon qui se trouvent à la fin de la série
A combinarse con vaciador automático y sifón a la fine de la serie
Mit automatischen Ablaufgarnitur und Siphon zusammenstellen am Ende der Serien

00 **Cromato** - Chr. plated - Chromé - Cromo - Verchromt
89 **CromoNero** - Chr. black - Chromé noir - Cromo negro - Verchromt Schwarz
92 **Oro rosa** - Pink gold plated - Or rose - Oro rosa - Rose Vergoldet
02 **Dorato** - Gold plated - Doré - Oro - Vergoldet
70 **Finitura Inox** - Inox finishing - Finition inox - Acabado inox - Inox Oberfläche
39 **CromoNero spazzolato** - Chr. Black brushed - Chromé Noir brossé - CromoNero cepillado - Verchromt Schwarz gebürstet
32 **Oro rosa antico** - Pink brushed gold - Or rose brossé - Oro rosa cepillado - Rose Vergoldet gebürstet
82 **Oro antico** - Brushed gold - Doré brosse - Oro cepillado - Gold gebürstet
79 **Nero opaco** - Black matt - Noir matt - Negro matt - Schwarz Matt

R08013
R02060
R24084
<6 Lt/min
easy fix

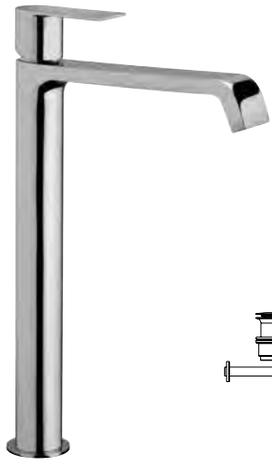

83065

- Monocomando lavabo modello alto senza scarico
- *High version single-lever washbasin mixer without waste*
- Mitigeur de lavabo haut sans vidage
- *Monomando lavabo alto sin descargo*
- Hoher Waschtischmischer ohne Abfluss

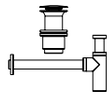

Da corredarsi con piletta push e sifone che si trovano a fine serie
To match with push drain and siphon to find at the end of the series
À combiner avec vidage automatique et siphon qui se trouvent à la fin de la série
A combinarse con vaciador automático y sifón a la fine de la serie
Mit automatischen Ablaufgarnitur und Siphon zusammenstellen am Ende der Serien

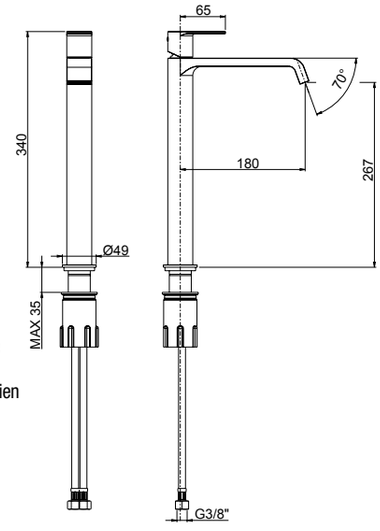

00 **Cromato** - Chr. plated - Chromé - Cromo - Verchromt
89 **CromoNero** - Chr. black - Chromé noir - Cromo negro - Verchromt Schwarz
92 **Oro rosa** - Pink gold plated - Or rose - Oro rosa - Rose Vergoldet
02 **Dorato** - Gold plated - Doré - Oro - Vergoldet
70 **Finitura Inox** - Inox finishing - Finition inox - Acabado inox - Inox Oberfläche
39 **CromoNero spazzolato** - Chr. Black brushed - Chromé Noir brossé - CromoNero cepillado - Verchromt Schwarz gebürstet
32 **Oro rosa antico** - Pink brushed gold - Or rose brossé - Oro rosa cepillado - Rose Vergoldet gebürstet
82 **Oro antico** - Brushed gold - Doré brosse - Oro cepillado - Gold gebürstet
79 **Nero opaco** - Black matt - Noir matt - Negro matt - Schwarz Matt

R08005

R02051

R24084

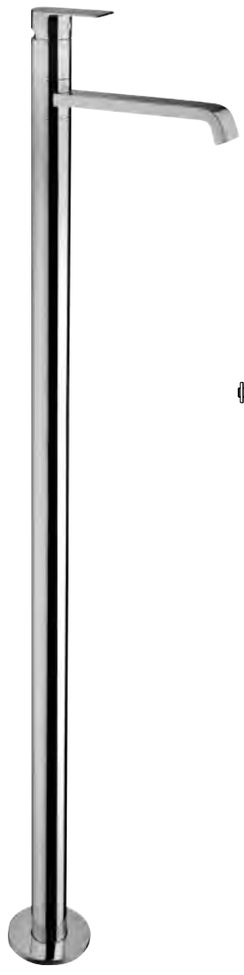

83595

- Parte esterna visibile monocomando lavabo senza scarico a pavimento
- *External visible components free standing basin mixer*
- Kit de finition mitigeur lavabo au sol
- *Sòlo parte exterior monomando lavabo de suelo*
- Endmontage Set Standarmatur für Freistehende Waschtisch

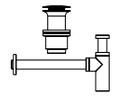

Da corredarsi con piletta push e sifone che si trovano a fine serie
To match with push drain and siphon to find at the end of the series
À combiner avec vidage automatique et siphon qui se trouvent à la fin de la série
A combinarse con vaciador automático y sifón a la fine de la serie
Mit automatischen Ablaufgarnitur und Siphon zusammenstellen am Ende der Serien

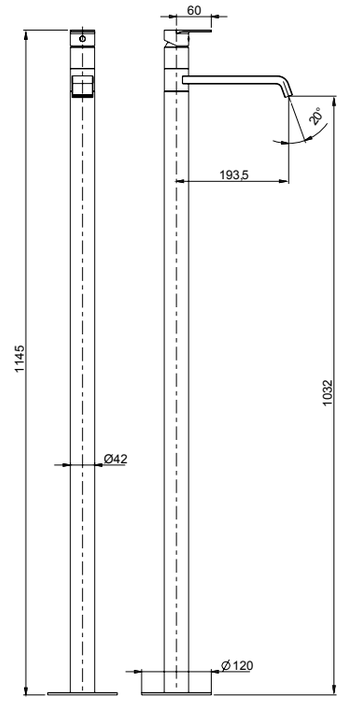

System Box



99095

- Corpo per incasso vasca/lavabo universale a pavimento
- *Universal built-in box free standing bath/basin mixer*
- Corps à encastrer universel bain/lavabo sur pied
- *Cuerpo empotrado universal para mezclador baño/lavabo de suelo*
- UP-Universal Körper für freistehende Armaturen

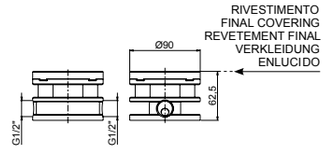

00 **Cromato** - Chr. plated - Chromé - Cromo - Verchromt
89 **CromoNero** - Chr. black - Chromé noir - Cromo negro - Verchromt Schwarz
92 **Oro rosa** - Pink gold plated - Or rose - Oro rosa - Rose Vergoldet
02 **Dorato** - Gold plated - Doré - Oro - Vergoldet
70 **Finitura Inox** - Inox finishing - Finition inox - Acabado inox - Inox Oberfläche
39 **CromoNero spazzolato** - Chr. Black brushed - Chromé Noir brossé - CromoNero cepillado - Verchromt Schwarz gebürstet
32 **Oro rosa antico** - Pink brushed gold - Or rose brossé - Oro rosa cepillado - Rose Vergoldet gebürstet
82 **Oro antico** - Brushed gold - Doré brosse - Oro cepillado - Gold gebürstet
79 **Nero opaco** - Black matt - Noir matt - Negro matt - Schwarz Matt
SYSTEM BOX

TOLOMEO

R08013

R02044

<6 Lt/min



83103 *

- Monocomando per bidet con scarico 1”1/4
- *Single-lever bidet mixer with 1”1/4 pop-up waste*
- Mitigeur de bidet avec vidage 1”1/4
- *Monomando bidé con descargo 1”1/4*
- Bidetmischer mit 1”1/4 Abfluss

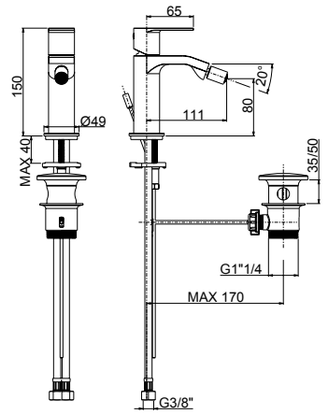

83080

- Monocomando per bidet senza scarico
- *Single-lever bidet mixer without pop-up waste*
- Mitigeur de bidet sans vidage
- *Monomando bidé sin descargo*
- Bidetmischer ohne Abfluss



83080 da corredarsi con piletta push e sifone che si trovano a fine serie
To match with push drain and siphon to find at the end of the series
À combiner avec vidage automatique et siphon qui se trouvent à la fin de la série
A combinarse con vaciador automático y sifón a la fine de la serie
Mit automatischen Ablaufgarnitur und Siphon zusammenstellen am Ende der Serien

00 **Cromato** - Chr. plated - Chromé - Cromo - Verchromt
89 **CromoNero** - Chr. black - Chromé noir - Cromo negro - Verchromt Schwarz
92 **Oro rosa** - Pink gold plated - Or rose - Oro rosa - Rose Vergoldet
02 **Dorato** - Gold plated - Doré - Oro - Vergoldet
70 **Finitura Inox** - Inox finishing - Finition inox - Acabado inox - Inox Oberfläche
39 **CromoNero spazzolato** - Chr. Black brushed - Chromé Noir brossé - CromoNero cepillado - Verchromt Schwarz gebürstet
32 **Oro rosa antico** - Pink brushed gold - Or rose brossé - Oro rosa cepillado - Rose Vergoldet gebürstet
82 **Oro antico** - Brushed gold - Doré brosse - Oro cepillado - Gold gebürstet
79 **Nero opaco** - Black matt - Noir matt - Negro matt - Schwarz Matt

R08005



83006

- Monocomando esterno per doccia con attacco inferiore 1/2”
- *External single-lever shower mixer with 1/2” lower connection*
- Mitigeur de douche avec raccord inferieur 1/2”
- *Monomando exterior ducha con ataco inferior 1/2”*
- Ap-Brausenmischer mit 1/2” unterem Anschluss

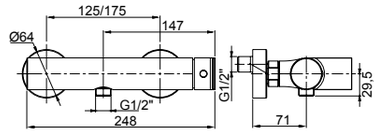

00 **Cromato** - Chr. plated - Chromé - Cromo - Verchromt
89 **CromoNero** - Chr. black - Chromé noir - Cromo negro - Verchromt Schwarz
02 **Dorato** - Gold plated - Doré - Oro - Vergoldet
70 **Finitura Inox** - Inox finishing - Finition inox - Acabado inox - Inox Oberfläche
39 **CromoNero spazzolato** - Chr. Black brushed - Chromé Noir brossé - CromoNero cepillado - Verchromt Schwarz gebürstet
79 **Nero opaco** - Black matt - Noir matt - Negro matt - Schwarz Matt

R08005



83007

- Monocomando esterno per doccia con attacco superiore 3/4”
- *External single-lever shower mixer with 3/4” upper connection*
- Mitigeur de douche avec raccord superieur 3/4”
- *Monomando exterior ducha con ataco superior 3/4”*
- Ap-Brausenmischer mit 3/4” oberem Anschluss

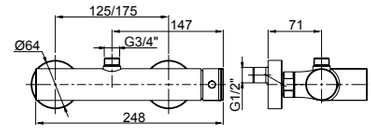

- **Da abbinare con art. 12614 pag.530**
- ***To combine with art. 12614 page 530***
- **A combiner avec art. 12614 page 530**
- ***Puede combinarse con art. 12614 pag.530***
- **Mit Art. 12614 zusammenstellen Seite 530**

00 **Cromato** - Chr. plated - Chromé - Cromo - Verchromt
89 **CromoNero** - Chr. black - Chromé noir - Cromo negro - Verchromt Schwarz
02 **Dorato** - Gold plated - Doré - Oro - Vergoldet
70 **Finitura Inox** - Inox finishing - Finition inox - Acabado inox - Inox Oberfläche
39 **CromoNero spazzolato** - Chr. Black brushed - Chromé Noir brossé - CromoNero cepillado - Verchromt Schwarz gebürstet
79 **Nero opaco** - Black matt - Noir matt - Negro matt - Schwarz Matt

R08005



83426

- Parte esterna visibile monocomando incasso **1 via**, piastra in ottone
- *External visible components **1-way** built-in mixer, brass plate*
- Kit de finition mitigeur encastré **1 voie**, plaque en laiton
- *Solo parte exterior monomando **1 via** empotrado, plancha de latón*
- Endmontage Set UP-Mischer **1-Weg** - Platte aus Messing

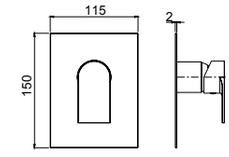

System Box



98916

- Corpo per monocomando incasso doccia universale, cartuccia Ø35, **1 via**
- *Built-in single lever universal shower mixer, Ø35 cartridge, **1 way***
- Corps encastré pour monocommande douche universel, cartouche Ø 35, **1 voie**
- *Cuerpo empotrado universal monomando ducha, cartucho Ø35, **1 vía***
- UP-Universal Einhebel Duschen Mischer, Kartusche Ø35, **1 Weg**

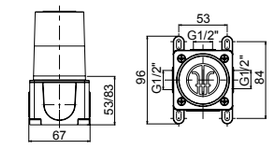

00 **Cromato** - Chr. plated - Chromé - Cromo - Verchromt
89 **CromoNero** - Chr. black - Chromé noir - Cromo negro - Verchromt Schwarz
92 **Oro rosa** - Pink gold plated - Or rose - Oro rosa - Rose Vergoldet
02 **Dorato** - Gold plated - Doré - Oro - Vergoldet
70 **Finitura Inox** - Inox finishing - Finition inox - Acabado inox - Inox Oberfläche
39 **CromoNero spazzolato** - Chr. Black brushed - Chromé Noir brossé - CromoNero cepillado - Verchromt Schwarz gebürstet
32 **Oro rosa antico** - Pink brushed gold - Or rose brossé - Oro rosa cepillado - Rose Vergoldet gebürstet
82 **Oro antico** - Brushed gold - Doré brosse - Oro cepillado - Gold gebürstet
79 **Nero opaco** - Black matt - Noir matt - Negro matt - Schwarz Matt
SYSTEM BOX

TOLOMEO

R08007



83010

- Monocomando incasso con deviatore automatico completo, piastra in ottone
- *Complete built-in single-lever mixer with automatic diverter, brass plate*
- Mitigeur à encastrer avec inverseur automatique complet, plaque en laiton
- *Monomando empotrado con inversor automático completo, plancha de latón*
- Kompletter Up-Mischer mit automatisches Umsteller - Platte aus Messing

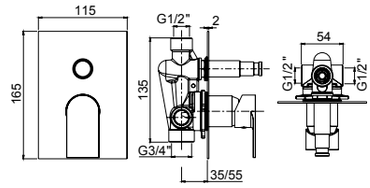

00 **Cromato** - Chr. plated - Chromé - Cromo - Verchromt
89 **CromoNero** - Chr. black - Chromé noir - Cromo negro - Verchromt Schwarz
92 **Oro rosa** - Pink gold plated - Or rose - Oro rosa - Rose Vergoldet
02 **Dorato** - Gold plated - Doré - Oro - Vergoldet
70 **Finitura Inox** - Inox finishing - Finition inox - Acabado inox - Inox Oberfläche
39 **CromoNero spazzolato** - Chr. Black brushed - Chromé Noir brossé - CromoNero cepillado - Verchromt Schwarz gebürstet
32 **Oro rosa antico** - Pink brushed gold - Or rose brossé - Oro rosa cepillado - Rose Vergoldet gebürstet
82 **Oro antico** - Brushed gold - Doré brosse - Oro cepillado - Gold gebürstet
79 **Nero opaco** - Black matt - Noir matt - Negro matt - Schwarz Matt

R08005



83521

- Parte esterna visibile monocomando incasso **1 via**, piastra in ottone
- *External visible components **1-way** built-in mixer, brass plate*
- Kit de finition mitigeur encastré **1 voie**, plaque en laiton
- *Solo parte exterior monomando **1 via** empotrado, plancha de latón*
- Endmontage Set UP-Mischer **1-Weg** - Platte aus Messing

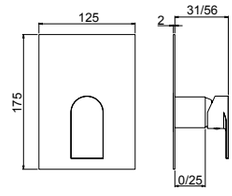



83521A

- Parte esterna visibile monocomando incasso **1 via**, piastra in ABS
- *External visible components **1-way** built-in mixer, ABS plate*
- Kit de finition mitigeur encastré **1 voie**, plaque en ABS
- *Solo parte exterior monomando **1 via** empotrado, plancha de ABS*
- Endmontage Set UP-Mischer **1-Weg** - Platte aus ABS

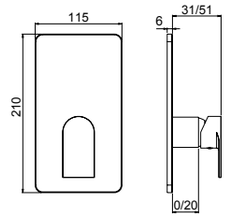

System Box



98011

- Corpo per monocomando incasso doccia universale, cartuccia Ø35, **1/2 vie**, con deviazione a dischi ceramici
- *Universal built-in box shower mixer, Ø35 cartridge, **1/2 way** ceramic discs diverter*
- Corps à encaster universel pour mitigeur de douche, cartouche Ø35 inverseur disques céramiques **1-2 voies**
- *Cuerpo empotrado universal para mezclador ducha, cartucha Ø35, inversor discos ceramicos **1-2 vias***
- UP-Universal Körper fü Duschenmischer, Ø35 Kartusche, **1-2 Wege** Umsteller mit Keramik Scheiben

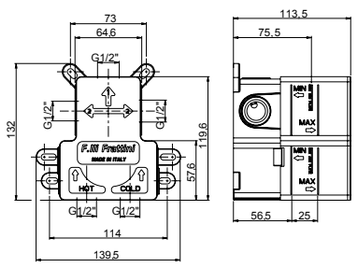

easy installation **Livella inclusa**
Bubble level included

00 **Cromato** - Chr. plated - Chromé - Cromo - Verchromt
89 **CromoNero** - Chr. black - Chromé noir - Cromo negro - Verchromt Schwarz
92 **Oro rosa** - Pink gold plated - Or rose - Oro rosa - Rose Vergoldet
02 **Dorato** - Gold plated - Doré - Oro - Vergoldet
70 **Finitura Inox** - Inox finishing - Finition inox - Acabado inox - Inox Oberfläche
39 **CromoNero spazzolato** - Chr. Black brushed - Chromé Noir brossé - CromoNero cepillado - Verchromt Schwarz gebürstet
32 **Oro rosa antico** - Pink brushed gold - Or rose brossé - Oro rosa cepillado - Rose Vergoldet gebürstet
82 **Oro antico** - Brushed gold - Doré brosse - Oro cepillado - Gold gebürstet
79 **Nero opaco** - Black matt - Noir matt - Negro matt - Schwarz Matt
SYSTEM BOX

2 VIE
R08035

R08005



83541

- Parte esterna visibile monocomando incasso con deviatore a dischi ceramici **2 vie**, piastra in ottone
- *External visible components **2-way** built-in mixer with ceramic discs diverter, brass plate*
- Kit de finition mitigeur encastré **2 voies** avec inverseur avec disques céramiques, plaque en laiton
- *Solo parte exterior monomando **2 vias** empotrado con inversor con discos ceramicos, plancha de latón*
- Endmontage Set UP-Mischer **2-Wege** mit Umsteller mit Keramik Scheiben - Platte aus Messing

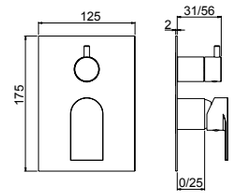



83541A

- Parte esterna visibile monocomando incasso con deviatore a dischi ceramici **2 vie**, piastra in ABS
- *External visible components **2-way** built-in mixer with ceramic discs diverter, ABS plate*
- Kit de finition mitigeur encastré **2 voies** avec inverseur avec disques céramiques, plaque en ABS
- *Solo parte exterior monomando **2 vias** empotrado con inversor con discos ceramicos, plancha de ABS*
- Endmontage Set UP-Mischer **2-Wege** mit Umsteller mit Keramik Scheiben - Platte aus ABS

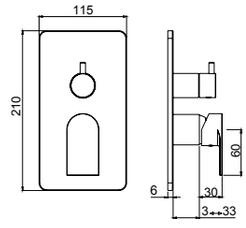

System Box



easy installation
Livella inclusa
Bubble level included

98011

- Corpo per monocomando incasso doccia universale, cartuccia Ø35, **1/2 vie**, con deviazione a dischi ceramici
- *Universal built-in box shower mixer, Ø35 cartridge, **1/2 way** ceramic discs diverter*
- Corps à encaster universel pour mitigeur de douche, cartouche Ø35 inverseur disques céramiques **1-2 voies**
- *Cuerpo empotrado universal para mezclador ducha, cartucha Ø35, inversor discos ceramicos **1-2 vias***
- UP-Universal Körper fü Duschenmischer, Ø35 Kartusche, **1-2 Wege** Umsteller mit Keramik Scheiben

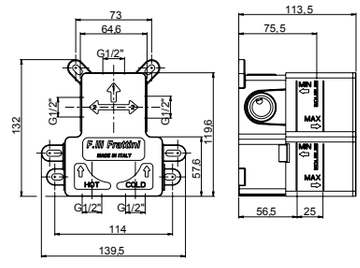

00 **Cromato** - Chr. plated - Chromé - Cromo - Verchromt
89 **CromoNero** - Chr. black - Chromé noir - Cromo negro - Verchromt Schwarz
92 **Oro rosa** - Pink gold plated - Or rose - Oro rosa - Rose Vergoldet
02 **Dorato** - Gold plated - Doré - Oro - Vergoldet
70 **Finitura Inox** - Inox finishing - Finition inox - Acabado inox - Inox Oberfläche
39 **CromoNero spazzolato** - Chr. Black brushed - Chromé Noir brossé - CromoNero cepillado - Verchromt Schwarz gebürstet
32 **Oro rosa antico** - Pink brushed gold - Or rose brossé - Oro rosa cepillado - Rose Vergoldet gebürstet
82 **Oro antico** - Brushed gold - Doré brosse - Oro cepillado - Gold gebürstet
79 **Nero opaco** - Black matt - Noir matt - Negro matt - Schwarz Matt
SYSTEM BOX

TOLOMEO

R08005

2 VIE
R11038

3 VIE
R11039



83529V2 - 83529V3

- Parte esterna visibile monocomando incasso con deviatore a dischi ceramici **2/3 vie** con doccia fissa a riposo, piastra in ottone
- *External visible components **2/3-way** built-in mixer with ceramic discs diverter with handshower, brass plate*
- Kit de finition mitigeur encastré **2/3 voies** avec inverseur avec disques céramiques et douchette, plaque en laiton
- *Solo parte exterior monomando **2/3 vias** empotrado con inversor con discos ceramicos y teleducha, plancha de latón*
- Endmontage Set UP-Mischer **2/3-Wege** mit Umsteller mit Keramik Scheiben und Handbrause - Platte aus Messing

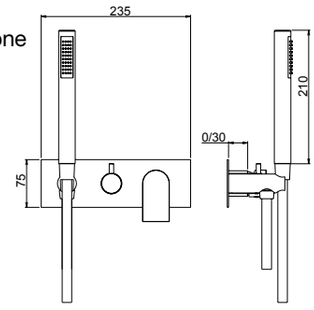

System Box

98028



- Corpo per monocomando incasso doccia/vasca universale, cartuccia Ø35, **2/3 vie**, con deviazione a dischi ceramici
- *Universal built-in box bath/shower mixer, Ø35 cartridge, **2/3 way** ceramic discs diverter*
- Corps à encastrer universel mitigeur bain/douche, cartouche Ø35, inversion disques céramiques **2/3 voies**
- *Cuerpo empotrado universal para mezclador ducha/baño, cartucha Ø35, inversor discos ceramicos **2/3 vias***
- UP-Universal Körper Wannen/Duschen Mischer, Ø35 Kartusche, **2/3 Wege** Umsteller mit Keramik Scheiben

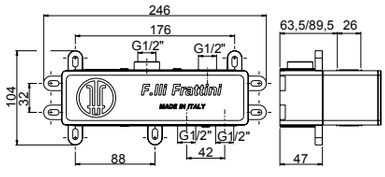

easy installation **Livella inclusa**
Bubble level included

00 **Cromato** - Chr. plated - Chromé - Cromo - Verchromt
89 **CromoNero** - Chr. black - Chromé noir - Cromo negro - Verchromt Schwarz
92 **Oro rosa** - Pink gold plated - Or rose - Oro rosa - Rose Vergoldet
02 **Dorato** - Gold plated - Doré - Oro - Vergoldet
70 **Finitura Inox** - Inox finishing - Finition inox - Acabado inox - Inox Oberfläche
39 **CromoNero spazzolato** - Chr. Black brushed - Chromé Noir brossé - CromoNero cepillado - Verchromt Schwarz gebürstet
32 **Oro rosa antico** - Pink brushed gold - Or rose brossé - Oro rosa cepillado - Rose Vergoldet gebürstet
82 **Oro antico** - Brushed gold - Doré brosse - Oro cepillado - Gold gebürstet
79 **Nero opaco** - Black matt - Noir matt - Negro matt - Schwarz Matt
SYSTEM BOX

2 VIE
83523V2

3 VIE
83523V3

2 VIE
R11038

3 VIE
R11039

R08005



83523V2 - 83523V3

- Parte esterna visibile monocomando incasso con deviatore a dischi ceramici **2-3 vie**, piastra in ottone
- *External visible components **2-3 way** built-in mixer with ceramic discs diverter, brass plate*
- Kit de finition mitigeur encastré **2-3 voies** avec inverseur avec disques céramiques, plaque en laiton
- *Solo parte exterior monomando **2-3 vias** empotrado con inversor con discos ceramicos, plancha de latón*
- Endmontage Set UP-Mischer **2-3 Wege** mit Umsteller mit Keramik Scheiben - Platte aus Messing

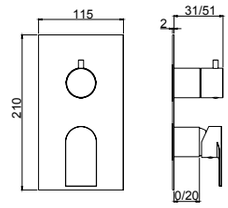

System Box



easy installation
Livella inclusa
Bubble level included

98013

- Corpo per monocomando incasso doccia universale, cartuccia Ø35, **2/3 vie**, con deviazione a dischi ceramici
- *Universal built-in box shower mixer, Ø35 cartridge, **2/3 way** ceramic discs diverter*
- Corps à encaster universel pour mitigeur de douche, cartouche Ø35 inverseur disques céramiques **2-3 voies**
- *Cuerpo empotrado universal para mezclador ducha, cartucha Ø35, inversor discos ceramicos **2-3 vias***
- UP-Universal Körper fü Duschenmischer, Ø35 Kartusche, **2-3 Wege** Umsteller mit Keramik Scheiben

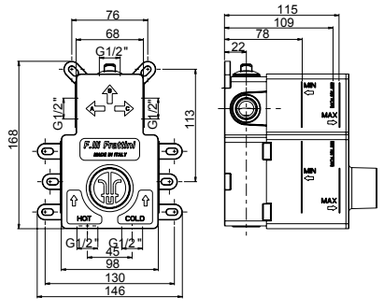

00 **Cromato** - Chr. plated - Chromé - Cromo - Verchromt
89 **CromoNero** - Chr. black - Chromé noir - Cromo negro - Verchromt Schwarz
92 **Oro rosa** - Pink gold plated - Or rose - Oro rosa - Rose Vergoldet
02 **Dorato** - Gold plated - Doré - Oro - Vergoldet
70 **Finitura Inox** - Inox finishing - Finition inox - Acabado inox - Inox Oberfläche
39 **CromoNero spazzolato** - Chr. Black brushed - Chromé Noir brossé - CromoNero cepillado - Verchromt Schwarz gebürstet
32 **Oro rosa antico** - Pink brushed gold - Or rose brossé - Oro rosa cepillado - Rose Vergoldet gebürstet
82 **Oro antico** - Brushed gold - Doré brosse - Oro cepillado - Gold gebürstet
79 **Nero opaco** - Black matt - Noir matt - Negro matt - Schwarz Matt
SYSTEM BOX

R08007

R02051

R24084

140°

110

easy fix



83165

- Monocomando per lavello monoforo bocca girevole
- *Single-lever sink mixer, swivel spout*
- Mitigeur d'evier avec bec pivotant
- *Monomando cocina con caño giratorio*
- Spültischmischer mit schwenkbarem Auslauf

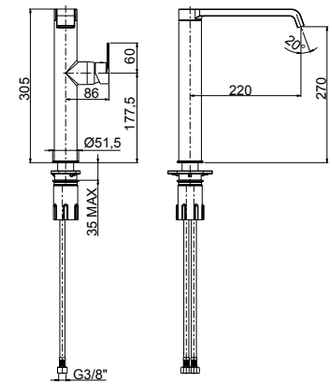

00 **Cromato** - Chr. plated - Chromé - Cromo - Verchromt

TOLOMEO

R08005

R08034

R02030

R02014

360°

110



83177

- Monocomando lavello monoforo 4 vie con deviatore a dischi ceramici
- *4-way single-hose kitchen mixer with ceramic discs diverter*
- Mitigeur évier monotrou 4 voies avec inverseur à disques céramiques
- *Monomando cocina monoforo 4 vías con inversor discos cerámicos*
- 4-Wege Spültischmischer mit Umsteller mit Keramik Scheiben

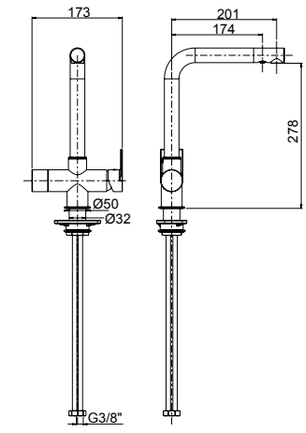



90177

- Erogatore a microfiltrazione per uso domestico, acqua liscia e gasata fredda
- *Microfiltration dispenser for domestic use, natural and sparkling cold water*
- Distributeur d'eau avec microfiltration à usage domestique, eau plate et froide pétillante
- *Distributor de agua con microfiltración à uso doméstico, agua fría sin gas y con gas*
- Mikrofiltration- Wasserspender für den Hausgebrauch, stilles Wasser und Sprudel Kaltwasser

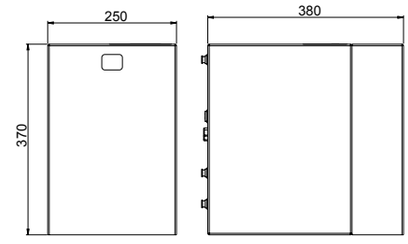

Tensione di alimentazione	230V - 50 Hz monofase
Potenza assorbita massima	185 W - 0,84 A
Temperatura ambientale d'esercizio	5 - 32°C
Compressore potenza assorbita	Ermetico 65W
Gas refrigerante quantità	R134a 45 gr.
Condensazione aria ventilata	Sì
Tipo pompa	Booster
Sistema di gasatura	Saturatore INOX AISI 316L - 3 lt.
Temperatura minima ingresso acqua	5°C
Temperatura max ingresso acqua	25°C
Temperatura acqua erogata	Regolabile da 2°C a 15°C
Produzione acqua fredda e gasata	16 lt/h; Δ t = 10°C Temp. Ambiente 25°C - Umidità 80%
Pressione ingresso acqua min max	150 - 400 kPa (1,5 4 Bar)
Pressione di esercizio anidride carbonica CO2 min max	200 - 600 kPa (2 5 bar)
Peso	Kg. 14
Dimensioni	Sottolavello L 240 H 360 P 400

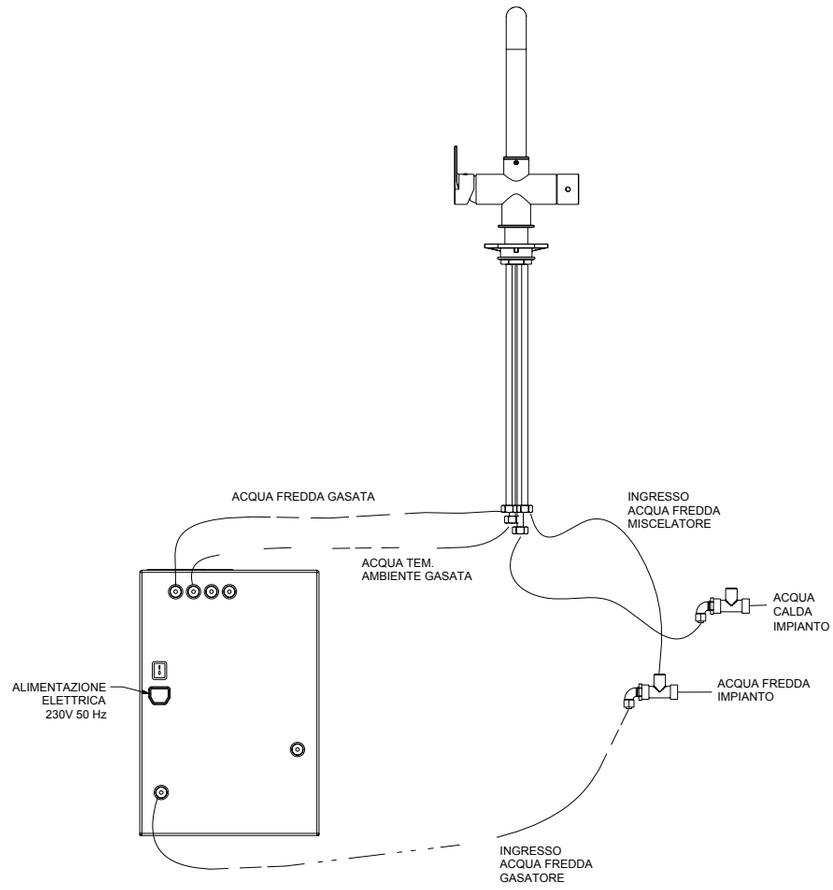

00 **Cromato** - Chr. plated - Chromé - Cromo - Verchromt

R08005

R28005

R02030

R02014

360°

110

3 VIE 3 way - *3 voies - 3 vias - 3 Wege*



83179

- Monocomando lavello 3 vie senza filtri
- *3 way kitchen mixer without filters*
- Mitigeur évier 3 voies - sans Filtres
- *Sòlo monocomando lavabo de cocina 3 vìas sin filtros*
- Spültischmischer 3 Wege- ohne Filtern

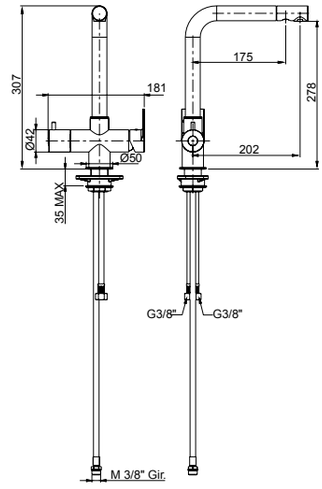



R24093

- Filtro per microfiltrazione a carboni attivi e lampada UV per sterilizzazione acqua
- *Filter for microfiltration with activated carbons and UV-lamp for water sterilization*
- Filtre pour microfiltration aux charbons actifs et lampe UV pour stérilisation de l'eau
- *Filtro para microfiltración a carbón activos y lampara UV para esterilización de agua*
- Aktivkohle Filter für Wassermikrofilterung und UV Lampe für Wassersterilisierung

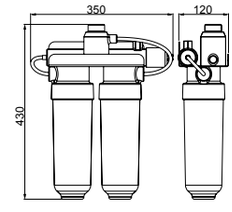

FILTRO A



R24098

- Filtro per microfiltrazione a carboni attivi completo di contalitri
- *Filter for microfiltration with activated carbons supplied with counter litres*
- Filtre pour microfiltration aux charbons actifs fourni avec compteur litres
- *Filtro para microfiltración a carbón activos suministrados con contador de litros*
- Aktivkohle Filter für Wassermikrofilterung mit Literzähler geliefert

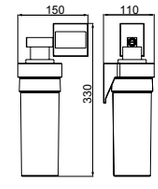

FILTRO B

00 **Cromato** - Chr. plated - Chromé - Cromo - Verchromt

TOLOMEO



92686

- Piletta push universale regolabile h.10-75mm
- *Universal push drain with adjustable height 10-75mm*
- Vidage automatique avec hauteur réglable 10-75mm
- *Vaciador automatico con altura ajustable 10-75mm*
- Automatische Ablaufgarnitur mit verstellbarer Höhe 10-75mm

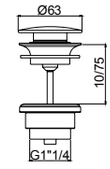

00 **Cromato** - Chr. plated - Chromé - Cromo - Verchromt
89 **CromoNero** - Chr. black - Chromé noir - Cromo negro - Verchromt Schwarz
92 **Oro rosa** - Pink gold plated - Or rose - Oro rosa - Rose Vergoldet
02 **Dorato** - Gold plated - Doré - Oro - Vergoldet
70 **Finitura Inox** - Inox finishing - Finition inox - Acabado inox - Inox Oberfläche
39 **CromoNero spazzolato** - Chr. Black brushed - Chromé Noir brossé - CromoNero cepillado - Verchromt Schwarz gebürstet
32 **Oro rosa antico** - Pink brushed gold - Or rose brossé - Oro rosa cepillado - Rose Vergoldet gebürstet
82 **Oro antico** - Brushed gold - Doré brosse - Oro cepillado - Gold gebürstet
79 **Nero opaco** - Black matt - Noir matt - Negro matt - Schwarz Matt



92672

- Sifone minimalista 1”1/4
- *1”1/4 minimalist siphon*
- Vidage minimaliste 1”1/4
- *Descargo minimalista 1”1/4*
- 1”1/4 Sifon Minimalist

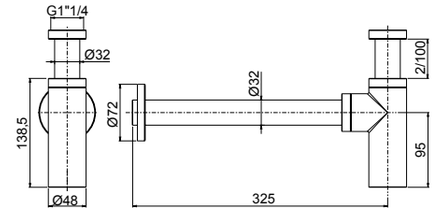

00 **Cromato** - Chr. plated - Chromé - Cromo - Verchromt
89 **CromoNero** - Chr. black - Chromé noir - Cromo negro - Verchromt Schwarz
92 **Oro rosa** - Pink gold plated - Or rose - Oro rosa - Rose Vergoldet
02 **Dorato** - Gold plated - Doré - Oro - Vergoldet
70 **Finitura Inox** - Inox finishing - Finition inox - Acabado inox - Inox Oberfläche
39 **CromoNero spazzolato** - Chr. Black brushed - Chromé Noir brossé - CromoNero cepillado - Verchromt Schwarz gebürstet
32 **Oro rosa antico** - Pink brushed gold - Or rose brossé - Oro rosa cepillado - Rose Vergoldet gebürstet
82 **Oro antico** - Brushed gold - Doré brosse - Oro cepillado - Gold gebürstet
79 **Nero opaco** - Black matt - Noir matt - Negro matt - Schwarz Matt



90982

- Placca cassetta WC compatibile Geberit
- *Plate for toilet cistern Geberit compatible*
- Plaque pour citerne de toilette compatible Geberit
- *Placa para cisterna de WC compatible con Geberit*
- Platte für Spülkasten Geberit kompatibel

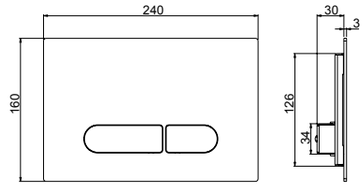

- **Compatibilità con cassetta di scarico Geberit Sigma 8**
- ***Compatible with Geberit Sigma 8 toilet cistern***
- **Compatible avec citerne de vidage toilette Geberit Sigma 8**
- ***Compatible con cisterna de descargo Geberit Sigma 8***
- **Kompatibel mit Geberit Sigma 8 Spülkasten**

00 **Cromato** - Chr. plated - Chromé - Cromo - Verchromt
89 **CromoNero** - Chr. black - Chromé noir - Cromo negro - Verchromt Schwarz
92 **Oro rosa** - Pink gold plated - Or rose - Oro rosa - Rose Vergoldet
02 **Dorato** - Gold plated - Doré - Oro - Vergoldet
70 **Finitura Inox** - Inox finishing - Finition inox - Acabado inox - Inox Oberfläche
39 **CromoNero spazzolato** - Chr. Black brushed - Chromé Noir brossé - CromoNero cepillado - Verchromt Schwarz gebürstet
32 **Oro rosa antico** - Pink brushed gold - Or rose brossé - Oro rosa cepillado - Rose Vergoldet gebürstet
82 **Oro antico** - Brushed gold - Doré brosse - Oro cepillado - Gold gebürstet
79 **Nero opaco** - Black matt - Noir matt - Negro matt - Schwarz Matt






12402

- Kit shut-off con flessibile a doppia aggraffatura e supporto attacco incasso a muro con chiusura
- *Shut off Kit with double lock cross flexible hose and built-in bracket with closure*
- Set Shut off avec flexible double agrafe et support coude mural avec fermeture
- *Teleducha Shut off con flexible doble grapado y soporte a pared empotrado con cierre*
- Shut off Set mit Doppelagraffe Schlauch und UP-Anschluss Halter mit Verschluss

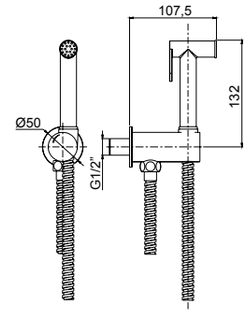

00 **Cromato** - Chr. plated - Chromé - Cromo - Verchromt
89 **CromoNero** - Chr. black - Chromé noir - Cromo negro - Verchromt Schwarz
92 **Oro rosa** - Pink gold plated - Or rose - Oro rosa - Rose Vergoldet
02 **Dorato** - Gold plated - Doré - Oro - Vergoldet
70 **Finitura Inox** - Inox finishing - Finition inox - Acabado inox - Inox Oberfläche
39 **CromoNero spazzolato** - Chr. Black brushed - Chromé Noir brossé - CromoNero cepillado - Verchromt Schwarz gebürstet
32 **Oro rosa antico** - Pink brushed gold - Or rose brossé - Oro rosa cepillado - Rose Vergoldet gebürstet
82 **Oro antico** - Brushed gold - Doré brosse - Oro cepillado - Gold gebürstet
79 **Nero opaco** - Black matt - Noir matt - Negro matt - Schwarz Matt



R08043



55404

- Parte estetica miscelatore monocomando kit shut-off
- *External part single lever mixer shut off kit*
- Kit de finition mitigeur monocommande kit shut off
- *Solo parte exterior mezclador monomando kit shut off*
- Endmontage Set Einhebelmischer für Shut off Set

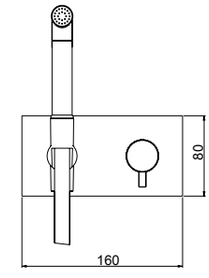

System Box



98500

- Corpo per monocomando incasso kit shut-off universale, cartuccia Ø25
- *Shut off universal built-in box with single lever mixer, cartridge Ø25*
- Corps universel à encastrer pour douchette shut off avec monocommande, cartouche Ø25
- *Cuerpo universal empotrado para tele ducha shut off con monomando, cartucho Ø25*
- UP-Box für Shut off Set mit Einhebelmischer, Kartusche Ø25

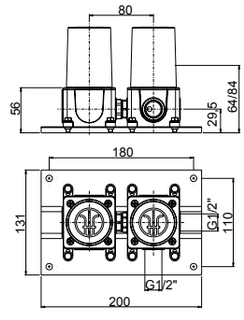



Livella inclusa
Bubble level included

00 **Cromato** - Chr. plated - Chromé - Cromo - Verchromt
89 **CromoNero** - Chr. black - Chromé noir - Cromo negro - Verchromt Schwarz
92 **Oro rosa** - Pink gold plated - Or rose - Oro rosa - Rose Vergoldet
02 **Dorato** - Gold plated - Doré - Oro - Vergoldet
70 **Finitura Inox** - Inox finishing - Finition inox - Acabado inox - Inox Oberfläche
39 **CromoNero spazzolato** - Chr. Black brushed - Chromé Noir brossé - CromoNero cepillado - Verchromt Schwarz gebürstet
32 **Oro rosa antico** - Pink brushed gold - Or rose brossé - Oro rosa cepillado - Rose Vergoldet gebürstet
82 **Oro antico** - Brushed gold - Doré brosse - Oro cepillado - Gold gebürstet
79 **Nero opaco** - Black matt - Noir matt - Negro matt - Schwarz Matt
SYSTEM BOX

TOLOMEO

R02060

R24084



83897

- Bocca per lavabo / vasca a parete
- *Basin mixer / bath mixer wall spout*
- Goulot au mur pour mitigeur lavabo / baignoire
- *Caño a pared para mezclador lavabo / tiña*
- Wand-Auslauf für Waschtischmischer / Wannenmischer

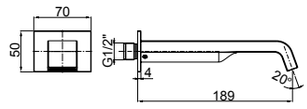

00 **Cromato** - Chr. plated - Chromé - Cromo - Verchromt

89 **CromoNero** - Chr. black - Chromé noir - Cromo negro - Verchromt Schwarz

92 **Oro rosa** - Pink gold plated - Or rose - Oro rosa - Rose Vergoldet

02 **Dorato** - Gold plated - Doré - Oro - Vergoldet

70 **Finitura Inox** - Inox finishing - Finition inox - Acabado inox - Inox Oberfläche

39 **CromoNero spazzolato** - Chr. Black brushed - Chromé Noir brossé - CromoNero cepillado - Verchromt Schwarz gebürstet

32 **Oro rosa antico** - Pink brushed gold - Or rose brossé - Oro rosa cepillado - Rose Vergoldet gebürstet

82 **Oro antico** - Brushed gold - Doré brosse - Oro cepillado - Gold gebürstet

79 **Nero opaco** - Black matt - Noir matt - Negro matt - Schwarz Matt

Frattini
RUBINETTI DAL 1958



VITADUE

design architetto Paolo Bertarelli

.00 - Cromato - Chr. plated - Chromé - Cromo - Verchromt
.89 - CromoNero - Chr. Black - Chromé Noir -
Cromo Negro - Verchromt Schwarz
.92 - Oro rosa - Pink gold plated - Or rose - Oro rosa - Rose Vergoldet
.02 - Dorato - Gold plated - Doré - Oro - Vergoldet
.70 - Finitura INOX - Inox finishing - Finition Inox -
Acabado Inox - Inox Oberfläche
.39 - CromoNero spazzolato - Chr. Black brushed - Chromé Noir brossé -
CromoNero cepillado - Verchromt Schwarz gebürstet
.32 - Oro rosa antico - Pink brushed gold - Or rose brossé -
Oro rosa cepillado - Rose Vergoldet gebürstet
.82 - Oro antico - Brushed gold - Doré matt - Oro matt - Vergoldet Matt
.79 - Nero opaco - Black Matt - Noir Matt - Negro Matt - Schwarz Matt
.72 - Bianco opaco - White Matt - Blanc Matt - Blanco Matt - Weiss Matt

VITADUE

R08007
R02033
R16043



35002

- Monocomando esterno per vasca con doccia duplex
- *External single-lever bath mixer with duplex shower*
- Mitigeur de bain avec douchette duplex
- *Monomando exterior baño con teleducha duplex*
- Ap-Wannenmischer mit Handbrause Duplex

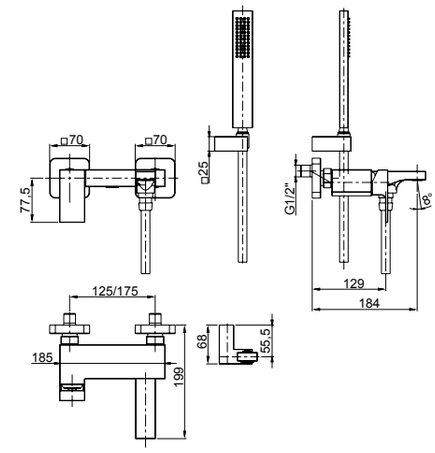

00 **Cromato** - Chr. plated - Chromé - Cromo - Verchromt
89 **CromoNero** - Chr. black - Chromé noir - Cromo negro - Verchromt Schwarz
92 **Oro rosa** - Pink gold plated - Or rose - Oro rosa - Rose Vergoldet
02 **Dorato** - Gold plated - Doré - Oro - Vergoldet
70 **Finitura Inox** - Inox finishing - Finition inox - Acabado inox - Inox Oberfläche
39 **CromoNero spazzolato** - Chr. Black brushed - Chromé Noir brossé - CromoNero cepillado - Verchromt Schwarz gebürstet
32 **Oro rosa antico** - Pink brushed gold - Or rose brossé - Oro rosa cepillado - Rose Vergoldet gebürstet
82 **Oro antico** - Brushed gold - Doré brosse - Oro cepillado - Gold gebürstet
79 **Nero opaco -** Black matt - Noir matt - Negro matt - Schwarz Matt / 72 **Bianco opaco** - White matt - Blanc matt - Blanco matt - Weiss Matt

R08007
R02033
R16043



35596

- Parte esterna visibile monocomando vasca a pavimento con doccia
- *External visible components free standing bath mixer*
- Kit de finition mitigeur de bain au sol avec douchette
- *Sòlo parte exterior monomando baño de suelo con teleducha*
- Endmontage Set Standarmatur für Freistehende Badewanne

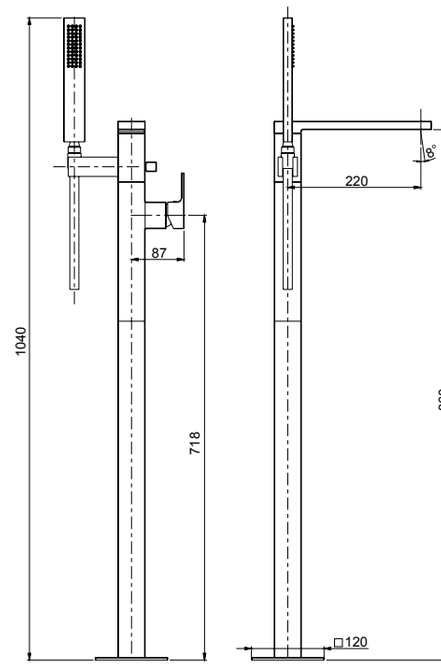

System Box

99095

- Corpo per incasso vasca/lavabo universale a pavimento
- *Universal built-in box free standing bath/basin mixer*
- Corps à encastrer universel bain/lavabo sur pied
- *Cuerpo empotrado universal para mezclador baño/lavabo de suelo*
- UP-Universal Körper für freistehende Armaturen

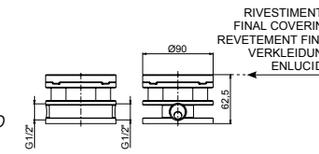

00 **Cromato** - Chr. plated - Chromé - Cromo - Verchromt
89 **CromoNero** - Chr. black - Chromé noir - Cromo negro - Verchromt Schwarz
92 **Oro rosa** - Pink gold plated - Or rose - Oro rosa - Rose Vergoldet
02 **Dorato** - Gold plated - Doré - Oro - Vergoldet
70 **Finitura Inox** - Inox finishing - Finition inox - Acabado inox - Inox Oberfläche
39 **CromoNero spazzolato** - Chr. Black brushed - Chromé Noir brossé - CromoNero cepillado - Verchromt Schwarz gebürstet
32 **Oro rosa antico** - Pink brushed gold - Or rose brossé - Oro rosa cepillado - Rose Vergoldet gebürstet
82 **Oro antico** - Brushed gold - Doré brosse - Oro cepillado - Gold gebürstet
79 **Nero opaco -** Black matt - Noir matt - Negro matt - Schwarz Matt / 72 **Bianco opaco** - White matt - Blanc matt - Blanco matt - Weiss Matt
SYSTEM BOX

R28004



53028A

- Batteria per bordo vasca senza bocca con deviatore e doccia estraibile
- *Deck mounted bath mixer with diverter and pull-out shower*
- Mitigeur de bain sur gorge avec inverseur et douchette
- *Monomando baño de repisa con inversor y teleducha*
- Wannenrandmontage-Mischer mit Umsteller und Handbrause

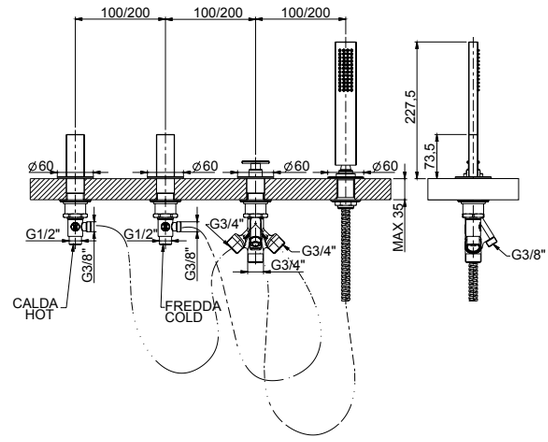

00 **Cromato** - Chr. plated - Chromé - Cromo - Verchromt
89 **CromoNero** - Chr. black - Chromé noir - Cromo negro - Verchromt Schwarz
02 **Dorato** - Gold plated - Doré - Oro - Vergoldet
70 **Finitura Inox** - Inox finishing - Finition inox - Acabado inox - Inox Oberfläche
82 **Oro antico** - Brushed gold - Doré brosse - Oro cepillado - Gold gebürstet

R28004



53029A

- Batteria per bordo vasca con bocca, deviatore e doccia estraibile
- *Deck mounted bath mixer with diverter, pull-out shower and spout*
- Mitigeur de bain sur gorge avec goulot, inverseur et douchette
- *Monomando baño de repisa con caño, inversor y teleducha*
- Wannenrandmontage-Mischer mit Auslauf, Umsteller und Handbrause

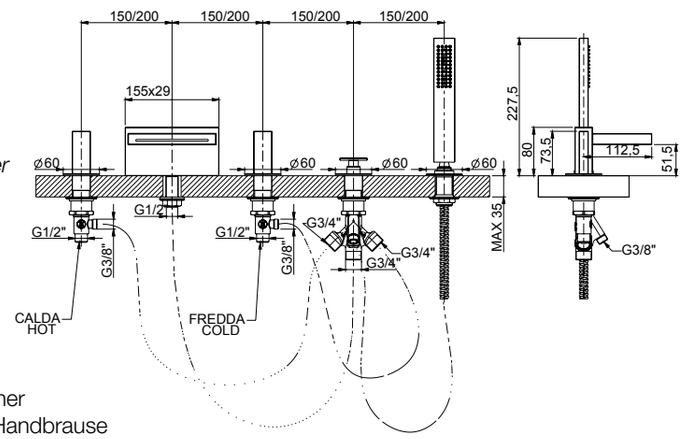

00 **Cromato** - Chr. plated - Chromé - Cromo - Verchromt
89 **CromoNero** - Chr. black - Chromé noir - Cromo negro - Verchromt Schwarz
02 **Dorato** - Gold plated - Doré - Oro - Vergoldet
70 **Finitura Inox** - Inox finishing - Finition inox - Acabado inox - Inox Oberfläche
82 **Oro antico** - Brushed gold - Doré brosse - Oro cepillado - Gold gebürstet

R08005



35028

- Batteria per bordo vasca monocomando senza bocca con deviatore e doccia estraibile
- *Deck mounted bath mixer with diverter and pull-out shower*
- Mitigeur de bain sur gorge avec inverseur et douchette
- *Monomando baño de repisa con inversor y teleducha*
- Wannenrandmontage-Mischer mit Umsteller und Handbrause

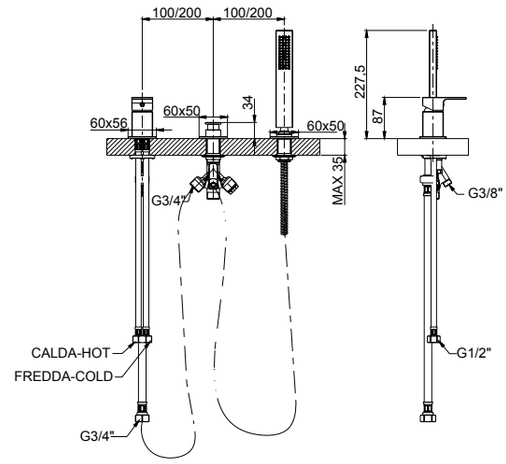

00 **Cromato** - Chr. plated - Chromé - Cromo - Verchromt
89 **CromoNero** - Chr. black - Chromé noir - Cromo negro - Verchromt Schwarz
92 **Oro rosa** - Pink gold plated - Or rose - Oro rosa - Rose Vergoldet
02 **Dorato** - Gold plated - Doré - Oro - Vergoldet
70 **Finitura Inox** - Inox finishing - Finition inox - Acabado inox - Inox Oberfläche
39 **CromoNero spazzolato** - Chr. Black brushed - Chromé Noir brossé - CromoNero cepillado - Verchromt Schwarz gebürstet
32 **Oro rosa antico** - Pink brushed gold - Or rose brossé - Oro rosa cepillado - Rose Vergoldet gebürstet
82 **Oro antico** - Brushed gold - Doré brosse - Oro cepillado - Gold gebürstet
79 **Nero opaco -** Black matt - Noir matt - Negro matt - Schwarz Matt / 72 **Bianco opaco** - White matt - Blanc matt - Blanco matt - Weiss Matt

R08005



35029

- Batteria per bordo vasca monocomando con bocca, deviatore e doccia estraibile
- *Deck mounted bath mixer with diverter, pull-out shower and spout*
- Mitigeur de bain sur gorge avec goulot, inverseur et douchette
- *Monomando baño de repisa con caño, inversor y teleducha*
- Wannenrandmontage-Mischer mit Auslauf, Umsteller und Handbrause

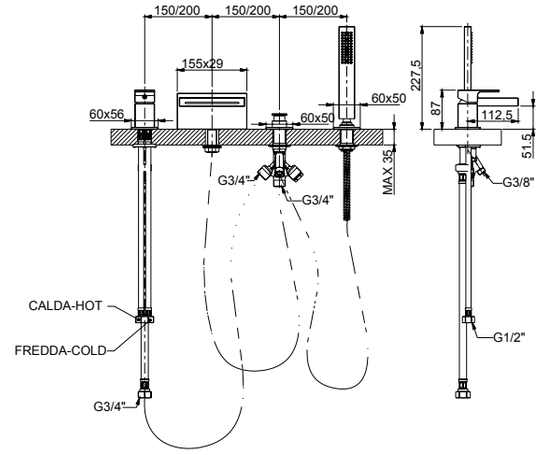

00 **Cromato** - Chr. plated - Chromé - Cromo - Verchromt
89 **CromoNero** - Chr. black - Chromé noir - Cromo negro - Verchromt Schwarz
92 **Oro rosa** - Pink gold plated - Or rose - Oro rosa - Rose Vergoldet
02 **Dorato** - Gold plated - Doré - Oro - Vergoldet
70 **Finitura Inox** - Inox finishing - Finition inox - Acabado inox - Inox Oberfläche
39 **CromoNero spazzolato** - Chr. Black brushed - Chromé Noir brossé - CromoNero cepillado - Verchromt Schwarz gebürstet
32 **Oro rosa antico** - Pink brushed gold - Or rose brossé - Oro rosa cepillado - Rose Vergoldet gebürstet
82 **Oro antico** - Brushed gold - Doré brosse - Oro cepillado - Gold gebürstet
79 **Nero opaco -** Black matt - Noir matt - Negro matt - Schwarz Matt / 72 **Bianco opaco** - White matt - Blanc matt - Blanco matt - Weiss Matt

R08005

2 VIE
R11038

3 VIE
R11039

R02089

R16110



35528V2 - 35528V3

- Parte esterna visibile monocomando vasca incasso con deviatore a dischi ceramici a **2/3 vie** con bocca di erogazione, piastra in ottone
- *External set for built-in bath mixer with **2/3-way** ceramic discs diverter and spout, brass plate*
- Kit de finition pour mitigeur de baignoire avec inverseur ***2/3 voies*** à disques céramiques et bec, plaque en laiton
- *Solo parte exterior monomando empotrado baño con inversor **2/3 vias** discos ceramicos y caño, plancha de latón*
- Endmontage Set für UP-Wannenmischer mit **2/3-Wege** Keramik Disk Umsteller und Auslauf - Platte aus Messing

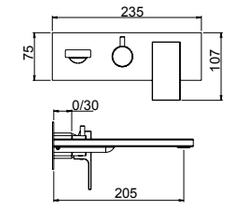



corredabile con l'art. 53400 (pag.540)
to match with art.53400 (page 540)
à combiner avec art.53400 (page 540)
combinarse con art.53400 (pag.540)
mit art.53400 zusammenstellen (Seite 540)

System Box

98028

- Corpo per monocomando incasso doccia/vasca universale, cartuccia Ø35, **2/3 vie**, con deviazione a dischi ceramici
- *Universal built-in box bath/shower mixer, Ø35 cartridge, **2/3 way** ceramic discs diverter*
- Corps à encastrer universel mitigeur bain/douche, cartouche Ø35, inversion disques céramiques **2/3 voies**
- *Cuerpo empotrado universal para mezclador ducha/ baño, cartucha Ø35, inversor discos ceramicos **2/3 vias***
- UP-Universal Körper Wannen/Duschen Mischer, Ø35 Kartusche, **2/3 Wege** Umsteller mit Keramik Scheiben



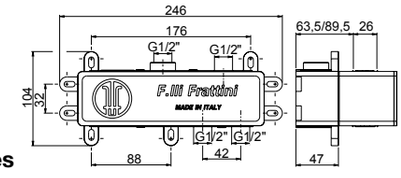

easy installation
Livella inclusa
Bubble level included

00 **Cromato** - Chr. plated - Chromé - Cromo - Verchromt
89 **CromoNero** - Chr. black - Chromé noir - Cromo negro - Verchromt Schwarz
92 **Oro rosa** - Pink gold plated - Or rose - Oro rosa - Rose Vergoldet
02 **Dorato** - Gold plated - Doré - Oro - Vergoldet
70 **Finitura Inox** - Inox finishing - Finition inox - Acabado inox - Inox Oberfläche
39 **CromoNero spazzolato** - Chr. Black brushed - Chromé Noir brossé - CromoNero cepillado - Verchromt Schwarz gebürstet
32 **Oro rosa antico** - Pink brushed gold - Or rose brossé - Oro rosa cepillado - Rose Vergoldet gebürstet
82 **Oro antico** - Brushed gold - Doré brosse - Oro cepillado - Gold gebürstet
79 **Nero opaco** - Black matt - Noir matt - Negro matt - Schwarz Matt
72 **Bianco opaco** - White matt - Blanc matt - Blanco matt - Weiss Matt
SYSTEM BOX

VITADUE

R08005

R02062

R16110

<6 Lt/min



35548 - 35548A - 35548B

- Parte esterna visibile batteria lavabo a parete senza scarico, piastra in ottone
- *External visible components built-in washbasin mixer without pop-up waste, brass plate*
- Kit de finition mitigeur de lavabo à encastrer sans vidage plaque, en laiton
- *Sòlo parte exterior monomando lavabo empotrado sin descargo, plancha de latón*
- Endmontage Set Up-Waschtischmischer ohne Abfluss - Platte aus Messing

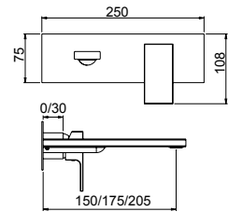

35548	35548A	35548B
175 mm	205 mm	150 mm



Da corredarsi con piletta push e sifone che si trovano a fine serie
To match with push drain and siphon to find at the end of the series
À combiner avec vidage automatique et siphon qui se trouvent à la fin de la série
A combinarse con vaciador automático y sifón a la fine de la serie
Mit automatischen Ablaufgarnitur und Siphon zusammenstellen am Ende der Serien

System Box



easy installation

Livella inclusa
Bubble level included

98038

- Corpo per monocomando incasso lavabo universale, cartuccia Ø35
- *Universal built-in box basin mixer, Ø35 cartridge*
- Corps à encastrer universel mitigeur de lavabo, cartouche Ø 35
- *Cuerpo empotrado universal para mezclador lavabo, cartucha Ø 35*
- UP-Universal Körper für Waschtischmischer, Ø 35 Kartusche

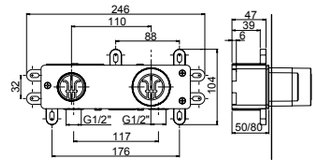

00 **Cromato** - Chr. plated - Chromé - Cromo - Verchromt
89 **CromoNero** - Chr. black - Chromé noir - Cromo negro - Verchromt Schwarz
92 **Oro rosa** - Pink gold plated - Or rose - Oro rosa - Rose Vergoldet
02 **Dorato** - Gold plated - Doré - Oro - Vergoldet
70 **Finitura Inox** - Inox finishing - Finition inox - Acabado inox - Inox Oberfläche
39 **CromoNero spazzolato** - Chr. Black brushed - Chromé Noir brossé - CromoNero cepillado - Verchromt Schwarz gebürstet
32 **Oro rosa antico** - Pink brushed gold - Or rose brossé - Oro rosa cepillado - Rose Vergoldet gebürstet
82 **Oro antico** - Brushed gold - Doré brosse - Oro cepillado - Gold gebürstet
79 **Nero opaco** - Black matt - Noir matt - Negro matt - Schwarz Matt
72 **Bianco opaco** - White matt - Blanc matt - Blanco matt - Weiss Matt
SYSTEM BOX

R08005

R02062

R16110

<6 Lt/min



35547 - 35547A - 35547B

- Parte esterna visibile batteria lavabo a parete senza scarico, piastre in ottone
- *External visible components built-in washbasin mixer without pop-up waste, brass plates*
- Kit de finition mitigeur de lavabo à encastrer sans vidage, plaques en laiton
- *Sòlo parte exterior monomando lavabo empotrado sin descargo, planchas de latón*
- Endmontage Set Up-Waschtischmischer ohne Abfluss - Platten aus Messing

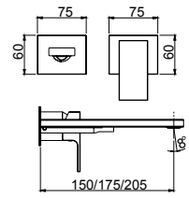

35547	35547A	35547B
175 mm	205 mm	150 mm



Da corredarsi con piletta push e sifone che si trovano a fine serie
To match with push drain and siphon to find at the end of the series
À combiner avec vidage automatique et siphon qui se trouvent à la fin de la série
A combinarse con vaciador automático y sifón a la fine de la serie
Mit automatischen Ablaufgarnitur und Siphon zusammenstellen am Ende der Serien

System Box

98038



easy installation **Livella inclusa**
Bubble level included

- Corpo per monocomando incasso lavabo universale, cartuccia Ø35
- *Universal built-in box basin mixer, Ø35 cartridge*
- Corps à encastrer universel mitigeur de lavabo, cartouche Ø 35
- *Cuerpo empotrado universal para mezclador lavabo, cartucha Ø 35*
- UP-Universal Körper für Waschtischmischer, Ø 35 Kartusche

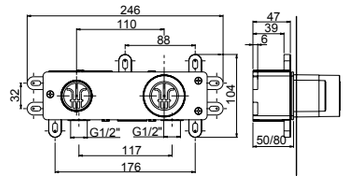

00 **Cromato** - Chr. plated - Chromé - Cromo - Verchromt
89 **CromoNero** - Chr. black - Chromé noir - Cromo negro - Verchromt Schwarz
92 **Oro rosa** - Pink gold plated - Or rose - Oro rosa - Rose Vergoldet
02 **Dorato** - Gold plated - Doré - Oro - Vergoldet
70 **Finitura Inox** - Inox finishing - Finition inox - Acabado inox - Inox Oberfläche
39 **CromoNero spazzolato** - Chr. Black brushed - Chromé Noir brossé - CromoNero cepillado - Verchromt Schwarz gebürstet
32 **Oro rosa antico** - Pink brushed gold - Or rose brossé - Oro rosa cepillado - Rose Vergoldet gebürstet
82 **Oro antico** - Brushed gold - Doré brosse - Oro cepillado - Gold gebürstet
79 **Nero opaco** - Black matt - Noir matt - Negro matt - Schwarz Matt
72 **Bianco opaco** - White matt - Blanc matt - Blanco matt - Weiss Matt
SYSTEM BOX

VITADUE

R08033

R02062

R16110

<6 Lt/min



35054 *

- Monocomando per lavabo con scarico 1”1/4
- *Single-lever washbasin mixer with 1”1/4 pop-up waste*
- Mitigeur de lavabo avec vidage 1”1/4
- *Monomando lavabo con descargo 1”1/4*
- Waschtischmischer mit 1”1/4 Abfluss

35050

- Monocomando per lavabo senza scarico
- *Single-lever washbasin mixer without pop-up waste*
- Mitigeur de lavabo sans vidage
- *Monomando lavabo sin descargo*
- Waschtischmischer ohne Abfluss

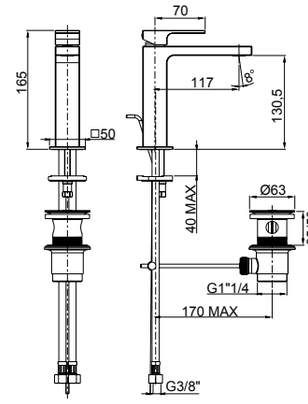



35050 da corredarsi con piletta push e sifone che si trovano a fine serie
To match with push drain and siphon to find at the end of the series
À combiner avec vidage automatique et siphon qui se trouvent à la fin de la série
A combinarse con vaciador automático y sifón a la fine de la serie
Mit automatischen Ablaufgarnitur und Siphon zusammenstellen am Ende der Serien

00 **Cromato** - Chr. plated - Chromé - Cromo - Verchromt
89 **CromoNero** - Chr. black - Chromé noir - Cromo negro - Verchromt Schwarz
92 **Oro rosa** - Pink gold plated - Or rose - Oro rosa - Rose Vergoldet
02 **Dorato** - Gold plated - Doré - Oro - Vergoldet
70 **Finitura Inox** - Inox finishing - Finition inox - Acabado inox - Inox Oberfläche
39 **CromoNero spazzolato** - Chr. Black brushed - Chromé Noir brossé - CromoNero cepillado - Verchromt Schwarz gebürstet
32 **Oro rosa antico** - Pink brushed gold - Or rose brossé - Oro rosa cepillado - Rose Vergoldet gebürstet
82 **Oro antico** - Brushed gold - Doré brosse - Oro cepillado - Gold gebürstet
79 **Nero opaco -** Black matt - Noir matt - Negro matt - Schwarz Matt / 72 **Bianco opaco** - White matt - Blanc matt - Blanco matt - Weiss Matt

R08033

R02062

R16110

<6 Lt/min

easy fix



35040

- Monocomando lavabo modello medio senza scarico
- *Medium version single-lever washbasin mixer without waste*
- Mitigeur de lavabo medium sans vidage
- *Monomando lavabo medio sin descargo*
- Mittelständiger Waschtischmischer ohne Abfluss

Da corredarsi con piletta push e sifone che si trovano a fine serie
To match with push drain and siphon to find at the end of the series
À combiner avec vidage automatique et siphon qui se trouvent à la fin de la série
A combinarse con vaciador automático y sifón a la fine de la serie
Mit automatischen Ablaufgarnitur und Siphon zusammenstellen am Ende der Serien

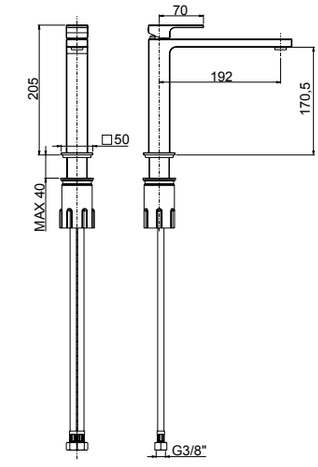

00 **Cromato** - Chr. plated - Chromé - Cromo - Verchromt
89 **CromoNero** - Chr. black - Chromé noir - Cromo negro - Verchromt Schwarz
92 **Oro rosa** - Pink gold plated - Or rose - Oro rosa - Rose Vergoldet
02 **Dorato** - Gold plated - Doré - Oro - Vergoldet
70 **Finitura Inox** - Inox finishing - Finition inox - Acabado inox - Inox Oberfläche
39 **CromoNero spazzolato** - Chr. Black brushed - Chromé Noir brossé - CromoNero cepillado - Verchromt Schwarz gebürstet
32 **Oro rosa antico** - Pink brushed gold - Or rose brossé - Oro rosa cepillado - Rose Vergoldet gebürstet
82 **Oro antico** - Brushed gold - Doré brosse - Oro cepillado - Gold gebürstet
79 **Nero opaco -** Black matt - Noir matt - Negro matt - Schwarz Matt / 72 **Bianco opaco** - White matt - Blanc matt - Blanco matt - Weiss Matt

R08033
R02062
R16110
<6 Lt/min
easy fix



35065

- Monocomando lavabo modello alto senza scarico
- *High version single-lever washbasin mixer without waste*
- Mitigeur de lavabo haut sans vidage
- *Monomando lavabo alto sin descargo*
- Hoher Waschtischmischer ohne Abfluss

Da corredarsi con piletta push e sifone che si trovano a fine serie
To match with push drain and siphon to find at the end of the series
À combiner avec vidage automatique et siphon qui se trouvent à la fin de la série
A combinarse con vaciador automático y sifón a la fine de la serie
Mit automatischen Ablaufgarnitur und Siphon zusammenstellen am Ende der Serien

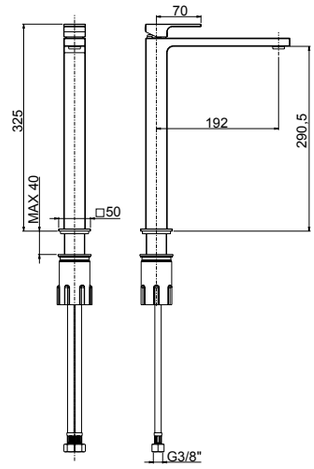

00 **Cromato** - Chr. plated - Chromé - Cromo - Verchromt
89 **CromoNero** - Chr. black - Chromé noir - Cromo negro - Verchromt Schwarz
92 **Oro rosa** - Pink gold plated - Or rose - Oro rosa - Rose Vergoldet
02 **Dorato** - Gold plated - Doré - Oro - Vergoldet
70 **Finitura Inox** - Inox finishing - Finition inox - Acabado inox - Inox Oberfläche
39 **CromoNero spazzolato** - Chr. Black brushed - Chromé Noir brossé - CromoNero cepillado - Verchromt Schwarz gebürstet
32 **Oro rosa antico** - Pink brushed gold - Or rose brossé - Oro rosa cepillado - Rose Vergoldet gebürstet
82 **Oro antico** - Brushed gold - Doré brosse - Oro cepillado - Gold gebürstet
79 **Nero opaco -** Black matt - Noir matt - Negro matt - Schwarz Matt / 72 **Bianco opaco** - White matt - Blanc matt - Blanco matt - Weiss Matt

R08007
R02033
R16043

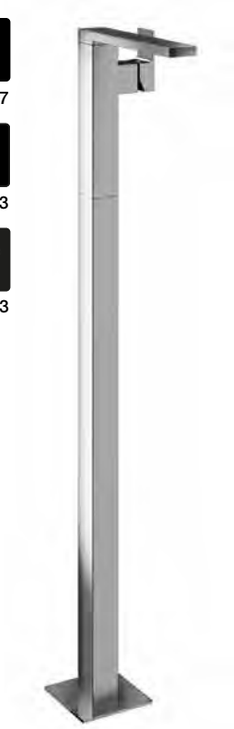

35595

- Parte esterna visibile monocomando lavabo senza scarico a pavimento
- *External visible components free standing basin mixer*
- Kit de finition mitigeur lavabo au sol
- *Sòlo parte exterior monomando lavabo de suelo*
- Endmontage Set Standarmatur für Freistehende Waschtisch

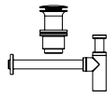

Da corredarsi con piletta push e sifone che si trovano a fine serie
To match with push drain and siphon to find at the end of the series
À combiner avec vidage automatique et siphon qui se trouvent à la fin de la série
A combinarse con vaciador automático y sifón a la fine de la serie
Mit automatischen Ablaufgarnitur und Siphon zusammenstellen am Ende der Serien

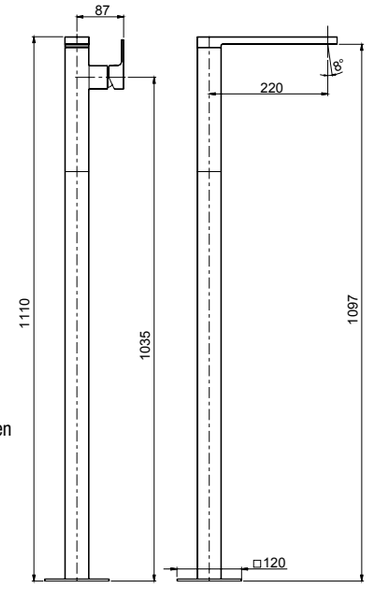

System Box

99095

- Corpo per incasso vasca/lavabo universale a pavimento
- *Universal built-in box free standing bath/basin mixer*
- Corps à encastrer universel bain/lavabo sur pied
- *Cuerpo empotrado universal para mezclador baño/lavabo de suelo*
- UP-Universal Körper für freistehende Armaturen

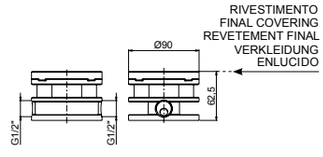

00 **Cromato** - Chr. plated - Chromé - Cromo - Verchromt
89 **CromoNero** - Chr. black - Chromé noir - Cromo negro - Verchromt Schwarz
92 **Oro rosa** - Pink gold plated - Or rose - Oro rosa - Rose Vergoldet
02 **Dorato** - Gold plated - Doré - Oro - Vergoldet
70 **Finitura Inox** - Inox finishing - Finition inox - Acabado inox - Inox Oberfläche
39 **CromoNero spazzolato** - Chr. Black brushed - Chromé Noir brossé - CromoNero cepillado - Verchromt Schwarz gebürstet
32 **Oro rosa antico** - Pink brushed gold - Or rose brossé - Oro rosa cepillado - Rose Vergoldet gebürstet
82 **Oro antico** - Brushed gold - Doré brosse - Oro cepillado - Gold gebürstet
79 **Nero opaco -** Black matt - Noir matt - Negro matt - Schwarz Matt / 72 **Bianco opaco** - White matt - Blanc matt - Blanco matt - Weiss Matt
SYSTEM BOX

VITADUE

R08033

R02044

<6 Lt/min



35103 *

- Monocomando per bidet con scarico 1”1/4
- *Single-lever bidet mixer with 1”1/4 pop-up waste*
- Mitigeur de bidet avec vidage 1”1/4
- *Monomando bidé con descargo 1”1/4*
- Bidetmischer mit 1”1/4 Abfluss

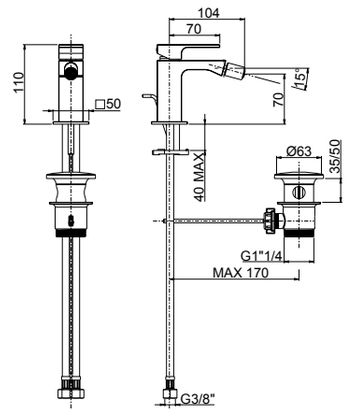

35080

- Monocomando per bidet senza scarico
- *Single-lever bidet mixer without pop-up waste*
- Mitigeur de bidet sans vidage
- *Monomando bidé sin descargo*
- Bidetmischer ohne Abfluss



35080 da corredarsi con piletta push e sifone che si trovano a fine serie
To match with push drain and siphon to find at the end of the series
À combiner avec vidage automatique et siphon qui se trouvent à la fin de la série
A combinarse con vaciador automático y sifón a la fine de la serie
Mit automatischen Ablaufgarnitur und Siphon zusammenstellen am Ende der Serien

00 **Cromato** - Chr. plated - Chromé - Cromo - Verchromt
89 **CromoNero** - Chr. black - Chromé noir - Cromo negro - Verchromt Schwarz
92 **Oro rosa** - Pink gold plated - Or rose - Oro rosa - Rose Vergoldet
02 **Dorato** - Gold plated - Doré - Oro - Vergoldet
70 **Finitura Inox** - Inox finishing - Finition inox - Acabado inox - Inox Oberfläche
39 **CromoNero spazzolato** - Chr. Black brushed - Chromé Noir brossé - CromoNero cepillado - Verchromt Schwarz gebürstet
32 **Oro rosa antico** - Pink brushed gold - Or rose brossé - Oro rosa cepillado - Rose Vergoldet gebürstet
82 **Oro antico** - Brushed gold - Doré brosse - Oro cepillado - Gold gebürstet
79 **Nero opaco -** Black matt - Noir matt - Negro matt - Schwarz Matt / 72 **Bianco opaco** - White matt - Blanc matt - Blanco matt - Weiss Matt

R28004

R02044



53068

- Batteria lavabo con bocca alta fissa senza scarico
- *3-hole washbasin mixer with fixed spout without pop-up waste*
- Mélangeur lavabo 3 trous avec bec fixe haut sans vidage
- *Batería lavabo con caño alto fijo sin descargo*
- 3-Loch Waschtischbatterie mit hohem und festem Auslauf ohne Abfluss

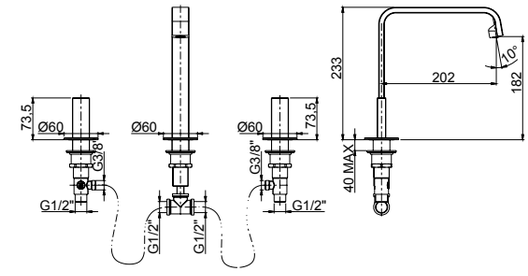

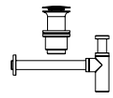

Da corredarsi con piletta push e sifone che si trovano a fine serie
To match with push drain and siphon to find at the end of the series
À combiner avec vidage automatique et siphon qui se trouvent à la fin de la série
A combinarse con vaciador automático y sifón a la fine de la serie
Mit automatischen Ablaufgarnitur und Siphon zusammenstellen am Ende der Serien

00 **Cromato** - Chr. plated - Chromé - Cromo - Verchromt
89 **CromoNero** - Chr. black - Chromé noir - Cromo negro - Verchromt Schwarz
92 **Oro rosa** - Pink gold plated - Or rose - Oro rosa - Rose Vergoldet
02 **Dorato** - Gold plated - Doré - Oro - Vergoldet
70 **Finitura Inox** - Inox finishing - Finition inox - Acabado inox - Inox Oberfläche
32 **Oro rosa antico** - Pink brushed gold - Or rose brossé - Oro rosa cepillado - Rose Vergoldet gebürstet
82 **Oro antico** - Brushed gold - Doré brosse - Oro cepillado - Gold gebürstet

R28004

R02044



53104

- Batteria bidet con bocca alta fissa senza scarico
- *3-hole bidet mixer with fixed spout without pop-up waste*
- Mélangeur bidet 3 trous avec bec fixe haut sans vidage
- *Batería bidet con caño alto fijo sin descargo*
- 3-Loch Bidet Batterie mit hohem und festem Auslauf ohne Abfluss

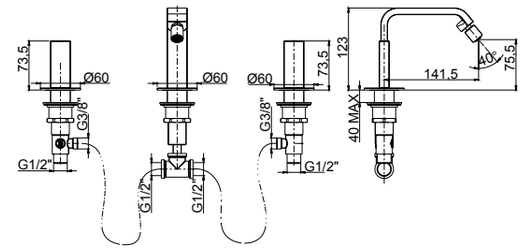

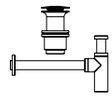

Da corredarsi con piletta push e sifone che si trovano a fine serie
To match with push drain and siphon to find at the end of the series
À combiner avec vidage automatique et siphon qui se trouvent à la fin de la série
A combinarse con vaciador automático y sifón a la fine de la serie
Mit automatischen Ablaufgarnitur und Siphon zusammenstellen am Ende der Serien

00 **Cromato** - Chr. plated - Chromé - Cromo - Verchromt
89 **CromoNero** - Chr. black - Chromé noir - Cromo negro - Verchromt Schwarz
92 **Oro rosa** - Pink gold plated - Or rose - Oro rosa - Rose Vergoldet
02 **Dorato** - Gold plated - Doré - Oro - Vergoldet
70 **Finitura Inox** - Inox finishing - Finition inox - Acabado inox - Inox Oberfläche
32 **Oro rosa antico** - Pink brushed gold - Or rose brossé - Oro rosa cepillado - Rose Vergoldet gebürstet
82 **Oro antico** - Brushed gold - Doré brosse - Oro cepillado - Gold gebürstet

R08007



35006

- Monocomando esterno per doccia con attacco inferiore 1/2”
- *External single-lever shower mixer with 1/2” lower connection*
- Mitigeur de douche avec raccord inferieur 1/2”
- *Monomando exterior ducha con ataco inferior 1/2”*
- Ap-Brausenmischer mit 1/2” unterem Anschluss

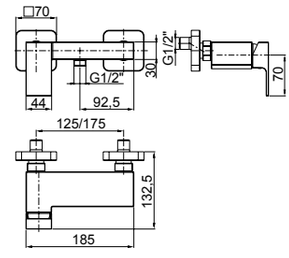

00 **Cromato** - Chr. plated - Chromé - Cromo - Verchromt
89 **CromoNero** - Chr. black - Chromé noir - Cromo negro - Verchromt Schwarz
02 **Dorato** - Gold plated - Doré - Oro - Vergoldet
70 **Finitura Inox** - Inox finishing - Finition inox - Acabado inox - Inox Oberfläche
39 **CromoNero spazzolato** - Chr. Black brushed - Chromé Noir brossé - CromoNero cepillado - Verchromt Schwarz gebürstet
79 **Nero opaco -** Black matt - Noir matt - Negro matt - Schwarz Matt / 72 **Bianco opaco** - White matt - Blanc matt - Blanco matt - Weiss Matt

R08007



35007

- Monocomando esterno per doccia con attacco superiore 3/4”
- *External single-lever shower mixer with 3/4” upper connection*
- Mitigeur de douche avec raccord superieur 3/4”
- *Monomando exterior ducha con ataco superior 3/4”*
- Ap-Brausenmischer mit 3/4” oberem Anschluss

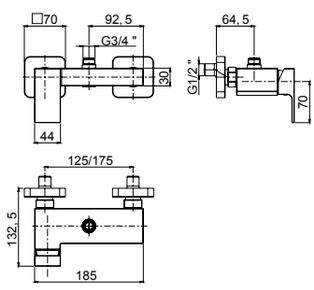

- **Da abbinare con art. 53614 pag.530**
- ***To combine with art. 53614 page 530***
- **A combiner avec art. 53614 page 530**
- ***Puede combinarse con art. 53614 pag.530***
- **Mit Art. 53614 zusammenstellen Seite 530**

00 **Cromato** - Chr. plated - Chromé - Cromo - Verchromt
89 **CromoNero** - Chr. black - Chromé noir - Cromo negro - Verchromt Schwarz
02 **Dorato** - Gold plated - Doré - Oro - Vergoldet
70 **Finitura Inox** - Inox finishing - Finition inox - Acabado inox - Inox Oberfläche
39 **CromoNero spazzolato** - Chr. Black brushed - Chromé Noir brossé - CromoNero cepillado - Verchromt Schwarz gebürstet
79 **Nero opaco -** Black matt - Noir matt - Negro matt - Schwarz Matt / 72 **Bianco opaco** - White matt - Blanc matt - Blanco matt - Weiss Matt

VITADUE

R08005



35426

- Parte esterna visibile monocomando incasso **1 via**, piastra in ottone
- *External visible components **1-way** built-in mixer, brass plate*
- Kit de finition mitigeur encastré **1 voie**, plaque en laiton
- *Solo parte exterior monomando **1 via** empotrado, plancha de latón*
- Endmontage Set UP-Mischer **1-Weg** - Platte aus Messing

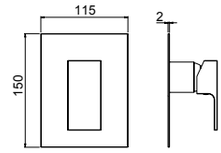

System Box



98916

- Corpo per monocomando incasso doccia universale, cartuccia Ø35, **1 via**
- *Built-in single lever universal shower mixer, Ø35 cartridge, **1 way***
- Corps encastré pour monocommande douche universel, cartouche Ø 35, **1 voie**
- *Cuerpo empotrado universal monomando ducha, cartucho Ø35, **1 vía***
- UP-Universal Einhebel Duschen Mischer, Kartusche Ø35, **1 Weg**

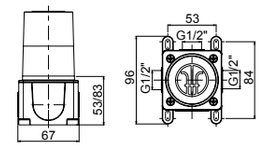

00 **Cromato** - Chr. plated - Chromé - Cromo - Verchromt
89 **CromoNero** - Chr. black - Chromé noir - Cromo negro - Verchromt Schwarz
92 **Oro rosa** - Pink gold plated - Or rose - Oro rosa - Rose Vergoldet
02 **Dorato** - Gold plated - Doré - Oro - Vergoldet
70 **Finitura Inox** - Inox finishing - Finition inox - Acabado inox - Inox Oberfläche
39 **CromoNero spazzolato** - Chr. Black brushed - Chromé Noir brossé - CromoNero cepillado - Verchromt Schwarz gebürstet
32 **Oro rosa antico** - Pink brushed gold - Or rose brossé - Oro rosa cepillado - Rose Vergoldet gebürstet
82 **Oro antico** - Brushed gold - Doré brosse - Oro cepillado - Gold gebürstet
79 **Nero opaco** - Black matt - Noir matt - Negro matt - Schwarz Matt
72 **Bianco opaco** - White matt - Blanc matt - Blanco matt - Weiss Matt
SYSTEM BOX

R08007



35010

- Monocomando incasso con deviatore automatico completo, piastra in ottone
- *Complete built-in single-lever mixer with automatic diverter, brass plate*
- Mitigeur à encastrer avec inverseur automatique complet, plaque en laiton
- *Monomando empotrado con inversor automático completo, plancha de latón*
- Kompletter Up-Mischer mit automatisches Umsteller - Platte aus Messing

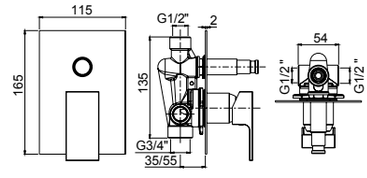

00 **Cromato** - Chr. plated - Chromé - Cromo - Verchromt
89 **CromoNero** - Chr. black - Chromé noir - Cromo negro - Verchromt Schwarz
92 **Oro rosa** - Pink gold plated - Or rose - Oro rosa - Rose Vergoldet
02 **Dorato** - Gold plated - Doré - Oro - Vergoldet
70 **Finitura Inox** - Inox finishing - Finition inox - Acabado inox - Inox Oberfläche
39 **CromoNero spazzolato** - Chr. Black brushed - Chromé Noir brossé - CromoNero cepillado - Verchromt Schwarz gebürstet
32 **Oro rosa antico** - Pink brushed gold - Or rose brossé - Oro rosa cepillado - Rose Vergoldet gebürstet
82 **Oro antico** - Brushed gold - Doré brosse - Oro cepillado - Gold gebürstet
79 **Nero opaco -** Black matt - Noir matt - Negro matt - Schwarz Matt / 72 **Bianco opaco** - White matt - Blanc matt - Blanco matt - Weiss Matt

R08005



35521

- Parte esterna visibile monocomando incasso **1 via**, piastra in ottone
- *External visible components **1-way** built-in mixer, brass plate*
- Kit de finition mitigeur encastré **1 voie**, plaque en laiton
- *Solo parte exterior monomando **1 via** empotrado, plancha de latón*
- Endmontage Set UP-Mischer **1-Weg** - Platte aus Messing

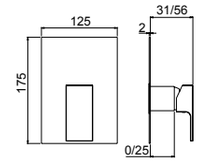



35521A

- Parte esterna visibile monocomando incasso **1 via**, piastra in ABS
- *External visible components **1-way** built-in mixer, ABS plate*
- Kit de finition mitigeur encastré **1 voie**, plaque en ABS
- *Solo parte exterior monomando **1 via** empotrado, plancha de ABS*
- Endmontage Set UP-Mischer **1-Weg** - Platte aus ABS

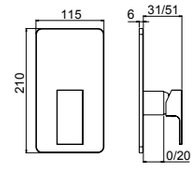

System Box



easy installation **Livella inclusa**
Bubble level included

98011

- Corpo per monocomando incasso doccia universale, cartuccia Ø35, **1/2 vie**, con deviazione a dischi ceramici
- *Universal built-in box shower mixer, Ø35 cartridge, **1/2 way** ceramic discs diverter*
- Corps à encaster universel pour mitigeur de douche, cartouche Ø35 inverseur disques céramiques **1-2 voies**
- *Cuerpo empotrado universal para mezclador ducha, cartucha Ø35, inversor discos ceramicos **1-2 vias***
- UP-Universal Körper fü Duschenmischer, Ø35 Kartusche, **1-2 Wege** Umsteller mit Keramik Scheiben

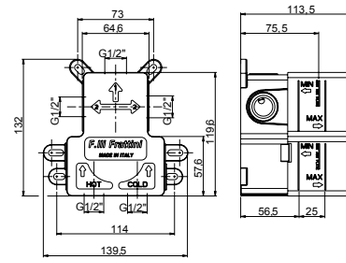

00 **Cromato** - Chr. plated - Chromé - Cromo - Verchromt
89 **CromoNero** - Chr. black - Chromé noir - Cromo negro - Verchromt Schwarz
92 **Oro rosa** - Pink gold plated - Or rose - Oro rosa - Rose Vergoldet
02 **Dorato** - Gold plated - Doré - Oro - Vergoldet
70 **Finitura Inox** - Inox finishing - Finition inox - Acabado inox - Inox Oberfläche
39 **CromoNero spazzolato** - Chr. Black brushed - Chromé Noir brossé - CromoNero cepillado - Verchromt Schwarz gebürstet
32 **Oro rosa antico** - Pink brushed gold - Or rose brossé - Oro rosa cepillado - Rose Vergoldet gebürstet
82 **Oro antico** - Brushed gold - Doré brosse - Oro cepillado - Gold gebürstet
79 **Nero opaco** - Black matt - Noir matt - Negro matt - Schwarz Matt
72 **Bianco opaco** - White matt - Blanc matt - Blanco matt - Weiss Matt
SYSTEM BOX

VITADUE

2 VIE
R08035

R08005



35541

- Parte esterna visibile monocomando incasso con deviatore a dischi ceramici **2 vie**, piastra in ottone
- *External visible components **2-way** built-in mixer with ceramic discs diverter, brass plate*
- Kit de finition mitigeur encastré **2 voies** avec inverseur avec disques céramiques, plaque en laiton
- *Solo parte exterior monomando **2 vias** empotrado con inversor con discos ceramicos, plancha de latón*
- Endmontage Set UP-Mischer **2-Wege** mit Umsteller mit Keramik Scheiben - Platte aus Messing

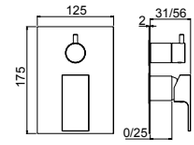



35541A

- Parte esterna visibile monocomando incasso con deviatore a dischi ceramici **2 vie**, piastra in ABS
- *External visible components **2-way** built-in mixer with ceramic discs diverter, ABS plate*
- Kit de finition mitigeur encastré **2 voies** avec inverseur avec disques céramiques, plaque en ABS
- *Solo parte exterior monomando **2 vias** empotrado con inversor con discos ceramicos, plancha de ABS*
- Endmontage Set UP-Mischer **2-Wege** mit Umsteller mit Keramik Scheiben - Platte aus ABS

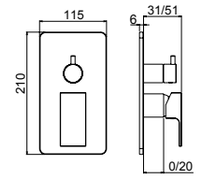

System Box



easy installation
Livella inclusa
Bubble level included

98011

- Corpo per monocomando incasso doccia universale, cartuccia Ø35, **1/2 vie**, con deviazione a dischi ceramici
- *Universal built-in box shower mixer, Ø35 cartridge, **1/2 way** ceramic discs diverter*
- Corps à encaster universel pour mitigeur de douche, cartouche Ø35 inverseur disques céramiques **1-2 voies**
- *Cuerpo empotrado universal para mezclador ducha, cartucha Ø35, inversor discos ceramicos **1-2 vias***
- UP-Universal Körper fü Duschenmischer, Ø35 Kartusche, **1-2 Wege** Umsteller mit Keramik Scheiben

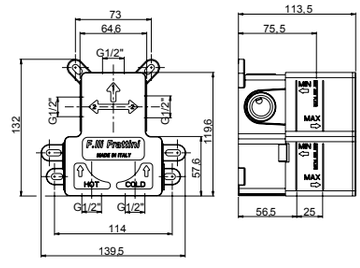

00 **Cromato** - Chr. plated - Chromé - Cromo - Verchromt
89 **CromoNero** - Chr. black - Chromé noir - Cromo negro - Verchromt Schwarz
92 **Oro rosa** - Pink gold plated - Or rose - Oro rosa - Rose Vergoldet
02 **Dorato** - Gold plated - Doré - Oro - Vergoldet
70 **Finitura Inox** - Inox finishing - Finition inox - Acabado inox - Inox Oberfläche
39 **CromoNero spazzolato** - Chr. Black brushed - Chromé Noir brossé - CromoNero cepillado - Verchromt Schwarz gebürstet
32 **Oro rosa antico** - Pink brushed gold - Or rose brossé - Oro rosa cepillado - Rose Vergoldet gebürstet
82 **Oro antico** - Brushed gold - Doré brosse - Oro cepillado - Gold gebürstet
79 **Nero opaco** - Black matt - Noir matt - Negro matt - Schwarz Matt
72 **Bianco opaco** - White matt - Blanc matt - Blanco matt - Weiss Matt
SYSTEM BOX

R08005

2 VIE
R11038

3 VIE
R11039



35529V2 - 35529V3

- Parte esterna visibile monocomando incasso con deviatore a dischi ceramici **2/3 vie** con doccia fissa a riposo, piastra in ottone
- *External visible components **2/3-way** built-in mixer with ceramic discs diverter with handshower, brass plate*
- Kit de finition mitigeur encastré **2/3 voies** avec inverseur avec disques céramiques et douchette, plaque en laiton
- *Solo parte exterior monomando **2/3 vias** empotrado con inversor con discos ceramicos y teleducha, plancha de latón*
- Endmontage Set UP-Mischer **2/3-Wege** mit Umsteller mit Keramik Scheiben und Handbrause - Platte aus Messing

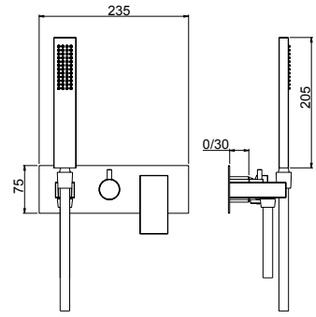

VITADUE

System Box



98028

- Corpo per monocomando incasso doccia/vasca universale, cartuccia Ø35, **2/3 vie**, con deviazione a dischi ceramici
- *Universal built-in box bath/shower mixer, Ø35 cartridge, **2/3 way** ceramic discs diverter*
- Corps à encastrer universel mitigeur bain/douche, cartouche Ø35, inversion disques céramiques **2/3 voies**
- *Cuerpo empotrado universal para mezclador ducha/baño, cartucha Ø35, inversor discos ceramicos **2/3 vias***
- UP-Universal Körper Wannen/Duschen Mischer, Ø35 Kartusche, **2/3 Wege** Umsteller mit Keramik Scheiben

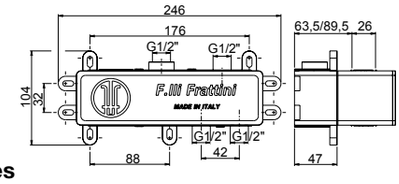

easy installation **Livella inclusa**
Bubble level included

00 **Cromato** - Chr. plated - Chromé - Cromo - Verchromt
89 **CromoNero** - Chr. black - Chromé noir - Cromo negro - Verchromt Schwarz
92 **Oro rosa** - Pink gold plated - Or rose - Oro rosa - Rose Vergoldet
02 **Dorato** - Gold plated - Doré - Oro - Vergoldet
70 **Finitura Inox** - Inox finishing - Finition inox - Acabado inox - Inox Oberfläche
39 **CromoNero spazzolato** - Chr. Black brushed - Chromé Noir brossé - CromoNero cepillado - Verchromt Schwarz gebürstet
32 **Oro rosa antico** - Pink brushed gold - Or rose brossé - Oro rosa cepillado - Rose Vergoldet gebürstet
82 **Oro antico** - Brushed gold - Doré brosse - Oro cepillado - Gold gebürstet
79 **Nero opaco** - Black matt - Noir matt - Negro matt - Schwarz Matt
72 **Bianco opaco** - White matt - Blanc matt - Blanco matt - Weiss Matt
SYSTEM BOX

2 VIE
35523V2

3 VIE
35523V3

2 VIE
R11038

3 VIE
R11039

R08005



35523V2 - 35523V3

- Parte esterna visibile monocomando incasso con deviatore a dischi ceramici **2-3 vie**, piastra in ottone
- *External visible components **2-3 way** built-in mixer with ceramic discs diverter, brass plate*
- Kit de finition mitigeur encastré **2-3 voies** avec inverseur avec disques céramiques, plaque en laiton
- *Solo parte exterior monomando **2-3 vias** empotrado con inversor con discos ceramicos, plancha de latón*
- Endmontage Set UP-Mischer **2-3 Wege** mit Umsteller mit Keramik Scheiben - Platte aus Messing

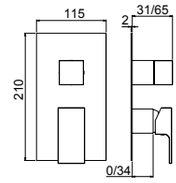

System Box



easy installation
Livella inclusa
Bubble level included

98013

- Corpo per monocomando incasso doccia universale, cartuccia Ø35, **2/3 vie**, con deviazione a dischi ceramici
- *Universal built-in box shower mixer, Ø35 cartridge, **2/3 way** ceramic discs diverter*
- Corps à encaster universel pour mitigeur de douche, cartouche Ø35 inverseur disques céramiques **2-3 voies**
- *Cuerpo empotrado universal para mezclador ducha, cartucha Ø35, inversor discos ceramicos **2-3 vias***
- UP-Universal Körper fü Duschenmischer, Ø35 Kartusche, **2-3 Wege** Umsteller mit Keramik Scheiben

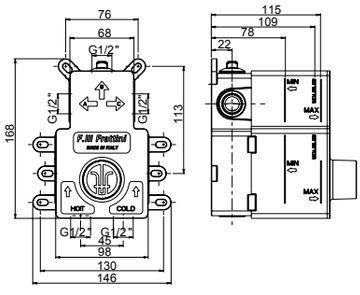

00 **Cromato** - Chr. plated - Chromé - Cromo - Verchromt
89 **CromoNero** - Chr. black - Chromé noir - Cromo negro - Verchromt Schwarz
92 **Oro rosa** - Pink gold plated - Or rose - Oro rosa - Rose Vergoldet
02 **Dorato** - Gold plated - Doré - Oro - Vergoldet
70 **Finitura Inox** - Inox finishing - Finition inox - Acabado inox - Inox Oberfläche
39 **CromoNero spazzolato** - Chr. Black brushed - Chromé Noir brossé - CromoNero cepillado - Verchromt Schwarz gebürstet
32 **Oro rosa antico** - Pink brushed gold - Or rose brossé - Oro rosa cepillado - Rose Vergoldet gebürstet
82 **Oro antico** - Brushed gold - Doré brosse - Oro cepillado - Gold gebürstet
79 **Nero opaco** - Black matt - Noir matt - Negro matt - Schwarz Matt
72 **Bianco opaco** - White matt - Blanc matt - Blanco matt - Weiss Matt
SYSTEM BOX



92686

- Piletta push universale regolabile h.10-75mm
- *Universal push drain with adjustable height 10-75mm*
- Vidage automatique avec hauteur réglable 10-75mm
- *Vaciador automatico con altura ajustable 10-75mm*
- Automatische Ablaufgarnitur mit verstellbarer Höhe 10-75mm

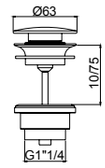

00 **Cromato** - Chr. plated - Chromé - Cromo - Verchromt
89 **CromoNero** - Chr. black - Chromé noir - Cromo negro - Verchromt Schwarz
92 **Oro rosa** - Pink gold plated - Or rose - Oro rosa - Rose Vergoldet
02 **Dorato** - Gold plated - Doré - Oro - Vergoldet
70 **Finitura Inox** - Inox finishing - Finition inox - Acabado inox - Inox Oberfläche
39 **CromoNero spazzolato** - Chr. Black brushed - Chromé Noir brossé - CromoNero cepillado - Verchromt Schwarz gebürstet
32 **Oro rosa antico** - Pink brushed gold - Or rose brossé - Oro rosa cepillado - Rose Vergoldet gebürstet
82 **Oro antico** - Brushed gold - Doré brosse - Oro cepillado - Gold gebürstet
79 **Nero opaco -** Black matt - Noir matt - Negro matt - Schwarz Matt / 72 **Bianco opaco** - White matt - Blanc matt - Blanco matt - Weiss Matt



92672

- Sifone minimalista 1”1/4
- *1”1/4 minimalist siphon*
- Vidage minimaliste 1”1/4
- *Descargo minimalista 1”1/4*
- 1”1/4 Sifon Minimalist

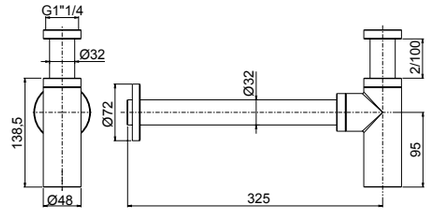

00 **Cromato** - Chr. plated - Chromé - Cromo - Verchromt
89 **CromoNero** - Chr. black - Chromé noir - Cromo negro - Verchromt Schwarz
92 **Oro rosa** - Pink gold plated - Or rose - Oro rosa - Rose Vergoldet
02 **Dorato** - Gold plated - Doré - Oro - Vergoldet
70 **Finitura Inox** - Inox finishing - Finition inox - Acabado inox - Inox Oberfläche
39 **CromoNero spazzolato** - Chr. Black brushed - Chromé Noir brossé - CromoNero cepillado - Verchromt Schwarz gebürstet
32 **Oro rosa antico** - Pink brushed gold - Or rose brossé - Oro rosa cepillado - Rose Vergoldet gebürstet
82 **Oro antico** - Brushed gold - Doré brosse - Oro cepillado - Gold gebürstet
79 **Nero opaco -** Black matt - Noir matt - Negro matt - Schwarz Matt / 72 **Bianco opaco** - White matt - Blanc matt - Blanco matt - Weiss Matt



90982

- Placca cassetta WC compatibile Geberit
- *Plate for toilet cistern Geberit compatible*
- Plaque pour citerne de toilette compatible Geberit
- *Placa para cisterna de WC compatible con Geberit*
- Platte für Spülkasten Geberit kompatibel

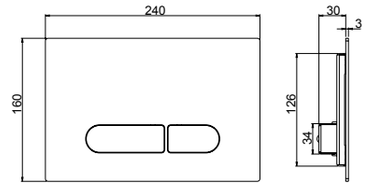

- **Compatibilità con cassetta di scarico Geberit Sigma 8**
- ***Compatible with Geberit Sigma 8 toilet cistern***
- **Compatible avec citerne de vidage toilette Geberit Sigma 8**
- ***Compatible con cisterna de descargo Geberit Sigma 8***
- **Kompatibel mit Geberit Sigma 8 Spülkasten**

00 **Cromato** - Chr. plated - Chromé - Cromo - Verchromt
89 **CromoNero** - Chr. black - Chromé noir - Cromo negro - Verchromt Schwarz
92 **Oro rosa** - Pink gold plated - Or rose - Oro rosa - Rose Vergoldet
02 **Dorato** - Gold plated - Doré - Oro - Vergoldet
70 **Finitura Inox** - Inox finishing - Finition inox - Acabado inox - Inox Oberfläche
39 **CromoNero spazzolato** - Chr. Black brushed - Chromé Noir brossé - CromoNero cepillado - Verchromt Schwarz gebürstet
32 **Oro rosa antico** - Pink brushed gold - Or rose brossé - Oro rosa cepillado - Rose Vergoldet gebürstet
82 **Oro antico** - Brushed gold - Doré brosse - Oro cepillado - Gold gebürstet
79 **Nero opaco -** Black matt - Noir matt - Negro matt - Schwarz Matt / 72 **Bianco opaco** - White matt - Blanc matt - Blanco matt - Weiss Matt

VITADUE



35402

- Kit shut-off con flessibile a doppia aggraffatura e supporto attacco incasso a muro con chiusura
- *Shut off Kit with double lock cross flexible hose and built-in bracket with closure*
- Set Shut off avec flexible double agrafe et support coude mural avec fermeture
- *Teleducha Shut off con flexible doble grapado y soporte a pared empotrado con cierre*
- Shut off Set mit Doppelagraffe Schlauch und UP-Anschluss Halter mit Verschluss

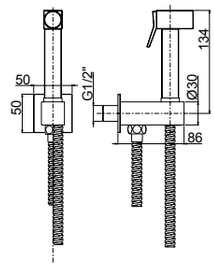

00 **Cromato** - Chr. plated - Chromé - Cromo - Verchromt
89 **CromoNero** - Chr. black - Chromé noir - Cromo negro - Verchromt Schwarz
92 **Oro rosa** - Pink gold plated - Or rose - Oro rosa - Rose Vergoldet
02 **Dorato** - Gold plated - Doré - Oro - Vergoldet
70 **Finitura Inox** - Inox finishing - Finition inox - Acabado inox - Inox Oberfläche
39 **CromoNero spazzolato** - Chr. Black brushed - Chromé Noir brossé - CromoNero cepillado - Verchromt Schwarz gebürstet
32 **Oro rosa antico** - Pink brushed gold - Or rose brossé - Oro rosa cepillado - Rose Vergoldet gebürstet
82 **Oro antico** - Brushed gold - Doré brosse - Oro cepillado - Gold gebürstet
79 **Nero opaco -** Black matt - Noir matt - Negro matt - Schwarz Matt / 72 **Bianco opaco** - White matt - Blanc matt - Blanco matt - Weiss Matt

R08043



35404

- Parte estetica miscelatore monocomando kit shut-off
- *External part single lever mixer shut off kit*
- Kit de finition mitigeur monocommande kit shut off
- *Solo parte exterior mezclador monomando kit shut off*
- Endmontage Set Einhebelmischer für Shut off Set

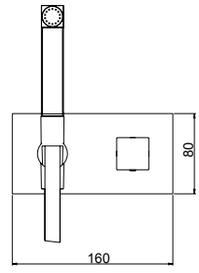

System Box



98500

- Corpo per monocomando incasso kit shut-off universale, cartuccia Ø25
- *Shut off universal built-in box with single lever mixer, cartridge Ø25*
- Corps universel à encastrer pour douchette shut off avec monocommande, cartouche Ø25
- *Cuerpo universal empotrado para tele ducha shut off con monomando, cartucho Ø25*
- UP-Box für Shut off Set mit Einhebelmischer, Kartusche Ø25

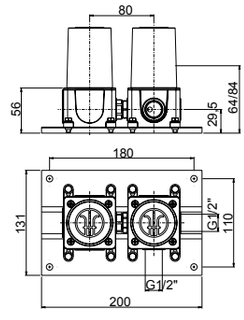

easy installation

Livella inclusa
Bubble level included

00 **Cromato** - Chr. plated - Chromé - Cromo - Verchromt
89 **CromoNero** - Chr. black - Chromé noir - Cromo negro - Verchromt Schwarz
92 **Oro rosa** - Pink gold plated - Or rose - Oro rosa - Rose Vergoldet
02 **Dorato** - Gold plated - Doré - Oro - Vergoldet
70 **Finitura Inox** - Inox finishing - Finition inox - Acabado inox - Inox Oberfläche
39 **CromoNero spazzolato** - Chr. Black brushed - Chromé Noir brossé - CromoNero cepillado - Verchromt Schwarz gebürstet
32 **Oro rosa antico** - Pink brushed gold - Or rose brossé - Oro rosa cepillado - Rose Vergoldet gebürstet
82 **Oro antico** - Brushed gold - Doré brosse - Oro cepillado - Gold gebürstet
79 **Nero opaco** - Black matt - Noir matt - Negro matt - Schwarz Matt
72 **Bianco opaco** - White matt - Blanc matt - Blanco matt - Weiss Matt
SYSTEM BOX

R02033

R16043



55897

- Bocca per lavabo / vasca a parete
- *Basin mixer / bath mixer wall spout*
- Goulot au mur pour mitigeur lavabo / baignoire
- *Caño a pared para mezclador lavabo / tiña*
- Wand-Auslauf für Waschtischmischer / Wannenmischer

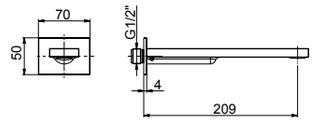

00 **Cromato** - Chr. plated - Chromé - Cromo - Verchromt
89 **CromoNero** - Chr. black - Chromé noir - Cromo negro - Verchromt Schwarz
92 **Oro rosa** - Pink gold plated - Or rose - Oro rosa - Rose Vergoldet
02 **Dorato** - Gold plated - Doré - Oro - Vergoldet
70 **Finitura Inox** - Inox finishing - Finition inox - Acabado inox - Inox Oberfläche
39 **CromoNero spazzolato** - Chr. Black brushed - Chromé Noir brossé - CromoNero cepillado - Verchromt Schwarz gebürstet
32 **Oro rosa antico** - Pink brushed gold - Or rose brossé - Oro rosa cepillado - Rose Vergoldet gebürstet
82 **Oro antico** - Brushed gold - Doré brosse - Oro cepillado - Gold gebürstet
79 **Nero opaco -** Black matt - Noir matt - Negro matt - Schwarz Matt / 72 **Bianco opaco** - White matt - Blanc matt - Blanco matt - Weiss Matt



53021

- Rubinetti d'arresto incasso diritti da 1/2" (coppia)
- *1/2" built-in straight-valve (2 Pcs pack)*
- Robinet d'arrêt droit 1/2" (paquet 2 pieces)
- *Llave de paso 1/2" derecha (paquete 2 unidad)*
- 1/2" Wandeingebaute-Ventil gerade (Packung 2 Stck.)

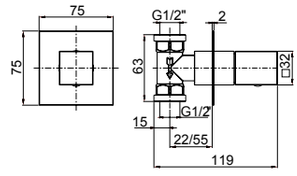

00 **Cromato** - Chr. plated - Chromé - Cromo - Verchromt
89 **CromoNero** - Chr. black - Chromé noir - Cromo negro - Verchromt Schwarz
92 **Oro rosa** - Pink gold plated - Or rose - Oro rosa - Rose Vergoldet
02 **Dorato** - Gold plated - Doré - Oro - Vergoldet
70 **Finitura Inox** - Inox finishing - Finition inox - Acabado inox - Inox Oberfläche
39 **CromoNero spazzolato** - Chr. Black brushed - Chromé Noir brossé - CromoNero cepillado - Verchromt Schwarz gebürstet
32 **Oro rosa antico** - Pink brushed gold - Or rose brossé - Oro rosa cepillado - Rose Vergoldet gebürstet
82 **Oro antico** - Brushed gold - Doré brosse - Oro cepillado - Gold gebürstet



53030

- Rubinetti d'arresto incasso a squadra da 1/2" (coppia)
- *1/2" angular valve (2 Pcs pack)*
- Robinet d'arrêt equerre 1/2" (paquet 2 pieces)
- *Llave de paso 1/2" ángular (paquete 2 unidad)*
- 1/2" Wandeingebaute-Ventil gebogen (Packung 2 Stck.)

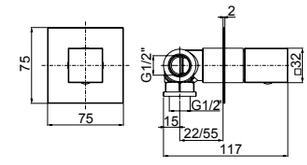

00 **Cromato** - Chr. plated - Chromé - Cromo - Verchromt
89 **CromoNero** - Chr. black - Chromé noir - Cromo negro - Verchromt Schwarz
92 **Oro rosa** - Pink gold plated - Or rose - Oro rosa - Rose Vergoldet
02 **Dorato** - Gold plated - Doré - Oro - Vergoldet
70 **Finitura Inox** - Inox finishing - Finition inox - Acabado inox - Inox Oberfläche
39 **CromoNero spazzolato** - Chr. Black brushed - Chromé Noir brossé - CromoNero cepillado - Verchromt Schwarz gebürstet
32 **Oro rosa antico** - Pink brushed gold - Or rose brossé - Oro rosa cepillado - Rose Vergoldet gebürstet
82 **Oro antico** - Brushed gold - Doré brosse - Oro cepillado - Gold gebürstet

Frattini
RUBINETTI DAL 1958



VITA M STYLE

.00 - Cromato - Chr. plated - Chromé - Cromo - Verchromt
.02 - Dorato - Gold plated - Doré - Oro - Vergoldet



BM	**NP**	**BL**	**VM**
bianco marmo	nero portoro	blu lapislazzuli	verde malachite
white marble	*black portoro*	*blue lapislazuli*	*green malachite*

VITA M STYLE

R28004

R02044



53068

- Batteria lavabo con bocca alta fissa senza scarico
- *3-hole washbasin mixer with fixed spout without pop-up waste*
- Mélangeur lavabo 3 trous avec bec fixe haut sans vidage
- *Batería lavabo con caño alto fijo sin descargo*
- 3-Loch Waschtischbatterie mit hohem und festem Auslauf ohne Abfluss

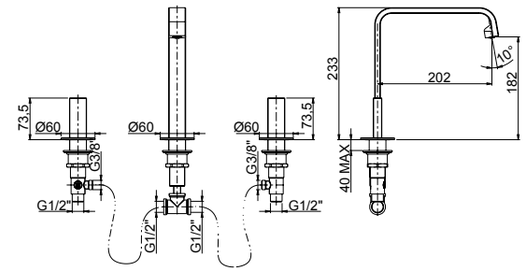

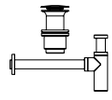

Da corredarsi con piletta push e sifone che si trovano a fine serie
To match with push drain and siphon to find at the end of the series
À combiner avec vidage automatique et siphon qui se trouvent à la fin de la série
A combinarse con vaciador automático y sifón a la fine de la serie
Mit automatischen Ablaufgarnitur und Siphon zusammenstellen am Ende der Serien

00/BM **Cromato/Bianco marmo** - Chr. plated/White marble - Chromé/Marbre blanc - Cromo/Mármol blanco - Verchromt/Weißer Marmor
00/NP **Cromato/Nero portoro** - Chr. plated/Black Portoro - Chromé/Marbre noir Portoro - Cromo/Mármol negro Portoro - Verchromt/Schwarzer Portoro Marmor
00/BL **Cromato/Blu lapislazzuli** - Chr. plated/Lapislazuli blue - Chromé/Lapislazuli Bleu - Cromo/Azul Lapislázuli - Verchromt/Lapislazuli Blau
00/VM **Cromato/Verde malachite** - Chr. plated/Green Malachite - Chromé/Vert Malachite - Cromo/Verde Malaquita - Verchromt/Grau Malachit
02/BM **Dorato/Bianco marmo** - Gold plated/White marble - Doré/Marbre blanc - Oro/Mármol blanco - Vergoldet/Weißer Marmor
02/NP **Dorato/Nero portoro** - Gold plated/Black Portoro - Doré/Marbre noir Portoro - Oro/Mármol negro Portoro - Vergoldet/Schwarzer Portoro Marmor
02/BL **Dorato/Blu lapislazzuli** - Gold plated/Lapislazuli blue - Doré/Lapislazuli Bleu - Oro/Azul Lapislázuli - Vergoldet/Lapislazuli Blau
02/VM **Dorato/Verde malachite** - Gold plated/Green Malachite - Doré/Vert Malachite - Oro/Verde Malaquita - Vergoldet/Grau Malachit

R28004

R02062

R16110



53046

- Batteria lavabo a parete senza scarico completo, piastra in ottone
- *Complete built-in washbasin mixer without pop-up waste* complet*, brass plate*
- Mitigeur de lavabo à encastrer sans vidage plaque complet, en laiton
- *Monomando lavabo empotrado sin descargo completo, plancha de latón*
- Kompletter Up-Waschtischmischer ohne Abfluss - Platte aus Messing

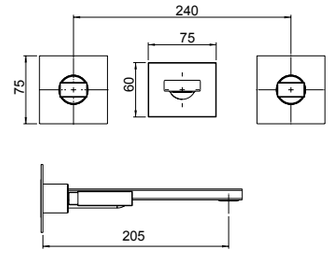

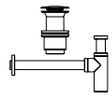

Da corredarsi con piletta push e sifone che si trovano a fine serie
To match with push drain and siphon to find at the end of the series
À combiner avec vidage automatique et siphon qui se trouvent à la fin de la série
A combinarse con vaciador automático y sifón a la fine de la serie
Mit automatischen Ablaufgarnitur und Siphon zusammenstellen am Ende der Serien

00/BM **Cromato/Bianco marmo** - Chr. plated/White marble - Chromé/Marbre blanc - Cromo/Mármol blanco - Verchromt/Weißer Marmor
00/NP **Cromato/Nero portoro** - Chr. plated/Black Portoro - Chromé/Marbre noir Portoro - Cromo/Mármol negro Portoro - Verchromt/Schwarzer Portoro Marmor
00/BL **Cromato/Blu lapislazzuli** - Chr. plated/Lapislazuli blue - Chromé/Lapislazuli Bleu - Cromo/Azul Lapislázuli - Verchromt/Lapislazuli Blau
00/VM **Cromato/Verde malachite** - Chr. plated/Green Malachite - Chromé/Vert Malachite - Cromo/Verde Malaquita - Verchromt/Grau Malachit
02/BM **Dorato/Bianco marmo** - Gold plated/White marble - Doré/Marbre blanc - Oro/Mármol blanco - Vergoldet/Weißer Marmor
02/NP **Dorato/Nero portoro** - Gold plated/Black Portoro - Doré/Marbre noir Portoro - Oro/Mármol negro Portoro - Vergoldet/Schwarzer Portoro Marmor
02/BL **Dorato/Blu lapislazzuli** - Gold plated/Lapislazuli blue - Doré/Lapislazuli Bleu - Oro/Azul Lapislázuli - Vergoldet/Lapislazuli Blau
02/VM **Dorato/Verde malachite** - Gold plated/Green Malachite - Doré/Vert Malachite - Oro/Verde Malaquita - Vergoldet/Grau Malachit


R28004


R02044





53104

- Batteria bidet con bocca alta fissa senza scarico
- *3-hole bidet mixer with fixed spout without pop-up waste*
- Mélangeur bidet 3 trous avec bec fixe haut sans vidage
- *Batería bidet con caño alto fijo sin descargo*
- 3-Loch Bidet Batterie mit hohem und festem Auslauf ohne Abfluss

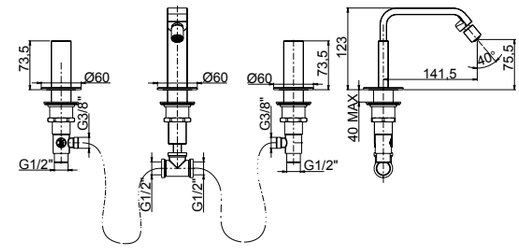

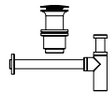

Da corredarsi con piletta push e sifone che si trovano a fine serie
To match with push drain and siphon to find at the end of the series
À combiner avec vidage automatique et siphon qui se trouvent à la fin de la série
A combinarse con vaciador automático y sifón a la fine de la serie
Mit automatischen Ablaufgarnitur und Siphon zusammenstellen am Ende der Serien

00/BM **Cromato/Bianco marmo** - Chr. plated/White marble - Chromé/Marbre blanc - Cromo/Mármol blanco - Verchromt/Weißer Marmor
00/NP **Cromato/Nero portoro** - Chr. plated/Black Portoro - Chromé/Marbre noir Portoro - Cromo/Mármol negro Portoro - Verchromt/Schwarzer Portoro Marmor
00/BL **Cromato/Blu lapislazzuli** - Chr. plated/Lapislazuli blue - Chromé/Lapislazuli Bleu - Cromo/Azul Lapislázuli - Verchromt/Lapislazuli Blau
00/VM **Cromato/Verde malachite** - Chr. plated/Green Malachite - Chromé/Vert Malachite - Cromo/Verde Malaquita - Verchromt/Grau Malachit
02/BM **Dorato/Bianco marmo** - Gold plated/White marble - Doré/Marbre blanc - Oro/Mármol blanco - Vergoldet/Weißer Marmor
02/NP **Dorato/Nero portoro** - Gold plated/Black Portoro - Doré/Marbre noir Portoro - Oro/Mármol negro Portoro - Vergoldet/Schwarzer Portoro Marmor
02/BL **Dorato/Blu lapislazzuli** - Gold plated/Lapislazuli blue - Doré/Lapislazuli Bleu - Oro/Azul Lapislázuli - Vergoldet/Lapislazuli Blau
02/VM **Dorato/Verde malachite** - Gold plated/Green Malachite - Doré/Vert Malachite - Oro/Verde Malaquita - Vergoldet/Grau Malachit


R28004



53028A

- Batteria per bordo vasca senza bocca con deviatore e doccia estraibile
- *Deck mounted bath mixer with diverter and pull-out shower*
- Mitigeur de bain sur gorge avec inverseur et douchette
- *Monomando baño de repisa con inversor y teleducha*
- Wannenrandmontage-Mischer mit Umsteller und Handbrause

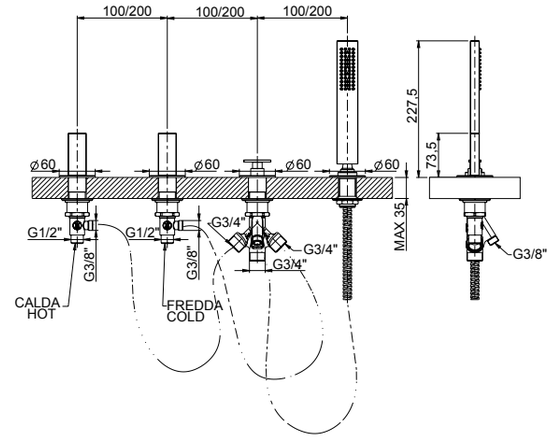

00/BM **Cromato/Bianco marmo** - Chr. plated/White marble - Chromé/Marbre blanc - Cromo/Mármol blanco - Verchromt/Weißer Marmor
00/NP **Cromato/Nero portoro** - Chr. plated/Black Portoro - Chromé/Marbre noir Portoro - Cromo/Mármol negro Portoro - Verchromt/Schwarzer Portoro Marmor
00/BL **Cromato/Blu lapislazzuli** - Chr. plated/Lapislazuli blue - Chromé/Lapislazuli Bleu - Cromo/Azul Lapislázuli - Verchromt/Lapislazuli Blau
00/VM **Cromato/Verde malachite** - Chr. plated/Green Malachite - Chromé/Vert Malachite - Cromo/Verde Malaquita - Verchromt/Grau Malachit
02/BM **Dorato/Bianco marmo** - Gold plated/White marble - Doré/Marbre blanc - Oro/Mármol blanco - Vergoldet/Weißer Marmor
02/NP **Dorato/Nero portoro** - Gold plated/Black Portoro - Doré/Marbre noir Portoro - Oro/Mármol negro Portoro - Vergoldet/Schwarzer Portoro Marmor
02/BL **Dorato/Blu lapislazzuli** - Gold plated/Lapislazuli blue - Doré/Lapislazuli Bleu - Oro/Azul Lapislázuli - Vergoldet/Lapislazuli Blau
02/VM **Dorato/Verde malachite** - Gold plated/Green Malachite - Doré/Vert Malachite - Oro/Verde Malaquita - Vergoldet/Grau Malachit

VITA M STYLE

R28004



53029A

- Batteria per bordo vasca con bocca, deviatore e doccia estraibile
- *Deck mounted bath mixer with diverter, pull-out shower and spout*
- Mitigeur de bain sur gorge avec goulot, inverseur et douchette
- *Monomando baño de repisa con caño, inversor y teleducha*
- Wannenrandmontage-Mischer mit Auslauf, Umsteller und Handbrause

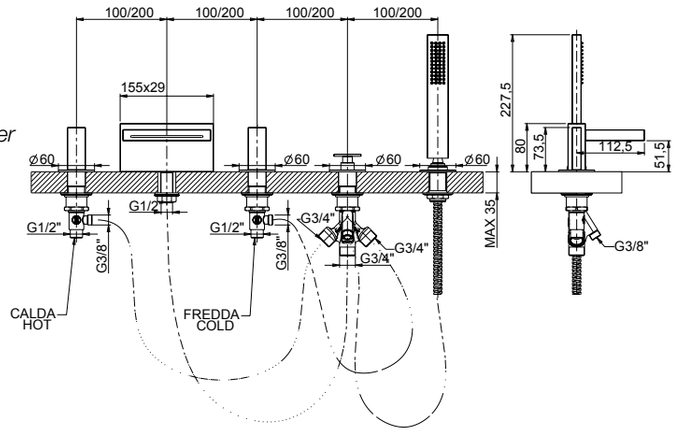

00/BM **Cromato/Bianco marmo** - Chr. plated/White marble - Chromé/Marbre blanc - Cromo/Mármol blanco - Verchromt/Weißer Marmor

00/NP **Cromato/Nero portoro** - Chr. plated/Black Portoro - Chromé/Marbre noir Portoro - Cromo/Mármol negro Portoro - Verchromt/Schwarzer Portoro Marmor

00/BL **Cromato/Blu lapislazzuli** - Chr. plated/Lapislazuli blue - Chromé/Lapislazuli Bleu - Cromo/Azul Lapislázuli - Verchromt/Lapislazuli Blau

00/VM **Cromato/Verde malachite** - Chr. plated/Green Malachite - Chromé/Vert Malachite - Cromo/Verde Malaquita - Verchromt/Grau Malachit

02/BM **Dorato/Bianco marmo** - Gold plated/White marble - Doré/Marbre blanc - Oro/Mármol blanco - Vergoldet/Weißer Marmor

02/NP **Dorato/Nero portoro** - Gold plated/Black Portoro - Doré/Marbre noir Portoro - Oro/Mármol negro Portoro - Vergoldet/Schwarzer Portoro Marmor

02/BL **Dorato/Blu lapislazzuli** - Gold plated/Lapislazuli blue - Doré/Lapislazuli Bleu - Oro/Azul Lapislázuli - Vergoldet/Lapislazuli Blau

02/VM **Dorato/Verde malachite** - Gold plated/Green Malachite - Doré/Vert Malachite - Oro/Verde Malaquita - Vergoldet/Grau Malachit

R28013

R28019



53760V2

- Miscelatore incasso doccia termostatico completo **2 vie**
- *Complete built-in **2-way** thermostatic shower mixer*
- Kit de finition mitigeur thermostatique à encastrer complet **2 voies**
- *Monomando termostático ducha empotrado completo **2 vías***
- Kompletter Up-Thermostat-Brausenmischer **2-Wege**

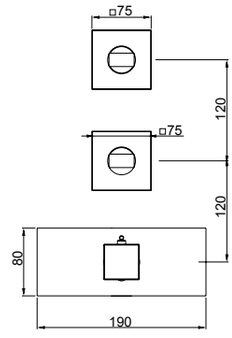

System Box



98760V2

- Parte esterna visibile incasso termostatico collettore **2 vie**
- *External components **2-way** thermostatic built-in shower manifold*
- Kit de finition collecteur douche thermostatique **2-voies** encastré
- *Solo parte exterior distribuidor termostático ducha **2 vías** empotrado*
- Endmontage UP- **2 Wege** Thermostat Duschen Verteiler

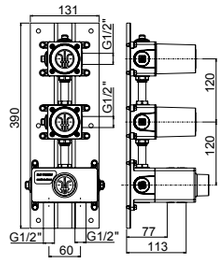

easy installation **Livella inclusa**
Bubble level included

00/BM **Cromato/Bianco marmo** - Chr. plated/White marble - Chromé/Marbre blanc - Cromo/Mármol blanco - Verchromt/Weißer Marmor

00/NP **Cromato/Nero portoro** - Chr. plated/Black Portoro - Chromé/Marbre noir Portoro - Cromo/Mármol negro Portoro - Verchromt/Schwarzer Portoro Marmor

00/BL **Cromato/Blu lapislazzuli** - Chr. plated/Lapislazuli blue - Chromé/Lapislazuli Bleu - Cromo/Azul Lapislázuli - Verchromt/Lapislazuli Blau

00/VM **Cromato/Verde malachite** - Chr. plated/Green Malachite - Chromé/Vert Malachite - Cromo/Verde Malaquita - Verchromt/Grau Malachit

02/BM **Dorato/Bianco marmo** - Gold plated/White marble - Doré/Marbre blanc - Oro/Mármol blanco - Vergoldet/Weißer Marmor

02/NP **Dorato/Nero portoro** - Gold plated/Black Portoro - Doré/Marbre noir Portoro - Oro/Mármol negro Portoro - Vergoldet/Schwarzer Portoro Marmor

02/BL **Dorato/Blu lapislazzuli** - Gold plated/Lapislazuli blue - Doré/Lapislazuli Bleu - Oro/Azul Lapislázuli - Vergoldet/Lapislazuli Blau

02/VM **Dorato/Verde malachite** - Gold plated/Green Malachite - Doré/Vert Malachite - Oro/Verde Malaquita - Vergoldet/Grau Malachit

SYSTEM BOX

R28013



53760V3

- Parte esterna visibile incasso termostatico collettore **3 vie**
- *External components **3-way** thermostatic built-in shower manifold*
- Kit de finition collecteur douche thermostatique **3-voies** encastré
- *Solo parte exterior distribuidor termostático ducha **3 vías** empotrado*
- Endmontage UP- **3 Wege** Thermostat Duschen Verteiler

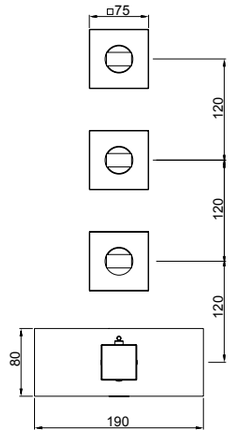

System Box



98760V3

- Corpo incasso termostatico collettore **3 vie** universale
- *Built-in **3-way** thermostatic shower manifold universal body*
- Corps universel encastré pour collecteur de douche **3 voies** thermostatique
- *Cuerpo empotrado universal para distribuidor ducha **3 vías** termostático*
- UP-Universal- Körper für **3 Wege** Thermostat Duschen Verteiler

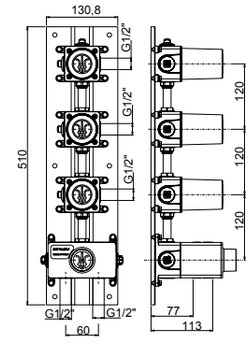

easy installation **Livella inclusa**
Bubble level included

00/BM **Cromato/Bianco marmo** - Chr. plated/White marble - Chromé/Marbre blanc - Cromo/Mármol blanco - Verchromt/Weißer Marmor

00/NP **Cromato/Nero portoro** - Chr. plated/Black Portoro - Chromé/Marbre noir Portoro - Cromo/Mármol negro Portoro - Verchromt/Schwarzer Portoro Marmor

00/BL **Cromato/Blu lapislazzuli** - Chr. plated/Lapislazuli blue - Chromé/Lapislazuli Bleu - Cromo/Azul Lapislázuli - Verchromt/Lapislazuli Blau

00/VM **Cromato/Verde malachite** - Chr. plated/Green Malachite - Chromé/Vert Malachite - Cromo/Verde Malaquita - Verchromt/Grau Malachit

02/BM **Dorato/Bianco marmo** - Gold plated/White marble - Doré/Marbre blanc - Oro/Mármol blanco - Vergoldet/Weißer Marmor

02/NP **Dorato/Nero portoro** - Gold plated/Black Portoro - Doré/Marbre noir Portoro - Oro/Mármol negro Portoro - Vergoldet/Schwarzer Portoro Marmor

02/BL **Dorato/Blu lapislazzuli** - Gold plated/Lapislazuli blue - Doré/Lapislazuli Bleu - Oro/Azul Lapislázuli - Vergoldet/Lapislazuli Blau

02/VM **Dorato/Verde malachite** - Gold plated/Green Malachite - Doré/Vert Malachite - Oro/Verde Malaquita - Vergoldet/Grau Malachit

SYSTEM BOX

VITA M STYLE



92686

- Piletta push universale regolabile h.10-75mm
- *Universal push drain with adjustable height 10-75mm*
- Vidage automatique avec hauteur réglable 10-75mm
- *Vaciador automatico con altura ajustable 10-75mm*
- Automatische Ablaufgarnitur mit verstellbarer Höhe 10-75mm

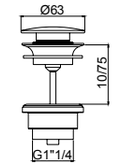

00 **Cromato** - Chr. plated - Chromé - Cromo - Verchromt

02 **Dorato** - Gold plated - Doré - Oro - Vergoldet



92672

- Sifone minimalista 1”1/4
- *1”1/4 minimalist siphon*
- Vidage minimaliste 1”1/4
- *Descargo minimalista 1”1/4*
- 1”1/4 Sifon Minimalist

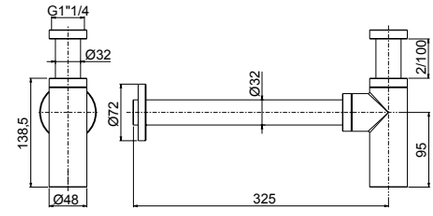

00 **Cromato** - Chr. plated - Chromé - Cromo - Verchromt

02 **Dorato** - Gold plated - Doré - Oro - Vergoldet



PEPE XL

.00 - Cromato - Chr. plated - Chromé - Cromo - Verchromt
.89 - CromoNero - Chr. Black - Chromé Noir -
Cromo Negro - Verchromt Schwarz
.92 - Oro rosa - Pink gold plated - Or rose - Oro rosa - Rose Vergoldet
.02 - Dorato - Gold plated - Doré - Oro - Vergoldet
.39 - CromoNero spazzolato - Chr. Black brushed - Chromé Noir brossé -
CromoNero cepillado - Verchromt Schwarz gebürstet
.32 - Oro rosa antico - Pink brushed gold - Or rose brossé -
Oro rosa cepillado - Rose Vergoldet gebürstet
.82 - Oro antico - Brushed gold - Doré brosse -
Oro cepillado - Gold gebürstet
.59 - Bronzo satinato - Satin bronze - Laiton satine' - Laton satinado -
Seidenmatt messing
.79 - Nero opaco - Black Matt - Noir Matt - Negro Matt - Schwarz Matt
.72 - Bianco opaco - White Matt - Blanc Matt - Blanco Matt - Weiss Matt
.63 - Grigio F3 - Grey F3 - Gris F3 - Gris F3 - Grau F3
.65 - Grigio F5 - Grey F5 - Gris F5 - Gris F5 - Grau F5
.68 - Grigio F8 - Grey F8 - Gris F8 - Gris F8 - Grau F8

PEPE XL

R08005

R02054



12002

- Monocomando esterno per vasca con doccia duplex
- *External single-lever bath mixer with duplex shower*
- Mitigeur de bain avec douchette duplex
- *Monomando exterior baño con teleducha duplex*
- Ap-Wannenmischer mit Handbrause Duplex

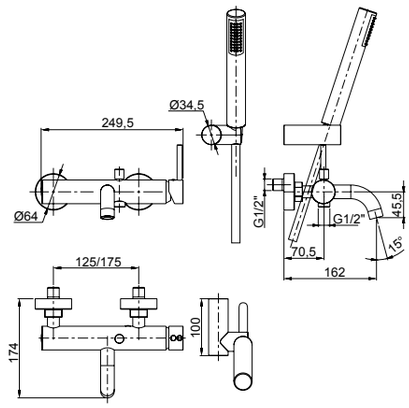

00 **Cromato** - Chr. plated - Chromé - Cromo - Verchromt
89 **CromoNero** - Chr. black - Chromé noir - Cromo negro - Verchromt Schwarz
92 **Oro rosa** - Pink gold plated - Or rose - Oro rosa - Rose Vergoldet
02 **Dorato** - Gold plated - Doré - Oro - Vergoldet
39 **CromoNero spazzolato** - Chr. Black brushed - Chromé Noir brossé - CromoNero cepillado - Verchromt Schwarz gebürstet
32 **Oro rosa antico** - Pink brushed gold - Or rose brossé - Oro rosa cepillado - Rose Vergoldet gebürstet
82 **Oro antico** - Brushed gold - Doré brosse - Oro cepillado - Gold gebürstet
59 **Bronzo satinato** - Satin bronze - Laiton satine' - Laton satinado - Seidenmatt messing

R08005

R02019

R16043

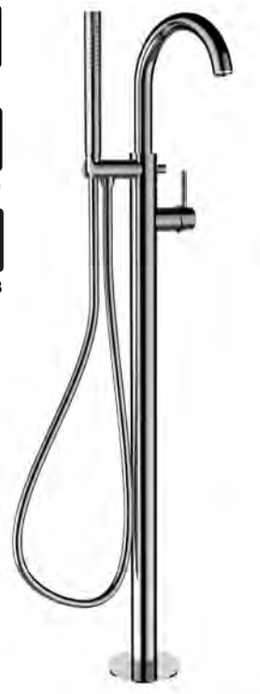

12596

- Parte esterna visibile monocomando vasca a pavimento con doccia
- *External visible components free standing bath mixer*
- Kit de finition mitigeur de bain au sol avec douchette
- *Sòlo parte exterior monomando baño de suelo con teleducha*
- Endmontage Set Standarmatur für Freistehende Badewanne

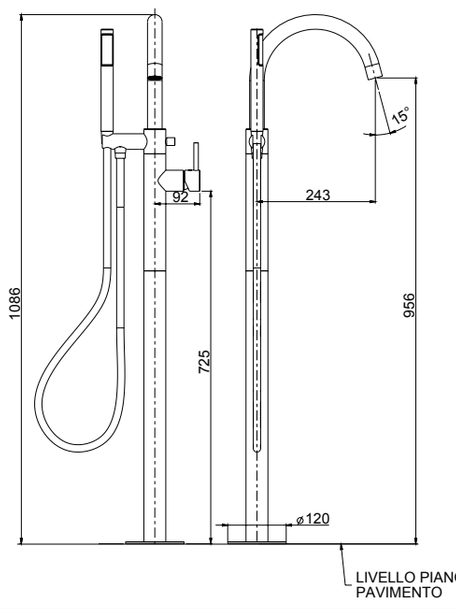



System Box

99095

- Corpo per incasso vasca/lavabo universale a pavimento
- *Universal built-in box free standing bath/basin mixer*
- Corps à encastrer universel bain/lavabo sur pied
- *Cuerpo empotrado universal para mezclador baño/lavabo de suelo*
- UP-Universal Körper für freistehende Armaturen

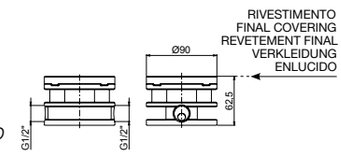

00 **Cromato** - Chr. plated - Chromé - Cromo - Verchromt
89 **CromoNero** - Chr. black - Chromé noir - Cromo negro - Verchromt Schwarz
92 **Oro rosa** - Pink gold plated - Or rose - Oro rosa - Rose Vergoldet
02 **Dorato** - Gold plated - Doré - Oro - Vergoldet
39 **CromoNero spazzolato** - Chr. Black brushed - Chromé Noir brossé - CromoNero cepillado - Verchromt Schwarz gebürstet
32 **Oro rosa antico** - Pink brushed gold - Or rose brossé - Oro rosa cepillado - Rose Vergoldet gebürstet
82 **Oro antico** - Brushed gold - Doré brosse - Oro cepillado - Gold gebürstet
59 **Bronzo satinato** - Satin bronze - Laiton satine' - Laton satinado - Seidenmatt messing
79 **Nero opaco** - Black matt - Noir matt - Negro matt - Schwarz Matt / 72 **Bianco opaco** - White matt - Blanc matt - Blanco matt - Weiss Matt
SYSTEM BOX

R08005



12028

- Batteria per bordo vasca monocomando senza bocca con deviatore e doccia estraibile
- *Deck mounted bath mixer with diverter and pull-out shower*
- Mitigeur de bain sur gorge avec inverseur et douchette
- *Monomando baño de repisa con inversor y teleducha*
- Wannenrandmontage-Mischer mit Umsteller und Handbrause

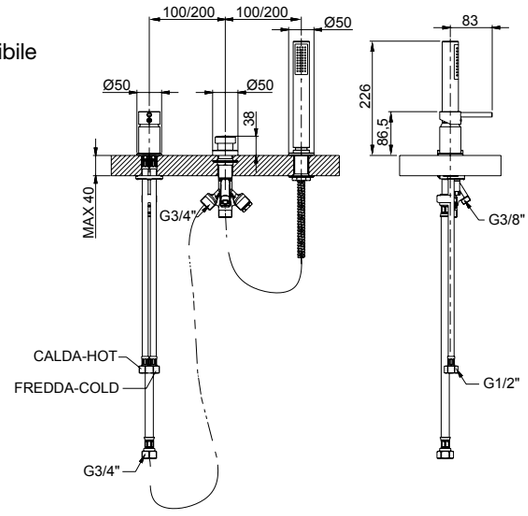

00 **Cromato** - Chr. plated - Chromé - Cromo - Verchromt
89 **CromoNero** - Chr. black - Chromé noir - Cromo negro - Verchromt Schwarz
92 **Oro rosa** - Pink gold plated - Or rose - Oro rosa - Rose Vergoldet
02 **Dorato** - Gold plated - Doré - Oro - Vergoldet
39 **CromoNero spazzolato** - Chr. Black brushed - Chromé Noir brossé - CromoNero cepillado - Verchromt Schwarz gebürstet
32 **Oro rosa antico** - Pink brushed gold - Or rose brossé - Oro rosa cepillado - Rose Vergoldet gebürstet
82 **Oro antico** - Brushed gold - Doré brosse - Oro cepillado - Gold gebürstet
59 **Bronzo satinato** - Satin bronze - Laiton satine' - Laton satinado - Seidenmatt messing
79 **Nero opaco** - Black matt - Noir matt - Negro matt - Schwarz Matt / 72 **Bianco opaco** - White matt - Blanc matt - Blanco matt - Weiss Matt

R08005

R02032



12029

- Batteria per bordo vasca monocomando con bocca, deviatore e doccia estraibile
- *Deck mounted bath mixer with diverter, pull-out shower and spout*
- Mitigeur de bain sur gorge avec goulot, inverseur et douchette
- *Monomando baño de repisa con caño, inversor y teleducha*
- Wannenrandmontage-Mischer mit Auslauf, Umsteller und Handbrause

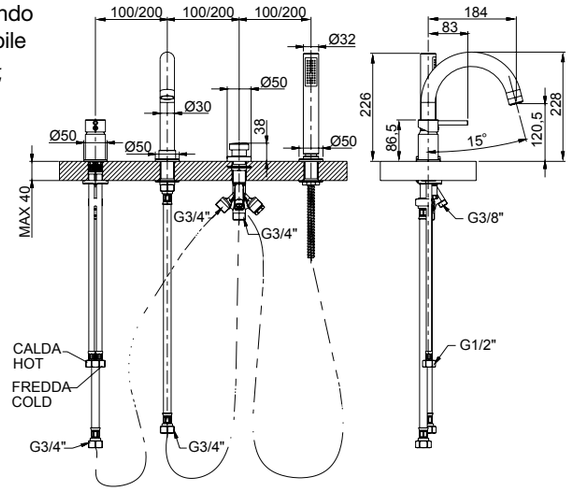

00 **Cromato** - Chr. plated - Chromé - Cromo - Verchromt
89 **CromoNero** - Chr. black - Chromé noir - Cromo negro - Verchromt Schwarz
92 **Oro rosa** - Pink gold plated - Or rose - Oro rosa - Rose Vergoldet
02 **Dorato** - Gold plated - Doré - Oro - Vergoldet
39 **CromoNero spazzolato** - Chr. Black brushed - Chromé Noir brossé - CromoNero cepillado - Verchromt Schwarz gebürstet
32 **Oro rosa antico** - Pink brushed gold - Or rose brossé - Oro rosa cepillado - Rose Vergoldet gebürstet
82 **Oro antico** - Brushed gold - Doré brosse - Oro cepillado - Gold gebürstet
59 **Bronzo satinato** - Satin bronze - Laiton satine' - Laton satinado - Seidenmatt messing
79 **Nero opaco** - Black matt - Noir matt - Negro matt - Schwarz Matt / 72 **Bianco opaco** - White matt - Blanc matt - Blanco matt - Weiss Matt

PEPE XL

R28004



12028A

- Batteria per bordo vasca senza bocca con deviatore e doccia estraibile
- *Deck mounted bath mixer with diverter and pull-out shower*
- Mitigeur de bain sur gorge avec inverseur et douchette
- *Monomando baño de repisa con inversor y teleducha*
- Wannenrandmontage-Mischer mit Umsteller und Handbrause

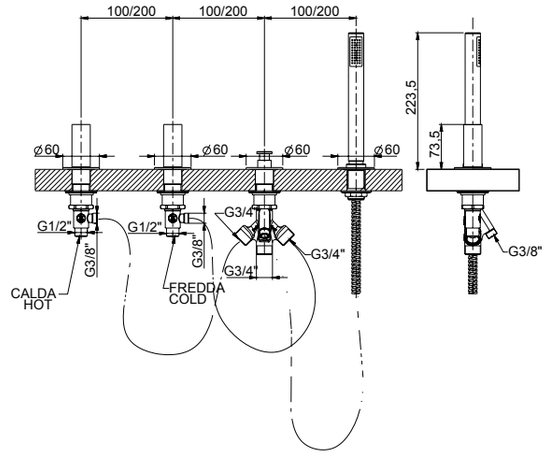

00 **Cromato** - Chr. plated - Chromé - Cromo - Verchromt
89 **CromoNero** - Chr. black - Chromé noir - Cromo negro - Verchromt Schwarz
92 **Oro rosa** - Pink gold plated - Or rose - Oro rosa - Rose Vergoldet
02 **Dorato** - Gold plated - Doré - Oro - Vergoldet
39 **CromoNero spazzolato** - Chr. Black brushed - Chromé Noir brossé - CromoNero cepillado - Verchromt Schwarz gebürstet
32 **Oro rosa antico** - Pink brushed gold - Or rose brossé - Oro rosa cepillado - Rose Vergoldet gebürstet
82 **Oro antico** - Brushed gold - Doré brosse - Oro cepillado - Gold gebürstet
59 **Bronzo satinato** - Satin bronze - Laiton satine' - Laton satinado - Seidenmatt messing
79 **Nero opaco** - Black matt - Noir matt - Negro matt - Schwarz Matt / 72 **Bianco opaco** - White matt - Blanc matt - Blanco matt - Weiss Matt

R28004

R02032



12029A

- Batteria per bordo vasca con bocca, deviatore e doccia estraibile
- *Deck mounted bath mixer with diverter, pull-out shower and spout*
- Mitigeur de bain sur gorge avec goulot, inverseur et douchette
- *Monomando baño de repisa con caño, inversor y teleducha*
- Wannenrandmontage-Mischer mit Auslauf, Umsteller und Handbrause

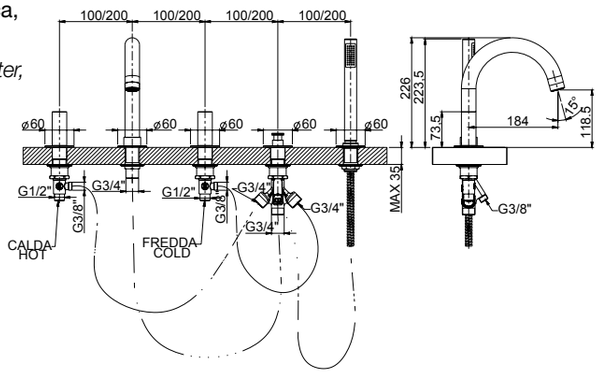

00 **Cromato** - Chr. plated - Chromé - Cromo - Verchromt
89 **CromoNero** - Chr. black - Chromé noir - Cromo negro - Verchromt Schwarz
92 **Oro rosa** - Pink gold plated - Or rose - Oro rosa - Rose Vergoldet
02 **Dorato** - Gold plated - Doré - Oro - Vergoldet
39 **CromoNero spazzolato** - Chr. Black brushed - Chromé Noir brossé - CromoNero cepillado - Verchromt Schwarz gebürstet
32 **Oro rosa antico** - Pink brushed gold - Or rose brossé - Oro rosa cepillado - Rose Vergoldet gebürstet
82 **Oro antico** - Brushed gold - Doré brosse - Oro cepillado - Gold gebürstet
59 **Bronzo satinato** - Satin bronze - Laiton satine' - Laton satinado - Seidenmatt messing
79 **Nero opaco** - Black matt - Noir matt - Negro matt - Schwarz Matt / 72 **Bianco opaco** - White matt - Blanc matt - Blanco matt - Weiss Matt

R08005

2 VIE
R11038

3 VIE
R11039

R02054



12518V2 - 12518V3
12518AV2 - 12518AV3

- Parte esterna visibile monocomando vasca incasso con deviatore a dischi ceramici a **2/3 vie** con bocca di erogazione, piastra in ottone
- *External set for built-in bath mixer with **2/3-way** ceramic discs diverter and spout, brass plate*
- Kit de finition pour mitigeur de baignoire avec inverseur ***2/3 voies*** à disques céramiques et bec, plaque en laiton
- *Solo parte exterior monomando empotrado baño con inversor **2/3 vias** discos ceramicos y caño, plancha de latón*
- Endmontage Set für UP-Wannenmischer mit **2/3-Wege** Keramik Disk Umsteller und Auslauf - Platte aus Messing

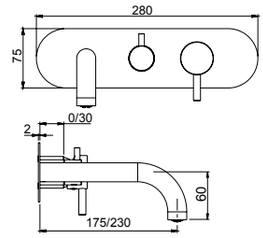

12518	12518A
175 mm	230 mm



corredabile con l'art. 45400 (pag.540)
to match with art.45400 (page 540)
à combiner avec art.45400 (page 540)
combinarse con art.45400 (pag.540)
mit art.45400 zusammenstellen (Seite 540)

PEPE XL

System Box

98028



- Corpo per monocomando incasso doccia/vasca universale, cartuccia Ø35, **2/3 vie**, con deviazione a dischi ceramici
- *Universal built-in box bath/shower mixer, Ø35 cartridge, **2/3 way** ceramic discs diverter*
- Corps à encastrer universel mitigeur bain/douche, cartouche Ø35, inversion disques céramiques **2/3 voies**
- *Cuerpo empotrado universal para mezclador ducha/baño, cartucha Ø35, inversor discos ceramicos **2/3 vias***
- UP-Universal Körper Wannen/Duschen Mischer, Ø35 Kartusche, **2/3 Wege** Umsteller mit Keramik Scheiben

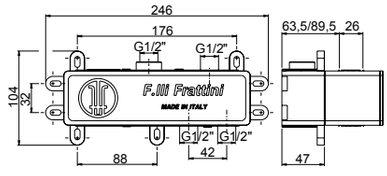

easy installation
Livella inclusa
Bubble level included

00 **Cromato** - Chr. plated - Chromé - Cromo - Verchromt
89 **CromoNero** - Chr. black - Chromé noir - Cromo negro - Verchromt Schwarz
92 **Oro rosa** - Pink gold plated - Or rose - Oro rosa - Rose Vergoldet
02 **Dorato** - Gold plated - Doré - Oro - Vergoldet
39 **CromoNero spaz.** - Chr. Black br. - Chromé Noir brossé - CromoNero cepillado - Verchromt Schwarz gebürstet
32 **Oro rosa antico** - Pink brushed gold - Or rose brossé - Oro rosa cepillado - Rose Vergoldet gebürstet
82 **Oro antico** - Brushed gold - Doré brosse - Oro cepillado - Gold gebürstet
59 **Bronzo satinato** - Satin bronze - Laiton satine' - Laton satinado - Seidenmatt messing
79 **Nero opaco** - Black matt - Noir matt - Negro matt - Schwarz Matt
72 **Bianco opaco** - White matt - Blanc matt - Blanco matt - Weiss Matt
SYSTEM BOX

PEPE XL

R08005

2 VIE
R11038

3 VIE
R11039

R02054



12528V2 - 12528V3
12528AV2 - 12528AV3

- Parte esterna visibile monocomando vasca incasso con deviatore a dischi ceramici a **2/3 vie** con bocca di erogazione, piastra in ottone
- *External set for built-in bath mixer with **2/3-way** ceramic discs diverter and spout, brass plate*
- Kit de finition pour mitigeur de baignoire avec inverseur ***2/3 voies*** à disques céramiques et bec, plaque en laiton
- *Solo parte exterior monomando empotrado baño con inversor **2/3 vias** discos ceramicos y caño, plancha de latón*
- Endmontage Set für UP-Wannenmischer mit **2/3-Wege** Keramik Disk Umsteller und Auslauf - Platte aus Messing

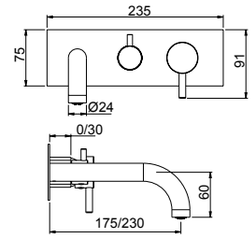

12528	12528A
175 mm	230 mm



corredabile con l'art. 45400 (pag.540)
to match with art.45400 (page 540)
à combiner avec art.45400 (page 540)
combinarse con art.45400 (pag.540)
mit art.45400 zusammenstellen (Seite 540)

System Box



98028

- Corpo per monocomando incasso doccia/vasca universale, cartuccia Ø35, **2/3 vie**, con deviazione a dischi ceramici
- *Universal built-in box bath/shower mixer, Ø35 cartridge, **2/3 way** ceramic discs diverter*
- Corps à encastrer universel mitigeur bain/douche, cartouche Ø35, inversion disques céramiques **2/3 voies**
- *Cuerpo empotrado universal para mezclador ducha/baño, cartucha Ø35, inversor discos ceramicos **2/3 vias***
- UP-Universal Körper Wannen/Duschen Mischer, Ø35 Kartusche, **2/3 Wege** Umsteller mit Keramik Scheiben

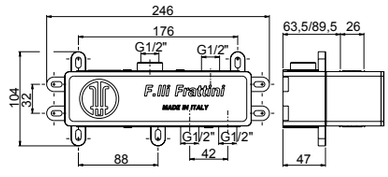

easy installation **Livella inclusa**
Bubble level included

00 **Cromato** - Chr. plated - Chromé - Cromo - Verchromt
89 **CromoNero** - Chr. black - Chromé noir - Cromo negro - Verchromt Schwarz
92 **Oro rosa** - Pink gold plated - Or rose - Oro rosa - Rose Vergoldet
02 **Dorato** - Gold plated - Doré - Oro - Vergoldet
39 **CromoNero spaz.** - Chr. Black br. - Chromé Noir brossé - CromoNero cepillado - Verchromt Schwarz gebürstet
32 **Oro rosa antico** - Pink brushed gold - Or rose brossé - Oro rosa cepillado - Rose Vergoldet gebürstet
82 **Oro antico** - Brushed gold - Doré brosse - Oro cepillado - Gold gebürstet
59 **Bronzo satinato** - Satin bronze - Laiton satine' - Laton satinado - Seidenmatt messing
79 **Nero opaco** - Black matt - Noir matt - Negro matt - Schwarz Matt
72 **Bianco opaco** - White matt - Blanc matt - Blanco matt - Weiss Matt
SYSTEM BOX

R08005

R02075

<6 Lt/min



12539 - 12539A - 12539B

- Parte esterna visibile batteria lavabo a parete senza scarico, piastre in ottone
- *External visible components built-in washbasin mixer without pop-up waste, brass plates*
- Kit de finition mitigeur de lavabo à encastrer sans vidage, plaques en laiton
- *Sòlo parte exterior monomando lavabo empotrado sin descargo, planchas de latón*
- Endmontage Set Up-Waschtischmischer ohne Abfluss - Platten aus Messing

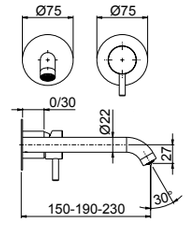

12539	12539A	12539B
190 mm	230 mm	150 mm

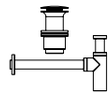

Da corredarsi con piletta push e sifone che si trovano a fine serie
To match with push drain and siphon to find at the end of the series
À combiner avec vidage automatique et siphon qui se trouvent à la fin de la série
A combinarse con vaciador automático y sifón a la fine de la serie
Mit automatischen Ablaufgarnitur und Siphon zusammenstellen am Ende der Serien

System Box

98038



easy installation

Livella inclusa
Bubble level included

- Corpo per monocomando incasso lavabo universale, cartuccia Ø35
- *Universal built-in box basin mixer, Ø35 cartridge*
- Corps à encastrer universel mitigeur de lavabo, cartouche Ø 35
- *Cuerpo empotrado universal para mezclador lavabo, cartucha Ø 35*
- UP-Universal Körper für Waschtischmischer, Ø 35 Kartusche

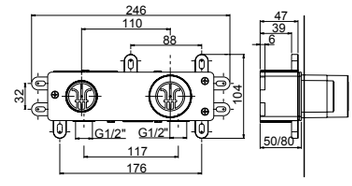

00 **Cromato** - Chr. plated - Chromé - Cromo - Verchromt
89 **CromoNero** - Chr. black - Chromé noir - Cromo negro - Verchromt Schwarz
92 **Oro rosa** - Pink gold plated - Or rose - Oro rosa - Rose Vergoldet
02 **Dorato** - Gold plated - Doré - Oro - Vergoldet
39 **CromoNero spaz.** - Chr. Black br. - Chromé Noir brossé - CromoNero cepillado - Verchromt Schwarz gebürstet
32 **Oro rosa antico** - Pink brushed gold - Or rose brossé - Oro rosa cepillado - Rose Vergoldet gebürstet
82 **Oro antico** - Brushed gold - Doré brosse - Oro cepillado - Gold gebürstet
59 **Bronzo satinato** - Satin bronze - Laiton satine' - Laton satinado - Seidenmatt messing
79 **Nero opaco** - Black matt - Noir matt - Negro matt - Schwarz Matt
72 **Bianco opaco** - White matt - Blanc matt - Blanco matt - Weiss Matt
63 **Grigio F3** - Grey F3 - Gris F3 - Gris F3 - Grau F3
65 **Grigio F5** - Grey F5 - Gris F5 - Gris F5 - Grau F5
68 **Grigio F8** - Grey F8 - Gris F8 - Gris F8 - Grau F8
SYSTEM BOX

PEPE XL

R08005

R02075

<6 Lt/min



12549 - 12549A - 12549B

- Parte esterna visibile batteria lavabo a parete senza scarico, piastre in ottone
- *External visible components built-in washbasin mixer without pop-up waste, brass plates*
- Kit de finition mitigeur de lavabo à encastrer sans vidage, plaques en laiton
- *Sòlo parte exterior monomando lavabo empotrado sin descargo, planchas de latón*
- Endmontage Set Up-Waschtischmischer ohne Abfluss - Platten aus Messing

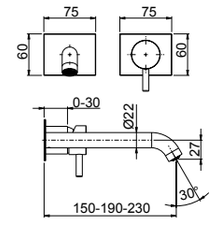

12549	12549A	12549B
190 mm	230 mm	150 mm

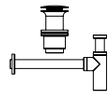

Da corredarsi con piletta push e sifone che si trovano a fine serie
To match with push drain and siphon to find at the end of the series
À combiner avec vidage automatique et siphon qui se trouvent à la fin de la série
A combinarse con vaciador automático y sifón a la fine de la serie
Mit automatischen Ablaufgarnitur und Siphon zusammenstellen am Ende der Serien

System Box

98038



- Corpo per monocomando incasso lavabo universale, cartuccia Ø35
- *Universal built-in box basin mixer, Ø35 cartridge*
- Corps à encastrer universel mitigeur de lavabo, cartouche Ø 35
- *Cuerpo empotrado universal para mezclador lavabo, cartucha Ø 35*
- UP-Universal Körper für Waschtischmischer, Ø 35 Kartusche

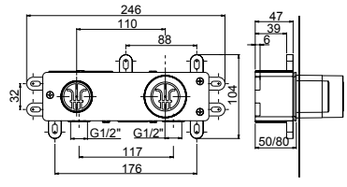

easy installation **Livella inclusa**
Bubble level included

00 **Cromato** - Chr. plated - Chromé - Cromo - Verchromt
89 **CromoNero** - Chr. black - Chromé noir - Cromo negro - Verchromt Schwarz
92 **Oro rosa** - Pink gold plated - Or rose - Oro rosa - Rose Vergoldet
02 **Dorato** - Gold plated - Doré - Oro - Vergoldet
39 **CromoNero spaz.** - Chr. Black br. - Chromé Noir brossé - CromoNero cepillado - Verchromt Schwarz gebürstet
32 **Oro rosa antico** - Pink brushed gold - Or rose brossé - Oro rosa cepillado - Rose Vergoldet gebürstet
82 **Oro antico** - Brushed gold - Doré brosse - Oro cepillado - Gold gebürstet
59 **Bronzo satinato** - Satin bronze - Laiton satine' - Laton satinado - Seidenmatt messing
79 **Nero opaco** - Black matt - Noir matt - Negro matt - Schwarz Matt
72 **Bianco opaco** - White matt - Blanc matt - Blanco matt - Weiss Matt
63 **Grigio F3** - Grey F3 - Gris F3 - Gris F3 - Grau F3
65 **Grigio F5** - Grey F5 - Gris F5 - Gris F5 - Grau F5
68 **Grigio F8** - Grey F8 - Gris F8 - Gris F8 - Grau F8
SYSTEM BOX

R08005

R02075

<6 Lt/min



12532 - 12532A - 12532B

- Parte esterna visibile batteria lavabo a parete senza scarico, piastra in ottone
- *External visible components built-in washbasin mixer without pop-up waste, brass plate*
- Kit de finition mitigeur de lavabo à encastrer sans vidage, plaque en laiton
- *Sòlo parte exterior monomando lavabo empotrado sin descargo, plancha de latón*
- Endmontage Set Up-Waschtischmischer ohne Abfluss, Platte aus Messing

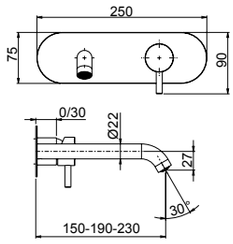

12532	12532A	12532B
190 mm	230 mm	150 mm

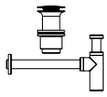

Da corredarsi con piletta push e sifone che si trovano a fine serie
To match with push drain and siphon to find at the end of the series
À combiner avec vidage automatique et siphon qui se trouvent à la fin de la série
A combinarse con vaciador automático y sifón a la fine de la serie
Mit automatischen Ablaufgarnitur und Siphon zusammenstellen am Ende der Serien

PEPE XL

System Box

98038



easy installation **Livella inclusa**
Bubble level included

- Corpo per monocomando incasso lavabo universale, cartuccia Ø35
- *Universal built-in box basin mixer, Ø35 cartridge*
- Corps à encastrer universel mitigeur de lavabo, cartouche Ø 35
- *Cuerpo empotrado universal para mezclador lavabo, cartucha Ø 35*
- UP-Universal Körper für Waschtischmischer, Ø 35 Kartusche

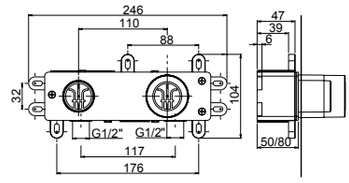

00 **Cromato** - Chr. plated - Chromé - Cromo - Verchromt
89 **CromoNero** - Chr. black - Chromé noir - Cromo negro - Verchromt Schwarz
92 **Oro rosa** - Pink gold plated - Or rose - Oro rosa - Rose Vergoldet
02 **Dorato** - Gold plated - Doré - Oro - Vergoldet
39 **CromoNero spaz.** - Chr. Black br. - Chromé Noir brossé - CromoNero cepillado - Verchromt Schwarz gebürstet
32 **Oro rosa antico** - Pink brushed gold - Or rose brossé - Oro rosa cepillado - Rose Vergoldet gebürstet
82 **Oro antico** - Brushed gold - Doré brosse - Oro cepillado - Gold gebürstet
59 **Bronzo satinato** - Satin bronze - Laiton satine' - Laton satinado - Seidenmatt messing
79 **Nero opaco** - Black matt - Noir matt - Negro matt - Schwarz Matt
72 **Bianco opaco** - White matt - Blanc matt - Blanco matt - Weiss Matt
63 **Grigio F3** - Grey F3 - Gris F3 - Gris F3 - Grau F3
65 **Grigio F5** - Grey F5 - Gris F5 - Gris F5 - Grau F5
68 **Grigio F8** - Grey F8 - Gris F8 - Gris F8 - Grau F8
SYSTEM BOX

PEPE XL

R08005

R02075

<6 Lt/min



12542 - 12542A - 12542B

- Parte esterna visibile batteria lavabo a parete senza scarico, piastra in ottone
- *External visible components built-in washbasin mixer without pop-up waste, brass plate*
- Kit de finition mitigeur de lavabo à encastrer sans vidage, plaque en laiton
- *Sòlo parte exterior monomando lavabo empotrado sin descargo, plancha de latón*
- Endmontage Set Up-Waschtischmischer ohne Abfluss, Platte aus Messing

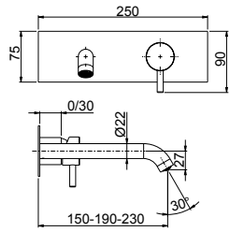

12542	12542A	12542B
190 mm	230 mm	150 mm

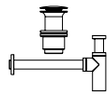

Da corredarsi con piletta push e sifone che si trovano a fine serie
To match with push drain and siphon to find at the end of the series
À combiner avec vidage automatique et siphon qui se trouvent à la fin de la série
A combinarse con vaciador automático y sifón a la fine de la serie
Mit automatischen Ablaufgarnitur und Siphon zusammenstellen am Ende der Serien

System Box



easy installation

Livella inclusa
Bubble level included

98038

- Corpo per monocomando incasso lavabo universale, cartuccia Ø35
- *Universal built-in box basin mixer, Ø35 cartridge*
- Corps à encastrer universel mitigeur de lavabo, cartouche Ø 35
- *Cuerpo empotrado universal para mezclador lavabo, cartucha Ø 35*
- UP-Universal Körper für Waschtischmischer, Ø 35 Kartusche

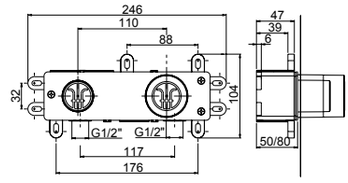

00 **Cromato** - Chr. plated - Chromé - Cromo - Verchromt
89 **CromoNero** - Chr. black - Chromé noir - Cromo negro - Verchromt Schwarz
92 **Oro rosa** - Pink gold plated - Or rose - Oro rosa - Rose Vergoldet
02 **Dorato** - Gold plated - Doré - Oro - Vergoldet
39 **CromoNero spaz.** - Chr. Black br. - Chromé Noir brossé - CromoNero cepillado - Verchromt Schwarz gebürstet
32 **Oro rosa antico** - Pink brushed gold - Or rose brossé - Oro rosa cepillado - Rose Vergoldet gebürstet
82 **Oro antico** - Brushed gold - Doré brosse - Oro cepillado - Gold gebürstet
59 **Bronzo satinato** - Satin bronze - Laiton satine' - Laton satinado - Seidenmatt messing
79 **Nero opaco** - Black matt - Noir matt - Negro matt - Schwarz Matt
72 **Bianco opaco** - White matt - Blanc matt - Blanco matt - Weiss Matt
63 **Grigio F3** - Grey F3 - Gris F3 - Gris F3 - Grau F3
65 **Grigio F5** - Grey F5 - Gris F5 - Gris F5 - Grau F5
68 **Grigio F8** - Grey F8 - Gris F8 - Gris F8 - Grau F8
SYSTEM BOX

R08033

R02044

<6 Lt/min

easy fix



12454 *

- Monocomando per lavabo con scarico 1”1/4
- *Single-lever washbasin mixer with 1”1/4 pop-up waste*
- Mitigeur de lavabo avec vidage 1”1/4
- *Monomando lavabo con descargo 1”1/4*
- Waschtischmischer mit 1”1/4 Abfluss

12450

- Monocomando per lavabo senza scarico
- *Single-lever washbasin mixer without pop-up waste*
- Mitigeur de lavabo sans vidage
- *Monomando lavabo sin descargo*
- Waschtischmischer ohne Abfluss

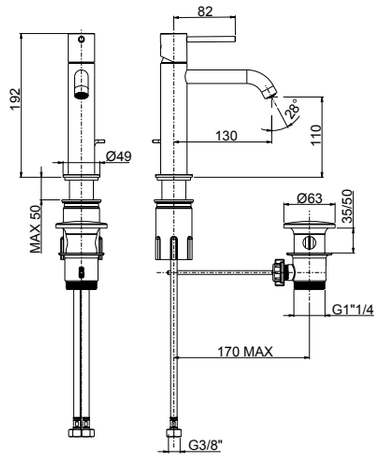



12450 da corredarsi con piletta push e sifone che si trovano a fine serie
To match with push drain and siphon to find at the end of the series
À combiner avec vidage automatique et siphon qui se trouvent à la fin de la série
A combinarse con vaciador automático y sifón a la fine de la serie
Mit automatischen Ablaufgarnitur und Siphon zusammenstellen am Ende der Serien

00 **Cromato** - Chr. plated - Chromé - Cromo - Verchromt
89 **CromoNero** - Chr. black - Chromé noir - Cromo negro - Verchromt Schwarz
92 **Oro rosa** - Pink gold plated - Or rose - Oro rosa - Rose Vergoldet
02 **Dorato** - Gold plated - Doré - Oro - Vergoldet
39 **CromoNero spaz.** - Chr. Black br. - Chromé Noir brossé - CromoNero cepillado - Verchromt Schwarz gebürstet
32 **Oro rosa antico** - Pink brushed gold - Or rose brossé - Oro rosa cepillado - Rose Vergoldet gebürstet
82 **Oro antico** - Brushed gold - Doré brosse - Oro cepillado - Gold gebürstet
59 **Bronzo satinato** - Satin bronze - Laiton satine’ - Laton satinado - Seidenmatt messing
79 **Nero opaco** - Black matt - Noir matt - Negro matt - Schwarz Matt / 72 **Bianco opaco** - White matt - Blanc matt - Blanco matt - Weiss Matt
63 **Grigio F3** - Grey F3 - Gris F3 - Gris F3 - Grau F3 / 65 **Grigio F5** - Grey F5 - Gris F5 - Gris F5 - Grau F5 / 68 **Grigio F8** - Grey F8 - Gris F8 - Gris F8 - Grau F8

R08033

R02044

<6 Lt/min

easy fix



12440

- Monocomando lavabo modello medio senza scarico
- *Medium version single-lever washbasin mixer without waste*
- Mitigeur de lavabo medium sans vidage
- *Monomando lavabo medio sin descargo*
- Mittelständiger Waschtischmischer ohne Abfluss

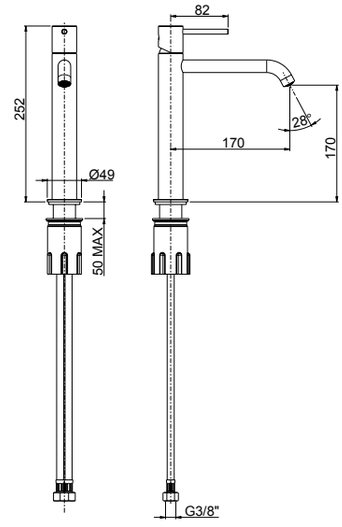

Da corredarsi con piletta push e sifone che si trovano a fine serie
To match with push drain and siphon to find at the end of the series
À combiner avec vidage automatique et siphon qui se trouvent à la fin de la série
A combinarse con vaciador automático y sifón a la fine de la serie
Mit automatischen Ablaufgarnitur und Siphon zusammenstellen am Ende der Serien

00 **Cromato** - Chr. plated - Chromé - Cromo - Verchromt
89 **CromoNero** - Chr. black - Chromé noir - Cromo negro - Verchromt Schwarz
92 **Oro rosa** - Pink gold plated - Or rose - Oro rosa - Rose Vergoldet
02 **Dorato** - Gold plated - Doré - Oro - Vergoldet
39 **CromoNero spaz.** - Chr. Black br. - Chromé Noir brossé - CromoNero cepillado - Verchromt Schwarz gebürstet
32 **Oro rosa antico** - Pink brushed gold - Or rose brossé - Oro rosa cepillado - Rose Vergoldet gebürstet
82 **Oro antico** - Brushed gold - Doré brosse - Oro cepillado - Gold gebürstet
59 **Bronzo satinato** - Satin bronze - Laiton satine’ - Laton satinado - Seidenmatt messing
79 **Nero opaco** - Black matt - Noir matt - Negro matt - Schwarz Matt / 72 **Bianco opaco** - White matt - Blanc matt - Blanco matt - Weiss Matt
63 **Grigio F3** - Grey F3 - Gris F3 - Gris F3 - Grau F3 / 65 **Grigio F5** - Grey F5 - Gris F5 - Gris F5 - Grau F5 / 68 **Grigio F8** - Grey F8 - Gris F8 - Gris F8 - Grau F8

PEPE XL

R08033

R02044

<6 Lt/min

easy fix



12465

- Monocomando lavabo modello alto senza scarico
- *High version single-lever washbasin mixer without waste*
- Mitigeur de lavabo haut sans vidage
- *Monomando lavabo alto sin descargo*
- Hoher Waschtischmischer ohne Abfluss

Da corredarsi con piletta push e sifone che si trovano a fine serie
To match with push drain and siphon to find at the end of the series
À combiner avec vidage automatique et siphon qui se trouvent à la fin de la série
A combinarse con vaciador automático y sifón a la fine de la serie
Mit automatischen Ablaufgarnitur und Siphon zusammenstellen am Ende der Serien

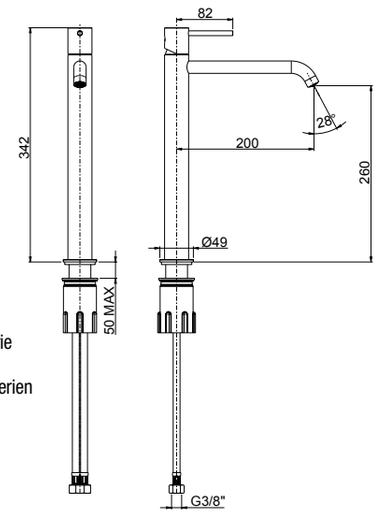

00 **Cromato** - Chr. plated - Chromé - Cromo - Verchromt
89 **CromoNero** - Chr. black - Chromé noir - Cromo negro - Verchromt Schwarz
92 **Oro rosa** - Pink gold plated - Or rose - Oro rosa - Rose Vergoldet
02 **Dorato** - Gold plated - Doré - Oro - Vergoldet
39 **CromoNero spaz.** - Chr. Black br. - Chromé Noir brossé - CromoNero cepillado - Verchromt Schwarz gebürstet
32 **Oro rosa antico** - Pink brushed gold - Or rose brossé - Oro rosa cepillado - Rose Vergoldet gebürstet
82 **Oro antico** - Brushed gold - Doré brosse - Oro cepillado - Gold gebürstet
59 **Bronzo satinato** - Satin bronze - Laiton satine' - Laton satinado - Seidenmatt messing
79 **Nero opaco** - Black matt - Noir matt - Negro matt - Schwarz Matt / 72 **Bianco opaco** - White matt - Blanc matt - Blanco matt - Weiss Matt
63 **Grigio F3** - Grey F3 - Gris F3 - Gris F3 - Grau F3 / 65 **Grigio F5** - Grey F5 - Gris F5 - Gris F5 - Grau F5 / 68 **Grigio F8** - Grey F8 - Gris F8 - Gris F8 - Grau F8

R08033

R02044

<6 Lt/min

easy fix



12403 *

- Monocomando per bidet con scarico 1"1/4
- *Single-lever bidet mixer with 1"1/4 pop-up waste*
- Mitigeur de bidet avec vidage 1"1/4
- *Monomando bidé con descargo 1"1/4*
- Bidetmischer mit 1"1/4 Abfluss

12480

- Monocomando per bidet senza scarico
- *Single-lever bidet mixer without pop-up waste*
- Mitigeur de bidet sans vidage
- *Monomando bidé sin descargo*
- Bidetmischer ohne Abfluss

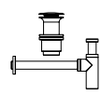

12480 da corredarsi con piletta push e sifone che si trovano a fine serie
To match with push drain and siphon to find at the end of the series
À combiner avec vidage automatique et siphon qui se trouvent à la fin de la série
A combinarse con vaciador automático y sifón a la fine de la serie
Mit automatischen Ablaufgarnitur und Siphon zusammenstellen am Ende der Serien

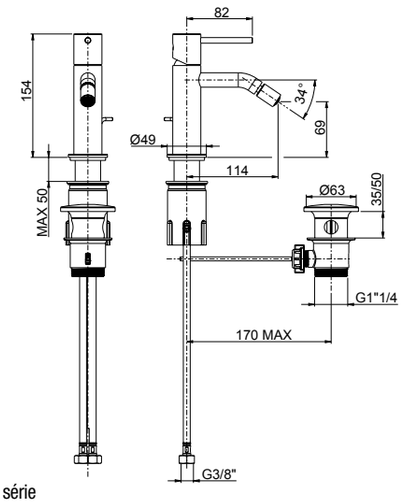

00 **Cromato** - Chr. plated - Chromé - Cromo - Verchromt
89 **CromoNero** - Chr. black - Chromé noir - Cromo negro - Verchromt Schwarz
92 **Oro rosa** - Pink gold plated - Or rose - Oro rosa - Rose Vergoldet
02 **Dorato** - Gold plated - Doré - Oro - Vergoldet
39 **CromoNero spaz.** - Chr. Black br. - Chromé Noir brossé - CromoNero cepillado - Verchromt Schwarz gebürstet
32 **Oro rosa antico** - Pink brushed gold - Or rose brossé - Oro rosa cepillado - Rose Vergoldet gebürstet
82 **Oro antico** - Brushed gold - Doré brosse - Oro cepillado - Gold gebürstet
59 **Bronzo satinato** - Satin bronze - Laiton satine' - Laton satinado - Seidenmatt messing
79 **Nero opaco** - Black matt - Noir matt - Negro matt - Schwarz Matt / 72 **Bianco opaco** - White matt - Blanc matt - Blanco matt - Weiss Matt
63 **Grigio F3** - Grey F3 - Gris F3 - Gris F3 - Grau F3 / 65 **Grigio F5** - Grey F5 - Gris F5 - Gris F5 - Grau F5 / 68 **Grigio F8** - Grey F8 - Gris F8 - Gris F8 - Grau F8

R08006

R02090

<6 Lt/min



12051

- Monocomando lavabo canna a ponte girevole con scarico 1” 1/4
- *Single-lever washbasin mixer with swivel spout and 1”1/4 pop-up waste*
- Mitigeur de lavabo avec bec pivotant et vidage 1”1/4
- *Monomando lavabo con caño giratorio y descargo 1”1/4*
- Waschtischmischer mit schwenkbarem Auslauf und 1”1/4 Abfluss

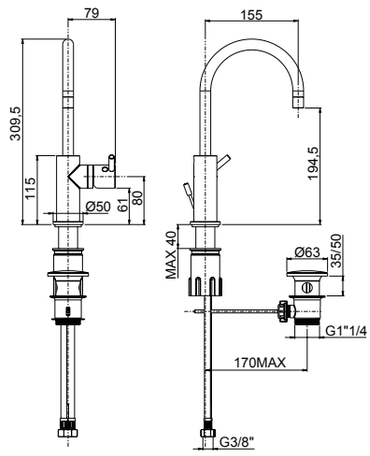

00 **Cromato** - Chr. plated - Chromé - Cromo - Verchromt

R08006

R02090

<6 Lt/min

easy fix



12052

- Monocomando lavabo canna a doppia curvatura girevole con scarico 1” 1/4
- *Single-lever washbasin mixer with swivel spout and 1”1/4 pop-up waste*
- Mitigeur de lavabo avec bec pivotant et vidage 1”1/4
- *Monomando lavabo con caño giratorio y descargo 1”1/4*
- Waschtischmischer mit schwenkbarem Auslauf und 1”1/4 Abfluss

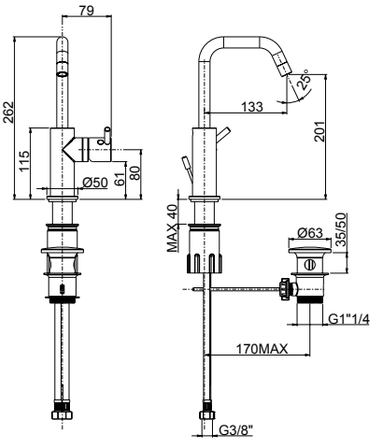

00 **Cromato** - Chr. plated - Chromé - Cromo - Verchromt

PEPE XL

R08006

R02090

Lt/min

easy fix



12133

- Monocomando per bidet canna a ponte girevole con scarico 1” 1/4
- *Single-lever bidet mixer with swivel spout and 1”1/4 pop-up waste*
- Mitigeur de bidet avec bec pivotant et vidage 1”1/4
- *Monomando bidé con caño giratorio y descargo 1”1/4*
- Bidetmischer mit schwenkbarem Auslauf und 1”1/4 Abfluss

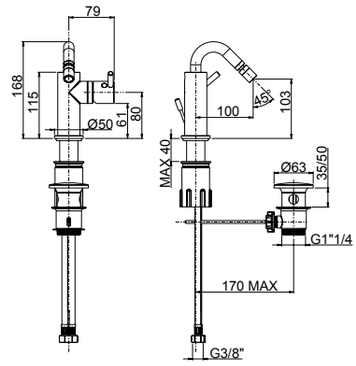

00 **Cromato** - Chr. plated - Chromé - Cromo - Verchromt

R28004

R02053



12068

- Batteria lavabo con bocca alta fissa senza scarico
- *3-hole washbasin mixer with fixed spout without pop-up waste*
- Mélangeur lavabo 3 trous avec bec fixe haut sans vidage
- *Batería lavabo con caño alto fijo sin descargo*
- 3-Loch Waschtischbatterie mit hohem und festem Auslauf ohne Abfluss

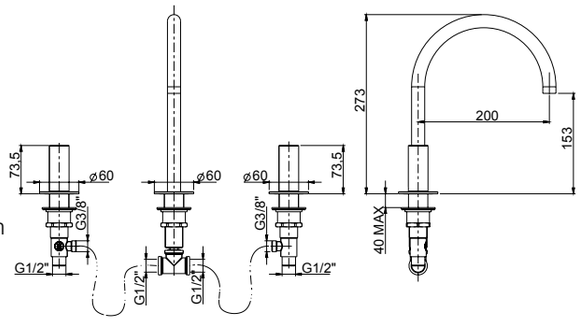



Da corredarsi con piletta push e sifone che si trovano a fine serie
To match with push drain and siphon to find at the end of the series
À combiner avec vidage automatique et siphon qui se trouvent à la fin de la série
A combinarse con vaciador automático y sifón a la fine de la serie
Mit automatischen Ablaufgarnitur und Siphon zusammenstellen am Ende der Serien

00 **Cromato** - Chr. plated - Chromé - Cromo - Verchromt
89 **CromoNero** - Chr. black - Chromé noir - Cromo negro - Verchromt Schwarz
92 **Oro rosa** - Pink gold plated - Or rose - Oro rosa - Rose Vergoldet
02 **Dorato** - Gold plated - Doré - Oro - Vergoldet
39 **CromoNero spaz.** - Chr. Black br. - Chromé Noir brossé - CromoNero cepillado - Verchromt Schwarz gebürstet
32 **Oro rosa antico** - Pink brushed gold - Or rose brossé - Oro rosa cepillado - Rose Vergoldet gebürstet
82 **Oro antico** - Brushed gold - Doré brosse - Oro cepillado - Gold gebürstet
59 **Bronzo satinato** - Satin bronze - Laiton satine’ - Laton satinado - Seidenmatt messing
79 **Nero opaco** - Black matt - Noir matt - Negro matt - Schwarz Matt / 72 **Bianco opaco** - White matt - Blanc matt - Blanco matt - Weiss Matt

R28004

R02014



12104

- Batteria bidet con bocca alta fissa senza scarico
- *3-hole bidet mixer with fixed spout without pop-up waste*
- Mélangeur bidet 3 trous avec bec fixe haut sans vidage
- *Batería bidet con caño alto fijo sin descargo*
- 3-Loch Bidet Batterie mit hohem und festem Auslauf ohne Abfluss

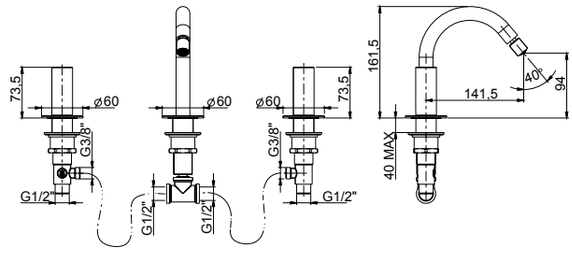



Da corredarsi con piletta push e sifone che si trovano a fine serie
To match with push drain and siphon to find at the end of the series
À combiner avec vidage automatique et siphon qui se trouvent à la fin de la série
A combinarse con vaciador automático y sifón a la fine de la serie
Mit automatischen Ablaufgarnitur und Siphon zusammenstellen am Ende der Serien

00 **Cromato** - Chr. plated - Chromé - Cromo - Verchromt
89 **CromoNero** - Chr. black - Chromé noir - Cromo negro - Verchromt Schwarz
92 **Oro rosa** - Pink gold plated - Or rose - Oro rosa - Rose Vergoldet
02 **Dorato** - Gold plated - Doré - Oro - Vergoldet
39 **CromoNero spaz.** - Chr. Black br. - Chromé Noir brossé - CromoNero cepillado - Verchromt Schwarz gebürstet
32 **Oro rosa antico** - Pink brushed gold - Or rose brossé - Oro rosa cepillado - Rose Vergoldet gebürstet
82 **Oro antico** - Brushed gold - Doré brosse - Oro cepillado - Gold gebürstet
59 **Bronzo satinato** - Satin bronze - Laiton satine' - Laton satinado - Seidenmatt messing
79 **Nero opaco** - Black matt - Noir matt - Negro matt - Schwarz Matt / 72 **Bianco opaco** - White matt - Blanc matt - Blanco matt - Weiss Matt

R28001

R28013

R02054



12034F

- Batteria lavabo a parete senza scarico completo, piastre in ottone
- *Complete built-in washbasin mixer without pop-up waste, brass plates*
- Mitigeur de lavabo à encastrer sans vidage complet, plaques en laiton
- *Monomando lavabo empotrado sin descargo completo, planchas de latón*
- Kompletter Up-Waschtischmischer ohne Abfluss - Platten aus Messing

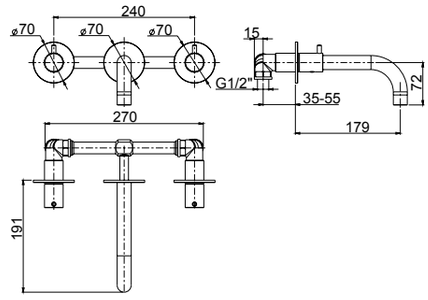

00 **Cromato** - Chr. plated - Chromé - Cromo - Verchromt
89 **CromoNero** - Chr. black - Chromé noir - Cromo negro - Verchromt Schwarz
92 **Oro rosa** - Pink gold plated - Or rose - Oro rosa - Rose Vergoldet
02 **Dorato** - Gold plated - Doré - Oro - Vergoldet
39 **CromoNero spaz.** - Chr. Black br. - Chromé Noir brossé - CromoNero cepillado - Verchromt Schwarz gebürstet
32 **Oro rosa antico** - Pink brushed gold - Or rose brossé - Oro rosa cepillado - Rose Vergoldet gebürstet
82 **Oro antico** - Brushed gold - Doré brosse - Oro cepillado - Gold gebürstet
59 **Bronzo satinato** - Satin bronze - Laiton satine' - Laton satinado - Seidenmatt messing
79 **Nero opaco** - Black matt - Noir matt - Negro matt - Schwarz Matt / 72 **Bianco opaco** - White matt - Blanc matt - Blanco matt - Weiss Matt

PEPE XL

R28004

R28005

R02053



12068F

- Batteria lavabo con bocca alta fissa senza scarico
- *3-hole washbasin mixer with fixed spout without pop-up waste*
- Mélangeur lavabo 3 trous avec bec fixe haut sans vidage
- *Batería lavabo con caño alto fijo sin descargo*
- 3-Loch Waschtischbatterie mit hohem und festem Auslauf ohne Abfluss

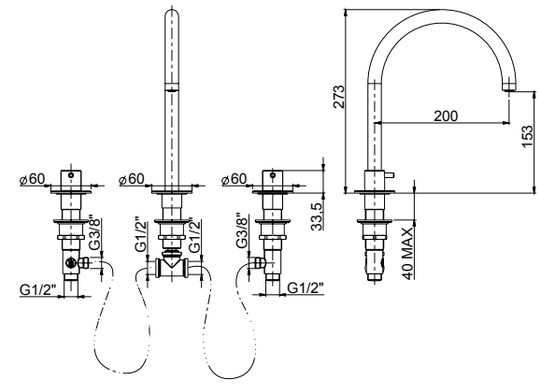

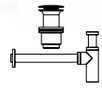

Da corredarsi con piletta push e sifone che si trovano a fine serie
To match with push drain and siphon to find at the end of the series
À combiner avec vidage automatique et siphon qui se trouvent à la fin de la série
A combinarse con vaciador automático y sifón a la fine de la serie
Mit automatischen Ablaufgarnitur und Siphon zusammenstellen am Ende der Serien

00 **Cromato** - Chr. plated - Chromé - Cromo - Verchromt
89 **CromoNero** - Chr. black - Chromé noir - Cromo negro - Verchromt Schwarz
92 **Oro rosa** - Pink gold plated - Or rose - Oro rosa - Rose Vergoldet
02 **Dorato** - Gold plated - Doré - Oro - Vergoldet
39 **CromoNero spaz.** - Chr. Black br. - Chromé Noir brossé - CromoNero cepillado - Verchromt Schwarz gebürstet
32 **Oro rosa antico** - Pink brushed gold - Or rose brossé - Oro rosa cepillado - Rose Vergoldet gebürstet
82 **Oro antico** - Brushed gold - Doré brosse - Oro cepillado - Gold gebürstet
59 **Bronzo satinato** - Satin bronze - Laiton satine' - Laton satinado - Seidenmatt messing
79 **Nero opaco** - Black matt - Noir matt - Negro matt - Schwarz Matt / 72 **Bianco opaco** - White matt - Blanc matt - Blanco matt - Weiss Matt

R28004

R28005

R02014



12104F

- Batteria bidet con bocca alta fissa senza scarico
- *3-hole bidet mixer with fixed spout without pop-up waste*
- Mélangeur bidet 3 trous avec bec fixe haut sans vidage
- *Batería bidet con caño alto fijo sin descargo*
- 3-Loch Bidet Batterie mit hohem und festem Auslauf ohne Abfluss

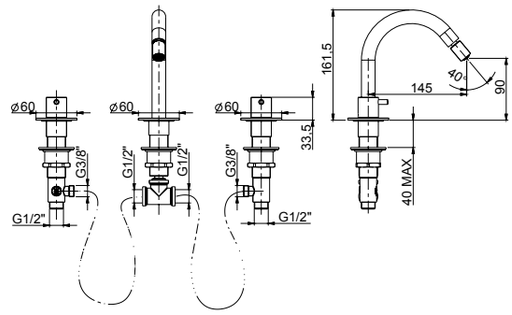



Da corredarsi con piletta push e sifone che si trovano a fine serie
To match with push drain and siphon to find at the end of the series
À combiner avec vidage automatique et siphon qui se trouvent à la fin de la série
A combinarse con vaciador automático y sifón a la fine de la serie
Mit automatischen Ablaufgarnitur und Siphon zusammenstellen am Ende der Serien

00 **Cromato** - Chr. plated - Chromé - Cromo - Verchromt
89 **CromoNero** - Chr. black - Chromé noir - Cromo negro - Verchromt Schwarz
92 **Oro rosa** - Pink gold plated - Or rose - Oro rosa - Rose Vergoldet
02 **Dorato** - Gold plated - Doré - Oro - Vergoldet
39 **CromoNero spaz.** - Chr. Black br. - Chromé Noir brossé - CromoNero cepillado - Verchromt Schwarz gebürstet
32 **Oro rosa antico** - Pink brushed gold - Or rose brossé - Oro rosa cepillado - Rose Vergoldet gebürstet
82 **Oro antico** - Brushed gold - Doré brosse - Oro cepillado - Gold gebürstet
59 **Bronzo satinato** - Satin bronze - Laiton satine' - Laton satinado - Seidenmatt messing
79 **Nero opaco** - Black matt - Noir matt - Negro matt - Schwarz Matt / 72 **Bianco opaco** - White matt - Blanc matt - Blanco matt - Weiss Matt

R08043

R02053



12058

- Lavabo con comando remoto
- *2 hole single lever washbasin mixer*
- Mitigeur monocommande de lavabo 2 trous
- *Mezclador monomando de lavabo a 2 vias*
- 2-Loch Einhebel Waschtischmischer

12032

- Solo comando remoto
- *Operating control only*
- Commande de fonctionnement
- *Mando a distancia*
- Betätigung Hebel

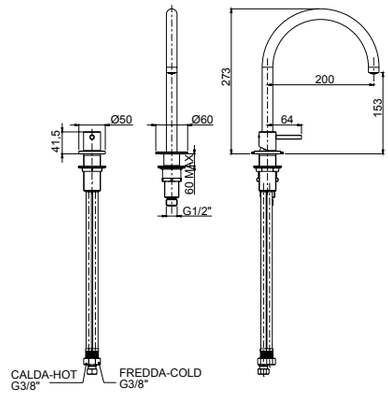

00 **Cromato** - Chr. plated - Chromé - Cromo - Verchromt
89 **CromoNero** - Chr. black - Chromé noir - Cromo negro - Verchromt Schwarz
92 **Oro rosa** - Pink gold plated - Or rose - Oro rosa - Rose Vergoldet
02 **Dorato** - Gold plated - Doré - Oro - Vergoldet
39 **CromoNero spaz.** - Chr. Black br. - Chromé Noir brossé - CromoNero cepillado - Verchromt Schwarz gebürstet
32 **Oro rosa antico** - Pink brushed gold - Or rose brossé - Oro rosa cepillado - Rose Vergoldet gebürstet
82 **Oro antico** - Brushed gold - Doré brosse - Oro cepillado - Gold gebürstet
59 **Bronzo satinato** - Satin bronze - Laiton satine' - Laton satinado - Seidenmatt messing
79 **Nero opaco** - Black matt - Noir matt - Negro matt - Schwarz Matt / 72 **Bianco opaco** - White matt - Blanc matt - Blanco matt - Weiss Matt

R08005

R02033

R16043

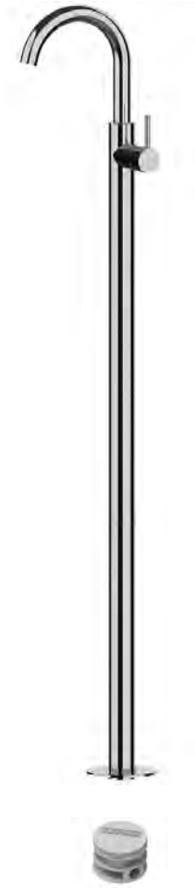

12595

- Parte esterna visibile monocomando lavabo senza scarico a pavimento
- *External visible components free standing basin mixer*
- Kit de finition mitigeur lavabo au sol
- *Sòlo parte exterior monomando lavabo de suelo*
- Endmontage Set Standarmatur für Freistehende Waschtisch

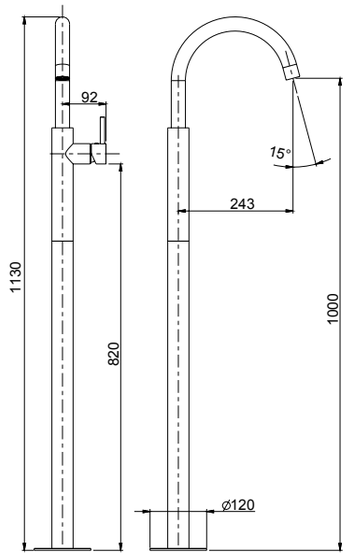



Da corredarsi con piletta push e sifone che si trovano a fine serie
To match with push drain and siphon to find at the end of the series
À combiner avec vidage automatique et siphon qui se trouvent à la fin de la série
A combinarse con vaciador automático y sifón a la fine de la serie
Mit automatischen Ablaufgarnitur und Siphon zusammenstellen am Ende der Serien

System Box

99095

- Corpo per incasso vasca/lavabo universale a pavimento
- *Universal built-in box free standing bath/basin mixer*
- Corps à encastrer universel bain/lavabo sur pied
- *Cuerpo empotrado universal para mezclador baño/lavabo de suelo*
- UP-Universal Körper für freistehende Armaturen

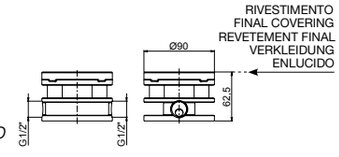

00 **Cromato** - Chr. plated - Chromé - Cromo - Verchromt
89 **CromoNero** - Chr. black - Chromé noir - Cromo negro - Verchromt Schwarz
92 **Oro rosa** - Pink gold plated - Or rose - Oro rosa - Rose Vergoldet
02 **Dorato** - Gold plated - Doré - Oro - Vergoldet
39 **CromoNero spaz.** - Chr. Black br. - Chromé Noir brossé - CromoNero cepillado - Verchromt Schwarz gebürstet
32 **Oro rosa antico** - Pink brushed gold - Or rose brossé - Oro rosa cepillado - Rose Vergoldet gebürstet
82 **Oro antico** - Brushed gold - Doré brosse - Oro cepillado - Gold gebürstet
59 **Bronzo satinato** - Satin bronze - Laiton satine' - Laton satinado - Seidenmatt messing
79 **Nero opaco** - Black matt - Noir matt - Negro matt - Schwarz Matt / 72 **Bianco opaco** - White matt - Blanc matt - Blanco matt - Weiss Matt
SYSTEM BOX

PEPE XL

R02083



12997

- Bocca a soffitto 150 cm con rosone
- *Ceiling-mounted spout 150 cm with rosace*
- Bec au plafond 150 cm avec rosette
- *Boca a techo 150 cm con roseta*
- Auslauf Decke Montage 150 cm mit Rosette

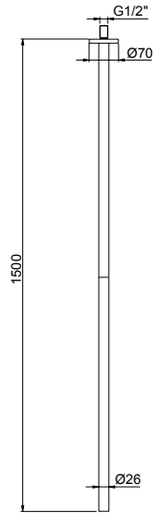

- **Personalizzazione su misura inferiore a 150 cm (+ 20% su qualsiasi finitura)**
- *Customizable lower than 150 cm (with 20% surcharge for each finishing)*
- Personnalisable en dessous de 150 cm (avec majoration de 20% pour chaque finition)
- *Personalizables inferiores a 150 cm (con un 20% de recargo por cada acabado)*
- Personalisierbar bis 150 cm (mit 20 % Aufpreis auf jede Ausführung)

00 **Cromato** - Chr. plated - Chromé - Cromo - Verchromt
89 **CromoNero** - Chr. black - Chromé noir - Cromo negro - Verchromt Schwarz
92 **Oro rosa** - Pink gold plated - Or rose - Oro rosa - Rose Vergoldet
02 **Dorato** - Gold plated - Doré - Oro - Vergoldet
39 **CromoNero spaz.** - Chr. Black br. - Chromé Noir brossé - CromoNero cepillado - Verchromt Schwarz gebürstet
32 **Oro rosa antico** - Pink brushed gold - Or rose brossé - Oro rosa cepillado - Rose Vergoldet gebürstet
82 **Oro antico** - Brushed gold - Doré brosse - Oro cepillado - Gold gebürstet
59 **Bronzo satinato** - Satin bronze - Laiton satine' - Laton satinado - Seidenmatt messing
79 **Nero opaco** - Black matt - Noir matt - Negro matt - Schwarz Matt / 72 **Bianco opaco** - White matt - Blanc matt - Blanco matt - Weiss Matt

R08005



12006

- Monocomando esterno per doccia con attacco inferiore 1/2"
- *External single-lever shower mixer with 1/2" lower connection*
- Mitigeur de douche avec raccord inferieur 1/2"
- *Monomando exterior ducha con ataco inferior 1/2"*
- Ap-Brausenmischer mit 1/2" unterem Anschluss

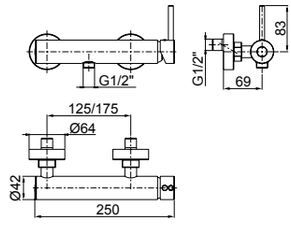

R08005



12007

- Monocomando esterno per doccia con attacco superiore 3/4"
- *External single-lever shower mixer with 3/4" upper connection*
- Mitigeur de douche avec raccord superieur 3/4"
- *Monomando exterior ducha con ataco superior 3/4"*
- Ap-Brausenmischer mit 3/4" oberem Anschluss

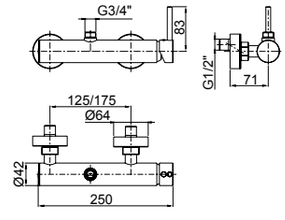

- **Da abbinare con art. 12614 pag.530**
- ***To combine with art. 12614 page 530***
- **A combiner avec art. 12614 page 530**
- ***Puede combinarse con art. 12614 pag.530***
- **Mit Art. 12614 zusammenstellen Seite 530**

00 **Cromato** - Chr. plated - Chromé - Cromo - Verchromt
89 **CromoNero** - Chr. black - Chromé noir - Cromo negro - Verchromt Schwarz
92 **Oro rosa** - Pink gold plated - Or rose - Oro rosa - Rose Vergoldet
02 **Dorato** - Gold plated - Doré - Oro - Vergoldet
39 **CromoNero spaz.** - Chr. Black br. - Chromé Noir brossé - CromoNero cepillado - Verchromt Schwarz gebürstet
32 **Oro rosa antico** - Pink brushed gold - Or rose brossé - Oro rosa cepillado - Rose Vergoldet gebürstet
82 **Oro antico** - Brushed gold - Doré brosse - Oro cepillado - Gold gebürstet
59 **Bronzo satinato** - Satin bronze - Laiton satine' - Laton satinado - Seidenmatt messing
79 **Nero opaco** - Black matt - Noir matt - Negro matt - Schwarz Matt / 72 **Bianco opaco** - White matt - Blanc matt - Blanco matt - Weiss Matt

R08005



12417

- Parte esterna visibile monocomando incasso **1 via**, piastra in ottone
- *External visible components **1-way** built-in mixer, brass plate*
- Kit de finition mitigeur encastré **1 voie**, plaque en laiton
- *Solo parte exterior monomando **1 via** empotrado, plancha de latón*
- Endmontage Set UP-Mischer **1-Weg** - Platte aus Messing

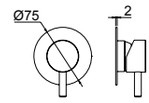



12427

- Parte esterna visibile monocomando incasso **1 via**, piastra in ottone
- *External visible components **1-way** built-in mixer, brass plate*
- Kit de finition mitigeur encastré **1 voie**, plaque en laiton
- *Solo parte exterior monomando **1 via** empotrado, plancha de latón*
- Endmontage Set UP-Mischer **1-Weg** - Platte aus Messing

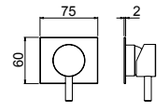

PEPE XL

System Box



98916

- Corpo per monocomando incasso doccia universale, cartuccia Ø35, **1 via**
- *Built-in single lever universal shower mixer, Ø35 cartridge, **1 way***
- Corps encastré pour monocommande douche universel, cartouche Ø 35, **1 voie**
- *Cuerpo empotrado universal monomando ducha, cartucho Ø35, **1 vía***
- UP-Universal Einhebel Duschen Mischer, Kartusche Ø35, **1 Weg**

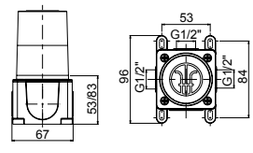

00 **Cromato** - Chr. plated - Chromé - Cromo - Verchromt
89 **CromoNero** - Chr. black - Chromé noir - Cromo negro - Verchromt Schwarz
92 **Oro rosa** - Pink gold plated - Or rose - Oro rosa - Rose Vergoldet
02 **Dorato** - Gold plated - Doré - Oro - Vergoldet
39 **CromoNero spaz.** - Chr. Black br. - Chromé Noir brossé - CromoNero cepillado - Verchromt Schwarz gebürstet
32 **Oro rosa antico** - Pink brushed gold - Or rose brossé - Oro rosa cepillado - Rose Vergoldet gebürstet
82 **Oro antico** - Brushed gold - Doré brosse - Oro cepillado - Gold gebürstet
59 **Bronzo satinato** - Satin bronze - Laiton satine' - Laton satinado - Seidenmatt messing
79 **Nero opaco** - Black matt - Noir matt - Negro matt - Schwarz Matt
72 **Bianco opaco** - White matt - Blanc matt - Blanco matt - Weiss Matt
63 **Grigio F3** - Grey F3 - Gris F3 - Gris F3 - Grau F3
65 **Grigio F5** - Grey F5 - Gris F5 - Gris F5 - Grau F5
68 **Grigio F8** - Grey F8 - Gris F8 - Gris F8 - Grau F8
SYSTEM BOX

PEPE XL

R08007



12010

- Monocomando incasso con deviatore automatico completo, piastra in ottone
- *Complete built-in single-lever mixer with automatic diverter, brass plate*
- Mitigeur à encastrer avec inverseur automatique complet, plaque en laiton
- *Monomando empotrado con inversor automático completo, plancha de latón*
- Kompletter Up-Mischer mit automatischen Umsteller - Platte aus Messing

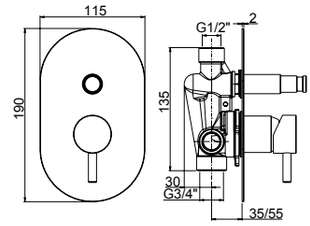



12020

- Monocomando incasso con deviatore automatico completo, piastra in ottone
- *Complete built-in single-lever mixer with automatic diverter, brass plate*
- Mitigeur à encastrer avec inverseur automatique complet, plaque en laiton
- *Monomando empotrado con inversor automático completo, plancha de latón*
- Kompletter Up-Mischer mit automatischen Umsteller - Platte aus Messing

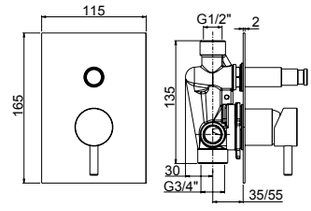



12010A

- Monocomando incasso con deviatore automatico completo, piastra ABS
- *Complete built-in single-lever mixer with automatic diverter ABS plate*
- Mitigeur à encastrer avec inverseur automatique complet, plaque en ABS
- *Monomando empotrado con inversor automático completo, plancha de ABS*
- Kompletter Up-Mischer mit automatischen Umsteller - Platte aus ABS

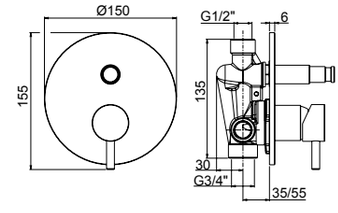

00 **Cromato** - Chr. plated - Chromé - Cromo - Verchromt

89 **CromoNero** - Chr. black - Chromé noir - Cromo negro - Verchromt Schwarz

92 **Oro rosa** - Pink gold plated - Or rose - Oro rosa - Rose Vergoldet

02 **Dorato** - Gold plated - Doré - Oro - Vergoldet

39 **CromoNero spaz.** - Chr. Black br. - Chromé Noir brossé - CromoNero cepillado - Verchromt Schwarz gebürstet

32 **Oro rosa antico** - Pink brushed gold - Or rose brossé - Oro rosa cepillado - Rose Vergoldet gebürstet

82 **Oro antico** - Brushed gold - Doré brosse - Oro cepillado - Gold gebürstet

59 **Bronzo satinato** - Satin bronze - Laiton satine' - Laton satinado - Seidenmatt messing

79 **Nero opaco** - Black matt - Noir matt - Negro matt - Schwarz Matt

72 **Bianco opaco** - White matt - Blanc matt - Blanco matt - Weiss Matt

R08005



12511

- Parte esterna visibile monocomando incasso **1 via**, piastra in ottone
- *External visible components **1-way** built-in mixer, brass plate*
- Kit de finition mitigeur encastré **1 voie**, plaque en laiton
- *Solo parte exterior monomando **1 via** empotrado, plancha de latón*
- Endmontage Set UP-Mischer **1-Weg** - Platte aus Messing

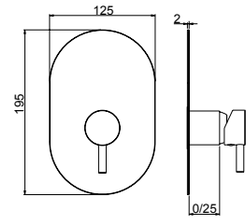



12521

- Parte esterna visibile monocomando incasso **1 via**, piastra in ottone
- *External visible components **1-way** built-in mixer, brass plate*
- Kit de finition mitigeur encastré **1 voie**, plaque en laiton
- *Solo parte exterior monomando **1 via** empotrado, plancha de latón*
- Endmontage Set UP-Mischer **1-Weg** - Platte aus Messing

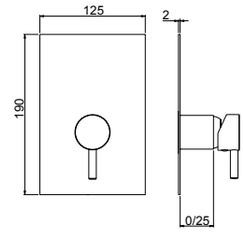



12521A

- Parte esterna visibile monocomando incasso **1 via**, piastra in ABS
- *External visible components **1-way** built-in mixer, ABS plate*
- Kit de finition mitigeur encastré **1 voie**, plaque en ABS
- *Solo parte exterior monomando **1 via** empotrado, plancha de ABS*
- Endmontage Set UP-Mischer **1-Weg** - Platte aus ABS

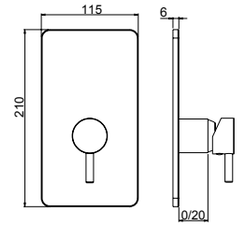

System Box



98011

- Corpo per monocomando incasso doccia universale, cartuccia Ø35, **1/2 vie**, con deviazione a dischi ceramici
- *Universal built-in box shower mixer, Ø35 cartridge, **1/2 way** ceramic discs diverter*
- Corps à encaster universel pour mitigeur de douche, cartouche Ø35 inverseur disques céramiques **1-2 voies**
- *Cuerpo empotrado universal para mezclador ducha, cartucha Ø35, inversor discos ceramicos **1-2 vias***
- UP-Universal Körper fü Duschenmischer, Ø35 Kartusche, **1-2 Wege** Umsteller mit Keramik Scheiben

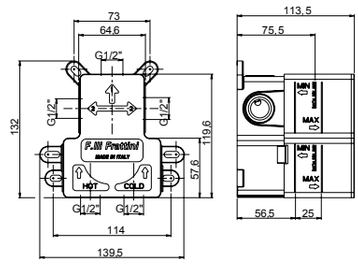

easy installation **Livella inclusa**
Bubble level included

00 **Cromato** - Chr. plated - Chromé - Cromo - Verchromt
89 **CromoNero** - Chr. black - Chromé noir - Cromo negro - Verchromt Schwarz
92 **Oro rosa** - Pink gold plated - Or rose - Oro rosa - Rose Vergoldet
02 **Dorato** - Gold plated - Doré - Oro - Vergoldet
39 **CromoNero spaz.** - Chr. Black br. - Chromé Noir brossé - CromoNero cepillado - Verchromt Schwarz gebürstet
32 **Oro rosa antico** - Pink brushed gold - Or rose brossé - Oro rosa cepillado - Rose Vergoldet gebürstet
82 **Oro antico** - Brushed gold - Doré brosse - Oro cepillado - Gold gebürstet
59 **Bronzo satinato** - Satin bronze - Laiton satine' - Laton satinado - Seidenmatt messing
79 **Nero opaco** - Black matt - Noir matt - Negro matt - Schwarz Matt
72 **Bianco opaco** - White matt - Blanc matt - Blanco matt - Weiss Matt
SYSTEM BOX

PEPE XL

2 VIE
R08035

R08005



12531

- Parte esterna visibile monocomando incasso con deviatore a dischi ceramici **2 vie**, piastra in ottone
- *External visible components **2-way** built-in mixer with ceramic discs diverter, brass plate*
- Kit de finition mitigeur encastré **2 voies** avec inverseur avec disques céramiques, plaque en laiton
- *Solo parte exterior monomando **2 vias** empotrado con inversor con discos ceramicos, plancha de latón*
- Endmontage Set UP-Mischer **2-Wege** mit Umsteller mit Keramik Scheiben - Platte aus Messing

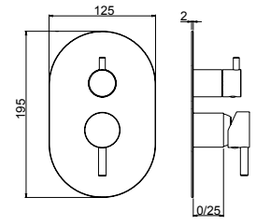



12541

- Parte esterna visibile monocomando incasso con deviatore a dischi ceramici **2 vie**, piastra in ottone
- *External visible components **2-way** built-in mixer with ceramic discs diverter, brass plate*
- Kit de finition mitigeur encastré **2 voies** avec inverseur avec disques céramiques, plaque en laiton
- *Solo parte exterior monomando **2 vias** empotrado con inversor con discos ceramicos, plancha de latón*
- Endmontage Set UP-Mischer **2-Wege** mit Umsteller mit Keramik Scheiben - Platte aus Messing

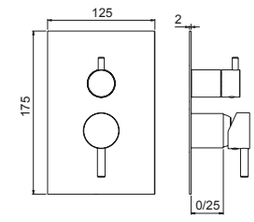



12541A

- Parte esterna visibile monocomando incasso con deviatore a dischi ceramici **2 vie**, piastra in ABS
- *External visible components **2-way** built-in mixer with ceramic discs diverter, ABS plate*
- Kit de finition mitigeur encastré **2 voies** avec inverseur avec disques céramiques, plaque en ABS
- *Solo parte exterior monomando **2 vias** empotrado con inversor con discos ceramicos, plancha de ABS*
- Endmontage Set UP-Mischer **2-Wege** mit Umsteller mit Keramik Scheiben - Platte aus ABS

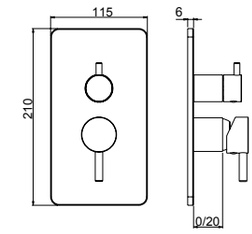

System Box



98011

- Corpo per monocomando incasso doccia universale, cartuccia Ø35, **1/2 vie**, con deviazione a dischi ceramici
- *Universal built-in box shower mixer, Ø35 cartridge, **1/2 way** ceramic discs diverter*
- Corps à encaster universel pour mitigeur de douche, cartouche Ø35 inverseur disques céramiques **1-2 voies**
- *Cuerpo empotrado universal para mezclador ducha, cartucha Ø35, inversor discos ceramicos **1-2 vias***
- UP-Universal Körper fü Duschenmischer, Ø35 Kartusche, **1-2 Wege** Umsteller mit Keramik Scheiben

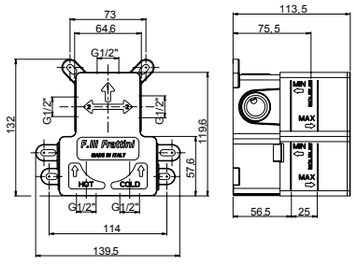

easy installation
Livella inclusa
Bubble level included

00 **Cromato** - Chr. plated - Chromé - Cromo - Verchromt
89 **CromoNero** - Chr. black - Chromé noir - Cromo negro - Verchromt Schwarz
92 **Oro rosa** - Pink gold plated - Or rose - Oro rosa - Rose Vergoldet
02 **Dorato** - Gold plated - Doré - Oro - Vergoldet
39 **CromoNero spaz.** - Chr. Black br. - Chromé Noir brossé - CromoNero cepillado - Verchromt Schwarz gebürstet
32 **Oro rosa antico** - Pink brushed gold - Or rose brossé - Oro rosa cepillado - Rose Vergoldet gebürstet
82 **Oro antico** - Brushed gold - Doré brosse - Oro cepillado - Gold gebürstet
59 **Bronzo satinato** - Satin bronze - Laiton satine' - Laton satinado - Seidenmatt messing
79 **Nero opaco** - Black matt - Noir matt - Negro matt - Schwarz Matt
72 **Bianco opaco** - White matt - Blanc matt - Blanco matt - Weiss Matt
63 **Grigio F3** - Grey F3 - Gris F3 - Gris F3 - Grau F3
65 **Grigio F5** - Grey F5 - Gris F5 - Gris F5 - Grau F5
68 **Grigio F8** - Grey F8 - Gris F8 - Gris F8 - Grau F8
SYSTEM BOX

R08005

2 VIE
R11038

3 VIE
R11039



12519V2 - 12519V3

- Parte esterna visibile monocomando incasso con deviatore a dischi ceramici **2/3 vie** con doccia fissa a riposo, piastra in ottone
- *External visible components **2/3-way** built-in mixer with ceramic discs diverter with handshower, brass plate*
- Kit de finition mitigeur encastré **2/3 voies** avec inverseur avec disques céramiques et douchette, plaque en laiton
- *Solo parte exterior monomando **2/3 vias** empotrado con inversor con discos ceramicos y teleducha, plancha de latón*
- Endmontage Set UP-Mischer **2/3-Wege** mit Umsteller mit Keramik Scheiben und Handbrause - Platte aus Messing

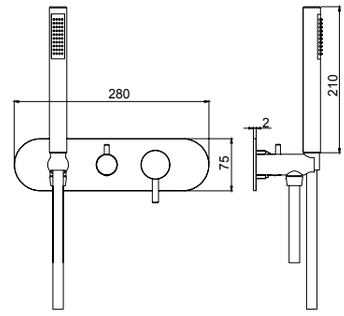



12529V2 - 12529V3

- Parte esterna visibile monocomando incasso con deviatore a dischi ceramici **2/3 vie** con doccia fissa a riposo, piastra in ottone
- *External visible components **2/3-way** built-in mixer with ceramic discs diverter with handshower, brass plate*
- Kit de finition mitigeur encastré **2/3 voies** avec inverseur avec disques céramiques et douchette, plaque en laiton
- *Solo parte exterior monomando **2/3 vias** empotrado con inversor con discos ceramicos y teleducha, plancha de latón*
- Endmontage Set UP-Mischer **2/3-Wege** mit Umsteller mit Keramik Scheiben und Handbrause - Platte aus Messing

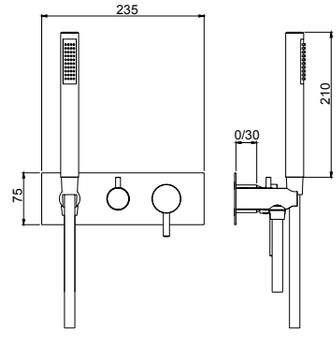

PEPE XL

System Box



98028

- Corpo per monocomando incasso doccia/vasca universale, cartuccia Ø35, **2/3 vie**, con deviazione a dischi ceramici
- *Universal built-in box bath/shower mixer, Ø35 cartridge, **2/3 way** ceramic discs diverter*
- Corps à encastrer universel mitigeur bain/douche, cartouche Ø35, inversion disques céramiques **2/3 voies**
- *Cuerpo empotrado universal para mezclador ducha/baño, cartucha Ø35, inversor discos ceramicos **2/3 vias***
- UP-Universal Körper Wannen/Duschen Mischer, Ø35 Kartusche, **2/3 Wege** Umsteller mit Keramik Scheiben

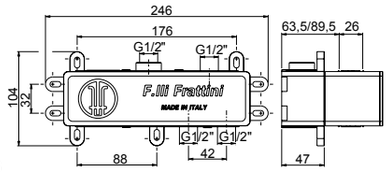

easy installation **Livella inclusa**
Bubble level included

00 **Cromato** - Chr. plated - Chromé - Cromo - Verchromt
89 **CromoNero** - Chr. black - Chromé noir - Cromo negro - Verchromt Schwarz
92 **Oro rosa** - Pink gold plated - Or rose - Oro rosa - Rose Vergoldet
02 **Dorato** - Gold plated - Doré - Oro - Vergoldet
39 **CromoNero spaz.** - Chr. Black br. - Chromé Noir brossé - CromoNero cepillado - Verchromt Schwarz gebürstet
32 **Oro rosa antico** - Pink brushed gold - Or rose brossé - Oro rosa cepillado - Rose Vergoldet gebürstet
82 **Oro antico** - Brushed gold - Doré brosse - Oro cepillado - Gold gebürstet
59 **Bronzo satinato** - Satin bronze - Laiton satine' - Laton satinado - Seidenmatt messing
79 **Nero opaco** - Black matt - Noir matt - Negro matt - Schwarz Matt
72 **Bianco opaco** - White matt - Blanc matt - Blanco matt - Weiss Matt
63 **Grigio F3** - Grey F3 - Gris F3 - Gris F3 - Grau F3
65 **Grigio F5** - Grey F5 - Gris F5 - Gris F5 - Grau F5
68 **Grigio F8** - Grey F8 - Gris F8 - Gris F8 - Grau F8
SYSTEM BOX

PEPE XL

2 VIE
12513V2
3 VIE
12513V3
2 VIE
R11038
3 VIE
R11039
R08005



12513V2 - 12513V3

- Parte esterna visibile monocomando incasso con deviatore a dischi ceramici **2-3 vie**, piastra in ottone
- *External visible components **2-3 way** built-in mixer with ceramic discs diverter, brass plate*
- Kit de finition mitigeur encastré **2-3 voies** avec inverseur avec disques céramiques, plaque en laiton
- *Solo parte exterior monomando **2-3 vias** empotrado con inversor con discos ceramicos, plancha de latón*
- Endmontage Set UP-Mischer **2-3 Wege** mit Umsteller mit Keramik Scheiben - Platte aus Messing

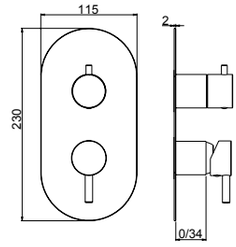

2 VIE
12523V2
3 VIE
12523V3
2 VIE
R11038
3 VIE
R11039
R08005



12523V2 - 12523V3

- Parte esterna visibile monocomando incasso con deviatore a dischi ceramici **2-3 vie**, piastra in ottone
- *External visible components **2-3 way** built-in mixer with ceramic discs diverter, brass plate*
- Kit de finition mitigeur encastré **2-3 voies** avec inverseur avec disques céramiques, plaque en laiton
- *Solo parte exterior monomando **2-3 vias** empotrado con inversor con discos ceramicos, plancha de latón*
- Endmontage Set UP-Mischer **2-3 Wege** mit Umsteller mit Keramik Scheiben - Platte aus Messing

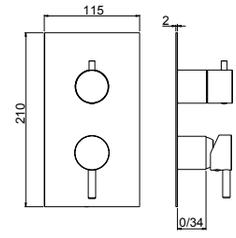

System Box



easy installation
Livella inclusa
Bubble level included

98013

- Corpo per monocomando incasso doccia universale, cartuccia Ø35, **2/3 vie**, con deviazione a dischi ceramici
- *Universal built-in box shower mixer, Ø35 cartridge, **2/3 way** ceramic discs diverter*
- Corps à encaster universel pour mitigeur de douche, cartouche Ø35 inverseur disques céramiques **2-3 voies**
- *Cuerpo empotrado universal para mezclador ducha, cartucha Ø35, inversor discos ceramicos **2-3 vias***
- UP-Universal Körper fü Duschenmischer, Ø35 Kartusche, **2-3 Wege** Umsteller mit Keramik Scheiben

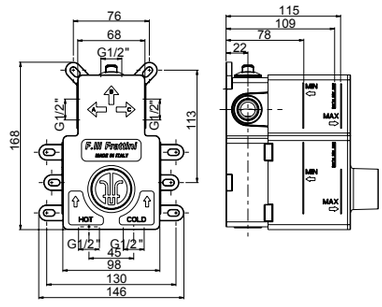

00 **Cromato** - Chr. plated - Chromé - Cromo - Verchromt
89 **CromoNero** - Chr. black - Chromé noir - Cromo negro - Verchromt Schwarz
92 **Oro rosa** - Pink gold plated - Or rose - Oro rosa - Rose Vergoldet
02 **Dorato** - Gold plated - Doré - Oro - Vergoldet
39 **CromoNero spaz.** - Chr. Black br. - Chromé Noir brossé - CromoNero cepillado - Verchromt Schwarz gebürstet
32 **Oro rosa antico** - Pink brushed gold - Or rose brossé - Oro rosa cepillado - Rose Vergoldet gebürstet
82 **Oro antico** - Brushed gold - Doré brosse - Oro cepillado - Gold gebürstet
59 **Bronzo satinato** - Satin bronze - Laiton satine' - Laton satinado - Seidenmatt messing
79 **Nero opaco** - Black matt - Noir matt - Negro matt - Schwarz Matt
72 **Bianco opaco** - White matt - Blanc matt - Blanco matt - Weiss Matt
SYSTEM BOX

R08005



12057

- Monocomando bocca girevole con piletta push universale e doccetta estraibile a due getti
- *Single lever mixer with push drain, swivel spout and pull-out two-jet handshower*
- Mitigeur avec vidage automatique, bec pivotant et douchette enlevable à deux jets
- *Monomando con vaciador automatico, caño giratorio y teleducha a 2-chorros*
- Einhebel-Mischer mit automatischen Ablaufgarnitur schwenkbarem Auslauf und 2-Strahl Handbrause

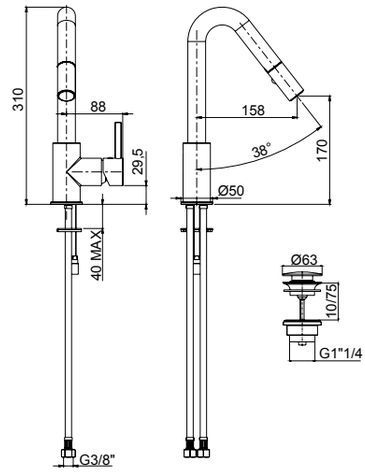

00 **Cromato** - Chr. plated - Chromé - Cromo - Verchromt

R08005



12055

- Monocomando per lavabo con doccetta estraibile
- *Single-lever washbasin mixer with pull-out shower*
- Mitigeur lavabo avec douchette enlevable
- *Monomando teleducha extraíble*
- Waschtischmischer mit ausziehbare Handdusche



Da corredarsi con piletta push e sifone che si trovano a fine serie
To match with push drain and siphon to find at the end of the series
À combiner avec vidage automatique et siphon qui se trouvent à la fin de la série
A combinarse con vaciador automático y sifón a la fine de la serie
Mit automatischen Ablaufgarnitur und Siphon zusammenstellen am Ende der Serien

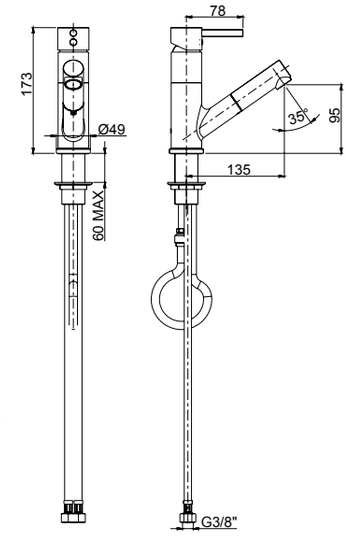

00 **Cromato** - Chr. plated - Chromé - Cromo - Verchromt

R08043
R02014
360°
95
easy fix



12164

- Monocomando per lavello monoforo bocca girevole
- *Single-lever sink mixer, swivel spout*
- Mitigeur d'evier avec bec pivotant
- *Monomando cocina con caño giratorio*
- Spültischmischer mit schwenkbarem Auslauf

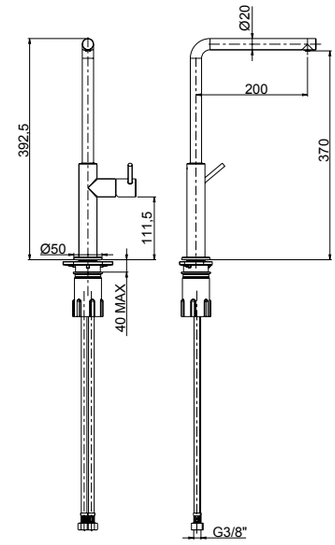

00 **Cromato** - Chr. plated - Chromé - Cromo - Verchromt
79 **Nero opaco** - Black matt - Noir matt - Negro matt - Schwarz Matt

PEPE XL

R08043
R02053
360°
95
easy fix



12165

- Monocomando per lavello monoforo bocca girevole
- *Single-lever sink mixer, swivel spout*
- Mitigeur d'evier avec bec pivotant
- *Monomando cocina con caño giratorio*
- Spültischmischer mit schwenkbarem Auslauf

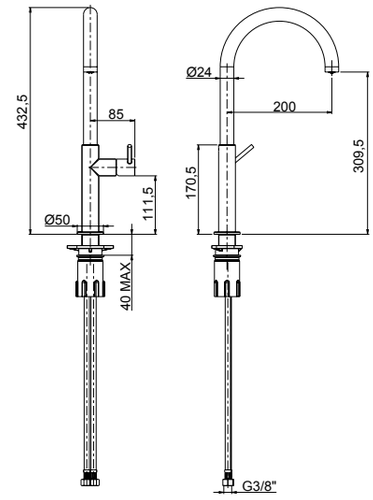

00 **Cromato** - Chr. plated - Chromé - Cromo - Verchromt
79 **Nero opaco** - Black matt - Noir matt - Negro matt - Schwarz Matt

R08043
R02053
360°
95
easy fix



12175

- Monocomando per lavello monoforo bocca girevole
- *Single-lever sink mixer, swivel spout*
- Mitigeur d'evier avec bec pivotant
- *Monomando cocina con caño giratorio*
- Spültischmischer mit schwenkbarem Auslauf

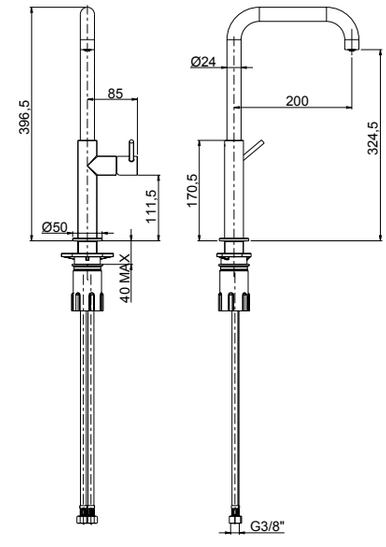

00 **Cromato** - Chr. plated - Chromé - Cromo - Verchromt
79 **Nero opaco** - Black matt - Noir matt - Negro matt - Schwarz Matt

R08006
R02014
360°
100
easy fix



12164K

- Monocomando per lavello monoforo bocca girevole
- *Single-lever sink mixer, swivel spout*
- Mitigeur d'evier avec bec pivotant
- *Monomando cocina con caño giratorio*
- Spültischmischer mit schwenkbarem Auslauf

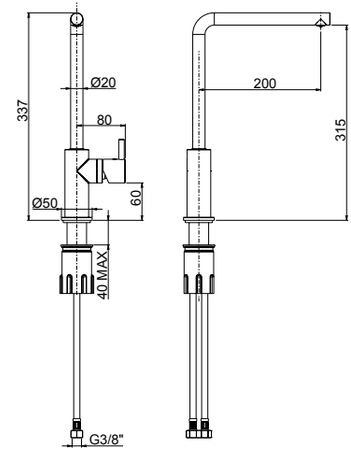

00 **Cromato** - Chr. plated - Chromé - Cromo - Verchromt

R08006
R02053
360°
100
easy fix



12165K

- Monocomando per lavello monoforo bocca girevole
- *Single-lever sink mixer, swivel spout*
- Mitigeur d'evier avec bec pivotant
- *Monomando cocina con caño giratorio*
- Spültischmischer mit schwenkbarem Auslauf

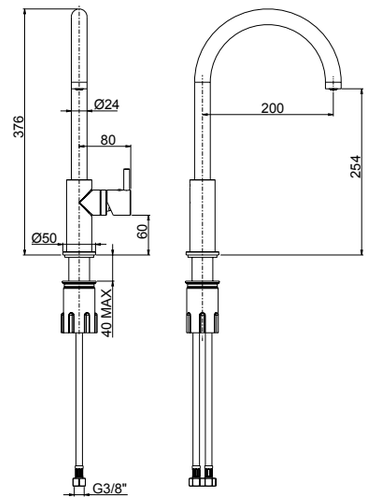

00 **Cromato** - Chr. plated - Chromé - Cromo - Verchromt

R08006
R02053
360°
100
easy fix



12175K

- Monocomando per lavello monoforo bocca girevole
- *Single-lever sink mixer, swivel spout*
- Mitigeur d'evier avec bec pivotant
- *Monomando cocina con caño giratorio*
- Spültischmischer mit schwenkbarem Auslauf

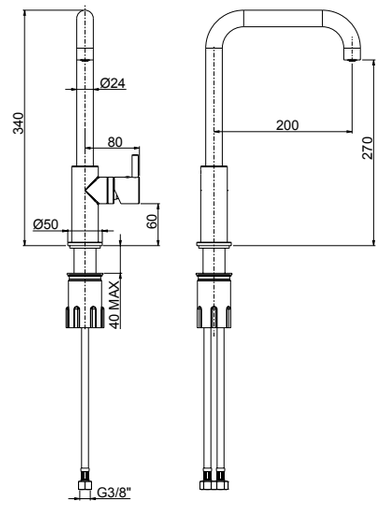

00 **Cromato** - Chr. plated - Chromé - Cromo - Verchromt

R08043
R02004
360°
95
easy fix



12176

- Monocomando per lavello monoforo bocca girevole
- *Single-lever sink mixer, swivel spout*
- Mitigeur d'evier avec bec pivotant
- *Monomando cocina con caño giratorio*
- Spültischmischer mit schwenkbarem Auslauf

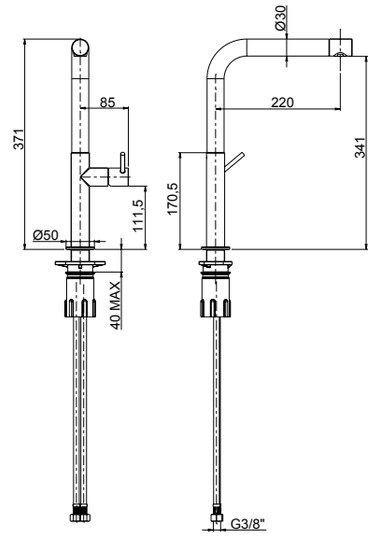

00 **Cromato** - Chr. plated - Chromé - Cromo - Verchromt
79 **Nero opaco** - Black matt - Noir matt - Negro matt - Schwarz Matt

PEPE XL

R08043

360°

95

easy fix



12172

- Monocomando per lavello monoforo con molla e doccetta 2 getti
- *Single-lever sink mixer with spring and 2-jet shower*
- Mitigeur d'évier avec ressort et douchette à 2-jets
- *Monomando cocina con resorte y teleducha a 2 chorros*
- Spültischmischer mit Feder und 2-Strahlarten Handbrause

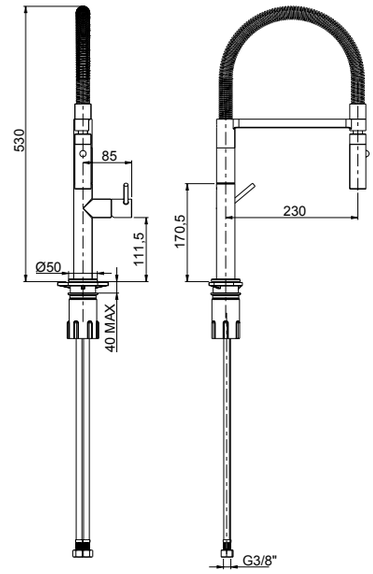

00 **Cromato** - Chr. plated - Chromé - Cromo - Verchromt



92686

- Piletta push universale regolabile h.10-75mm
- *Universal push drain with adjustable height 10-75mm*
- Vidage automatique avec hauteur réglable 10-75mm
- *Vaciador automatico con altura ajustable 10-75mm*
- Automatische Ablaufgarnitur mit verstellbarer Höhe 10-75mm

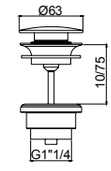

00 **Cromato** - Chr. plated - Chromé - Cromo - Verchromt
89 **CromoNero** - Chr. black - Chromé noir - Cromo negro - Verchromt Schwarz
92 **Oro rosa** - Pink gold plated - Or rose - Oro rosa - Rose Vergoldet
02 **Dorato** - Gold plated - Doré - Oro - Vergoldet
39 **CromoNero spaz.** - Chr. Black br. - Chromé Noir brossé - CromoNero cepillado - Verchromt Schwarz gebürstet
32 **Oro rosa antico** - Pink brushed gold - Or rose brossé - Oro rosa cepillado - Rose Vergoldet gebürstet
82 **Oro antico** - Brushed gold - Doré brosse - Oro cepillado - Gold gebürstet
59 **Bronzo satinato** - Satin bronze - Laiton satine' - Laton satinado - Seidenmatt messing
79 **Nero opaco** - Black matt - Noir matt - Negro matt - Schwarz Matt / 72 **Bianco opaco** - White matt - Blanc matt - Blanco matt - Weiss Matt
63 **Grigio F3** - Grey F3 - Gris F3 - Gris F3 - Grau F3 / 65 **Grigio F5** - Grey F5 - Gris F5 - Gris F5 - Grau F5 / 68 **Grigio F8** - Grey F8 - Gris F8 - Gris F8 - Grau F8



92672

- Sifone minimalista 1"1/4
- *1"1/4 minimalist siphon*
- Vidage minimaliste 1"1/4
- *Descargo minimalista 1"1/4*
- 1"1/4 Sifon Minimalist

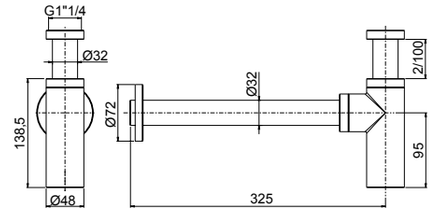

00 **Cromato** - Chr. plated - Chromé - Cromo - Verchromt
89 **CromoNero** - Chr. black - Chromé noir - Cromo negro - Verchromt Schwarz
92 **Oro rosa** - Pink gold plated - Or rose - Oro rosa - Rose Vergoldet
02 **Dorato** - Gold plated - Doré - Oro - Vergoldet
39 **CromoNero spaz.** - Chr. Black br. - Chromé Noir brossé - CromoNero cepillado - Verchromt Schwarz gebürstet
32 **Oro rosa antico** - Pink brushed gold - Or rose brossé - Oro rosa cepillado - Rose Vergoldet gebürstet
82 **Oro antico** - Brushed gold - Doré brosse - Oro cepillado - Gold gebürstet
59 **Bronzo satinato** - Satin bronze - Laiton satine' - Laton satinado - Seidenmatt messing
79 **Nero opaco** - Black matt - Noir matt - Negro matt - Schwarz Matt / 72 **Bianco opaco** - White matt - Blanc matt - Blanco matt - Weiss Matt
63 **Grigio F3** - Grey F3 - Gris F3 - Gris F3 - Grau F3 / 65 **Grigio F5** - Grey F5 - Gris F5 - Gris F5 - Grau F5 / 68 **Grigio F8** - Grey F8 - Gris F8 - Gris F8 - Grau F8



90982

- Placca cassetta WC compatibile Geberit
- *Plate for toilet cistern Geberit compatible*
- Plaque pour citerne de toilette compatible Geberit
- *Placa para cisterna de WC compatible con Geberit*
- Platte für Spülkasten Geberit kompatibel

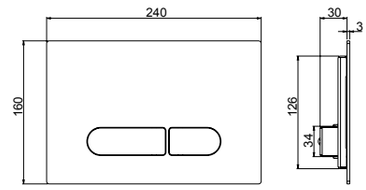

- **Compatibilità con cassetta di scarico Geberit Sigma 8**
- ***Compatible with Geberit Sigma 8 toilet cistern***
- **Compatible avec citerne de vidage toilette Geberit Sigma 8**
- ***Compatible con cisterna de descargo Geberit Sigma 8***
- **Kompatibel mit Geberit Sigma 8 Spülkasten**

00 **Cromato** - Chr. plated - Chromé - Cromo - Verchromt
89 **CromoNero** - Chr. black - Chromé noir - Cromo negro - Verchromt Schwarz
92 **Oro rosa** - Pink gold plated - Or rose - Oro rosa - Rose Vergoldet
02 **Dorato** - Gold plated - Doré - Oro - Vergoldet
39 **CromoNero spaz.** - Chr. Black br. - Chromé Noir brossé - CromoNero cepillado - Verchromt Schwarz gebürstet
32 **Oro rosa antico** - Pink brushed gold - Or rose brossé - Oro rosa cepillado - Rose Vergoldet gebürstet
82 **Oro antico** - Brushed gold - Doré brosse - Oro cepillado - Gold gebürstet
59 **Bronzo satinato** - Satin bronze - Laiton satine' - Laton satinado - Seidenmatt messing
79 **Nero opaco** - Black matt - Noir matt - Negro matt - Schwarz Matt / 72 **Bianco opaco** - White matt - Blanc matt - Blanco matt - Weiss Matt







12402

- Kit shut-off con flessibile a doppia aggraffatura e supporto attacco incasso a muro con chiusura
- *Shut off Kit with double lock cross flexible hose and built-in bracket with closure*
- Set Shut off avec flexible double agrafe et support coude mural avec fermeture
- *Teleducha Shut off con flexible doble grapado y soporte a pared empotrado con cierre*
- Shut off Set mit Doppelagraffe Schlauch und UP-Anschluss Halter mit Verschluss

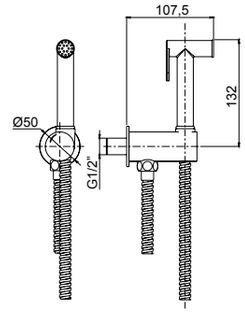

00 **Cromato** - Chr. plated - Chromé - Cromo - Verchromt
89 **CromoNero** - Chr. black - Chromé noir - Cromo negro - Verchromt Schwarz
92 **Oro rosa** - Pink gold plated - Or rose - Oro rosa - Rose Vergoldet
02 **Dorato** - Gold plated - Doré - Oro - Vergoldet
39 **CromoNero spaz.** - Chr. Black br. - Chromé Noir brossé - CromoNero cepillado - Verchromt Schwarz gebürstet
32 **Oro rosa antico** - Pink brushed gold - Or rose brossé - Oro rosa cepillado - Rose Vergoldet gebürstet
82 **Oro antico** - Brushed gold - Doré brosse - Oro cepillado - Gold gebürstet
59 **Bronzo satinato** - Satin bronze - Laiton satine' - Laton satinado - Seidenmatt messing
79 **Nero opaco** - Black matt - Noir matt - Negro matt - Schwarz Matt / 72 **Bianco opaco** - White matt - Blanc matt - Blanco matt - Weiss Matt

PEPE XL

R08043



55404

- Parte estetica miscelatore monocomando kit shut-off
- *External part single lever mixer shut off kit*
- Kit de finition mitigeur monocommande kit shut off
- *Solo parte exterior mezclador monomando kit shut off*
- Endmontage Set Einhebelmischer für Shut off Set

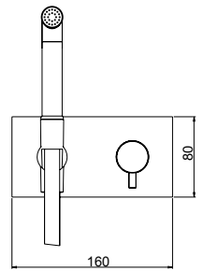

System Box



easy installation

Livella inclusa
Bubble level included

98500

- Corpo per monocomando incasso
  kit shut-off universale, cartuccia Ø25
- *Shut off universal built-in box*
  with single lever mixer, cartridge Ø25
- Corps universel à encastrer pour douchette shut off
  avec monocommande, cartouche Ø25
- *Cuerpo universal empotrado para tele ducha*
  shut off con monomando, cartucho Ø25
- UP-Box für Shut off Set mit Einhebelmischer,
  Kartusche Ø25

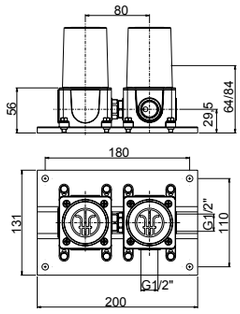

00 **Cromato** - Chr. plated - Chromé - Cromo - Verchromt
89 **CromoNero** - Chr. black - Chromé noir - Cromo negro - Verchromt Schwarz
92 **Oro rosa** - Pink gold plated - Or rose - Oro rosa - Rose Vergoldet
02 **Dorato** - Gold plated - Doré - Oro - Vergoldet
39 **CromoNero spaz.** - Chr. Black br. - Chromé Noir brossé - CromoNero cepillado - Verchromt Schwarz gebürstet
32 **Oro rosa antico** - Pink brushed gold - Or rose brossé - Oro rosa cepillado - Rose Vergoldet gebürstet
82 **Oro antico** - Brushed gold - Doré brosse - Oro cepillado - Gold gebürstet
59 **Bronzo satinato** - Satin bronze - Laiton satine' - Laton satinado - Seidenmatt messing
79 **Nero opaco -** Black matt - Noir matt - Negro matt - Schwarz Matt / 72 **Bianco opaco** - White matt - Blanc matt - Blanco matt - Weiss Matt
SYSTEM BOX

R02053



12887 - 12887A - 12887B

- Bocca per lavabo / vasca a parete.
- *Basin mixer / bath mixer wall spout*
- Goulot au mur pour mitigeur lavabo / baignoire
- *Caño a pared para mezclador lavabo / tiña*
- Wand-Auslauf für Waschtischmischer / Wannenmischer

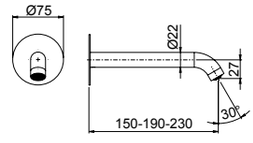

12887	12887A	12887B
190 mm	230 mm	150 mm

00 **Cromato** - Chr. plated - Chromé - Cromo - Verchromt
89 **CromoNero** - Chr. black - Chromé noir - Cromo negro - Verchromt Schwarz
92 **Oro rosa** - Pink gold plated - Or rose - Oro rosa - Rose Vergoldet
02 **Dorato** - Gold plated - Doré - Oro - Vergoldet
39 **CromoNero spaz.** - Chr. Black br. - Chromé Noir brossé - CromoNero cepillado - Verchromt Schwarz gebürstet
32 **Oro rosa antico** - Pink brushed gold - Or rose brossé - Oro rosa cepillado - Rose Vergoldet gebürstet
82 **Oro antico** - Brushed gold - Doré brosse - Oro cepillado - Gold gebürstet
59 **Bronzo satinato** - Satin bronze - Laiton satine' - Laton satinado - Seidenmatt messing
79 **Nero opaco** - Black matt - Noir matt - Negro matt - Schwarz Matt
72 **Bianco opaco** - White matt - Blanc matt - Blanco matt - Weiss Matt
63 **Grigio F3** - Grey F3 - Gris F3 - Gris F3 - Grau F3
65 **Grigio F5** - Grey F5 - Gris F5 - Gris F5 - Grau F5
68 **Grigio F8** - Grey F8 - Gris F8 - Gris F8 - Grau F8

R02053



12897 - 12897A - 12897B

- Bocca per lavabo / vasca a parete.
- *Basin mixer / bath mixer wall spout*
- Goulot au mur pour mitigeur lavabo / baignoire
- *Caño a pared para mezclador lavabo / tiña*
- Wand-Auslauf für Waschtischmischer / Wannenmischer

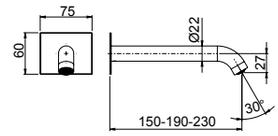

12897	12897A	12897B
190 mm	230 mm	150 mm

00 **Cromato** - Chr. plated - Chromé - Cromo - Verchromt
89 **CromoNero** - Chr. black - Chromé noir - Cromo negro - Verchromt Schwarz
92 **Oro rosa** - Pink gold plated - Or rose - Oro rosa - Rose Vergoldet
02 **Dorato** - Gold plated - Doré - Oro - Vergoldet
39 **CromoNero spaz.** - Chr. Black br. - Chromé Noir brossé - CromoNero cepillado - Verchromt Schwarz gebürstet
32 **Oro rosa antico** - Pink brushed gold - Or rose brossé - Oro rosa cepillado - Rose Vergoldet gebürstet
82 **Oro antico** - Brushed gold - Doré brosse - Oro cepillado - Gold gebürstet
59 **Bronzo satinato** - Satin bronze - Laiton satine' - Laton satinado - Seidenmatt messing
79 **Nero opaco** - Black matt - Noir matt - Negro matt - Schwarz Matt
72 **Bianco opaco** - White matt - Blanc matt - Blanco matt - Weiss Matt
63 **Grigio F3** - Grey F3 - Gris F3 - Gris F3 - Grau F3
65 **Grigio F5** - Grey F5 - Gris F5 - Gris F5 - Grau F5
68 **Grigio F8** - Grey F8 - Gris F8 - Gris F8 - Grau F8



12021

- Rubinetti d'arresto incasso diritti da 1/2" (coppia)
- *1/2" built-in straight-valve (2 Pcs pack)*
- Robinet d'arrêt droit 1/2" (paquet 2 pieces)
- *Llave de paso 1/2" derecha (paquete 2 unidad)*
- 1/2" Wandeingebaute-Ventil gerade (Packung 2 Stck.)

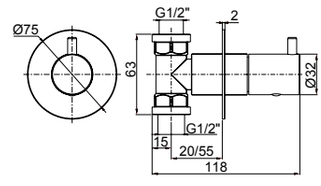

00 **Cromato** - Chr. plated - Chromé - Cromo - Verchromt
89 **CromoNero** - Chr. black - Chromé noir - Cromo negro - Verchromt Schwarz
92 **Oro rosa** - Pink gold plated - Or rose - Oro rosa - Rose Vergoldet
02 **Dorato** - Gold plated - Doré - Oro - Vergoldet
39 **CromoNero spaz.** - Chr. Black br. - Chromé Noir brossé - CromoNero cepillado - Verchromt Schwarz gebürstet
32 **Oro rosa antico** - Pink brushed gold - Or rose brossé - Oro rosa cepillado - Rose Vergoldet gebürstet
82 **Oro antico** - Brushed gold - Doré brosse - Oro cepillado - Gold gebürstet
59 **Bronzo satinato** - Satin bronze - Laiton satine' - Laton satinado - Seidenmatt messing



12030

- Rubinetti d'arresto incasso a squadra da 1/2" (coppia)
- *1/2" angular valve (2 Pcs pack)*
- Robinet d'arrêt equerre 1/2" (paquet 2 pieces)
- *Llave de paso 1/2" ángular (paquete 2 unidad)*
- 1/2" Wandeingebaute-Ventil gebogen (Packung 2 Stck.)

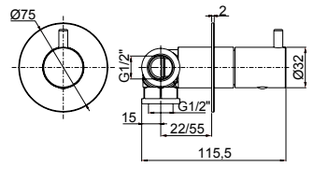

00 **Cromato** - Chr. plated - Chromé - Cromo - Verchromt
89 **CromoNero** - Chr. black - Chromé noir - Cromo negro - Verchromt Schwarz
92 **Oro rosa** - Pink gold plated - Or rose - Oro rosa - Rose Vergoldet
02 **Dorato** - Gold plated - Doré - Oro - Vergoldet
39 **CromoNero spaz.** - Chr. Black br. - Chromé Noir brossé - CromoNero cepillado - Verchromt Schwarz gebürstet
32 **Oro rosa antico** - Pink brushed gold - Or rose brossé - Oro rosa cepillado - Rose Vergoldet gebürstet
82 **Oro antico** - Brushed gold - Doré brosse - Oro cepillado - Gold gebürstet
59 **Bronzo satinato** - Satin bronze - Laiton satine' - Laton satinado - Seidenmatt messing



PEPE XLS

.00 - Cromato - Chr. plated - Chromé - Cromo - Verchromt
.89 - CromoNero - Chr. Black - Chromé Noir -
Cromo Negro - Verchromt Schwarz
.92 - Oro rosa - Pink gold plated - Or rose - Oro rosa - Rose Vergoldet
.02 - Dorato - Gold plated - Doré - Oro - Vergoldet
.39 - CromoNero spazzolato - Chr. Black brushed - Chromé Noir brossé -
CromoNero cepillado - Verchromt Schwarz gebürstet
.32 - Oro rosa antico - Pink brushed gold - Or rose brossé -
Oro rosa cepillado - Rose Vergoldet gebürstet
.82 - Oro antico - Brushed gold - Doré brosse -
Oro cepillado - Gold gebürstet

PEPE XLS



IMPORTANT

La maniglia per questa collezione va scelta separatamente, qui di seguito le finiture disponibili.
The handle for this collection has to be chosen separately. See the following finishes.
La manette pour cette collection doit être choisie séparément, de suite les finitions disponibles.
La manija para esta colección debe elegirse por separado, a continuación los acabados disponibles.
Wahlen Sie die Griffe für diesen Kollektion separat. Nachfolgende die verfügbare Oberfläche.



FINITURE DISPONIBILI / FINISHES AVAILABLE



.00
Cromato
Chrome plated
Chromé
Cromo
Verchromt



.02
Dorato
Gold plated
Doré
Oro
Vergoldet



.92
Oro rosa
Pink gold plated
Or rose
Oro rosa
Rose Vergoldet



.89
CromoNero
Chr. black
Chromé noir
Cromo negro
Verchromt Schwarz



.39
CromoNero spazzolato
Chr.Black brushed
Chr.Noir brossé
CromoNero cepillado
Verchromt Schwarz gebürstet



.32
Oro rosa antico
Pink brushed gold
Or rose brossé
Oro rosa cepillado
Rose Vergoldet gebürstet



.82
Oro antico
Brushed gold
Doré brossè
Oro cepillado
Gold gebürstet



12090

- Maniglia per lavabo e bidet trama singola
- *Handle for basin and bidet mixer single pattern*
- Poignée pour lavabo et bidet motif simple
- *Manilla para lavabo y bidet modelo único*
- Griff für Waschtisch- und Bidet Mischer Einzel Modell

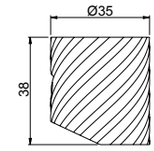



12091

- Maniglia per lavabo e bidet trama doppia
- *Handle for basin and bidet mixer double pattern*
- Poignée pour lavabo et bidet motif double
- *Manilla para lavabo y bidet modelo doble*
- Griff für Waschtisch- und Bidet Mischer Doppel Modell

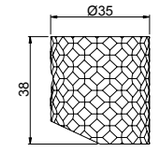

00 **Cromato** - Chr. plated - Chromé - Cromo - Verchromt
89 **CromoNero** - Chr. black - Chromé noir - Cromo negro - Verchromt Schwarz
92 **Oro rosa** - Pink gold plated - Or rose - Oro rosa - Rose Vergoldet
02 **Dorato** - Gold plated - Doré - Oro - Vergoldet
39 **CromoNero spazzolato** - Chr.Black brushed - Chr.Noir brossé - CromoNero cepillado - Verchromt Schwarz gebürstet
32 **Oro rosa antico** - Pink brushed gold - Or rose brossé - Oro rosa cepillado - Rose Vergoldet gebürstet
82 **Oro antico** - Brushed gold - Doré brosse - Oro cepillado - Gold gebürstet



12092

- Maniglia per incasso trama singola
- *Handle for built-in mixer single pattern*
- Poigée pour mitigeur à encastrer motif simple
- *Manilla para mezclador empotrado modelo único*
- Griff für Up-Mischer Einzel Modell

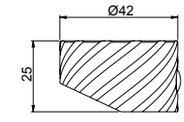



12094

- Maniglia per vasca trama singola
- *Handle for bath mixer single pattern*
- Poignée pour mitigeur baignoire motif simple
- *Manilla para mezclador baño modelo único*
- Griff für Badewanne-Mischer Einzel Modell

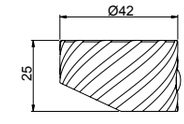



12093

- Maniglia per incasso trama doppia
- *Handle for built-in mixer double pattern*
- Poigée pour mitigeur à encastrer motif double
- *Manilla para mezclador empotrado modelo doble*
- Griff für Up-Mischer Doppel Modell

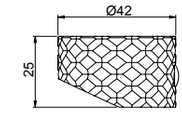



12097

- Maniglia per vasca trama doppia
- *Handle for bath mixer double pattern*
- Poignée pour mitigeur baignoire motif double
- *Manilla para mezclador baño modelo doble*
- Griff für Badewanne-Mischer Doppel Modell

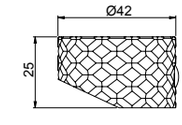

00 **Cromato** - Chr. plated - Chromé - Cromo - Verchromt
89 **CromoNero** - Chr. black - Chromé noir - Cromo negro - Verchromt Schwarz
92 **Oro rosa** - Pink gold plated - Or rose - Oro rosa - Rose Vergoldet
02 **Dorato** - Gold plated - Doré - Oro - Vergoldet
39 **CromoNero spazzolato** - Chr.Black brushed - Chr.Noir brossé - CromoNero cepillado - Verchromt Schwarz gebürstet
32 **Oro rosa antico** - Pink brushed gold - Or rose brossé - Oro rosa cepillado - Rose Vergoldet gebürstet
82 **Oro antico** - Brushed gold - Doré brosse - Oro cepillado - Gold gebürstet

PEPE XLS

maniglia
12092

maniglia
12093

R08005

R02054



12002S

- Monocomando esterno per vasca con doccia duplex
- *External single-lever bath mixer with duplex shower*
- Mitigeur de bain avec douchette duplex
- *Monomando exterior baño con teleducha duplex*
- Ap-Wannenmischer mit Handbrause Duplex

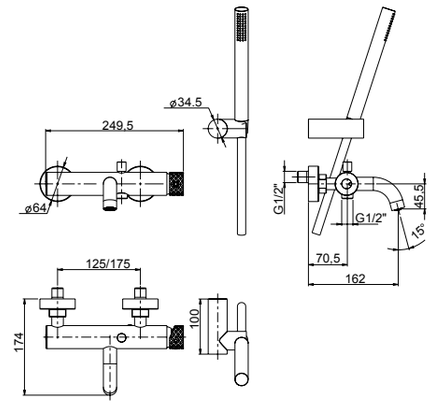

00 **Cromato** - Chr. plated - Chromé - Cromo - Verchromt
89 **CromoNero** - Chr. black - Chromé noir - Cromo negro - Verchromt Schwarz
92 **Oro rosa** - Pink gold plated - Or rose - Oro rosa - Rose Vergoldet
02 **Dorato** - Gold plated - Doré - Oro - Vergoldet
39 **CromoNero spazzolato** - Chr.Black brushed - Chr.Noir brossé - CromoNero cepillado - Verchromt Schwarz gebürstet
32 **Oro rosa antico** - Pink brushed gold - Or rose brossé - Oro rosa cepillado - Rose Vergoldet gebürstet
82 **Oro antico** - Brushed gold - Doré brosse - Oro cepillado - Gold gebürstet

maniglia
12094

maniglia
12097

R08005

R02019

R16043



12596S

- Parte esterna visibile monocomando vasca a pavimento con doccia
- *External visible components free standing bath mixer*
- Kit de finition mitigeur de bain au sol avec douchette
- *Sòlo parte exterior monomando baño de suelo con teleducha*
- Endmontage Set Standarmatur für Freistehende Badewanne

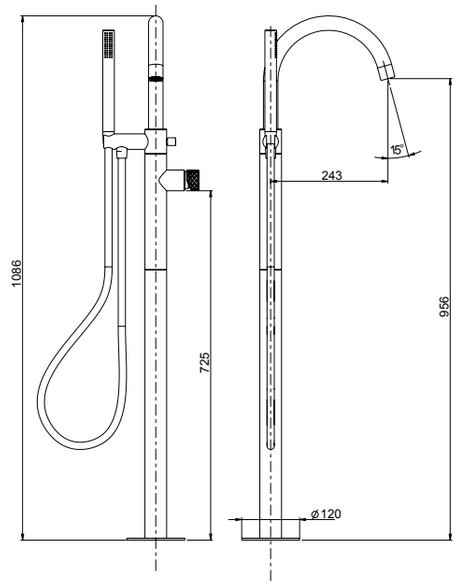



System Box

99095

- Corpo per incasso vasca/lavabo universale a pavimento
- *Universal built-in box free standing bath/basin mixer*
- Corps à encastrer universel bain/lavabo sur pied
- *Cuerpo empotrado universal para mezclador baño/lavabo de suelo*
- UP-Universal Körper für freistehende Armaturen

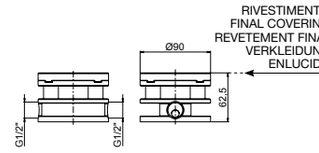

00 **Cromato** - Chr. plated - Chromé - Cromo - Verchromt
89 **CromoNero** - Chr. black - Chromé noir - Cromo negro - Verchromt Schwarz
92 **Oro rosa** - Pink gold plated - Or rose - Oro rosa - Rose Vergoldet
02 **Dorato** - Gold plated - Doré - Oro - Vergoldet
39 **CromoNero spazzolato** - Chr.Black brushed - Chr.Noir brossé - CromoNero cepillado - Verchromt Schwarz gebürstet
32 **Oro rosa antico** - Pink brushed gold - Or rose brossé - Oro rosa cepillado - Rose Vergoldet gebürstet
82 **Oro antico** - Brushed gold - Doré brosse - Oro cepillado - Gold gebürstet
SYSTEM BOX

maniglia
12092

maniglia
12093

R08005

2 VIE
R11038

3 VIE
R11039

R02054



12518SV2 - 12518SV3
12518ASV2 - 12518ASV3

- Parte esterna visibile monocomando vasca incasso con deviatore a dischi ceramici a **2/3 vie** con bocca di erogazione, piastra in ottone
- *External set for built-in bath mixer with **2/3-way** ceramic discs diverter and spout, brass plate*
- Kit de finition pour mitigeur de baignoire avec inverseur ***2/3 voies*** à disques céramiques et bec, plaque en laiton
- *Solo parte exterior monomando empotrado baño con inversor **2/3 vias** discos ceramicos y caño, plancha de latón*
- Endmontage Set für UP-Wannenmischer mit **2/3-Wege** Keramik Disk Umsteller und Auslauf - Platte aus Messing

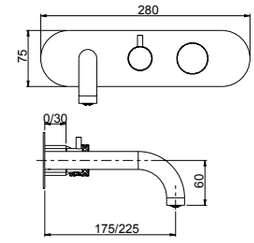

12518S	12518AS
175 mm	225 mm



corredabile con l'art. 45400 (pag.540)
to match with art.45400 (page 540)
à combiner avec art.45400 (page 540)
combinarse con art.45400 (pag.540)
mit art.45400 zusammenstellen (Seite 540)

PEPE XLS

System Box

98028



- Corpo per monocomando incasso doccia/vasca universale, cartuccia Ø35, **2/3 vie**, con deviazione a dischi ceramici
- *Universal built-in box bath/shower mixer, Ø35 cartridge, **2/3 way** ceramic discs diverter*
- Corps à encastrer universel mitigeur bain/douche, cartouche Ø35, inversion disques céramiques **2/3 voies**
- *Cuerpo empotrado universal para mezclador ducha/baño, cartucha Ø35, inversor discos ceramicos **2/3 vias***
- UP-Universal Körper Wannen/Duschen Mischer, Ø35 Kartusche, **2/3 Wege** Umsteller mit Keramik Scheiben

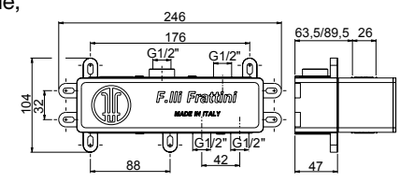

easy installation
Livella inclusa
Bubble level included

00 **Cromato** - Chr. plated - Chromé - Cromo - Verchromt
89 **CromoNero** - Chr. black - Chromé noir - Cromo negro - Verchromt Schwarz
92 **Oro rosa** - Pink gold plated - Or rose - Oro rosa - Rose Vergoldet
02 **Dorato** - Gold plated - Doré - Oro - Vergoldet
39 **CromoNero spaz.** - Chr.Black brushed - Chr.Noir brossé - CromoNero cepillado - Verchromt Schwarz gebürstet
32 **Oro rosa antico** - Pink brushed gold - Or rose brossé - Oro rosa cepillado - Rose Vergoldet gebürstet
82 **Oro antico** - Brushed gold - Doré brosse - Oro cepillado - Gold gebürstet
SYSTEM BOX

maniglia
12092

maniglia
12093

R08005

2 VIE
R11038

3 VIE
R11039

R02054



12528SV2 - 12528SV3
12528ASV2 - 12528ASV3

- Parte esterna visibile monocomando vasca incasso con deviatore a dischi ceramici a **2/3 vie** con bocca di erogazione, piastra in ottone
- *External set for built-in bath mixer with **2/3-way** ceramic discs diverter and spout, brass plate*
- Kit de finition pour mitigeur de baignoire avec inverseur ***2/3 voies*** à disques céramiques et bec, plaque en laiton
- *Solo parte exterior monomando empotrado baño con inversor **2/3 vias** discos ceramicos y caño, plancha de latón*
- Endmontage Set für UP-Wannenmischer mit **2/3-Wege** Keramik Disk Umsteller und Auslauf - Platte aus Messing

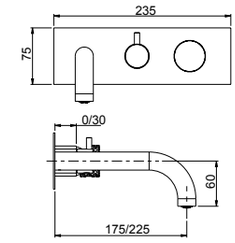

12528S	12528AS
175 mm	225 mm



corredabile con l'art. 45400 (pag.540)
to match with art.45400 (page 540)
à combiner avec art.45400 (page 540)
combinarse con art.45400 (pag.540)
mit art.45400 zusammenstellen (Seite 540)

System Box



easy installation
Livella inclusa
Bubble level included

98028

- Corpo per monocomando incasso doccia/vasca universale, cartuccia Ø35, **2/3 vie**, con deviazione a dischi ceramici
- *Universal built-in box bath/shower mixer, Ø35 cartridge, **2/3 way** ceramic discs diverter*
- Corps à encastrer universel mitigeur bain/douche, cartouche Ø35, inversion disques céramiques **2/3 voies**
- *Cuerpo empotrado universal para mezclador ducha/baño, cartucha Ø35, inversor discos ceramicos **2/3 vias***
- UP-Universal Körper Wannen/Duschen Mischer, Ø35 Kartusche, **2/3 Wege** Umsteller mit Keramik Scheiben

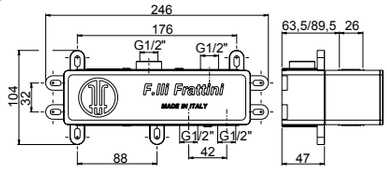

00 **Cromato** - Chr. plated - Chromé - Cromo - Verchromt
89 **CromoNero** - Chr. black - Chromé noir - Cromo negro - Verchromt Schwarz
92 **Oro rosa** - Pink gold plated - Or rose - Oro rosa - Rose Vergoldet
02 **Dorato** - Gold plated - Doré - Oro - Vergoldet
39 **CromoNero spaz.** - Chr.Black brushed - Chr.Noir brossé - CromoNero cepillado - Verchromt Schwarz gebürstet
32 **Oro rosa antico** - Pink brushed gold - Or rose brossé - Oro rosa cepillado - Rose Vergoldet gebürstet
82 **Oro antico** - Brushed gold - Doré brosse - Oro cepillado - Gold gebürstet
SYSTEM BOX

maniglia
12092

maniglia
12093

R08005

R02075

<6 Lt/min



12539S - 12539AS - 12539BS

- Parte esterna visibile batteria lavabo a parete senza scarico, piastre in ottone
- *External visible components built-in washbasin mixer without pop-up waste, brass plates*
- Kit de finition mitigeur de lavabo à encastrer sans vidage, plaques en laiton
- *Sòlo parte exterior monomando lavabo empotrado sin descargo, planchas de latón*
- Endmontage Set Up-Waschtischmischer ohne Abfluss - Platten aus Messing

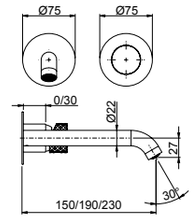

12539S	12539AS	12539BS
190 mm	230 mm	150 mm

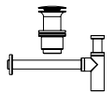

Da corredarsi con piletta push e sifone che si trovano a fine serie
To match with push drain and siphon to find at the end of the series
À combiner avec vidage automatique et siphon qui se trouvent à la fin de la série
A combinarse con vaciador automático y sifón a la fine de la serie
Mit automatischen Ablaufgarnitur und Siphon zusammenstellen am Ende der Serien

System Box



easy installation
Livella inclusa
Bubble level included

98038

- Corpo per monocomando incasso lavabo universale, cartuccia Ø35
- *Universal built-in box basin mixer, Ø35 cartridge*
- Corps à encastrer universel mitigeur de lavabo, cartouche Ø 35
- *Cuerpo empotrado universal para mezclador lavabo, cartucha Ø 35*
- UP-Universal Körper für Waschtischmischer, Ø 35 Kartusche

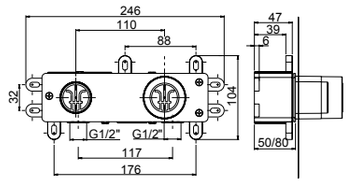

00 **Cromato** - Chr. plated - Chromé - Cromo - Verchromt
89 **CromoNero** - Chr. black - Chromé noir - Cromo negro - Verchromt Schwarz
92 **Oro rosa** - Pink gold plated - Or rose - Oro rosa - Rose Vergoldet
02 **Dorato** - Gold plated - Doré - Oro - Vergoldet
39 **CromoNero spazzolato** - Chr.Black brushed - Chr.Noir brossé - CromoNero cepillado - Verchromt Schwarz gebürstet
32 **Oro rosa antico** - Pink brushed gold - Or rose brossé - Oro rosa cepillado - Rose Vergoldet gebürstet
82 **Oro antico** - Brushed gold - Doré brosse - Oro cepillado - Gold gebürstet
SYSTEM BOX

PEPE XLS

maniglia
12092

maniglia
12093

R08005

R02075

<6 Lt/min



12549S - 12549AS - 12549BS

- Parte esterna visibile batteria lavabo a parete senza scarico, piastre in ottone
- *External visible components built-in washbasin mixer without pop-up waste, brass plates*
- Kit de finition mitigeur de lavabo à encastrer sans vidage, plaques en laiton
- *Sòlo parte exterior monomando lavabo empotrado sin descargo, planchas de latón*
- Endmontage Set Up-Waschtischmischer ohne Abfluss - Platten aus Messing

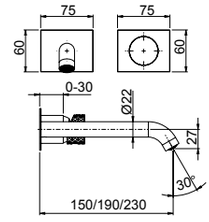

12549S	12549AS	12549BS
190 mm	230 mm	150 mm

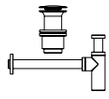

Da corredarsi con piletta push e sifone che si trovano a fine serie
To match with push drain and siphon to find at the end of the series
À combiner avec vidage automatique et siphon qui se trouvent à la fin de la série
A combinarse con vaciador automático y sifón a la fine de la serie
Mit automatischen Ablaufgarnitur und Siphon zusammenstellen am Ende der Serien

System Box

98038



- Corpo per monocomando incasso lavabo universale, cartuccia Ø35
- *Universal built-in box basin mixer, Ø35 cartridge*
- Corps à encastrer universel mitigeur de lavabo, cartouche Ø 35
- *Cuerpo empotrado universal para mezclador lavabo, cartucha Ø 35*
- UP-Universal Körper für Waschtischmischer, Ø 35 Kartusche

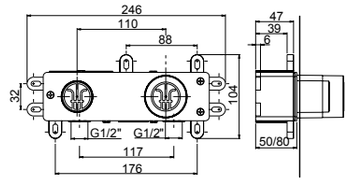

easy installation
Livella inclusa
Bubble level included

00 **Cromato** - Chr. plated - Chromé - Cromo - Verchromt
89 **CromoNero** - Chr. black - Chromé noir - Cromo negro - Verchromt Schwarz
92 **Oro rosa** - Pink gold plated - Or rose - Oro rosa - Rose Vergoldet
02 **Dorato** - Gold plated - Doré - Oro - Vergoldet
39 **CromoNero spazzolato** - Chr.Black brushed - Chr.Noir brossé - CromoNero cepillado - Verchromt Schwarz gebürstet
32 **Oro rosa antico** - Pink brushed gold - Or rose brossé - Oro rosa cepillado - Rose Vergoldet gebürstet
82 **Oro antico** - Brushed gold - Doré brosse - Oro cepillado - Gold gebürstet
SYSTEM BOX

maniglia
12092

maniglia
12093

R08005

R02075

<6 Lt/min



12532S - 12532AS - 12532BS

- Parte esterna visibile batteria lavabo a parete senza scarico, piastra in ottone
- *External visible components built-in washbasin mixer without pop-up waste, brass plate*
- Kit de finition mitigeur de lavabo à encastrer sans vidage, plaque en laiton
- *Sòlo parte exterior monomando lavabo empotrado sin descargo, plancha de latón*
- Endmontage Set Up-Waschtischmischer ohne Abfluss, Platte aus Messing

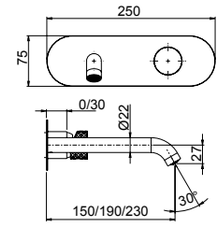

12532S	12532AS	12532BS
190 mm	230 mm	150 mm

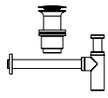

Da corredarsi con piletta push e sifone che si trovano a fine serie
To match with push drain and siphon to find at the end of the series
À combiner avec vidage automatique et siphon qui se trouvent à la fin de la série
A combinarse con vaciador automático y sifón a la fine de la serie
Mit automatischen Ablaufgarnitur und Siphon zusammenstellen am Ende der Serien

PEPE XLS

System Box



easy installation
Livella inclusa
Bubble level included

98038

- Corpo per monocomando incasso lavabo universale, cartuccia Ø35
- *Universal built-in box basin mixer, Ø35 cartridge*
- Corps à encastrer universel mitigeur de lavabo, cartouche Ø 35
- *Cuerpo empotrado universal para mezclador lavabo, cartucha Ø 35*
- UP-Universal Körper für Waschtischmischer, Ø 35 Kartusche

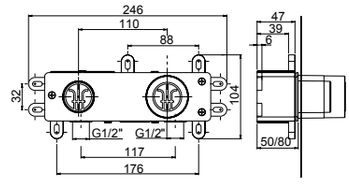

00 **Cromato** - Chr. plated - Chromé - Cromo - Verchromt
89 **CromoNero** - Chr. black - Chromé noir - Cromo negro - Verchromt Schwarz
92 **Oro rosa** - Pink gold plated - Or rose - Oro rosa - Rose Vergoldet
02 **Dorato** - Gold plated - Doré - Oro - Vergoldet
39 **CromoNero spazzolato** - Chr.Black brushed - Chr.Noir brossé - CromoNero cepillado - Verchromt Schwarz gebürstet
32 **Oro rosa antico** - Pink brushed gold - Or rose brossé - Oro rosa cepillado - Rose Vergoldet gebürstet
82 **Oro antico** - Brushed gold - Doré brosse - Oro cepillado - Gold gebürstet
SYSTEM BOX

PEPE XLS

maniglia
12092

maniglia
12093

R08005

R02075

<6 Lt/min



12542S - 12542AS - 12542BS

- Parte esterna visibile batteria lavabo a parete senza scarico, piastra in ottone
- *External visible components built-in washbasin mixer without pop-up waste, brass plate*
- Kit de finition mitigeur de lavabo à encastrer sans vidage, plaque en laiton
- *Sòlo parte exterior monomando lavabo empotrado sin descargo, plancha de latón*
- Endmontage Set Up-Waschtischmischer ohne Abfluss, Platte aus Messing

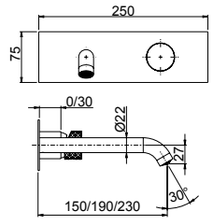

12542S	12542AS	12542BS
190 mm	230 mm	150 mm

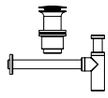

Da corredarsi con piletta push e sifone che si trovano a fine serie
To match with push drain and siphon to find at the end of the series
À combiner avec vidage automatique et siphon qui se trouvent à la fin de la série
A combinarse con vaciador automático y sifón a la fine de la serie
Mit automatischen Ablaufgarnitur und Siphon zusammenstellen am Ende der Serien

System Box



easy installation
Livella inclusa
Bubble level included

98038

- Corpo per monocomando incasso lavabo universale, cartuccia Ø35
- *Universal built-in box basin mixer, Ø35 cartridge*
- Corps à encastrer universel mitigeur de lavabo, cartouche Ø 35
- *Cuerpo empotrado universal para mezclador lavabo, cartucha Ø 35*
- UP-Universal Körper für Waschtischmischer, Ø 35 Kartusche

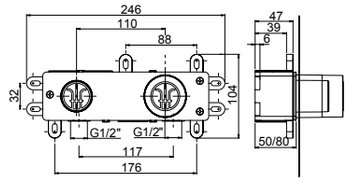

00 **Cromato** - Chr. plated - Chromé - Cromo - Verchromt
89 **CromoNero** - Chr. black - Chromé noir - Cromo negro - Verchromt Schwarz
92 **Oro rosa** - Pink gold plated - Or rose - Oro rosa - Rose Vergoldet
02 **Dorato** - Gold plated - Doré - Oro - Vergoldet
39 **CromoNero spazzolato** - Chr.Black brushed - Chr.Noir brossé - CromoNero cepillado - Verchromt Schwarz gebürstet
32 **Oro rosa antico** - Pink brushed gold - Or rose brossé - Oro rosa cepillado - Rose Vergoldet gebürstet
82 **Oro antico** - Brushed gold - Doré brosse - Oro cepillado - Gold gebürstet
SYSTEM BOX

maniglia
12090
maniglia
12091
R08033
R02044
<6 Lt/min
easy fix



12454S *

- Monocomando per lavabo con scarico 1”1/4
- *Single-lever washbasin mixer with 1”1/4 pop-up waste*
- Mitigeur de lavabo avec vidage 1”1/4
- *Monomando lavabo con descargo 1”1/4*
- Waschtischmischer mit 1”1/4 Abfluss

12450S

- Monocomando per lavabo senza scarico
- *Single-lever washbasin mixer without pop-up waste*
- Mitigeur de lavabo sans vidage
- *Monomando lavabo sin descargo*
- Waschtischmischer ohne Abfluss

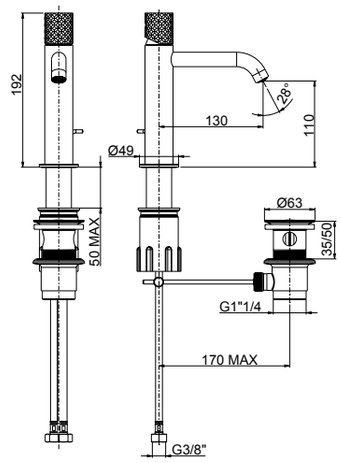

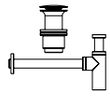

Da corredarsi con piletta push e sifone che si trovano a fine serie
To match with push drain and siphon to find at the end of the series
À combiner avec vidage automatique et siphon qui se trouvent à la fin de la série
A combinarse con vaciador automático y sifón a la fine de la serie
Mit automatischen Ablaufgarnitur und Siphon zusammenstellen am Ende der Serien

00 **Cromato** - Chr. plated - Chromé - Cromo - Verchromt
89 **CromoNero** - Chr. black - Chromé noir - Cromo negro - Verchromt Schwarz
92 **Oro rosa** - Pink gold plated - Or rose - Oro rosa - Rose Vergoldet
02 **Dorato** - Gold plated - Doré - Oro - Vergoldet
39 **CromoNero spazzolato** - Chr.Black brushed - Chr.Noir brossé - CromoNero cepillado - Verchromt Schwarz gebürstet
32 **Oro rosa antico** - Pink brushed gold - Or rose brossé - Oro rosa cepillado - Rose Vergoldet gebürstet
82 **Oro antico** - Brushed gold - Doré brosse - Oro cepillado - Gold gebürstet

maniglia
12090
maniglia
12091
R02044
R08033
<6 Lt/min
easy fix



12440S

- Monocomando lavabo modello medio senza scarico
- Medium version single-lever washbasin mixer without waste
- *Mitigeur de lavabo medium sans vidage*
- Monomando lavabo medio sin descargo
- *Mittelständiger Waschtischmischer ohne Abfluss*

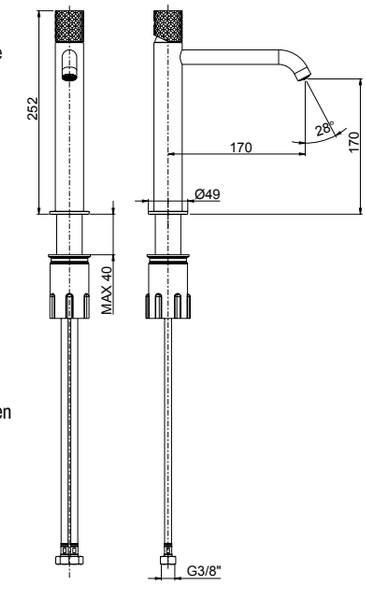

Da corredarsi con piletta push e sifone che si trovano a fine serie
To match with push drain and siphon to find at the end of the series
À combiner avec vidage automatique et siphon qui se trouvent à la fin de la série
A combinarse con vaciador automático y sifón a la fine de la serie
Mit automatischen Ablaufgarnitur und Siphon zusammenstellen am Ende der Serien

00 **Cromato** - Chr. plated - Chromé - Cromo - Verchromt
89 **CromoNero** - Chr. black - Chromé noir - Cromo negro - Verchromt Schwarz
92 **Oro rosa** - Pink gold plated - Or rose - Oro rosa - Rose Vergoldet
02 **Dorato** - Gold plated - Doré - Oro - Vergoldet
39 **CromoNero spazzolato** - Chr.Black brushed - Chr.Noir brossé - CromoNero cepillado - Verchromt Schwarz gebürstet
32 **Oro rosa antico** - Pink brushed gold - Or rose brossé - Oro rosa cepillado - Rose Vergoldet gebürstet
82 **Oro antico** - Brushed gold - Doré brosse - Oro cepillado - Gold gebürstet

PEPE XLS

maniglia
12090
maniglia
12091
R08033
R02044
<6 Lt/min
easy fix



12465S

- Monocomando lavabo modello alto senza scarico
- *High version single-lever washbasin mixer without waste*
- Mitigeur de lavabo haut sans vidage
- *Monomando lavabo alto sin descargo*
- Hoher Waschtischmischer ohne Abfluss

Da corredarsi con piletta push e sifone che si trovano a fine serie
To match with push drain and siphon to find at the end of the series
À combiner avec vidage automatique et siphon qui se trouvent à la fin de la série
A combinarse con vaciador automático y sifón a la fine de la serie
Mit automatischen Ablaufgarnitur und Siphon zusammenstellen am Ende der Serien

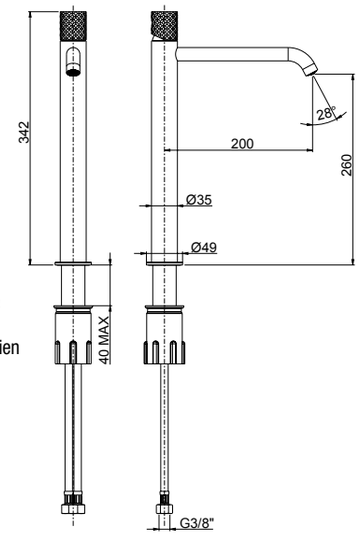

00 **Cromato** - Chr. plated - Chromé - Cromo - Verchromt
89 **CromoNero** - Chr. black - Chromé noir - Cromo negro - Verchromt Schwarz
92 **Oro rosa** - Pink gold plated - Or rose - Oro rosa - Rose Vergoldet
02 **Dorato** - Gold plated - Doré - Oro - Vergoldet
39 **CromoNero spazzolato** - Chr.Black brushed - Chr.Noir brossé - CromoNero cepillado - Verchromt Schwarz gebürstet
32 **Oro rosa antico** - Pink brushed gold - Or rose brossé - Oro rosa cepillado - Rose Vergoldet gebürstet
82 **Oro antico** - Brushed gold - Doré brosse - Oro cepillado - Gold gebürstet

maniglia
12090
maniglia
12091
R08033
R02044
<6 Lt/min
easy fix



12403S *

- Monocomando per bidet con scarico 1”1/4
- *Single-lever bidet mixer with 1”1/4 pop-up waste*
- Mitigeur de bidet avec vidage 1”1/4
- *Monomando bidé con descargo 1”1/4*
- Bidetmischer mit 1”1/4 Abfluss

12480S

- Monocomando per bidet senza scarico
- *Single-lever bidet mixer without pop-up waste*
- Mitigeur de bidet sans vidage
- *Monomando bidé sin descargo*
- Bidetmischer ohne Abfluss



12480S da corredarsi con piletta push e sifone che si trovano a fine serie
To match with push drain and siphon to find at the end of the series
À combiner avec vidage automatique et siphon qui se trouvent à la fin de la série
A combinarse con vaciador automático y sifón a la fine de la serie
Mit automatischen Ablaufgarnitur und Siphon zusammenstellen am Ende der Serien

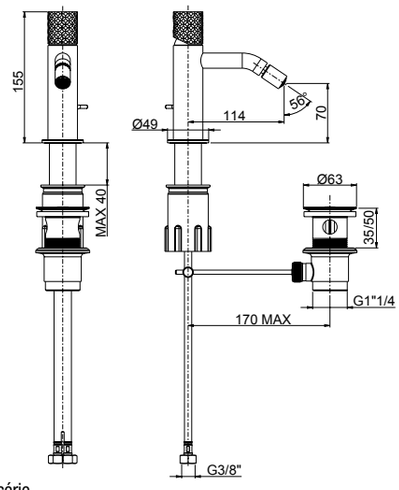

00 **Cromato** - Chr. plated - Chromé - Cromo - Verchromt
89 **CromoNero** - Chr. black - Chromé noir - Cromo negro - Verchromt Schwarz
92 **Oro rosa** - Pink gold plated - Or rose - Oro rosa - Rose Vergoldet
02 **Dorato** - Gold plated - Doré - Oro - Vergoldet
39 **CromoNero spazzolato** - Chr.Black brushed - Chr.Noir brossé - CromoNero cepillado - Verchromt Schwarz gebürstet
32 **Oro rosa antico** - Pink brushed gold - Or rose brossé - Oro rosa cepillado - Rose Vergoldet gebürstet
82 **Oro antico** - Brushed gold - Doré brosse - Oro cepillado - Gold gebürstet

maniglia
12094

maniglia
12097

R08005

R02033

R16043



12595S

- Parte esterna visibile monocomando lavabo senza scarico a pavimento
- *External visible components free standing basin mixer*
- Kit de finition mitigeur lavabo au sol
- *Sòlo parte exterior monomando lavabo de suelo*
- Endmontage Set Standarmatur für Freistehende Waschtisch



Da corredarsi con piletta push e sifone che si trovano a fine serie
To match with push drain and siphon to find at the end of the series
À combiner avec vidage automatique et siphon qui se trouvent à la fin de la série
A combinarse con vaciador automático y sifón a la fine de la serie
Mit automatischen Ablaufgarnitur und Siphon zusammenstellen am Ende der Serien

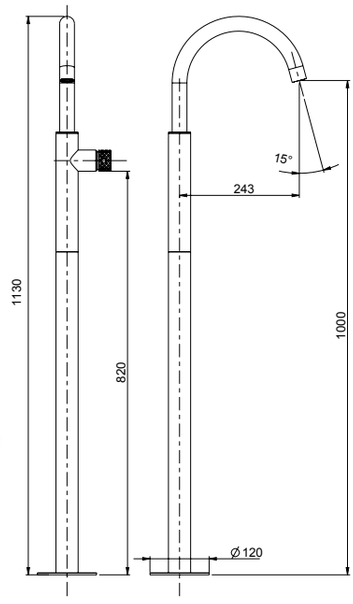

PEPE XLS

System Box



99095

- Corpo per incasso vasca/lavabo universale a pavimento
- *Universal built-in box free standing bath/basin mixer*
- Corps à encastrer universel bain/lavabo sur pied
- *Cuerpo empotrado universal para mezclador baño/lavabo de suelo*
- UP-Universal Körper für freistehende Armaturen

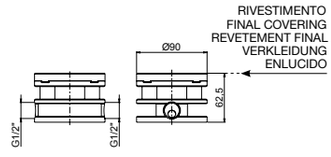

00 **Cromato** - Chr. plated - Chromé - Cromo - Verchromt
89 **CromoNero** - Chr. black - Chromé noir - Cromo negro - Verchromt Schwarz
92 **Oro rosa** - Pink gold plated - Or rose - Oro rosa - Rose Vergoldet
02 **Dorato** - Gold plated - Doré - Oro - Vergoldet
39 **CromoNero spazzolato** - Chr.Black brushed - Chr.Noir brossé - CromoNero cepillado - Verchromt Schwarz gebürstet
32 **Oro rosa antico** - Pink brushed gold - Or rose brossé - Oro rosa cepillado - Rose Vergoldet gebürstet
82 **Oro antico** - Brushed gold - Doré brosse - Oro cepillado - Gold gebürstet
SYSTEM BOX

PEPE XLS

R02083



12997

- Bocca a soffitto 150 cm con rosone
- *Ceiling-mounted spout 150 cm with rosace*
- Bec au plafond 150 cm avec rosette
- *Boca a techo 150 cm con roseta*
- Auslauf Decke Montage 150 cm mit Rosette

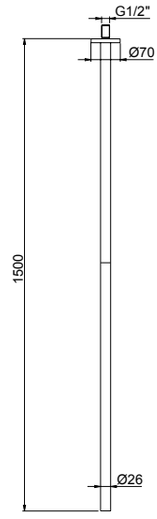

- **Personalizzazione su misura inferiore a 150 cm (+ 20% su qualsiasi finitura)**
- *Customizable lower than 150 cm (with 20% surcharge for each finishing)*
- Personnalisable en dessous de 150 cm (avec majoration de 20% pour chaque finition)
- *Personalizables inferiores a 150 cm (con un 20% de recargo por cada acabado)*
- Personalisierbar bis 150 cm (mit 20 % Aufpreis auf jede Ausführung)

00 **Cromato** - Chr. plated - Chromé - Cromo - Verchromt
89 **CromoNero** - Chr. black - Chromé noir - Cromo negro - Verchromt Schwarz
92 **Oro rosa** - Pink gold plated - Or rose - Oro rosa - Rose Vergoldet
02 **Dorato** - Gold plated - Doré - Oro - Vergoldet
39 **CromoNero spaz.** - Chr. Black br. - Chromé Noir brossé - CromoNero cepillado - Verchromt Schwarz gebürstet
32 **Oro rosa antico** - Pink brushed gold - Or rose brossé - Oro rosa cepillado - Rose Vergoldet gebürstet
82 **Oro antico** - Brushed gold - Doré brosse - Oro cepillado - Gold gebürstet

maniglia 12092

maniglia 12093

R08005



12006S

- Monocomando esterno per doccia con attacco inferiore 1/2”
- *External single-lever shower mixer with 1/2” lower connection*
- Mitigeur de douche avec raccord inferieur 1/2”
- *Monomando exterior ducha con ataco inferior 1/2”*
- Ap-Brausenmischer mit 1/2” unterem Anschluss

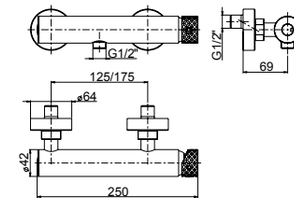

00 **Cromato** - Chr. plated - Chromé - Cromo - Verchromt
89 **CromoNero** - Chr. black - Chromé noir - Cromo negro - Verchromt Schwarz
92 **Oro rosa** - Pink gold plated - Or rose - Oro rosa - Rose Vergoldet
02 **Dorato** - Gold plated - Doré - Oro - Vergoldet
39 **CromoNero spazzolato** - Chr.Black brushed - Chr.Noir brossé - CromoNero cepillado - Verchromt Schwarz gebürstet
32 **Oro rosa antico** - Pink brushed gold - Or rose brossé - Oro rosa cepillado - Rose Vergoldet gebürstet
82 **Oro antico** - Brushed gold - Doré brosse - Oro cepillado - Gold gebürstet

maniglia 12092

maniglia 12093

R08005



12007S

- Monocomando esterno per doccia con attacco superiore 3/4”
- *External single-lever shower mixer with 3/4” upper connection*
- Mitigeur de douche avec raccord superieur 3/4”
- *Monomando exterior ducha con ataco superior 3/4”*
- Ap-Brausenmischer mit 3/4” oberem Anschluss

- **Da abbinare con art. 12614 pag.530**
- ***To combine with art. 12614 page 530***
- **A combiner avec art. 12614 page 530**
- ***Puede combinarse con art. 12614 pag.530***
- **Mit Art. 12614 zusammenstellen Seite 530**

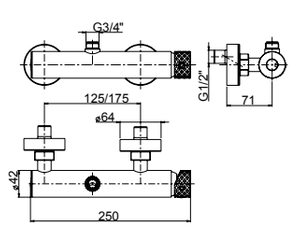

00 **Cromato** - Chr. plated - Chromé - Cromo - Verchromt
89 **CromoNero** - Chr. black - Chromé noir - Cromo negro - Verchromt Schwarz
02 **Dorato** - Gold plated - Doré - Oro - Vergoldet
39 **CromoNero spazzolato** - Chr.Black brushed - Chr.Noir brossé - CromoNero cepillado - Verchromt Schwarz gebürstet

maniglia
12092

maniglia
12093

R08005



12511S

- Parte esterna visibile monocomando incasso **1 via**, piastra in ottone
- *External visible components **1-way** built-in mixer, brass plate*
- Kit de finition mitigeur encastré **1 voie**, plaque en laiton
- *Solo parte exterior monomando **1 via** empotrado, plancha de latón*
- Endmontage Set UP-Mischer **1-Weg** - Platte aus Messing

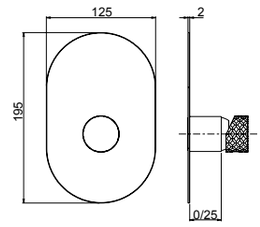



12521S

- Parte esterna visibile monocomando incasso **1 via**, piastra in ottone
- *External visible components **1-way** built-in mixer, brass plate*
- Kit de finition mitigeur encastré **1 voie**, plaque en laiton
- *Solo parte exterior monomando **1 via** empotrado, plancha de latón*
- Endmontage Set UP-Mischer **1-Weg** - Platte aus Messing

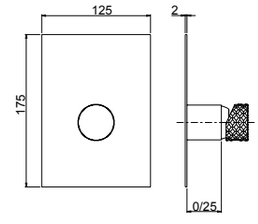

System Box



98011

- Corpo per monocomando incasso doccia universale, cartuccia Ø35, **1/2 vie**, con deviazione a dischi ceramici
- *Universal built-in box shower mixer, Ø35 cartridge, **1/2 way** ceramic discs diverter*
- Corps à encaster universel pour mitigeur de douche, cartouche Ø35 inverseur disques céramiques **1-2 voies**
- *Cuerpo empotrado universal para mezclador ducha, cartucha Ø35, inversor discos ceramicos **1-2 vias***
- UP-Universal Körper fü Duschenmischer, Ø35 Kartusche, **1-2 Wege** Umsteller mit Keramik Scheiben

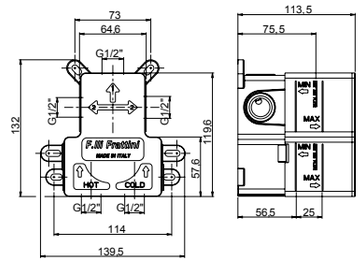

easy installation
Livella inclusa
Bubble level included

00 **Cromato** - Chr. plated - Chromé - Cromo - Verchromt
89 **CromoNero** - Chr. black - Chromé noir - Cromo negro - Verchromt Schwarz
92 **Oro rosa** - Pink gold plated - Or rose - Oro rosa - Rose Vergoldet
02 **Dorato** - Gold plated - Doré - Oro - Vergoldet
39 **CromoNero spazzolato** - Chr.Black brushed - Chr.Noir brossé - CromoNero cepillado - Verchromt Schwarz gebürstet
32 **Oro rosa antico** - Pink brushed gold - Or rose brossé - Oro rosa cepillado - Rose Vergoldet gebürstet
82 **Oro antico** - Brushed gold - Doré brosse - Oro cepillado - Gold gebürstet
SYSTEM BOX

PEPE XLS

maniglia
12092

maniglia
12093

2 VIE
R08035

R08005



12531S

- Parte esterna visibile monocomando incasso con deviatore a dischi ceramici **2 vie**, piastra in ottone
- *External visible components **2-way** built-in mixer with ceramic discs diverter, brass plate*
- Kit de finition mitigeur encastré **2 voies** avec inverseur avec disques céramiques, plaque en laiton
- *Solo parte exterior monomando **2 vias** empotrado con inversor con discos ceramicos, plancha de latón*
- Endmontage Set UP-Mischer **2-Wege** mit Umsteller mit Keramik Scheiben - Platte aus Messing

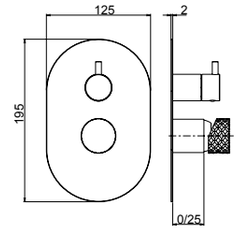



12541S

- Parte esterna visibile monocomando incasso con deviatore a dischi ceramici **2 vie**, piastra in ottone
- *External visible components **2-way** built-in mixer with ceramic discs diverter, brass plate*
- Kit de finition mitigeur encastré **2 voies** avec inverseur avec disques céramiques, plaque en laiton
- *Solo parte exterior monomando **2 vias** empotrado con inversor con discos ceramicos, plancha de latón*
- Endmontage Set UP-Mischer **2-Wege** mit Umsteller mit Keramik Scheiben - Platte aus Messing

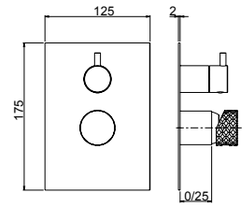

System Box



easy installation
Livella inclusa
Bubble level included

98011

- Corpo per monocomando incasso doccia universale, cartuccia Ø35, **1/2 vie**, con deviazione a dischi ceramici
- *Universal built-in box shower mixer, Ø35 cartridge, **1/2 way** ceramic discs diverter*
- Corps à encaster universel pour mitigeur de douche, cartouche Ø35 inverseur disques céramiques **1-2 voies**
- *Cuerpo empotrado universal para mezclador ducha, cartucha Ø35, inversor discos ceramicos **1-2 vias***
- UP-Universal Körper fü Duschenmischer, Ø35 Kartusche, **1-2 Wege** Umsteller mit Keramik Scheiben

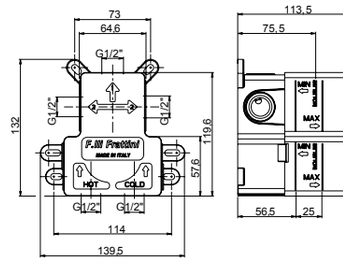

00 **Cromato** - Chr. plated - Chromé - Cromo - Verchromt
89 **CromoNero** - Chr. black - Chromé noir - Cromo negro - Verchromt Schwarz
92 **Oro rosa** - Pink gold plated - Or rose - Oro rosa - Rose Vergoldet
02 **Dorato** - Gold plated - Doré - Oro - Vergoldet
39 **CromoNero spazzolato** - Chr.Black brushed - Chr.Noir brossé - CromoNero cepillado - Verchromt Schwarz gebürstet
32 **Oro rosa antico** - Pink brushed gold - Or rose brossé - Oro rosa cepillado - Rose Vergoldet gebürstet
82 **Oro antico** - Brushed gold - Doré brosse - Oro cepillado - Gold gebürstet
SYSTEM BOX

maniglia
12092

maniglia
12093

R08005

2 VIE
R11038

3 VIE
R11039



12519SV2 - 12519SV3

- Parte esterna visibile monocomando incasso con deviatore a dischi ceramici **2/3 vie** con doccia fissa a riposo, piastra in ottone
- *External visible components **2/3-way** built-in mixer with ceramic discs diverter with handshower, brass plate*
- Kit de finition mitigeur encastré **2/3 voies** avec inverseur avec disques céramiques et douchette, plaque en laiton
- *Solo parte exterior monomando **2/3 vias** empotrado con inversor con discos ceramicos y teleducha, plancha de latón*
- Endmontage Set UP-Mischer **2/3-Wege** mit Umsteller mit Keramik Scheiben und Handbrause - Platte aus Messing

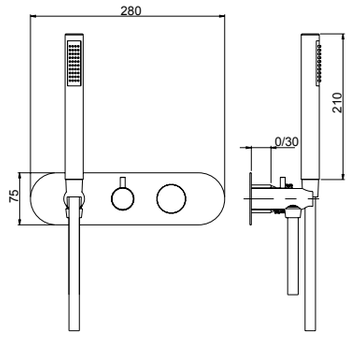



12529SV2 - 12529SV3

- Parte esterna visibile monocomando incasso con deviatore a dischi ceramici **2/3 vie** con doccia fissa a riposo, piastra in ottone
- *External visible components **2/3-way** built-in mixer with ceramic discs diverter with handshower, brass plate*
- Kit de finition mitigeur encastré **2/3 voies** avec inverseur avec disques céramiques et douchette, plaque en laiton
- *Solo parte exterior monomando **2/3 vias** empotrado con inversor con discos ceramicos y teleducha, plancha de latón*
- Endmontage Set UP-Mischer **2/3-Wege** mit Umsteller mit Keramik Scheiben und Handbrause - Platte aus Messing

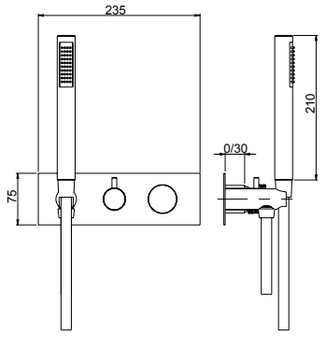

PEPE XLS

System Box



easy installation
Livella inclusa
Bubble level included

98028

- Corpo per monocomando incasso doccia/vasca universale, cartuccia Ø35, **2/3 vie**, con deviazione a dischi ceramici
- *Universal built-in box bath/shower mixer, Ø35 cartridge, **2/3 way** ceramic discs diverter*
- Corps à encastrer universel mitigeur bain/douche, cartouche Ø35, inversion disques céramiques **2/3 voies**
- *Cuerpo empotrado universal para mezclador ducha/ baño, cartucha Ø35, inversor discos ceramicos **2/3 vias***
- UP-Universal Körper Wannen/Duschen Mischer, Ø35 Kartusche, **2/3 Wege** Umsteller mit Keramik Scheiben

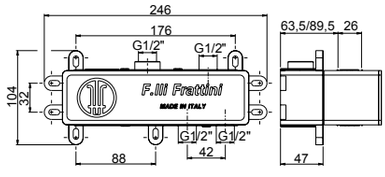

00 **Cromato** - Chr. plated - Chromé - Cromo - Verchromt
89 **CromoNero** - Chr. black - Chromé noir - Cromo negro - Verchromt Schwarz
92 **Oro rosa** - Pink gold plated - Or rose - Oro rosa - Rose Vergoldet
02 **Dorato** - Gold plated - Doré - Oro - Vergoldet
39 **CromoNero spaz.** - Chr.Black brushed - Chr.Noir brossé - CromoNero cepillado - Verchromt Schwarz gebürstet
32 **Oro rosa antico** - Pink brushed gold - Or rose brossé - Oro rosa cepillado - Rose Vergoldet gebürstet
82 **Oro antico** - Brushed gold - Doré brosse - Oro cepillado - Gold gebürstet
SYSTEM BOX

PEPE XLS



92686

- Piletta push universale regolabile h.10-75mm
- *Universal push drain with adjustable height 10-75mm*
- Vidage automatique avec hauteur réglable 10-75mm
- *Vaciador automatico con altura ajustable 10-75mm*
- Automatische Ablaufgarnitur mit verstellbarer Höhe 10-75mm

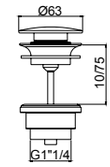

00 **Cromato** - Chr. plated - Chromé - Cromo - Verchromt
89 **CromoNero** - Chr. black - Chromé noir - Cromo negro - Verchromt Schwarz
92 **Oro rosa** - Pink gold plated - Or rose - Oro rosa - Rose Vergoldet
02 **Dorato** - Gold plated - Doré - Oro - Vergoldet
39 **CromoNero spazzolato** - Chr.Black brushed - Chr.Noir brossé - CromoNero cepillado - Verchromt Schwarz gebürstet
32 **Oro rosa antico** - Pink brushed gold - Or rose brossé - Oro rosa cepillado - Rose Vergoldet gebürstet
82 **Oro antico** - Brushed gold - Doré brosse - Oro cepillado - Gold gebürstet



92672

- Sifone minimalista 1”1/4
- *1”1/4 minimalist siphon*
- Vidage minimaliste 1”1/4
- *Descargo minimalista 1”1/4*
- 1”1/4 Sifon Minimalist

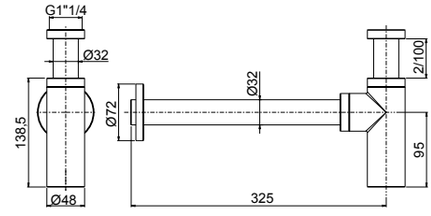

00 **Cromato** - Chr. plated - Chromé - Cromo - Verchromt
89 **CromoNero** - Chr. black - Chromé noir - Cromo negro - Verchromt Schwarz
92 **Oro rosa** - Pink gold plated - Or rose - Oro rosa - Rose Vergoldet
02 **Dorato** - Gold plated - Doré - Oro - Vergoldet
39 **CromoNero spazzolato** - Chr.Black brushed - Chr.Noir brossé - CromoNero cepillado - Verchromt Schwarz gebürstet
32 **Oro rosa antico** - Pink brushed gold - Or rose brossé - Oro rosa cepillado - Rose Vergoldet gebürstet
82 **Oro antico** - Brushed gold - Doré brosse - Oro cepillado - Gold gebürstet



90982

- Placca cassetta WC compatibile Geberit
- *Plate for toilet cistern Geberit compatible*
- Plaque pour citerne de toilette compatible Geberit
- *Placa para cisterna de WC compatible con Geberit*
- Platte für Spülkasten Geberit kompatibel

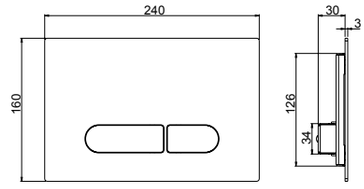

- **Compatibilità con cassetta di scarico Geberit Sigma 8**
- ***Compatible with Geberit Sigma 8 toilet cistern***
- **Compatible avec citerne de vidage toilette Geberit Sigma 8**
- ***Compatible con cisterna de descargo Geberit Sigma 8***
- **Kompatibel mit Geberit Sigma 8 Spülkasten**

00 **Cromato** - Chr. plated - Chromé - Cromo - Verchromt
89 **CromoNero** - Chr. black - Chromé noir - Cromo negro - Verchromt Schwarz
92 **Oro rosa** - Pink gold plated - Or rose - Oro rosa - Rose Vergoldet
02 **Dorato** - Gold plated - Doré - Oro - Vergoldet
39 **CromoNero spazzolato** - Chr.Black brushed - Chr.Noir brossé - CromoNero cepillado - Verchromt Schwarz gebürstet
32 **Oro rosa antico** - Pink brushed gold - Or rose brossé - Oro rosa cepillado - Rose Vergoldet gebürstet
82 **Oro antico** - Brushed gold - Doré brosse - Oro cepillado - Gold gebürstet






12402

- Kit shut-off con flessibile a doppia aggraffatura e supporto attacco incasso a muro con chiusura
- *Shut off Kit with double lock cross flexible hose and built-in bracket with closure*
- Set Shut off avec flexible double agrafe et support coude mural avec fermeture
- *Teleducha Shut off con flexible doble grapado y soporte a pared empotrado con cierre*
- Shut off Set mit Doppelagraffe Schlauch und UP-Anschluss Halter mit Verschluss

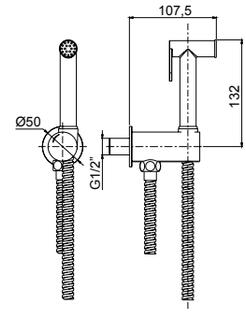

00 **Cromato** - Chr. plated - Chromé - Cromo - Verchromt
89 **CromoNero** - Chr. black - Chromé noir - Cromo negro - Verchromt Schwarz
92 **Oro rosa** - Pink gold plated - Or rose - Oro rosa - Rose Vergoldet
02 **Dorato** - Gold plated - Doré - Oro - Vergoldet
39 **CromoNero spazzolato** - Chr.Black brushed - Chr.Noir brossé - CromoNero cepillado - Verchromt Schwarz gebürstet
32 **Oro rosa antico** - Pink brushed gold - Or rose brossé - Oro rosa cepillado - Rose Vergoldet gebürstet
82 **Oro antico** - Brushed gold - Doré brosse - Oro cepillado - Gold gebürstet




R08043



55404

- Parte estetica miscelatore monocomando kit shut-off
- *External part single lever mixer shut off kit*
- Kit de finition mitigeur monocommande kit shut off
- *Solo parte exterior mezclador monomando kit shut off*
- Endmontage Set Einhebelmischer für Shut off Set

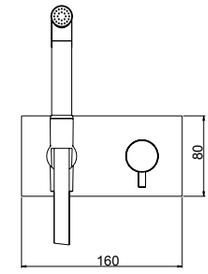

PEPE XLS

System Box



98500

- Corpo per monocomando incasso kit shut-off universale, cartuccia Ø25
- *Shut off universal built-in box with single lever mixer, cartridge Ø25*
- Corps universel à encastrer pour douchette shut off avec monocommande, cartouche Ø25
- *Cuerpo universal empotrado para tele ducha shut off con monomando, cartucho Ø25*
- UP-Box für Shut off Set mit Einhebelmischer, Kartusche Ø25

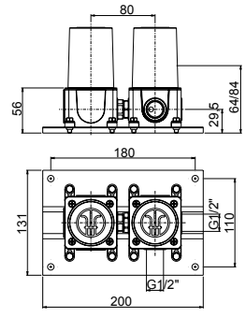



Livella inclusa
Bubble level included

00 **Cromato** - Chr. plated - Chromé - Cromo - Verchromt
89 **CromoNero** - Chr. black - Chromé noir - Cromo negro - Verchromt Schwarz
92 **Oro rosa** - Pink gold plated - Or rose - Oro rosa - Rose Vergoldet
02 **Dorato** - Gold plated - Doré - Oro - Vergoldet
39 **CromoNero spazzolato** - Chr.Black brushed - Chr.Noir brossé - CromoNero cepillado - Verchromt Schwarz gebürstet
32 **Oro rosa antico** - Pink brushed gold - Or rose brossé - Oro rosa cepillado - Rose Vergoldet gebürstet
82 **Oro antico** - Brushed gold - Doré brosse - Oro cepillado - Gold gebürstet
SYSTEM BOX

PEPE XLS

R02053



12887 - 12887A - 12887B

- Bocca per lavabo / vasca a parete.
- *Basin mixer / bath mixer wall spout*
- Goulot au mur pour mitigeur lavabo / baignoire
- *Caño a pared para mezclador lavabo / tiña*
- Wand-Auslauf für Waschtischmischer / Wannenmischer

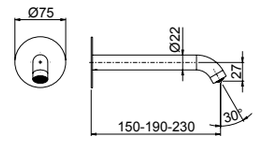

12887	12887A	12887B
190 mm	230 mm	150 mm

00 **Cromato** - Chr. plated - Chromé - Cromo - Verchromt
89 **CromoNero** - Chr. black - Chromé noir - Cromo negro - Verchromt Schwarz
92 **Oro rosa** - Pink gold plated - Or rose - Oro rosa - Rose Vergoldet
02 **Dorato** - Gold plated - Doré - Oro - Vergoldet
39 **CromoNero spazzolato** - Chr.Black brushed - Chr.Noir brossé - CromoNero cepillado - Verchromt Schwarz gebürstet
32 **Oro rosa antico** - Pink brushed gold - Or rose brossé - Oro rosa cepillado - Rose Vergoldet gebürstet
82 **Oro antico** - Brushed gold - Doré brosse - Oro cepillado - Gold gebürstet

R02053



12897 - 12897A - 12897B

- Bocca per lavabo / vasca a parete.
- *Basin mixer / bath mixer wall spout*
- Goulot au mur pour mitigeur lavabo / baignoire
- *Caño a pared para mezclador lavabo / tiña*
- Wand-Auslauf für Waschtischmischer / Wannenmischer

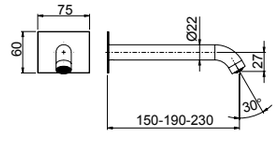

12897	12897A	12897B
190 mm	230 mm	150 mm

00 **Cromato** - Chr. plated - Chromé - Cromo - Verchromt
89 **CromoNero** - Chr. black - Chromé noir - Cromo negro - Verchromt Schwarz
92 **Oro rosa** - Pink gold plated - Or rose - Oro rosa - Rose Vergoldet
02 **Dorato** - Gold plated - Doré - Oro - Vergoldet
39 **CromoNero spazzolato** - Chr.Black brushed - Chr.Noir brossé - CromoNero cepillado - Verchromt Schwarz gebürstet
32 **Oro rosa antico** - Pink brushed gold - Or rose brossé - Oro rosa cepillado - Rose Vergoldet gebürstet
82 **Oro antico** - Brushed gold - Doré brosse - Oro cepillado - Gold gebürstet

Frattini
RUBINETTI DAL 1958

PEPE M STYLE

.00 - Cromato - Chr. plated - Chromé - Cromo - Verchromt
.02 - Dorato - Gold plated - Doré - Oro - Vergoldet



BM	**NP**	**BL**	**VM**
bianco marmo	nero portoro	blu lapislazzuli	verde malachite
white marble	*black portoro*	*blue lapislazuli*	*green malachite*

PEPE M STYLE

R28004

R02053



12068

- Batteria lavabo con bocca alta fissa senza scarico
- *3-hole washbasin mixer with fixed spout without pop-up waste*
- Mélangeur lavabo 3 trous avec bec fixe haut sans vidage
- *Batería lavabo con caño alto fijo sin descargo*
- 3-Loch Waschtischbatterie mit hohem und festem Auslauf ohne Abfluss

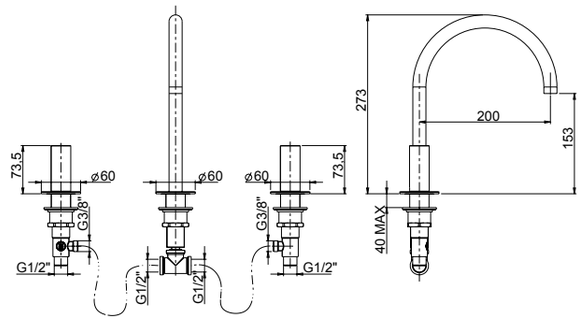

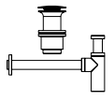

Da corredarsi con piletta push e sifone che si trovano a fine serie
To match with push drain and siphon to find at the end of the series
À combiner avec vidage automatique et siphon qui se trouvent à la fin de la série
A combinarse con vaciador automático y sifón a la fine de la serie
Mit automatischen Ablaufgarnitur und Siphon zusammenstellen am Ende der Serien

00/BM **Cromato/Bianco marmo** - Chr. plated/White marble - Chromé/Marbre blanc - Cromo/Mármol blanco - Verchromt/Weißer Marmor
00/NP **Cromato/Nero portoro** - Chr. plated/Black Portoro - Chromé/Marbre noir Portoro - Cromo/Mármol negro Portoro - Verchromt/Schwarzer Portoro Marmor
00/BL **Cromato/Blu lapislazzuli** - Chr. plated/Lapislazuli blue - Chromé/Lapislazuli Bleu - Cromo/Azul Lapislázuli - Verchromt/Lapislazuli Blau
00/VM **Cromato/Verde malachite** - Chr. plated/Green Malachite - Chromé/Vert Malachite - Cromo/Verde Malaquita - Verchromt/Grau Malachit
02/BM **Dorato/Bianco marmo** - Gold plated/White marble - Doré/Marbre blanc - Oro/Mármol blanco - Vergoldet/Weißer Marmor
02/NP **Dorato/Nero portoro** - Gold plated/Black Portoro - Doré/Marbre noir Portoro - Oro/Mármol negro Portoro - Vergoldet/Schwarzer Portoro Marmor
02/BL **Dorato/Blu lapislazzuli** - Gold plated/Lapislazuli blue - Doré/Lapislazuli Bleu - Oro/Azul Lapislázuli - Vergoldet/Lapislazuli Blau
02/VM **Dorato/Verde malachite** - Gold plated/Green Malachite - Doré/Vert Malachite - Oro/Verde Malaquita - Vergoldet/Grau Malachit

R28004

R02054



12036

- Batteria lavabo a parete senza scarico completo, piastra in ottone
- *Complete built-in washbasin mixer without pop-up waste* complet*, brass plate*
- Mitigeur de lavabo à encastrer sans vidage plaque complet, en laiton
- *Monomando lavabo empotrado sin descargo completo, plancha de latón*
- Kompletter Up-Waschtischmischer ohne Abfluss - Platte aus Messing

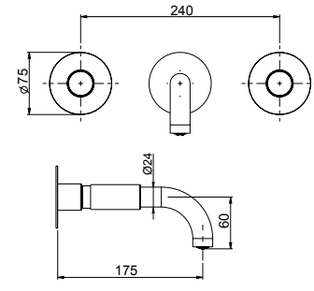

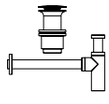

Da corredarsi con piletta push e sifone che si trovano a fine serie
To match with push drain and siphon to find at the end of the series
À combiner avec vidage automatique et siphon qui se trouvent à la fin de la série
A combinarse con vaciador automático y sifón a la fine de la serie
Mit automatischen Ablaufgarnitur und Siphon zusammenstellen am Ende der Serien

00/BM **Cromato/Bianco marmo** - Chr. plated/White marble - Chromé/Marbre blanc - Cromo/Mármol blanco - Verchromt/Weißer Marmor
00/NP **Cromato/Nero portoro** - Chr. plated/Black Portoro - Chromé/Marbre noir Portoro - Cromo/Mármol negro Portoro - Verchromt/Schwarzer Portoro Marmor
00/BL **Cromato/Blu lapislazzuli** - Chr. plated/Lapislazuli blue - Chromé/Lapislazuli Bleu - Cromo/Azul Lapislázuli - Verchromt/Lapislazuli Blau
00/VM **Cromato/Verde malachite** - Chr. plated/Green Malachite - Chromé/Vert Malachite - Cromo/Verde Malaquita - Verchromt/Grau Malachit
02/BM **Dorato/Bianco marmo** - Gold plated/White marble - Doré/Marbre blanc - Oro/Mármol blanco - Vergoldet/Weißer Marmor
02/NP **Dorato/Nero portoro** - Gold plated/Black Portoro - Doré/Marbre noir Portoro - Oro/Mármol negro Portoro - Vergoldet/Schwarzer Portoro Marmor
02/BL **Dorato/Blu lapislazzuli** - Gold plated/Lapislazuli blue - Doré/Lapislazuli Bleu - Oro/Azul Lapislázuli - Vergoldet/Lapislazuli Blau
02/VM **Dorato/Verde malachite** - Gold plated/Green Malachite - Doré/Vert Malachite - Oro/Verde Malaquita - Vergoldet/Grau Malachit

R28004

R02014



12104

- Batteria bidet con bocca alta fissa senza scarico
- *3-hole bidet mixer with fixed spout without pop-up waste*
- Mélangeur bidet 3 trous avec bec fixe haut sans vidage
- *Batería bidet con caño alto fijo sin descargo*
- 3-Loch Bidet Batterie mit hohem und festem Auslauf ohne Abfluss

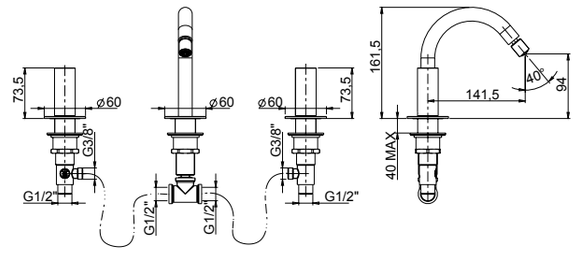

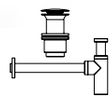

Da corredarsi con piletta push e sifone che si trovano a fine serie
To match with push drain and siphon to find at the end of the series
À combiner avec vidage automatique et siphon qui se trouvent à la fin de la série
A combinarse con vaciador automático y sifón a la fine de la serie
Mit automatischen Ablaufgarnitur und Siphon zusammenstellen am Ende der Serien

00/BM **Cromato/Bianco marmo** - Chr. plated/White marble - Chromé/Marbre blanc - Cromo/Mármol blanco - Verchromt/Weißer Marmor
00/NP **Cromato/Nero portoro** - Chr. plated/Black Portoro - Chromé/Marbre noir Portoro - Cromo/Mármol negro Portoro - Verchromt/Schwarzer Portoro Marmor
00/BL **Cromato/Blu lapislazzuli** - Chr. plated/Lapislazuli blue - Chromé/Lapislazuli Bleu - Cromo/Azul Lapislázuli - Verchromt/Lapislazuli Blau
00/VM **Cromato/Verde malachite** - Chr. plated/Green Malachite - Chromé/Vert Malachite - Cromo/Verde Malaquita - Verchromt/Grau Malachit
02/BM **Dorato/Bianco marmo** - Gold plated/White marble - Doré/Marbre blanc - Oro/Mármol blanco - Vergoldet/Weißer Marmor
02/NP **Dorato/Nero portoro** - Gold plated/Black Portoro - Doré/Marbre noir Portoro - Oro/Mármol negro Portoro - Vergoldet/Schwarzer Portoro Marmor
02/BL **Dorato/Blu lapislazzuli** - Gold plated/Lapislazuli blue - Doré/Lapislazuli Bleu - Oro/Azul Lapislázuli - Vergoldet/Lapislazuli Blau
02/VM **Dorato/Verde malachite** - Gold plated/Green Malachite - Doré/Vert Malachite - Oro/Verde Malaquita - Vergoldet/Grau Malachit

R28004



12028A

- Batteria per bordo vasca senza bocca con deviatore e doccia estraibile
- *Deck mounted bath mixer with diverter and pull-out shower*
- Mitigeur de bain sur gorge avec inverseur et douchette
- *Monomando baño de repisa con inversor y teleducha*
- Wannenrandmontage-Mischer mit Umsteller und Handbrause

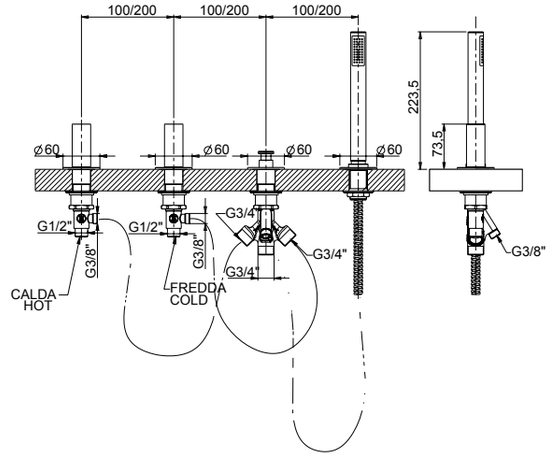

00/BM **Cromato/Bianco marmo** - Chr. plated/White marble - Chromé/Marbre blanc - Cromo/Mármol blanco - Verchromt/Weißer Marmor
00/NP **Cromato/Nero portoro** - Chr. plated/Black Portoro - Chromé/Marbre noir Portoro - Cromo/Mármol negro Portoro - Verchromt/Schwarzer Portoro Marmor
00/BL **Cromato/Blu lapislazzuli** - Chr. plated/Lapislazuli blue - Chromé/Lapislazuli Bleu - Cromo/Azul Lapislázuli - Verchromt/Lapislazuli Blau
00/VM **Cromato/Verde malachite** - Chr. plated/Green Malachite - Chromé/Vert Malachite - Cromo/Verde Malaquita - Verchromt/Grau Malachit
02/BM **Dorato/Bianco marmo** - Gold plated/White marble - Doré/Marbre blanc - Oro/Mármol blanco - Vergoldet/Weißer Marmor
02/NP **Dorato/Nero portoro** - Gold plated/Black Portoro - Doré/Marbre noir Portoro - Oro/Mármol negro Portoro - Vergoldet/Schwarzer Portoro Marmor
02/BL **Dorato/Blu lapislazzuli** - Gold plated/Lapislazuli blue - Doré/Lapislazuli Bleu - Oro/Azul Lapislázuli - Vergoldet/Lapislazuli Blau
02/VM **Dorato/Verde malachite** - Gold plated/Green Malachite - Doré/Vert Malachite - Oro/Verde Malaquita - Vergoldet/Grau Malachit

PEPE M STYLE

R28004

R02032



12029A

- Batteria per bordo vasca con bocca, deviatore e doccia estraibile
- *Deck mounted bath mixer with diverter, pull-out shower and spout*
- Mitigeur de bain sur gorge avec goulot, inverseur et douchette
- *Monomando baño de repisa con caño, inversor y teleducha*
- Wannenrandmontage-Mischer mit Auslauf, Umsteller und Handbrause

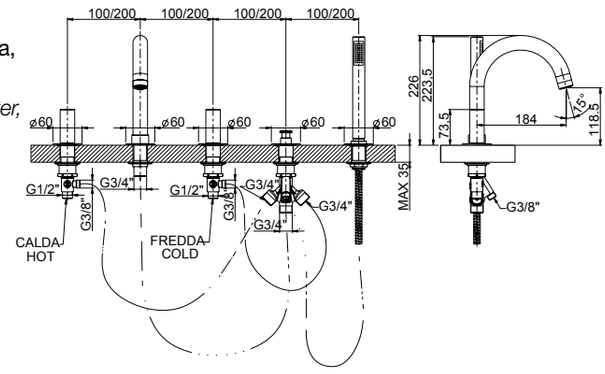

00/BM **Cromato/Bianco marmo** - Chr. plated/White marble - Chromé/Marbre blanc - Cromo/Mármol blanco - Verchromt/Weißer Marmor

00/NP **Cromato/Nero portoro** - Chr. plated/Black Portoro - Chromé/Marbre noir Portoro - Cromo/Mármol negro Portoro - Verchromt/Schwarzer Portoro Marmor

00/BL **Cromato/Blu lapislazzuli** - Chr. plated/Lapislazuli blue - Chromé/Lapislazuli Bleu - Cromo/Azul Lapislázuli - Verchromt/Lapislazuli Blau

00/VM **Cromato/Verde malachite** - Chr. plated/Green Malachite - Chromé/Vert Malachite - Cromo/Verde Malaquita - Verchromt/Grau Malachit

02/BM **Dorato/Bianco marmo** - Gold plated/White marble - Doré/Marbre blanc - Oro/Mármol blanco - Vergoldet/Weißer Marmor

02/NP **Dorato/Nero portoro** - Gold plated/Black Portoro - Doré/Marbre noir Portoro - Oro/Mármol negro Portoro - Vergoldet/Schwarzer Portoro Marmor

02/BL **Dorato/Blu lapislazzuli** - Gold plated/Lapislazuli blue - Doré/Lapislazuli Bleu - Oro/Azul Lapislázuli - Vergoldet/Lapislazuli Blau

02/VM **Dorato/Verde malachite** - Gold plated/Green Malachite - Doré/Vert Malachite - Oro/Verde Malaquita - Vergoldet/Grau Malachit

R28013

R28019



12760V2

- Parte esterna visibile incasso termostatico collettore **2 vie**
- *External components **2-way** thermostatic built-in shower manifold*
- Kit de finition collecteur douche thermostatique **2-voies** encastré
- *Solo parte exterior distribuidor termostático ducha **2 vías** empotrado*
- Endmontage UP- **2 Wege** Thermostat Duschen Verteiler

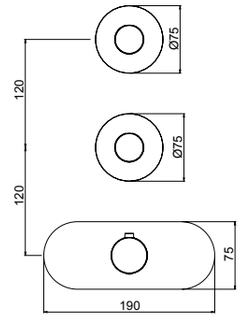

System Box



98760V2

- Corpo incasso termostatico collettore **2 vie** universale
- *Built-in **2-way** thermostatic shower manifold universal body*
- Corps universel encastré pour collecteur de douche **2 voies** thermostatique
- *Cuerpo empotrado universal para distribuidor ducha **2 vías** termostático*
- UP-Universal- Körper für **2 Wege** Thermostat Duschen Verteiler

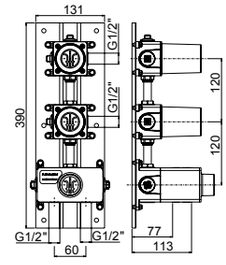

easy installation **Livella inclusa**
Bubble level included

00/BM **Cromato/Bianco marmo** - Chr. plated/White marble - Chromé/Marbre blanc - Cromo/Mármol blanco - Verchromt/Weißer Marmor

00/NP **Cromato/Nero portoro** - Chr. plated/Black Portoro - Chromé/Marbre noir Portoro - Cromo/Mármol negro Portoro - Verchromt/Schwarzer Portoro Marmor

00/BL **Cromato/Blu lapislazzuli** - Chr. plated/Lapislazuli blue - Chromé/Lapislazuli Bleu - Cromo/Azul Lapislázuli - Verchromt/Lapislazuli Blau

00/VM **Cromato/Verde malachite** - Chr. plated/Green Malachite - Chromé/Vert Malachite - Cromo/Verde Malaquita - Verchromt/Grau Malachit

02/BM **Dorato/Bianco marmo** - Gold plated/White marble - Doré/Marbre blanc - Oro/Mármol blanco - Vergoldet/Weißer Marmor

02/NP **Dorato/Nero portoro** - Gold plated/Black Portoro - Doré/Marbre noir Portoro - Oro/Mármol negro Portoro - Vergoldet/Schwarzer Portoro Marmor

02/BL **Dorato/Blu lapislazzuli** - Gold plated/Lapislazuli blue - Doré/Lapislazuli Bleu - Oro/Azul Lapislázuli - Vergoldet/Lapislazuli Blau

02/VM **Dorato/Verde malachite** - Gold plated/Green Malachite - Doré/Vert Malachite - Oro/Verde Malaquita - Vergoldet/Grau Malachit

SYSTEM BOX

R28013



12760V3

- Parte esterna visibile incasso termostatico collettore **3 vie**
- *External components **3-way** thermostatic built-in shower manifold*
- Kit de finition collecteur douche thermostatique **3-voies** encastré
- *Solo parte exterior distribuidor termostático ducha **3 vías** empotrado*
- Endmontage UP- **3 Wege** Thermostat Duschen Verteiler

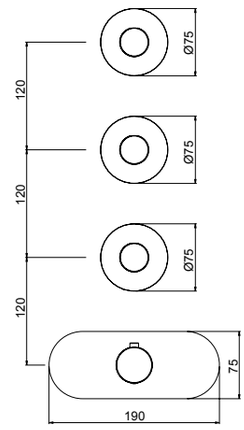

System Box



98760V3

- Corpo incasso termostatico collettore **3 vie** universale
- *Built-in **3-way** thermostatic shower manifold universal body*
- Corps universel encastré pour collecteur de douche **3 voies** thermostatique
- *Cuerpo empotrado universal para distribuidor ducha **3 vías** termostático*
- UP-Universal- Körper für **3 Wege** Thermostat Duschen Verteiler

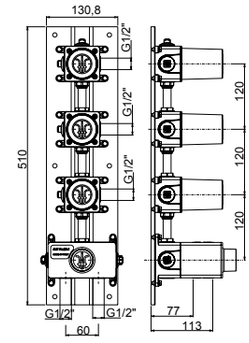

easy installation **Livella inclusa**
Bubble level included

00/BM **Cromato/Bianco marmo** - Chr. plated/White marble - Chromé/Marbre blanc - Cromo/Mármol blanco - Verchromt/Weißer Marmor

00/NP **Cromato/Nero portoro** - Chr. plated/Black Portoro - Chromé/Marbre noir Portoro - Cromo/Mármol negro Portoro - Verchromt/Schwarzer Portoro Marmor

00/BL **Cromato/Blu lapislazzuli** - Chr. plated/Lapislazuli blue - Chromé/Lapislazuli Bleu - Cromo/Azul Lapislázuli - Verchromt/Lapislazuli Blau

00/VM **Cromato/Verde malachite** - Chr. plated/Green Malachite - Chromé/Vert Malachite - Cromo/Verde Malaquita - Verchromt/Grau Malachit

02/BM **Dorato/Bianco marmo** - Gold plated/White marble - Doré/Marbre blanc - Oro/Mármol blanco - Vergoldet/Weißer Marmor

02/NP **Dorato/Nero portoro** - Gold plated/Black Portoro - Doré/Marbre noir Portoro - Oro/Mármol negro Portoro - Vergoldet/Schwarzer Portoro Marmor

02/BL **Dorato/Blu lapislazzuli** - Gold plated/Lapislazuli blue - Doré/Lapislazuli Bleu - Oro/Azul Lapislázuli - Vergoldet/Lapislazuli Blau

02/VM **Dorato/Verde malachite** - Gold plated/Green Malachite - Doré/Vert Malachite - Oro/Verde Malaquita - Vergoldet/Grau Malachit

SYSTEM BOX

PEPE M STYLE



92686

- Piletta push universale regolabile h.10-75mm
- *Universal push drain with adjustable height 10-75mm*
- Vidage automatique avec hauteur réglable 10-75mm
- *Vaciador automatico con altura ajustable 10-75mm*
- Automatische Ablaufgarnitur mit verstellbarer Höhe 10-75mm

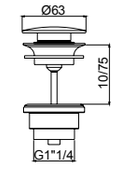

00 **Cromato** - Chr. plated - Chromé - Cromo - Verchromt
02 **Dorato** - Gold plated - Doré - Oro - Vergoldet



92672

- Sifone minimalista 1”1/4
- *1”1/4 minimalist siphon*
- Vidage minimaliste 1”1/4
- *Descargo minimalista 1”1/4*
- 1”1/4 Sifon Minimalist

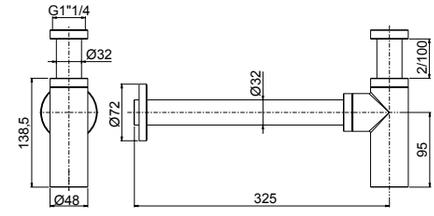

00 **Cromato** - Chr. plated - Chromé - Cromo - Verchromt
02 **Dorato** - Gold plated - Doré - Oro - Vergoldet



LEA

.00 - Cromato - Chr. plated - Chromé - Cromo - Verchromt
.89 - CromoNero - Chr. Black - Chromé Noir -
Cromo Negro - Verchromt Schwarz
.92 - Oro rosa - Pink gold plated - Or rose - Oro rosa - Rose Vergoldet
.02 - Dorato - Gold plated - Doré - Oro - Vergoldet
.70 - Finitura INOX - Inox finishing -
Finition Inox - Acabado Inox - Inox Oberfläche
.39 - CromoNero spazzolato - Chr. Black brushed - Chromé Noir brossé -
CromoNero cepillado - Verchromt Schwarz gebürstet
.32 - Oro rosa antico - Pink brushed gold - Or rose brossé -
Oro rosa cepillado - Rose Vergoldet gebürstet
.82 - Oro antico - Brushed gold - Doré brosse -
Oro cepillado - Gold gebürstet
.79 - Nero opaco - Black Matt - Noir Matt - Negro Matt - Schwarz Matt

LEA

R08005

R02018



64002

- Monocomando esterno per vasca con doccia duplex
- *External single-lever bath mixer with duplex shower*
- Mitigeur de bain avec douchette duplex
- *Monomando exterior baño con teleducha duplex*
- Ap-Wannenmischer mit Handbrause Duplex

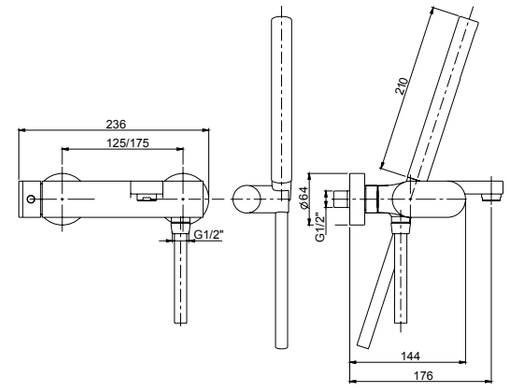

00 **Cromato** - Chr. plated - Chromé - Cromo - Verchromt
89 **CromoNero** - Chr. black - Chromé noir - Cromo negro - Verchromt Schwarz
92 **Oro rosa** - Pink gold plated - Or rose - Oro rosa - Rose Vergoldet
02 **Dorato** - Gold plated - Doré - Oro - Vergoldet
70 **Finitura Inox** - Inox finishing - Finition inox - Acabado inox - Inox Oberfläche
39 **CromoNero spazzolato** - Chr.Black brushed - Chr.Noir brossé - CromoNero cepillado - Verchromt Schwarz gebürstetzolato
32 **Oro rosa antico** - Pink brushed gold - Or rose brossé - Oro rosa cepillado - Rose Vergoldet gebürstet
82 **Oro antico** - Brushed gold - Doré brosse - Oro cepillado - Gold gebürstet
79 **Nero opaco -** Black matt - Noir matt - Negro matt - Schwarz Matt

R08005

R02033

R16043

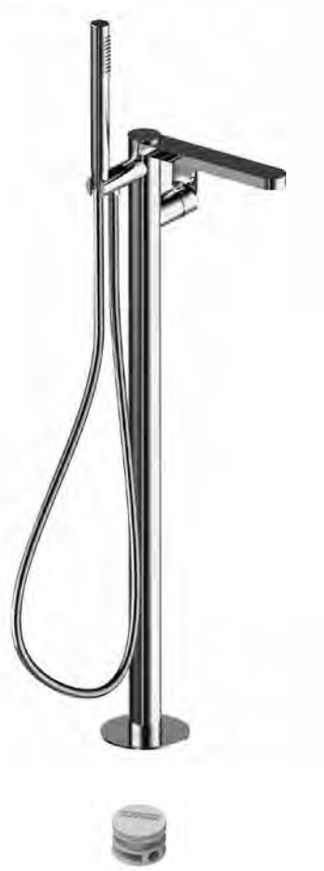

64596

- Parte esterna visibile monocomando vasca a pavimento con doccia
- *External visible components free standing bath mixer*
- Kit de finition mitigeur de bain au sol avec douchette
- *Sòlo parte exterior monomando baño de suelo con teleducha*
- Endmontage Set Standarmatur für Freistehende Badewanne

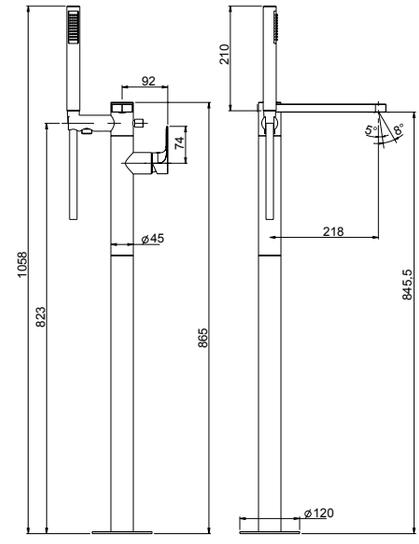

System Box

99095

- Corpo per incasso vasca/lavabo universale a pavimento
- *Universal built-in box free standing bath/basin mixer*
- Corps à encastrer universel bain/lavabo sur pied
- *Cuerpo empotrado universal para mezclador baño/lavabo de suelo*
- UP-Universal Körper für freistehende Armaturen

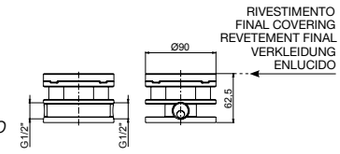

00 **Cromato** - Chr. plated - Chromé - Cromo - Verchromt
89 **CromoNero** - Chr. black - Chromé noir - Cromo negro - Verchromt Schwarz
92 **Oro rosa** - Pink gold plated - Or rose - Oro rosa - Rose Vergoldet
02 **Dorato** - Gold plated - Doré - Oro - Vergoldet
70 **Finitura Inox** - Inox finishing - Finition inox - Acabado inox - Inox Oberfläche
39 **CromoNero spazzolato** - Chr.Black brushed - Chr.Noir brossé - CromoNero cepillado - Verchromt Schwarz gebürstetzolato
32 **Oro rosa antico** - Pink brushed gold - Or rose brossé - Oro rosa cepillado - Rose Vergoldet gebürstet
82 **Oro antico** - Brushed gold - Doré brosse - Oro cepillado - Gold gebürstet
79 **Nero opaco -** Black matt - Noir matt - Negro matt - Schwarz Matt
SYSTEM BOX

R08005

2 VIE
R11038

3 VIE
R11039

R02062

R16110



64518V2 - 64518V3

- Parte esterna visibile monocomando vasca incasso con deviatore a dischi ceramici a **2/3 vie** con bocca di erogazione, piastra in ottone
- *External set for built-in bath mixer with **2/3-way** ceramic discs diverter and spout, brass plate*
- Kit de finition pour mitigeur de baignoire avec inverseur ***2/3 voies*** à disques céramiques et bec, plaque en laiton
- *Solo parte exterior monomando empotrado baño con inversor **2/3 vias** discos ceramicos y caño, plancha de latón*
- Endmontage Set für UP-Wannenmischer mit **2/3-Wege** Keramik Disk Umsteller und Auslauf - Platte aus Messing

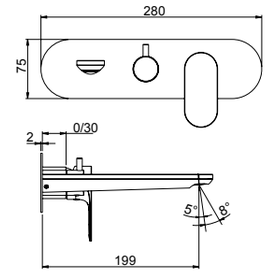



corredabile con l'art. 45400 (pag.540)
to match with art.45400 (page 540)
à combiner avec art.45400 (page 540)
combinarse con art.45400 (pag.540)
mit art.45400 zusammenstellen (Seite 540)

System Box



easy installation
Livella inclusa
Bubble level included

98028

- Corpo per monocomando incasso doccia/vasca universale, cartuccia Ø35, **2/3 vie**, con deviazione a dischi ceramici
- *Universal built-in box bath/shower mixer, Ø35 cartridge, **2/3 way** ceramic discs diverter*
- Corps à encastrer universel mitigeur bain/douche, cartouche Ø35, inversion disques céramiques **2/3 voies**
- *Cuerpo empotrado universal para mezclador ducha/baño, cartucha Ø35, inversor discos ceramicos **2/3 vias***
- UP-Universal Körper Wannen/Duschen Mischer, Ø35 Kartusche, **2/3 Wege** Umsteller mit Keramik Scheiben

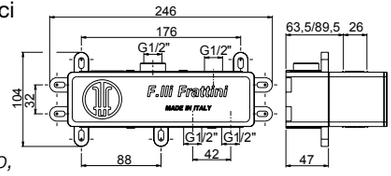

LEA

00 **Cromato** - Chr. plated - Chromé - Cromo - Verchromt
89 **CromoNero** - Chr. black - Chromé noir - Cromo negro - Verchromt Schwarz
92 **Oro rosa** - Pink gold plated - Or rose - Oro rosa - Rose Vergoldet
02 **Dorato** - Gold plated - Doré - Oro - Vergoldet
70 **Finitura Inox** - Inox finishing - Finition inox - Acabado inox - Inox Oberfläche
39 **CromoNero spazzolato** - Chr.Black brushed - Chr.Noir brossé - CromoNero cepillado - Verchromt Schwarz gebürstetzolato
32 **Oro rosa antico** - Pink brushed gold - Or rose brossé - Oro rosa cepillado - Rose Vergoldet gebürstet
82 **Oro antico** - Brushed gold - Doré brosse - Oro cepillado - Gold gebürstet
79 **Nero opaco -** Black matt - Noir matt - Negro matt - Schwarz Matt
SYSTEM BOX

LEA

R08005

R02062

R16110

<6 Lt/min



64538

- Parte esterna visibile batteria lavabo a parete senza scarico, piastra in ottone
- *External visible components built-in washbasin mixer without pop-up waste, brass plate*
- Kit de finition mitigeur de lavabo à encastrer sans vidage plaque, en laiton
- *Sòlo parte exterior monomando lavabo empotrado sin descargo, plancha de latón*
- Endmontage Set Up-Waschtischmischer ohne Abfluss - Platte aus Messing

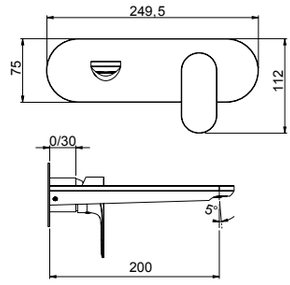



Da corredarsi con piletta push e sifone che si trovano a fine serie
To match with push drain and siphon to find at the end of the series
À combiner avec vidage automatique et siphon qui se trouvent à la fin de la série
A combinarse con vaciador automático y sifón a la fine de la serie
Mit automatischen Ablaufgarnitur und Siphon zusammenstellen am Ende der Serien

System Box



easy installation

Livella inclusa
Bubble level included

98038

- Corpo per monocomando incasso lavabo universale, cartuccia Ø35
- *Universal built-in box basin mixer, Ø35 cartridge*
- Corps à encastrer universel mitigeur de lavabo, cartouche Ø 35
- *Cuerpo empotrado universal para mezclador lavabo, cartucha Ø 35*
- UP-Universal Körper für Waschtischmischer, Ø 35 Kartusche

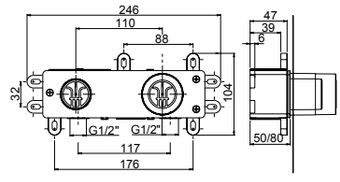

00 **Cromato** - Chr. plated - Chromé - Cromo - Verchromt
89 **CromoNero** - Chr. black - Chromé noir - Cromo negro - Verchromt Schwarz
92 **Oro rosa** - Pink gold plated - Or rose - Oro rosa - Rose Vergoldet
02 **Dorato** - Gold plated - Doré - Oro - Vergoldet
70 **Finitura Inox** - Inox finishing - Finition inox - Acabado inox - Inox Oberfläche
39 **CromoNero spazzolato** - Chr.Black brushed - Chr.Noir brossé - CromoNero cepillado - Verchromt Schwarz gebürstetzolato
32 **Oro rosa antico** - Pink brushed gold - Or rose brossé - Oro rosa cepillado - Rose Vergoldet gebürstet
82 **Oro antico** - Brushed gold - Doré brosse - Oro cepillado - Gold gebürstet
79 **Nero opaco -** Black matt - Noir matt - Negro matt - Schwarz Matt
SYSTEM BOX

R08005
R02062
R16110
<6 Lt/min



64537

- Parte esterna visibile batteria lavabo a parete senza scarico, piastre in ottone
- *External visible components built-in washbasin mixer without pop-up waste, brass plates*
- Kit de finition mitigeur de lavabo à encastrer sans vidage, plaques en laiton
- *Sòlo parte exterior monomando lavabo empotrado sin descargo, planchas de latón*
- Endmontage Set Up-Waschtischmischer ohne Abfluss - Platten aus Messing

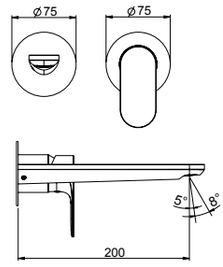



Da corredarsi con piletta push e sifone che si trovano a fine serie
To match with push drain and siphon to find at the end of the series
À combiner avec vidage automatique et siphon qui se trouvent à la fin de la série
A combinarse con vaciador automático y sifón a la fine de la serie
Mit automatischen Ablaufgarnitur und Siphon zusammenstellen am Ende der Serien

System Box



easy installation
Livella inclusa
Bubble level included

98038

- Corpo per monocomando incasso lavabo universale, cartuccia Ø35
- *Universal built-in box basin mixer, Ø35 cartridge*
- Corps à encastrer universel mitigeur de lavabo, cartouche Ø 35
- *Cuerpo empotrado universal para mezclador lavabo, cartucha Ø 35*
- UP-Universal Körper für Waschtischmischer, Ø 35 Kartusche

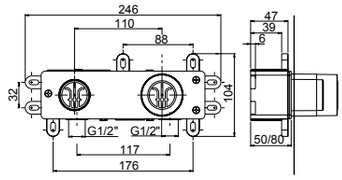

00 **Cromato** - Chr. plated - Chromé - Cromo - Verchromt
89 **CromoNero** - Chr. black - Chromé noir - Cromo negro - Verchromt Schwarz
92 **Oro rosa** - Pink gold plated - Or rose - Oro rosa - Rose Vergoldet
02 **Dorato** - Gold plated - Doré - Oro - Vergoldet
70 **Finitura Inox** - Inox finishing - Finition inox - Acabado inox - Inox Oberfläche
39 **CromoNero spazzolato** - Chr.Black brushed - Chr.Noir brossé - CromoNero cepillado - Verchromt Schwarz gebürstetzolato
32 **Oro rosa antico** - Pink brushed gold - Or rose brossé - Oro rosa cepillado - Rose Vergoldet gebürstet
82 **Oro antico** - Brushed gold - Doré brosse - Oro cepillado - Gold gebürstet
79 **Nero opaco -** Black matt - Noir matt - Negro matt - Schwarz Matt
SYSTEM BOX

R08033
R02062
R16110
<6 Lt/min
easy fix



64054 *

- Monocomando per lavabo con scarico 1”1/4
- *Single-lever washbasin mixer with 1”1/4 pop-up waste*
- Mitigeur de lavabo avec vidage 1”1/4
- *Monomando lavabo con descargo 1”1/4*
- Waschtischmischer mit 1”1/4 Abfluss

64050

- Monocomando per lavabo senza scarico
- *Single-lever washbasin mixer without pop-up waste*
- Mitigeur de lavabo sans vidage
- *Monomando lavabo sin descargo*
- Waschtischmischer ohne Abfluss

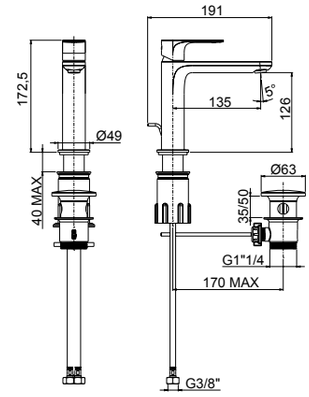



64050 da corredarsi con piletta push e sifone che si trovano a fine serie
To match with push drain and siphon to find at the end of the series
À combiner avec vidage automatique et siphon qui se trouvent à la fin de la série
A combinarse con vaciador automático y sifón a la fine de la serie
Mit automatischen Ablaufgarnitur und Siphon zusammenstellen am Ende der Serien

00 **Cromato** - Chr. plated - Chromé - Cromo - Verchromt
89 **CromoNero** - Chr. black - Chromé noir - Cromo negro - Verchromt Schwarz
92 **Oro rosa** - Pink gold plated - Or rose - Oro rosa - Rose Vergoldet
02 **Dorato** - Gold plated - Doré - Oro - Vergoldet
70 **Finitura Inox** - Inox finishing - Finition inox - Acabado inox - Inox Oberfläche
39 **CromoNero spazzolato** - Chr.Black brushed - Chr.Noir brossé - CromoNero cepillado - Verchromt Schwarz gebürstetzolato
32 **Oro rosa antico** - Pink brushed gold - Or rose brossé - Oro rosa cepillado - Rose Vergoldet gebürstet
82 **Oro antico** - Brushed gold - Doré brosse - Oro cepillado - Gold gebürstet
79 **Nero opaco -** Black matt - Noir matt - Negro matt - Schwarz Matt

LEA

R08033

R02062

R16110

<6 Lt/min

easy fix

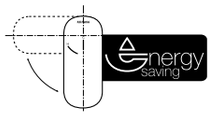



64054E “energy saving” *

- Monocomando per lavabo con scarico 1”1/4
- *Single-lever washbasin mixer with 1”1/4 pop-up waste*
- Mitigeur de lavabo avec vidage 1”1/4
- *Monomando lavabo con descargo 1”1/4*
- Waschtischmischer mit 1”1/4 Abfluss

64050E “energy saving”

- Monocomando per lavabo senza scarico
- *Single-lever washbasin mixer without pop-up waste*
- Mitigeur de lavabo sans vidage
- *Monomando lavabo sin descargo*
- Waschtischmischer ohne Abfluss

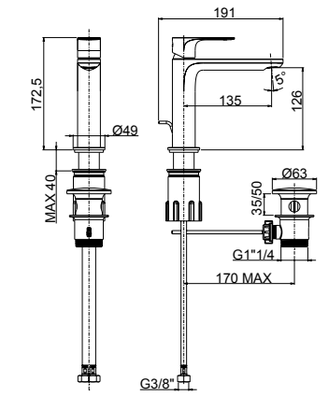

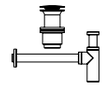

64050E da corredarsi con piletta push e sifone che si trovano a fine serie
To match with push drain and siphon to find at the end of the series
À combiner avec vidage automatique et siphon qui se trouvent à la fin de la série
A combinarse con vaciador automático y sifón a la fine de la serie
Mit automatischen Ablaufgarnitur und Siphon zusammenstellen am Ende der Serien

00 **Cromato** - Chr. plated - Chromé - Cromo - Verchromt
89 **CromoNero** - Chr. black - Chromé noir - Cromo negro - Verchromt Schwarz
92 **Oro rosa** - Pink gold plated - Or rose - Oro rosa - Rose Vergoldet
02 **Dorato** - Gold plated - Doré - Oro - Vergoldet
70 **Finitura Inox** - Inox finishing - Finition inox - Acabado inox - Inox Oberfläche
39 **CromoNero spazzolato** - Chr.Black brushed - Chr.Noir brossé - CromoNero cepillado - Verchromt Schwarz gebürstetzolato
32 **Oro rosa antico** - Pink brushed gold - Or rose brossé - Oro rosa cepillado - Rose Vergoldet gebürstet
82 **Oro antico** - Brushed gold - Doré brosse - Oro cepillado - Gold gebürstet
79 **Nero opaco -** Black matt - Noir matt - Negro matt - Schwarz Matt

R08033

R02062

R16110

<6 Lt/min

easy fix



64040

- Monocomando lavabo modello medio senza scarico
- Medium version single-lever washbasin mixer without waste
- *Mitigeur de lavabo medium sans vidage*
- Monomando lavabo medio sin descargo
- *Mittelständiger Waschtischmischer ohne Abfluss*

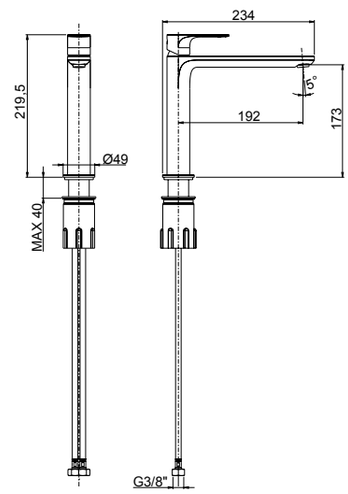

Da corredarsi con piletta push e sifone che si trovano a fine serie
To match with push drain and siphon to find at the end of the series
À combiner avec vidage automatique et siphon qui se trouvent à la fin de la série
A combinarse con vaciador automático y sifón a la fine de la serie
Mit automatischen Ablaufgarnitur und Siphon zusammenstellen am Ende der Serien

00 **Cromato** - Chr. plated - Chromé - Cromo - Verchromt
89 **CromoNero** - Chr. black - Chromé noir - Cromo negro - Verchromt Schwarz
92 **Oro rosa** - Pink gold plated - Or rose - Oro rosa - Rose Vergoldet
02 **Dorato** - Gold plated - Doré - Oro - Vergoldet
70 **Finitura Inox** - Inox finishing - Finition inox - Acabado inox - Inox Oberfläche
39 **CromoNero spazzolato** - Chr.Black brushed - Chr.Noir brossé - CromoNero cepillado - Verchromt Schwarz gebürstetzolato
32 **Oro rosa antico** - Pink brushed gold - Or rose brossé - Oro rosa cepillado - Rose Vergoldet gebürstet
82 **Oro antico** - Brushed gold - Doré brosse - Oro cepillado - Gold gebürstet
79 **Nero opaco -** Black matt - Noir matt - Negro matt - Schwarz Matt

R08033
R02062
R16110
<6 Lt/min
easy fix





64040E “energy saving”

- Monocomando lavabo modello medio senza scarico
- Medium version single-lever washbasin mixer without waste
- *Mitigeur de lavabo medium sans vidage*
- Monomando lavabo medio sin descargo
- *Mittelständiger Waschtischmischer ohne Abfluss*

Da corredarsi con piletta push e sifone che si trovano a fine serie
To match with push drain and siphon to find at the end of the series
À combiner avec vidage automatique et siphon qui se trouvent à la fin de la série
A combinarse con vaciador automático y sifón a la fine de la serie
Mit automatischen Ablaufgarnitur und Siphon zusammenstellen am Ende der Serien

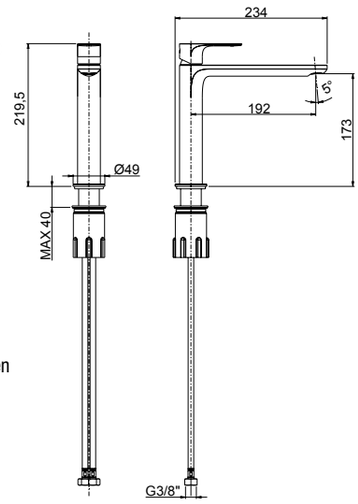

00 **Cromato** - Chr. plated - Chromé - Cromo - Verchromt
89 **CromoNero** - Chr. black - Chromé noir - Cromo negro - Verchromt Schwarz
92 **Oro rosa** - Pink gold plated - Or rose - Oro rosa - Rose Vergoldet
02 **Dorato** - Gold plated - Doré - Oro - Vergoldet
70 **Finitura Inox** - Inox finishing - Finition inox - Acabado inox - Inox Oberfläche
39 **CromoNero spazzolato** - Chr.Black brushed - Chr.Noir brossé - CromoNero cepillado - Verchromt Schwarz gebürstetzolato
32 **Oro rosa antico** - Pink brushed gold - Or rose brossé - Oro rosa cepillado - Rose Vergoldet gebürstet
82 **Oro antico** - Brushed gold - Doré brosse - Oro cepillado - Gold gebürstet
79 **Nero opaco -** Black matt - Noir matt - Negro matt - Schwarz Matt

R08033
R02062
R16110
<6 Lt/min
easy fix



64065

- Monocomando lavabo modello alto senza scarico
- *High version single-lever washbasin mixer without waste*
- Mitigeur de lavabo haut sans vidage
- *Monomando lavabo alto sin descargo*
- Hoher Waschtischmischer ohne Abfluss

Da corredarsi con piletta push e sifone che si trovano a fine serie
To match with push drain and siphon to find at the end of the series
À combiner avec vidage automatique et siphon qui se trouvent à la fin de la série
A combinarse con vaciador automático y sifón a la fine de la serie
Mit automatischen Ablaufgarnitur und Siphon zusammenstellen am Ende der Serien

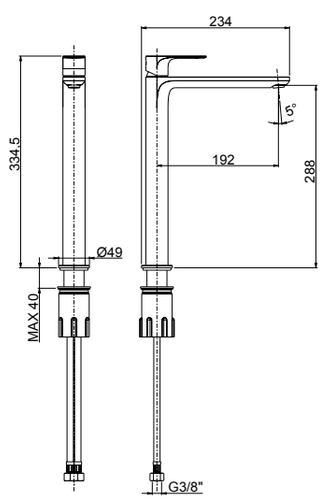

00 **Cromato** - Chr. plated - Chromé - Cromo - Verchromt
89 **CromoNero** - Chr. black - Chromé noir - Cromo negro - Verchromt Schwarz
92 **Oro rosa** - Pink gold plated - Or rose - Oro rosa - Rose Vergoldet
02 **Dorato** - Gold plated - Doré - Oro - Vergoldet
70 **Finitura Inox** - Inox finishing - Finition inox - Acabado inox - Inox Oberfläche
39 **CromoNero spazzolato** - Chr.Black brushed - Chr.Noir brossé - CromoNero cepillado - Verchromt Schwarz gebürstetzolato
32 **Oro rosa antico** - Pink brushed gold - Or rose brossé - Oro rosa cepillado - Rose Vergoldet gebürstet
82 **Oro antico** - Brushed gold - Doré brosse - Oro cepillado - Gold gebürstet
79 **Nero opaco -** Black matt - Noir matt - Negro matt - Schwarz Matt

LEA

R08033

R02062

R16110

<6 Lt/min

easy fix



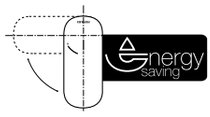

64065E “energy saving”

- Monocomando lavabo modello alto senza scarico
- *High version single-lever washbasin mixer without waste*
- Mitigeur de lavabo haut sans vidage
- *Monomando lavabo alto sin descargo*
- Hoher Waschtischmischer ohne Abfluss

Da corredarsi con piletta push e sifone che si trovano a fine serie
To match with push drain and siphon to find at the end of the series
À combiner avec vidage automatique et siphon qui se trouvent à la fin de la série
A combinarse con vaciador automático y sifón a la fine de la serie
Mit automatischen Ablaufgarnitur und Siphon zusammenstellen am Ende der Serien

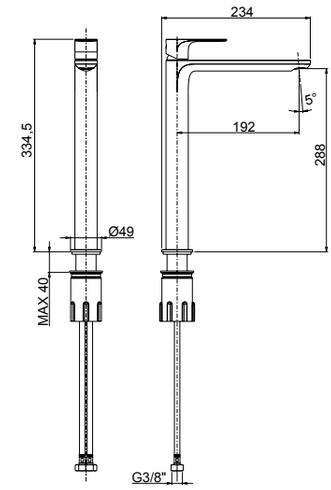

00 **Cromato** - Chr. plated - Chromé - Cromo - Verchromt
89 **CromoNero** - Chr. black - Chromé noir - Cromo negro - Verchromt Schwarz
92 **Oro rosa** - Pink gold plated - Or rose - Oro rosa - Rose Vergoldet
02 **Dorato** - Gold plated - Doré - Oro - Vergoldet
70 **Finitura Inox** - Inox finishing - Finition inox - Acabado inox - Inox Oberfläche
39 **CromoNero spazzolato** - Chr.Black brushed - Chr.Noir brossé - CromoNero cepillado - Verchromt Schwarz gebürstetzolato
32 **Oro rosa antico** - Pink brushed gold - Or rose brossé - Oro rosa cepillado - Rose Vergoldet gebürstet
82 **Oro antico** - Brushed gold - Doré brosse - Oro cepillado - Gold gebürstet
79 **Nero opaco -** Black matt - Noir matt - Negro matt - Schwarz Matt

R08005

R02033

R16043





64595

- Parte esterna visibile monocomando lavabo senza scarico a pavimento
- *External visible components free standing basin mixer*
- Kit de finition mitigeur lavabo au sol
- *Sòlo parte exterior monomando lavabo de suelo*
- Endmontage Set Standarmatur für Freistehende Waschtisch

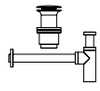

Da corredarsi con piletta push e sifone che si trovano a fine serie
To match with push drain and siphon to find at the end of the series
À combiner avec vidage automatique et siphon qui se trouvent à la fin de la série
A combinarse con vaciador automático y sifón a la fine de la serie
Mit automatischen Ablaufgarnitur und Siphon zusammenstellen am Ende der Serien

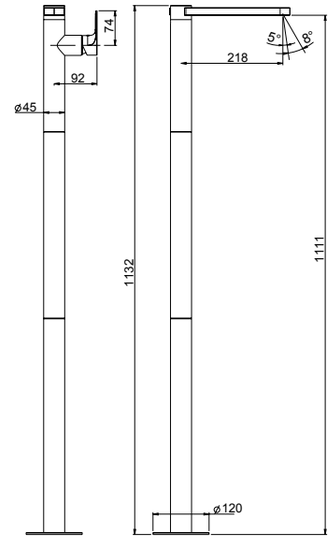

System Box

99095

- Corpo per incasso vasca/lavabo universale a pavimento
- *Universal built-in box free standing bath/basin mixer*
- Corps à encastrer universel bain/lavabo sur pied
- *Cuerpo empotrado universal para mezclador baño/lavabo de suelo*
- UP-Universal Körper für freistehende Armaturen

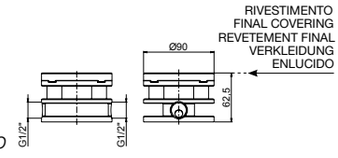

00 **Cromato** - Chr. plated - Chromé - Cromo - Verchromt
89 **CromoNero** - Chr. black - Chromé noir - Cromo negro - Verchromt Schwarz
92 **Oro rosa** - Pink gold plated - Or rose - Oro rosa - Rose Vergoldet
02 **Dorato** - Gold plated - Doré - Oro - Vergoldet
70 **Finitura Inox** - Inox finishing - Finition inox - Acabado inox - Inox Oberfläche
39 **CromoNero spazzolato** - Chr.Black brushed - Chr.Noir brossé - CromoNero cepillado - Verchromt Schwarz gebürstetzolato
32 **Oro rosa antico** - Pink brushed gold - Or rose brossé - Oro rosa cepillado - Rose Vergoldet gebürstet
82 **Oro antico** - Brushed gold - Doré brosse - Oro cepillado - Gold gebürstet
79 **Nero opaco -** Black matt - Noir matt - Negro matt - Schwarz Matt
SYSTEM BOX

R08033

R02044

<6 Lt/min

easy fix

energy saving



64103 *

- Monocomando per bidet con scarico 1”1/4
- *Single-lever bidet mixer with 1”1/4 pop-up waste*
- Mitigeur de bidet avec vidage 1”1/4
- *Monomando bidé con descargo 1”1/4*
- Bidetmischer mit 1”1/4 Abfluss

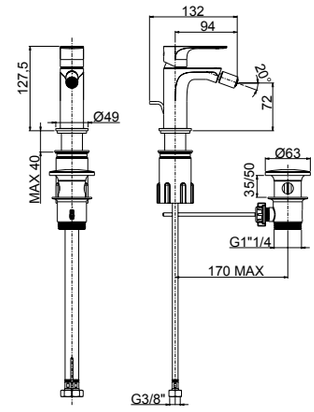

64080

- Monocomando per bidet senza scarico
- *Single-lever bidet mixer without pop-up waste*
- Mitigeur de bidet sans vidage
- *Monomando bidé sin descargo*
- Bidetmischer ohne Abfluss

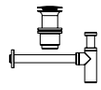

64080 da corredarsi con piletta push e sifone che si trovano a fine serie
To match with push drain and siphon to find at the end of the series
À combiner avec vidage automatique et siphon qui se trouvent à la fin de la série
A combinarse con vaciador automático y sifón a la fine de la serie
Mit automatischen Ablaufgarnitur und Siphon zusammenstellen am Ende der Serien

64103E “energy saving”

- Monocomando per bidet con scarico 1”1/4
- *Single-lever bidet mixer with 1”1/4 pop-up waste*
- Mitigeur de bidet avec vidage 1”1/4
- *Monomando bidé con descargo 1”1/4*
- Bidetmischer mit 1”1/4 Abfluss

- Disponibile solo a richiesta
- *Available only on demand*
- Disponible uniquement sur demande
- *Disponible solo bajo demanda*
- Verfügbar nur auf Anfrage

00 **Cromato** - Chr. plated - Chromé - Cromo - Verchromt
89 **CromoNero** - Chr. black - Chromé noir - Cromo negro - Verchromt Schwarz
92 **Oro rosa** - Pink gold plated - Or rose - Oro rosa - Rose Vergoldet
02 **Dorato** - Gold plated - Doré - Oro - Vergoldet
70 **Finitura Inox** - Inox finishing - Finition inox - Acabado inox - Inox Oberfläche
39 **CromoNero spazzolato** - Chr.Black brushed - Chr.Noir brossé - CromoNero cepillado - Verchromt Schwarz gebürstetzolato
32 **Oro rosa antico** - Pink brushed gold - Or rose brossé - Oro rosa cepillado - Rose Vergoldet gebürstet
82 **Oro antico** - Brushed gold - Doré brosse - Oro cepillado - Gold gebürstet
79 **Nero opaco -** Black matt - Noir matt - Negro matt - Schwarz Matt

R08005



64006

- Monocomando esterno per doccia con attacco inferiore 1/2”
- *External single-lever shower mixer with 1/2” lower connection*
- Mitigeur de douche avec raccord inferieur 1/2”
- *Monomando exterior ducha con ataco inferior 1/2”*
- Ap-Brausenmischer mit 1/2” unterem Anschluss

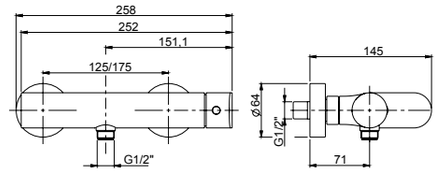

00 **Cromato** - Chr. plated - Chromé - Cromo - Verchromt
89 **CromoNero** - Chr. black - Chromé noir - Cromo negro - Verchromt Schwarz
02 **Dorato** - Gold plated - Doré - Oro - Vergoldet
70 **Finitura Inox** - Inox finishing - Finition inox - Acabado inox - Inox Oberfläche
39 **CromoNero spazzolato** - Chr.Black brushed - Chr.Noir brossé - CromoNero cepillado - Verchromt Schwarz gebürstetzolato
79 **Nero opaco -** Black matt - Noir matt - Negro matt - Schwarz Matt

LEA

R08005



64007

- Monocomando esterno per doccia con attacco superiore 3/4”
- *External single-lever shower mixer with 3/4” upper connection*
- Mitigeur de douche avec raccord uperieur 3/4”
- *Monomando exterior ducha con ataco superior 3/4”*
- Ap-Brausenmischer mit 3/4” oberem Anschluss

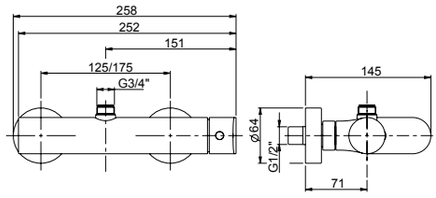

- **Da abbinare con art. 12614 pag.530**
- ***To combine with art. 12614 page 530***
- **A combiner avec art. 12614 page 530**
- ***Puede combinarse con art. 12614 pag.530***
- **Mit Art. 12614 zusammenstellen Seite 530**

00 **Cromato** - Chr. plated - Chromé - Cromo - Verchromt
89 **CromoNero** - Chr. black - Chromé noir - Cromo negro - Verchromt Schwarz
02 **Dorato** - Gold plated - Doré - Oro - Vergoldet
70 **Finitura Inox** - Inox finishing - Finition inox - Acabado inox - Inox Oberfläche
39 **CromoNero spazzolato** - Chr.Black brushed - Chr.Noir brossé - CromoNero cepillado - Verchromt Schwarz gebürstetzolato
79 **Nero opaco -** Black matt - Noir matt - Negro matt - Schwarz Matt

R08005



64416

- Parte esterna visibile monocomando incasso **1 via**, piastra in ottone
- *External visible components **1-way** built-in mixer, brass plate*
- Kit de finition mitigeur encastré **1 voie**, plaque en laiton
- *Solo parte exterior monomando **1 via** empotrado, plancha de latón*
- Endmontage Set UP-Mischer **1-Weg** - Platte aus Messing

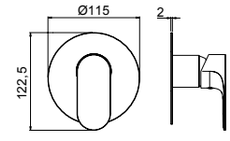

System Box



98916

- Corpo per monocomando incasso doccia universale, cartuccia Ø35, **1 via**
- *Built-in single lever universal shower mixer, Ø35 cartridge, **1 way***
- Corps encastré pour monocommande douche universel, cartouche Ø 35, **1 voie**
- *Cuerpo empotrado universal monomando ducha, cartucho Ø35, **1 vía***
- UP-Universal Einhebel Duschen Mischer, Kartusche Ø35, **1 Weg**

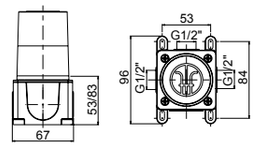

00 **Cromato** - Chr. plated - Chromé - Cromo - Verchromt
89 **CromoNero** - Chr. black - Chromé noir - Cromo negro - Verchromt Schwarz
92 **Oro rosa** - Pink gold plated - Or rose - Oro rosa - Rose Vergoldet
02 **Dorato** - Gold plated - Doré - Oro - Vergoldet
70 **Finitura Inox** - Inox finishing - Finition inox - Acabado inox - Inox Oberfläche
39 **CromoNero spazzolato** - Chr.Black brushed - Chr.Noir brossé - CromoNero cepillado - Verchromt Schwarz gebürstetzolato
32 **Oro rosa antico** - Pink brushed gold - Or rose brossé - Oro rosa cepillado - Rose Vergoldet gebürstet
82 **Oro antico** - Brushed gold - Doré brosse - Oro cepillado - Gold gebürstet
79 **Nero opaco -** Black matt - Noir matt - Negro matt - Schwarz Matt
SYSTEM BOX

R08007



64010

- Monocomando incasso con deviatore automatico completo, piastra in ottone
- *Complete built-in single-lever mixer with automatic diverter, brass plate*
- Mitigeur à encastrer avec inverseur automatique complet, plaque en laiton
- *Monomando empotrado con inversor automático completo, plancha de latón*
- Kompletter Up-Mischer mit automatisches Umsteller - Platte aus Messing

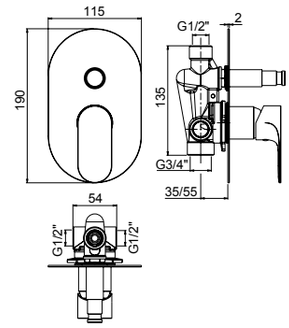

00 **Cromato** - Chr. plated - Chromé - Cromo - Verchromt
89 **CromoNero** - Chr. black - Chromé noir - Cromo negro - Verchromt Schwarz
92 **Oro rosa** - Pink gold plated - Or rose - Oro rosa - Rose Vergoldet
02 **Dorato** - Gold plated - Doré - Oro - Vergoldet
70 **Finitura Inox** - Inox finishing - Finition inox - Acabado inox - Inox Oberfläche
39 **CromoNero spazzolato** - Chr.Black brushed - Chr.Noir brossé - CromoNero cepillado - Verchromt Schwarz gebürstetzolato
32 **Oro rosa antico** - Pink brushed gold - Or rose brossé - Oro rosa cepillado - Rose Vergoldet gebürstet
82 **Oro antico** - Brushed gold - Doré brosse - Oro cepillado - Gold gebürstet
79 **Nero opaco -** Black matt - Noir matt - Negro matt - Schwarz Matt

R08007



64010A

- Monocomando incasso con deviatore automatico completo, piastra ABS
- *Complete built-in single-lever mixer with automatic diverter ABS plate*
- Mitigeur à encastrer avec inverseur automatique complet, plaque en ABS
- *Monomando empotrado con inversor automático completo, plancha de ABS*
- Kompletter Up-Mischer mit automatisches Umsteller - Platte aus ABS

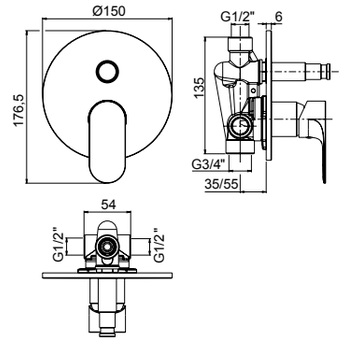

00 **Cromato** - Chr. plated - Chromé - Cromo - Verchromt

R08005



64511

- Parte esterna visibile monocomando incasso **1 via**, piastra in ottone
- *External visible components **1-way** built-in mixer, brass plate*
- Kit de finition mitigeur encastré **1 voie**, plaque en laiton
- *Solo parte exterior monomando **1 via** empotrado, plancha de latón*
- Endmontage Set UP-Mischer **1-Weg** - Platte aus Messing

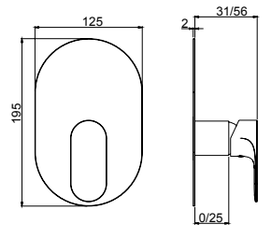



64521A

- Parte esterna visibile monocomando incasso **1 via**, piastra in ABS
- *External visible components **1-way** built-in mixer, ABS plate*
- Kit de finition mitigeur encastré **1 voie**, plaque en ABS
- *Solo parte exterior monomando **1 via** empotrado, plancha de ABS*
- Endmontage Set UP-Mischer **1-Weg** - Platte aus ABS

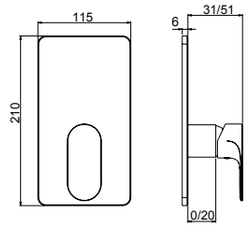

System Box



easy installation **Livella inclusa**
Bubble level included

98011

- Corpo per monocomando incasso doccia universale, cartuccia Ø35, **1/2 vie**, con deviazione a dischi ceramici
- *Universal built-in box shower mixer, Ø35 cartridge, **1/2 way** ceramic discs diverter*
- Corps à encaster universel pour mitigeur de douche, cartouche Ø35 inverseur disques céramiques **1-2 voies**
- *Cuerpo empotrado universal para mezclador ducha, cartucha Ø35, inversor discos ceramicos **1-2 vias***
- UP-Universal Körper fü Duschenmischer, Ø35 Kartusche, **1-2 Wege** Umsteller mit Keramik Scheiben

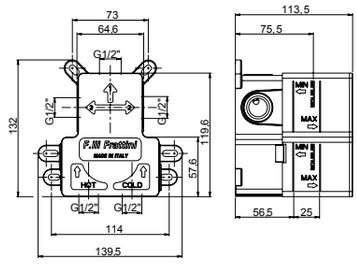

00 **Cromato** - Chr. plated - Chromé - Cromo - Verchromt
89 **CromoNero** - Chr. black - Chromé noir - Cromo negro - Verchromt Schwarz
92 **Oro rosa** - Pink gold plated - Or rose - Oro rosa - Rose Vergoldet
02 **Dorato** - Gold plated - Doré - Oro - Vergoldet
70 **Finitura Inox** - Inox finishing - Finition inox - Acabado inox - Inox Oberfläche
39 **CromoNero spazzolato** - Chr.Black brushed - Chr.Noir brossé - CromoNero cepillado - Verchromt Schwarz gebürstetzolato
32 **Oro rosa antico** - Pink brushed gold - Or rose brossé - Oro rosa cepillado - Rose Vergoldet gebürstet
82 **Oro antico** - Brushed gold - Doré brosse - Oro cepillado - Gold gebürstet
79 **Nero opaco -** Black matt - Noir matt - Negro matt - Schwarz Matt
SYSTEM BOX

2 VIE
R08035

R08005



64531

- Parte esterna visibile monocomando incasso con deviatore a dischi ceramici **2 vie**, piastra in ottone
- *External visible components **2-way** built-in mixer with ceramic discs diverter, brass plate*
- Kit de finition mitigeur encastré **2 voies** avec inverseur avec disques céramiques, plaque en laiton
- *Solo parte exterior monomando **2 vias** empotrado con inversor con discos ceramicos, plancha de latón*
- Endmontage Set UP-Mischer **2-Wege** mit Umsteller mit Keramik Scheiben - Platte aus Messing

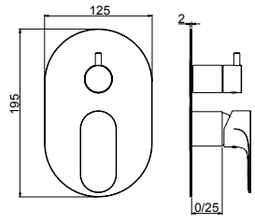



64541A

- Parte esterna visibile monocomando incasso con deviatore a dischi ceramici **2 vie**, piastra in ABS
- *External visible components **2-way** built-in mixer with ceramic discs diverter, ABS plate*
- Kit de finition mitigeur encastré **2 voies** avec inverseur avec disques céramiques, plaque en ABS
- *Solo parte exterior monomando **2 vias** empotrado con inversor con discos ceramicos, plancha de ABS*
- Endmontage Set UP-Mischer **2-Wege** mit Umsteller mit Keramik Scheiben - Platte aus ABS

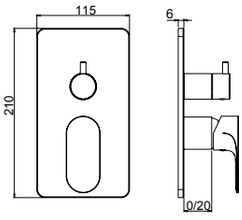

System Box



easy installation
Livella inclusa
Bubble level included

98011

- Corpo per monocomando incasso doccia universale, cartuccia Ø35, **1/2 vie**, con deviazione a dischi ceramici
- *Universal built-in box shower mixer, Ø35 cartridge, **1/2 way** ceramic discs diverter*
- Corps à encaster universel pour mitigeur de douche, cartouche Ø35 inverseur disques céramiques **1-2 voies**
- *Cuerpo empotrado universal para mezclador ducha, cartucha Ø35, inversor discos ceramicos **1-2 vias***
- UP-Universal Körper fü Duschenmischer, Ø35 Kartusche, **1-2 Wege** Umsteller mit Keramik Scheiben

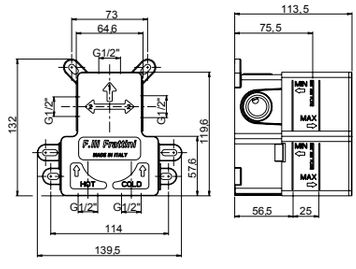

LEA

00 **Cromato** - Chr. plated - Chromé - Cromo - Verchromt
89 **CromoNero** - Chr. black - Chromé noir - Cromo negro - Verchromt Schwarz
92 **Oro rosa** - Pink gold plated - Or rose - Oro rosa - Rose Vergoldet
02 **Dorato** - Gold plated - Doré - Oro - Vergoldet
70 **Finitura Inox** - Inox finishing - Finition inox - Acabado inox - Inox Oberfläche
39 **CromoNero spazzolato** - Chr.Black brushed - Chr.Noir brossé - CromoNero cepillado - Verchromt Schwarz gebürstetzolato
32 **Oro rosa antico** - Pink brushed gold - Or rose brossé - Oro rosa cepillado - Rose Vergoldet gebürstet
82 **Oro antico** - Brushed gold - Doré brosse - Oro cepillado - Gold gebürstet
79 **Nero opaco -** Black matt - Noir matt - Negro matt - Schwarz Matt
SYSTEM BOX

LEA

R08005

2 VIE
R11038

3 VIE
R11039



64519V2 - 64519V3

- Parte esterna visibile monocomando incasso con deviatore a dischi ceramici **2/3 vie** con doccia fissa a riposo, piastra in ottone
- *External visible components **2/3-way** built-in mixer with ceramic discs diverter with handshower, brass plate*
- Kit de finition mitigeur encastré **2/3 voies** avec inverseur avec disques céramiques et douchette, plaque en laiton
- *Solo parte exterior monomando **2/3 vias** empotrado con inversor con discos ceramicos y teleducha, plancha de latón*
- Endmontage Set UP-Mischer **2/3-Wege** mit Umsteller mit Keramik Scheiben und Handbrause - Platte aus Messing

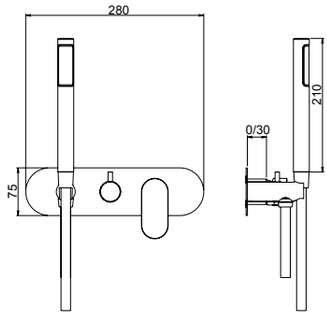

System Box



easy installation
Livella inclusa
Bubble level included

98028

- Corpo per monocomando incasso doccia/vasca universale, cartuccia Ø35, **2/3 vie**, con deviazione a dischi ceramici
- *Universal built-in box bath/shower mixer, Ø35 cartridge, **2/3 way** ceramic discs diverter*
- Corps à encastrer universel mitigeur bain/douche, cartouche Ø35, inversion disques céramiques **2/3 voies**
- *Cuerpo empotrado universal para mezclador ducha/baño, cartucha Ø35, inversor discos ceramicos **2/3 vias***
- UP-Universal Körper Wannen/Duschen Mischer, Ø35 Kartusche, **2/3 Wege** Umsteller mit Keramik Scheiben

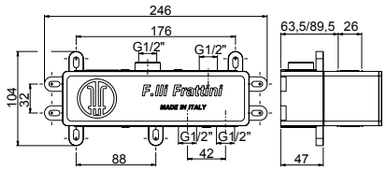

00 **Cromato** - Chr. plated - Chromé - Cromo - Verchromt
89 **CromoNero** - Chr. black - Chromé noir - Cromo negro - Verchromt Schwarz
92 **Oro rosa** - Pink gold plated - Or rose - Oro rosa - Rose Vergoldet
02 **Dorato** - Gold plated - Doré - Oro - Vergoldet
70 **Finitura Inox** - Inox finishing - Finition inox - Acabado inox - Inox Oberfläche
39 **CromoNero spazzolato** - Chr.Black brushed - Chr.Noir brossé - CromoNero cepillado - Verchromt Schwarz gebürstetzolato
32 **Oro rosa antico** - Pink brushed gold - Or rose brossé - Oro rosa cepillado - Rose Vergoldet gebürstet
82 **Oro antico** - Brushed gold - Doré brosse - Oro cepillado - Gold gebürstet
79 **Nero opaco -** Black matt - Noir matt - Negro matt - Schwarz Matt
SYSTEM BOX

2 VIE
64513V2

3 VIE
64513V3

2 VIE
R11038

3 VIE
R11039

R08005





easy installation
Livella inclusa
Bubble level included

64513V2 - 64513V3

- Parte esterna visibile monocomando incasso con deviatore a dischi ceramici **2-3 vie**, piastra in ottone
- *External visible components **2-3 way** built-in mixer with ceramic discs diverter, brass plate*
- Kit de finition mitigeur encastré **2-3 voies** avec inverseur avec disques céramiques, plaque en laiton
- *Solo parte exterior monomando **2-3 vias** empotrado con inversor con discos ceramicos, plancha de latón*
- Endmontage Set UP-Mischer **2-3 Wege** mit Umsteller mit Keramik Scheiben - Platte aus Messing

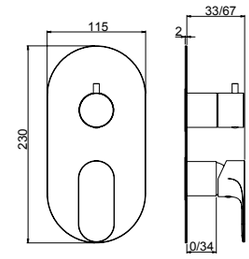

System Box

98013

- Corpo per monocomando incasso doccia universale, cartuccia Ø35, **2/3 vie**, con deviazione a dischi ceramici
- *Universal built-in box shower mixer, Ø35 cartridge, **2/3 way** ceramic discs diverter*
- Corps à encaster universel pour mitigeur de douche, cartouche Ø35 inverseur disques céramiques **2-3 voies**
- *Cuerpo empotrado universal para mezclador ducha, cartucha Ø35, inversor discos ceramicos **2-3 vias***
- UP-Universal Körper fü Duschenmischer, Ø35 Kartusche, **2-3 Wege** Umsteller mit Keramik Scheiben

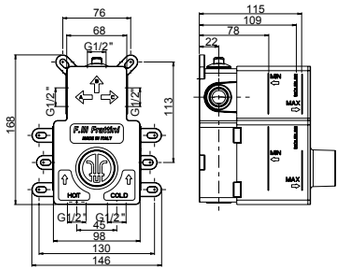

00 **Cromato** - Chr. plated - Chromé - Cromo - Verchromt
89 **CromoNero** - Chr. black - Chromé noir - Cromo negro - Verchromt Schwarz
92 **Oro rosa** - Pink gold plated - Or rose - Oro rosa - Rose Vergoldet
02 **Dorato** - Gold plated - Doré - Oro - Vergoldet
70 **Finitura Inox** - Inox finishing - Finition inox - Acabado inox - Inox Oberfläche
39 **CromoNero spazzolato** - Chr.Black brushed - Chr.Noir brossé - CromoNero cepillado - Verchromt Schwarz gebürstetzolato
32 **Oro rosa antico** - Pink brushed gold - Or rose brossé - Oro rosa cepillado - Rose Vergoldet gebürstet
82 **Oro antico** - Brushed gold - Doré brosse - Oro cepillado - Gold gebürstet
79 **Nero opaco -** Black matt - Noir matt - Negro matt - Schwarz Matt
SYSTEM BOX

R08007

R02052

360°

60
110



64165

- Monocomando per lavello monoforo bocca girevole
- *Single-lever sink mixer, swivel spout*
- Mitigeur d'evier avec bec pivotant
- *Monomando cocina con caño giratorio*
- Spültischmischer mit schwenkbarem Auslauf

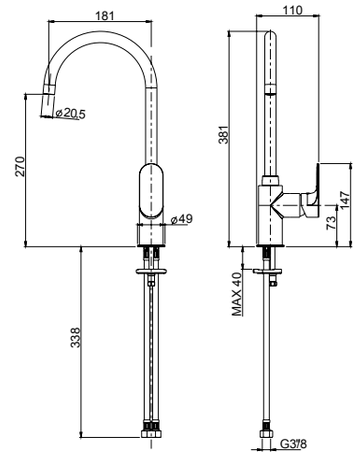

00 **Cromato** - Chr. plated - Chromé - Cromo - Verchromt
89 **CromoNero** - Chr. black - Chromé noir - Cromo negro - Verchromt Schwarz
92 **Oro rosa** - Pink gold plated - Or rose - Oro rosa - Rose Vergoldet
02 **Dorato** - Gold plated - Doré - Oro - Vergoldet
70 **Finitura Inox** - Inox finishing - Finition inox - Acabado inox - Inox Oberfläche
39 **CromoNero spazzolato** - Chr.Black brushed - Chr.Noir brossé - CromoNero cepillado - Verchromt Schwarz gebürstetzolato
32 **Oro rosa antico** - Pink brushed gold - Or rose brossé - Oro rosa cepillado - Rose Vergoldet gebürstet
82 **Oro antico** - Brushed gold - Doré brosse - Oro cepillado - Gold gebürstet
79 **Nero opaco -** Black matt - Noir matt - Negro matt - Schwarz Matt



92686

- Piletta push universale regolabile h.10-75mm
- *Universal push drain with adjustable height 10-75mm*
- Vidage automatique avec hauteur réglable 10-75mm
- *Vaciador automatico con altura ajustable 10-75mm*
- Automatische Ablaufgarnitur mit verstellbarer Höhe 10-75mm

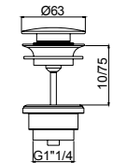

00 **Cromato** - Chr. plated - Chromé - Cromo - Verchromt
89 **CromoNero** - Chr. black - Chromé noir - Cromo negro - Verchromt Schwarz
92 **Oro rosa** - Pink gold plated - Or rose - Oro rosa - Rose Vergoldet
02 **Dorato** - Gold plated - Doré - Oro - Vergoldet
70 **Finitura Inox** - Inox finishing - Finition inox - Acabado inox - Inox Oberfläche
39 **CromoNero spazzolato** - Chr.Black brushed - Chr.Noir brossé - CromoNero cepillado - Verchromt Schwarz gebürstetzolato
32 **Oro rosa antico** - Pink brushed gold - Or rose brossé - Oro rosa cepillado - Rose Vergoldet gebürstet
82 **Oro antico** - Brushed gold - Doré brosse - Oro cepillado - Gold gebürstet
79 **Nero opaco -** Black matt - Noir matt - Negro matt - Schwarz Matt



92672

- Sifone minimalista 1”1/4
- *1”1/4 minimalist siphon*
- Vidage minimaliste 1”1/4
- *Descargo minimalista 1”1/4*
- 1”1/4 Sifon Minimalist

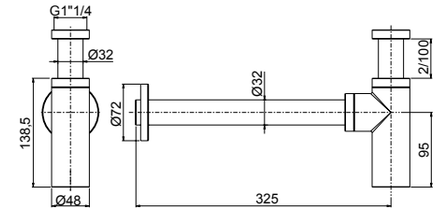

00 **Cromato** - Chr. plated - Chromé - Cromo - Verchromt
89 **CromoNero** - Chr. black - Chromé noir - Cromo negro - Verchromt Schwarz
92 **Oro rosa** - Pink gold plated - Or rose - Oro rosa - Rose Vergoldet
02 **Dorato** - Gold plated - Doré - Oro - Vergoldet
70 **Finitura Inox** - Inox finishing - Finition inox - Acabado inox - Inox Oberfläche
39 **CromoNero spazzolato** - Chr.Black brushed - Chr.Noir brossé - CromoNero cepillado - Verchromt Schwarz gebürstetzolato
32 **Oro rosa antico** - Pink brushed gold - Or rose brossé - Oro rosa cepillado - Rose Vergoldet gebürstet
82 **Oro antico** - Brushed gold - Doré brosse - Oro cepillado - Gold gebürstet
79 **Nero opaco -** Black matt - Noir matt - Negro matt - Schwarz Matt



90982

- Placca cassetta WC compatibile Geberit
- *Plate for toilet cistern Geberit compatible*
- Plaque pour citerne de toilette compatible Geberit
- *Placa para cisterna de WC compatible con Geberit*
- Platte für Spülkasten Geberit kompatibel

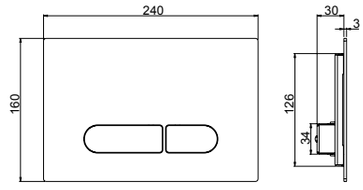

- **Compatibilità con cassetta di scarico Geberit Sigma 8**
- ***Compatible with Geberit Sigma 8 toilet cistern***
- **Compatible avec citerne de vidage toilette Geberit Sigma 8**
- ***Compatible con cisterna de descargo Geberit Sigma 8***
- **Kompatibel mit Geberit Sigma 8 Spülkasten**

00 **Cromato** - Chr. plated - Chromé - Cromo - Verchromt
89 **CromoNero** - Chr. black - Chromé noir - Cromo negro - Verchromt Schwarz
92 **Oro rosa** - Pink gold plated - Or rose - Oro rosa - Rose Vergoldet
02 **Dorato** - Gold plated - Doré - Oro - Vergoldet
70 **Finitura Inox** - Inox finishing - Finition inox - Acabado inox - Inox Oberfläche
39 **CromoNero spazzolato** - Chr.Black brushed - Chr.Noir brossé - CromoNero cepillado - Verchromt Schwarz gebürstetzolato
32 **Oro rosa antico** - Pink brushed gold - Or rose brossé - Oro rosa cepillado - Rose Vergoldet gebürstet
82 **Oro antico** - Brushed gold - Doré brosse - Oro cepillado - Gold gebürstet
79 **Nero opaco -** Black matt - Noir matt - Negro matt - Schwarz Matt



12402

- Kit shut-off con flessibile a doppia aggraffatura e supporto attacco incasso a muro con chiusura
- *Shut off Kit with double lock cross flexible hose and built-in bracket with closure*
- Set Shut off avec flexible double agrafe et support coude mural avec fermeture
- *Teleducha Shut off con flexible doble grapado y soporte a pared empotrado con cierre*
- Shut off Set mit Doppelagraffe Schlauch und UP-Anschluss Halter mit Verschluss

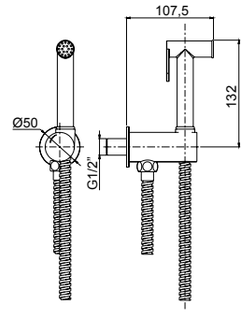

00 **Cromato** - Chr. plated - Chromé - Cromo - Verchromt
89 **CromoNero** - Chr. black - Chromé noir - Cromo negro - Verchromt Schwarz
92 **Oro rosa** - Pink gold plated - Or rose - Oro rosa - Rose Vergoldet
02 **Dorato** - Gold plated - Doré - Oro - Vergoldet
70 **Finitura Inox** - Inox finishing - Finition inox - Acabado inox - Inox Oberfläche
39 **CromoNero spazzolato** - Chr.Black brushed - Chr.Noir brossé - CromoNero cepillado - Verchromt Schwarz gebürstetzolato
32 **Oro rosa antico** - Pink brushed gold - Or rose brossé - Oro rosa cepillado - Rose Vergoldet gebürstet
82 **Oro antico** - Brushed gold - Doré brosse - Oro cepillado - Gold gebürstet
79 **Nero opaco -** Black matt - Noir matt - Negro matt - Schwarz Matt

R08043



55404

- Parte estetica miscelatore monocomando kit shut-off
- *External part single lever mixer shut off kit*
- Kit de finition mitigeur monocommande kit shut off
- *Solo parte exterior mezclador monomando kit shut off*
- Endmontage Set Einhebelmischer für Shut off Set

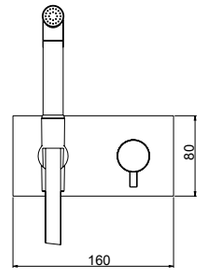

System Box



98500

- Corpo per monocomando incasso kit shut-off universale, cartuccia Ø25
- *Shut off universal built-in box with single lever mixer, cartridge Ø25*
- Corps universel à encastrer pour douchette shut off avec monocommande, cartouche Ø25
- *Cuerpo universal empotrado para tele ducha shut off con monomando, cartucho Ø25*
- UP-Box für Shut off Set mit Einhebelmischer, Kartusche Ø25

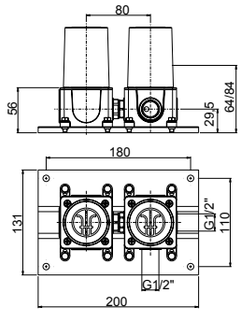

Livella inclusa
Bubble level included

00 **Cromato** - Chr. plated - Chromé - Cromo - Verchromt
89 **CromoNero** - Chr. black - Chromé noir - Cromo negro - Verchromt Schwarz
92 **Oro rosa** - Pink gold plated - Or rose - Oro rosa - Rose Vergoldet
02 **Dorato** - Gold plated - Doré - Oro - Vergoldet
70 **Finitura Inox** - Inox finishing - Finition inox - Acabado inox - Inox Oberfläche
39 **CromoNero spazzolato** - Chr.Black brushed - Chr.Noir brossé - CromoNero cepillado - Verchromt Schwarz gebürstetzolato
32 **Oro rosa antico** - Pink brushed gold - Or rose brossé - Oro rosa cepillado - Rose Vergoldet gebürstet
82 **Oro antico** - Brushed gold - Doré brosse - Oro cepillado - Gold gebürstet
79 **Nero opaco -** Black matt - Noir matt - Negro matt - Schwarz Matt
SYSTEM BOX

LEA

R02062

R16110



64897

- Bocca per lavabo / vasca a parete.
- *Basin mixer / bath mixer wall spout*
- Goulot au mur pour mitigeur lavabo / baignoire
- *Caño a pared para mezclador lavabo / tiña*
- Wand-Auslauf für Waschtischmischer / Wannenmischer

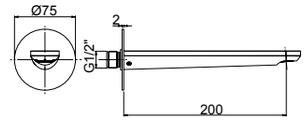

00 **Cromato** - Chr. plated - Chromé - Cromo - Verchromt

89 **CromoNero** - Chr. black - Chromé noir - Cromo negro - Verchromt Schwarz

92 **Oro rosa** - Pink gold plated - Or rose - Oro rosa - Rose Vergoldet

02 **Dorato** - Gold plated - Doré - Oro - Vergoldet

70 **Finitura Inox** - Inox finishing - Finition inox - Acabado inox - Inox Oberfläche

39 **CromoNero spazzolato** - Chr.Black brushed - Chr.Noir brossé - CromoNero cepillado - Verchromt Schwarz gebürstetzolato

32 **Oro rosa antico** - Pink brushed gold - Or rose brossé - Oro rosa cepillado - Rose Vergoldet gebürstet

82 **Oro antico** - Brushed gold - Doré brosse - Oro cepillado - Gold gebürstet

79 **Nero opaco -** Black matt - Noir matt - Negro matt - Schwarz Matt



GINTONIC

.00 - Cromato - Chr. plated - Chromé - Cromo - Verchromt
.89 - CromoNero - Chr. Black - Chromé Noir -
Cromo Negro - Verchromt Schwarz
.92 - Oro rosa - Pink gold plated - Or rose - Oro rosa - Rose Vergoldet
.02 - Dorato - Gold plated - Doré - Oro - Vergoldet
.70 - Finitura INOX - Inox finishing -
Finition Inox - Acabado Inox - Inox Oberfläche
.39 - CromoNero spazzolato - Chr. Black brushed - Chromé Noir brossé -
CromoNero cepillado - Verchromt Schwarz gebürstet
.32 - Oro rosa antico - Pink brushed gold - Or rose brossé -
Oro rosa cepillado - Rose Vergoldet gebürstet
.82 - Oro antico - Brushed gold - Doré brosse -
Oro cepillado - Gold gebürstet
.79 - Nero opaco - Black Matt - Noir Matt - Negro Matt - Schwarz Matt

GINTONIC

R08005

R02018



74002

- Monocomando esterno per vasca con doccia duplex
- *External single-lever bath mixer with duplex shower*
- Mitigeur de bain avec douchette duplex
- *Monomando exterior baño con teleducha duplex*
- Ap-Wannenmischer mit Handbrause Duplex

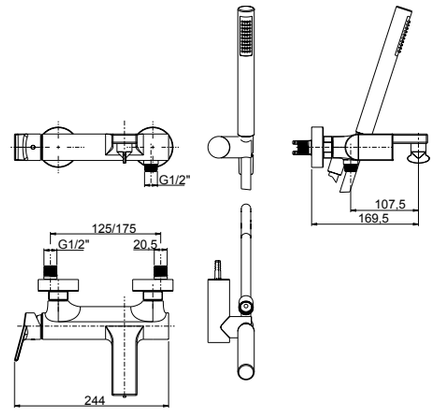

00 **Cromato** - Chr. plated - Chromé - Cromo - Verchromt
89 **CromoNero** - Chr. black - Chromé noir - Cromo negro - Verchromt Schwarz
92 **Oro rosa** - Pink gold plated - Or rose - Oro rosa - Rose Vergoldet
02 **Dorato** - Gold plated - Doré - Oro - Vergoldet
70 **Finitura Inox** - Inox finishing - Finition inox - Acabado inox - Inox Oberfläche
39 **CromoNero spazzolato** - Chr. Black brushed - Chromé Noir brossé - CromoNero cepillado - Verchromt Schwarz gebürstet
32 **Oro rosa antico** - Pink brushed gold - Or rose brossé - Oro rosa cepillado - Rose Vergoldet gebürstet
82 **Oro antico** - Brushed gold - Doré brosse - Oro cepillado - Gold gebürstet
79 **Nero opaco -** Black matt - Noir matt - Negro matt - Schwarz Matt

R08005

R02033

R16043

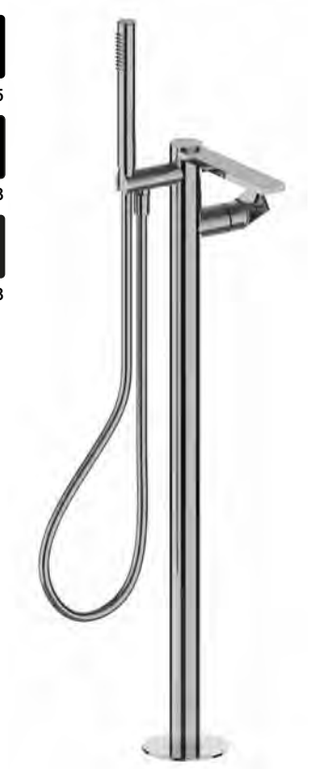

74596

- Parte esterna visibile monocomando vasca a pavimento con doccia
- *External visible components free standing bath mixer*
- Kit de finition mitigeur de bain au sol avec douchette
- *Sòlo parte exterior monomando baño de suelo con teleducha*
- Endmontage Set Standarmatur für Freistehende Badewanne

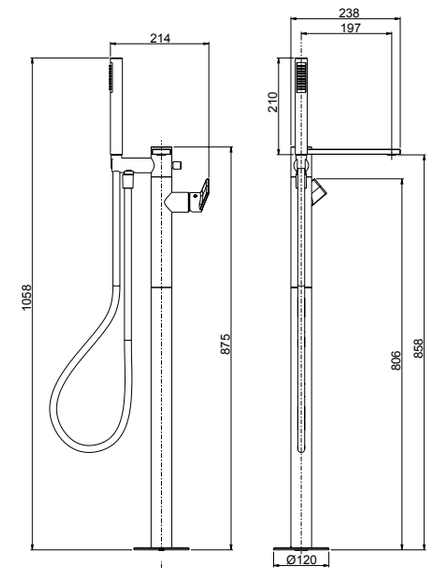



System Box

99095

- Corpo per incasso vasca/lavabo universale a pavimento
- *Universal built-in box free standing bath/basin mixer*
- Corps à encastrer universel bain/lavabo sur pied
- *Cuerpo empotrado universal para mezclador baño/lavabo de suelo*
- UP-Universal Körper für freistehende Armaturen

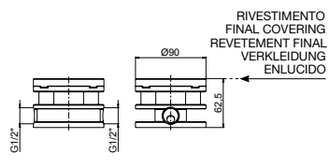

00 **Cromato** - Chr. plated - Chromé - Cromo - Verchromt
89 **CromoNero** - Chr. black - Chromé noir - Cromo negro - Verchromt Schwarz
92 **Oro rosa** - Pink gold plated - Or rose - Oro rosa - Rose Vergoldet
02 **Dorato** - Gold plated - Doré - Oro - Vergoldet
70 **Finitura Inox** - Inox finishing - Finition inox - Acabado inox - Inox Oberfläche
39 **CromoNero spazzolato** - Chr. Black brushed - Chromé Noir brossé - CromoNero cepillado - Verchromt Schwarz gebürstet
32 **Oro rosa antico** - Pink brushed gold - Or rose brossé - Oro rosa cepillado - Rose Vergoldet gebürstet
82 **Oro antico** - Brushed gold - Doré brosse - Oro cepillado - Gold gebürstet
79 **Nero opaco -** Black matt - Noir matt - Negro matt - Schwarz Matt
SYSTEM BOX

R08005

2 VIE
R11038

3 VIE
R11039

R02062

R16110



74528V2 - 74528V3

- Parte esterna visibile monocomando vasca incasso con deviatore a dischi ceramici a **2/3 vie** con bocca di erogazione, piastra in ottone
- *External set for built-in bath mixer with **2/3-way** ceramic discs diverter and spout, brass plate*
- Kit de finition pour mitigeur de baignoire avec inverseur ***2/3 voies*** à disques céramiques et bec, plaque en laiton
- *Solo parte exterior monomando empotrado baño con inversor **2/3 vias** discos ceramicos y caño, plancha de latón*
- Endmontage Set für UP-Wannenmischer mit **2/3-Wege** Keramik Disk Umsteller und Auslauf - Platte aus Messing

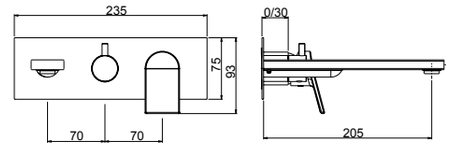



corredabile con l'art. 45400 (pag.540)
to match with art.45400 (page 540)
à combiner avec art.45400 (page 540)
combinarse con art.45400 (pag.540)
mit art.45400 zusammenstellen (Seite 540)

System Box



easy installation
Livella inclusa
Bubble level included

98028

- Corpo per monocomando incasso doccia/vasca universale, cartuccia Ø35, **2/3 vie**, con deviazione a dischi ceramici
- *Universal built-in box bath/shower mixer, Ø35 cartridge, **2/3 way** ceramic discs diverter*
- Corps à encastrer universel mitigeur bain/douche, cartouche Ø35, inversion disques céramiques **2/3 voies**
- *Cuerpo empotrado universal para mezclador ducha/ baño, cartucha Ø35, inversor discos ceramicos **2/3 vias***
- UP-Universal Körper Wannen/Duschen Mischer, Ø35 Kartusche, **2/3 Wege** Umsteller mit Keramik Scheiben

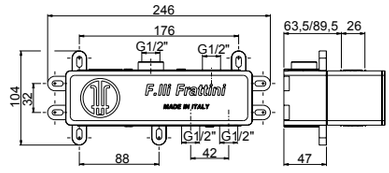

00 **Cromato** - Chr. plated - Chromé - Cromo - Verchromt
89 **CromoNero** - Chr. black - Chromé noir - Cromo negro - Verchromt Schwarz
92 **Oro rosa** - Pink gold plated - Or rose - Oro rosa - Rose Vergoldet
02 **Dorato** - Gold plated - Doré - Oro - Vergoldet
70 **Finitura Inox** - Inox finishing - Finition inox - Acabado inox - Inox Oberfläche
39 **CromoNero spazzolato** - Chr. Black brushed - Chromé Noir brossé - CromoNero cepillado - Verchromt Schwarz gebürstet
32 **Oro rosa antico** - Pink brushed gold - Or rose brossé - Oro rosa cepillado - Rose Vergoldet gebürstet
82 **Oro antico** - Brushed gold - Doré brosse - Oro cepillado - Gold gebürstet
79 **Nero opaco -** Black matt - Noir matt - Negro matt - Schwarz Matt
SYSTEM BOX

GINTONIC

R08005

R02062

R16110

<6 Lt/min



74548 - 74548A - 74548B

- Parte esterna visibile batteria lavabo a parete senza scarico, piastra in ottone
- *External visible components built-in washbasin mixer without pop-up waste, brass plate*
- Kit de finition mitigeur de lavabo à encastrer sans vidage plaque, en laiton
- *Sòlo parte exterior monomando lavabo empotrado sin descargo, plancha de latón*
- Endmontage Set Up-Waschtischmischer ohne Abfluss - Platte aus Messing

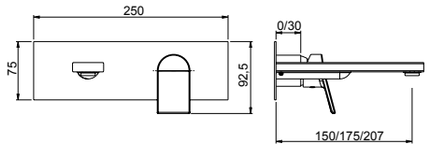

74548	74548A	74548B
175 mm	205 mm	150 mm



Da corredarsi con piletta push e sifone che si trovano a fine serie
To match with push drain and siphon to find at the end of the series
À combiner avec vidage automatique et siphon qui se trouvent à la fin de la série
A combinarse con vaciador automático y sifón a la fine de la serie
Mit automatischen Ablaufgarnitur und Siphon zusammenstellen am Ende der Serien

System Box



easy installation

Livella inclusa
Bubble level included

98038

- Corpo per monocomando incasso lavabo universale, cartuccia Ø35
- *Universal built-in box basin mixer, Ø35 cartridge*
- Corps à encastrer universel mitigeur de lavabo, cartouche Ø 35
- *Cuerpo empotrado universal para mezclador lavabo, cartucha Ø 35*
- UP-Universal Körper für Waschtischmischer, Ø 35 Kartusche

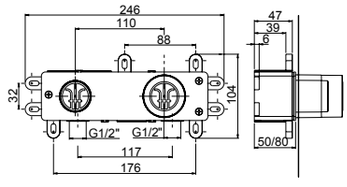

00 **Cromato** - Chr. plated - Chromé - Cromo - Verchromt
89 **CromoNero** - Chr. black - Chromé noir - Cromo negro - Verchromt Schwarz
92 **Oro rosa** - Pink gold plated - Or rose - Oro rosa - Rose Vergoldet
02 **Dorato** - Gold plated - Doré - Oro - Vergoldet
70 **Finitura Inox** - Inox finishing - Finition inox - Acabado inox - Inox Oberfläche
39 **CromoNero spazzolato** - Chr. Black brushed - Chromé Noir brossé - CromoNero cepillado - Verchromt Schwarz gebürstet
32 **Oro rosa antico** - Pink brushed gold - Or rose brossé - Oro rosa cepillado - Rose Vergoldet gebürstet
82 **Oro antico** - Brushed gold - Doré brosse - Oro cepillado - Gold gebürstet
79 **Nero opaco -** Black matt - Noir matt - Negro matt - Schwarz Matt
SYSTEM BOX

R08005

R02062

R16110

<6 Lt/min



74547 - 74547A - 74547B

- Parte esterna visibile batteria lavabo a parete senza scarico, piastre in ottone
- *External visible components built-in washbasin mixer without pop-up waste, brass plates*
- Kit de finition mitigeur de lavabo à encastrer sans vidage, plaques en laiton
- *Sòlo parte exterior monomando lavabo empotrado sin descargo, planchas de latón*
- Endmontage Set Up-Waschtischmischer ohne Abfluss - Platten aus Messing

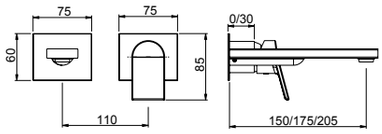

74547	74547A	74547B
175 mm	205 mm	150 mm



Da corredarsi con piletta push e sifone che si trovano a fine serie
To match with push drain and siphon to find at the end of the series
À combiner avec vidage automatique et siphon qui se trouvent à la fin de la série
A combinarse con vaciador automático y sifón a la fine de la serie
Mit automatischen Ablaufgarnitur und Siphon zusammenstellen am Ende der Serien

System Box



easy installation
Livella inclusa
Bubble level included

98038

- Corpo per monocomando incasso lavabo universale, cartuccia Ø35
- *Universal built-in box basin mixer, Ø35 cartridge*
- Corps à encastrer universel mitigeur de lavabo, cartouche Ø 35
- *Cuerpo empotrado universal para mezclador lavabo, cartucha Ø 35*
- UP-Universal Körper für Waschtischmischer, Ø 35 Kartusche

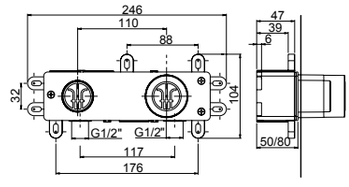

00 **Cromato** - Chr. plated - Chromé - Cromo - Verchromt
89 **CromoNero** - Chr. black - Chromé noir - Cromo negro - Verchromt Schwarz
92 **Oro rosa** - Pink gold plated - Or rose - Oro rosa - Rose Vergoldet
02 **Dorato** - Gold plated - Doré - Oro - Vergoldet
70 **Finitura Inox** - Inox finishing - Finition inox - Acabado inox - Inox Oberfläche
39 **CromoNero spazzolato** - Chr. Black brushed - Chromé Noir brossé - CromoNero cepillado - Verchromt Schwarz gebürstet
32 **Oro rosa antico** - Pink brushed gold - Or rose brossé - Oro rosa cepillado - Rose Vergoldet gebürstet
82 **Oro antico** - Brushed gold - Doré brosse - Oro cepillado - Gold gebürstet
79 **Nero opaco -** Black matt - Noir matt - Negro matt - Schwarz Matt
SYSTEM BOX

GINTONIC

R08053

R02074

R16141

<6 Lt/min



74054 *

- Monocomando per lavabo con scarico 1”1/4
- *Single-lever washbasin mixer with 1”1/4 pop-up waste*
- Mitigeur de lavabo avec vidage 1”1/4
- *Monomando lavabo con descargo 1”1/4*
- Waschtischmischer mit 1”1/4 Abfluss

74050

- Monocomando per lavabo senza scarico
- *Single-lever washbasin mixer without pop-up waste*
- Mitigeur de lavabo sans vidage
- *Monomando lavabo sin descargo*
- Waschtischmischer ohne Abfluss

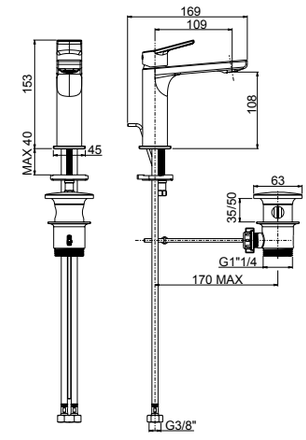

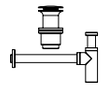

74050 da corredarsi con piletta push e sifone che si trovano a fine serie
To match with push drain and siphon to find at the end of the series
À combiner avec vidage automatique et siphon qui se trouvent à la fin de la série
A combinarse con vaciador automático y sifón a la fine de la serie
Mit automatischen Ablaufgarnitur und Siphon zusammenstellen am Ende der Serien

00 **Cromato** - Chr. plated - Chromé - Cromo - Verchromt
89 **CromoNero** - Chr. black - Chromé noir - Cromo negro - Verchromt Schwarz
92 **Oro rosa** - Pink gold plated - Or rose - Oro rosa - Rose Vergoldet
02 **Dorato** - Gold plated - Doré - Oro - Vergoldet
70 **Finitura Inox** - Inox finishing - Finition inox - Acabado inox - Inox Oberfläche
39 **CromoNero spazzolato** - Chr. Black brushed - Chromé Noir brossé - CromoNero cepillado - Verchromt Schwarz gebürstet
32 **Oro rosa antico** - Pink brushed gold - Or rose brossé - Oro rosa cepillado - Rose Vergoldet gebürstet
82 **Oro antico** - Brushed gold - Doré brosse - Oro cepillado - Gold gebürstet
79 **Nero opaco -** Black matt - Noir matt - Negro matt - Schwarz Matt

R08053

R02074

R16141

<6 Lt/min



74040

- Monocomando lavabo modello medio senza scarico
- Medium version single-lever washbasin mixer without waste
- *Mitigeur de lavabo medium sans vidage*
- Monomando lavabo medio sin descargo
- *Mittelständiger Waschtischmischer ohne Abfluss*

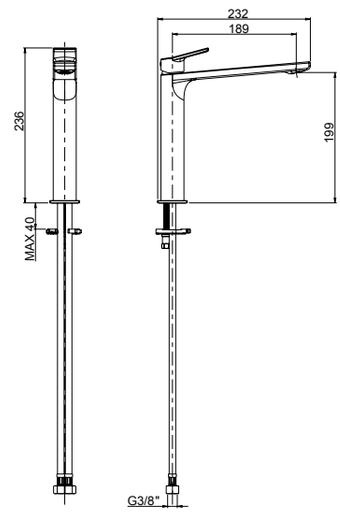

Da corredarsi con piletta push e sifone che si trovano a fine serie
To match with push drain and siphon to find at the end of the series
À combiner avec vidage automatique et siphon qui se trouvent à la fin de la série
A combinarse con vaciador automático y sifón a la fine de la serie
Mit automatischen Ablaufgarnitur und Siphon zusammenstellen am Ende der Serien

00 **Cromato** - Chr. plated - Chromé - Cromo - Verchromt
89 **CromoNero** - Chr. black - Chromé noir - Cromo negro - Verchromt Schwarz
92 **Oro rosa** - Pink gold plated - Or rose - Oro rosa - Rose Vergoldet
02 **Dorato** - Gold plated - Doré - Oro - Vergoldet
70 **Finitura Inox** - Inox finishing - Finition inox - Acabado inox - Inox Oberfläche
39 **CromoNero spazzolato** - Chr. Black brushed - Chromé Noir brossé - CromoNero cepillado - Verchromt Schwarz gebürstet
32 **Oro rosa antico** - Pink brushed gold - Or rose brossé - Oro rosa cepillado - Rose Vergoldet gebürstet
82 **Oro antico** - Brushed gold - Doré brosse - Oro cepillado - Gold gebürstet
79 **Nero opaco -** Black matt - Noir matt - Negro matt - Schwarz Matt

R08053
R02074
R16141
<6 Lt/min



74065

- Monocomando lavabo modello alto senza scarico
- *High version single-lever washbasin mixer without waste*
- Mitigeur de lavabo haut sans vidage
- *Monomando lavabo alto sin descargo*
- Hoher Waschtischmischer ohne Abfluss

Da corredarsi con piletta push e sifone che si trovano a fine serie
To match with push drain and siphon to find at the end of the series
À combiner avec vidage automatique et siphon qui se trouvent à la fin de la série
A combinarse con vaciador automático y sifón a la fine de la serie
Mit automatischen Ablaufgarnitur und Siphon zusammenstellen am Ende der Serien

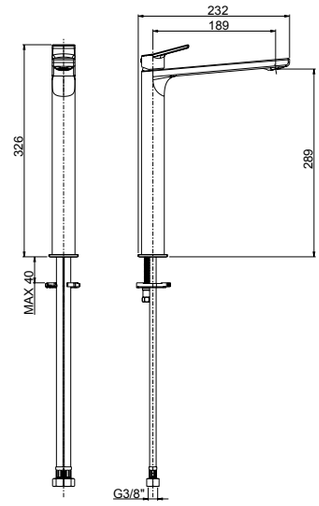

00 **Cromato** - Chr. plated - Chromé - Cromo - Verchromt
89 **CromoNero** - Chr. black - Chromé noir - Cromo negro - Verchromt Schwarz
92 **Oro rosa** - Pink gold plated - Or rose - Oro rosa - Rose Vergoldet
02 **Dorato** - Gold plated - Doré - Oro - Vergoldet
70 **Finitura Inox** - Inox finishing - Finition inox - Acabado inox - Inox Oberfläche
39 **CromoNero spazzolato** - Chr. Black brushed - Chromé Noir brossé - CromoNero cepillado - Verchromt Schwarz gebürstet
32 **Oro rosa antico** - Pink brushed gold - Or rose brossé - Oro rosa cepillado - Rose Vergoldet gebürstet
82 **Oro antico** - Brushed gold - Doré brosse - Oro cepillado - Gold gebürstet
79 **Nero opaco -** Black matt - Noir matt - Negro matt - Schwarz Matt

R08005
R02033
R16043

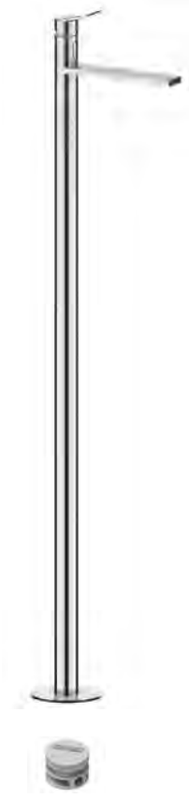

74595

- Parte esterna visibile monocomando lavabo senza scarico a pavimento
- *External visible components free standing basin mixer*
- Kit de finition mitigeur lavabo au sol
- *Sòlo parte exterior monomando lavabo de suelo*
- Endmontage Set Standarmatur für Freistehende Waschtisch

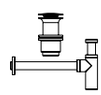

Da corredarsi con piletta push e sifone che si trovano a fine serie
To match with push drain and siphon to find at the end of the series
À combiner avec vidage automatique et siphon qui se trouvent à la fin de la série
A combinarse con vaciador automático y sifón a la fine de la serie
Mit automatischen Ablaufgarnitur und Siphon zusammenstellen am Ende der Serien

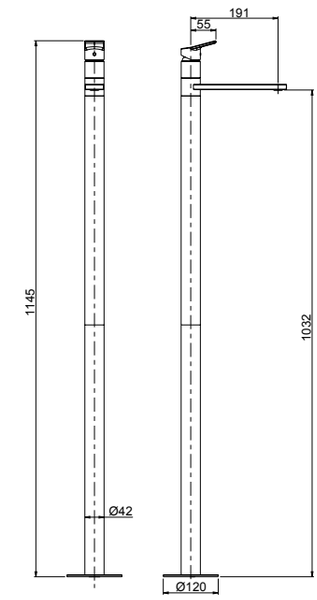

System Box

99095

- Corpo per incasso vasca/lavabo universale a pavimento
- *Universal built-in box free standing bath/basin mixer*
- Corps à encastrer universel bain/lavabo sur pied
- *Cuerpo empotrado universal para mezclador baño/lavabo de suelo*
- UP-Universal Körper für freistehende Armaturen

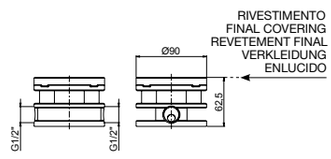

00 **Cromato** - Chr. plated - Chromé - Cromo - Verchromt
89 **CromoNero** - Chr. black - Chromé noir - Cromo negro - Verchromt Schwarz
92 **Oro rosa** - Pink gold plated - Or rose - Oro rosa - Rose Vergoldet
02 **Dorato** - Gold plated - Doré - Oro - Vergoldet
70 **Finitura Inox** - Inox finishing - Finition inox - Acabado inox - Inox Oberfläche
39 **CromoNero spazzolato** - Chr. Black brushed - Chromé Noir brossé - CromoNero cepillado - Verchromt Schwarz gebürstet
32 **Oro rosa antico** - Pink brushed gold - Or rose brossé - Oro rosa cepillado - Rose Vergoldet gebürstet
82 **Oro antico** - Brushed gold - Doré brosse - Oro cepillado - Gold gebürstet
79 **Nero opaco -** Black matt - Noir matt - Negro matt - Schwarz Matt
SYSTEM BOX

GINTONIC

R08053

R02044

<6 Lt/min



74103 *

- Monocomando per bidet con scarico 1”1/4
- *Single-lever bidet mixer with 1”1/4 pop-up waste*
- Mitigeur de bidet avec vidage 1”1/4
- *Monomando bidé con descargo 1”1/4*
- Bidetmischer mit 1”1/4 Abfluss

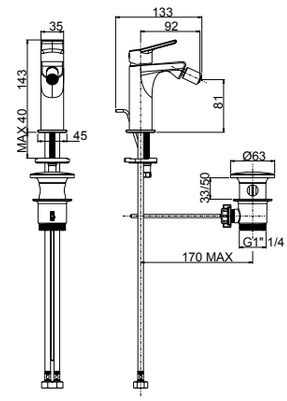

74080

- Monocomando per bidet senza scarico
- *Single-lever bidet mixer without pop-up waste*
- Mitigeur de bidet sans vidage
- *Monomando bidé sin descargo*
- Bidetmischer ohne Abfluss

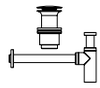

Da corredarsi con piletta push e sifone che si trovano a fine serie
To match with push drain and siphon to find at the end of the series
À combiner avec vidage automatique et siphon qui se trouvent à la fin de la série
A combinarse con vaciador automático y sifón a la fine de la serie
Mit automatischen Ablaufgarnitur und Siphon zusammenstellen am Ende der Serien

00 **Cromato** - Chr. plated - Chromé - Cromo - Verchromt
89 **CromoNero** - Chr. black - Chromé noir - Cromo negro - Verchromt Schwarz
92 **Oro rosa** - Pink gold plated - Or rose - Oro rosa - Rose Vergoldet
02 **Dorato** - Gold plated - Doré - Oro - Vergoldet
70 **Finitura Inox** - Inox finishing - Finition inox - Acabado inox - Inox Oberfläche
39 **CromoNero spazzolato** - Chr. Black brushed - Chromé Noir brossé - CromoNero cepillado - Verchromt Schwarz gebürstet
32 **Oro rosa antico** - Pink brushed gold - Or rose brossé - Oro rosa cepillado - Rose Vergoldet gebürstet
82 **Oro antico** - Brushed gold - Doré brosse - Oro cepillado - Gold gebürstet
79 **Nero opaco -** Black matt - Noir matt - Negro matt - Schwarz Matt

R08005



74006

- Monocomando esterno per doccia con attacco inferiore 1/2”
- *External single-lever shower mixer with 1/2” lower connection*
- Mitigeur de douche avec raccord inferieur 1/2”
- *Monomando exterior ducha con ataco inferior 1/2”*
- Ap-Brausenmischer mit 1/2” unterem Anschluss

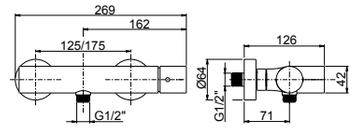

R08005



74007

- Monocomando esterno per doccia con attacco superiore 3/4”
- *External single-lever shower mixer with 3/4” upper connection*
- Mitigeur de douche avec raccord uperieur 3/4”
- *Monomando exterior ducha con ataco superior 3/4”*
- Ap-Brausenmischer mit 3/4” oberem Anschluss

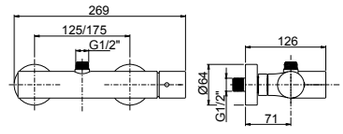

- **Da abbinare con art. 12614 pag.530**
- ***To combine with art. 12614 page 530***
- **A combiner avec art. 12614 page 530**
- ***Puede combinarse con art. 12614 pag.530***
- **Mit Art. 12614 zusammenstellen Seite 530**

00 **Cromato** - Chr. plated - Chromé - Cromo - Verchromt
89 **CromoNero** - Chr. black - Chromé noir - Cromo negro - Verchromt Schwarz
92 **Oro rosa** - Pink gold plated - Or rose - Oro rosa - Rose Vergoldet
02 **Dorato** - Gold plated - Doré - Oro - Vergoldet
70 **Finitura Inox** - Inox finishing - Finition inox - Acabado inox - Inox Oberfläche
39 **CromoNero spazzolato** - Chr. Black brushed - Chromé Noir brossé - CromoNero cepillado - Verchromt Schwarz gebürstet
32 **Oro rosa antico** - Pink brushed gold - Or rose brossé - Oro rosa cepillado - Rose Vergoldet gebürstet
82 **Oro antico** - Brushed gold - Doré brosse - Oro cepillado - Gold gebürstet
79 **Nero opaco -** Black matt - Noir matt - Negro matt - Schwarz Matt

R08005



74426

- Parte esterna visibile monocomando incasso **1 via**, piastra in ottone
- *External visible components **1-way** built-in mixer, brass plate*
- Kit de finition mitigeur encastré **1 voie**, plaque en laiton
- *Solo parte exterior monomando **1 via** empotrado, plancha de latón*
- Endmontage Set UP-Mischer **1-Weg** - Platte aus Messing

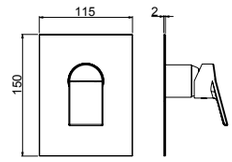

System Box

98916



- Corpo per monocomando incasso doccia universale, cartuccia Ø35, **1 via**
- *Built-in single lever universal shower mixer, Ø35 cartridge, **1 way***
- Corps encastré pour monocommande douche universel, cartouche Ø 35, **1 voie**
- *Cuerpo empotrado universal monomando ducha, cartucho Ø35, **1 vía***
- UP-Universal Einhebel Duschen Mischer, Kartusche Ø35, **1 Weg**

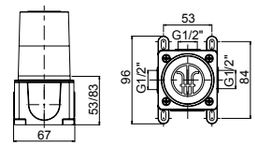

00 **Cromato** - Chr. plated - Chromé - Cromo - Verchromt
89 **CromoNero** - Chr. black - Chromé noir - Cromo negro - Verchromt Schwarz
92 **Oro rosa** - Pink gold plated - Or rose - Oro rosa - Rose Vergoldet
02 **Dorato** - Gold plated - Doré - Oro - Vergoldet
70 **Finitura Inox** - Inox finishing - Finition inox - Acabado inox - Inox Oberfläche
39 **CromoNero spazzolato** - Chr. Black brushed - Chromé Noir brossé - CromoNero cepillado - Verchromt Schwarz gebürstet
32 **Oro rosa antico** - Pink brushed gold - Or rose brossé - Oro rosa cepillado - Rose Vergoldet gebürstet
82 **Oro antico** - Brushed gold - Doré brosse - Oro cepillado - Gold gebürstet
79 **Nero opaco -** Black matt - Noir matt - Negro matt - Schwarz Matt
SYSTEM BOX

R08005



74416A

- Parte esterna visibile monocomando incasso **1 via**, piastra ABS
- *External visible components **1-way** built-in mixer, ABS plate*
- Kit de finition mitigeur encastré **1 voie**, plaque en ABS
- *Solo parte exterior monomando **1 via** empotrado, plancha de* ABS
- Endmontage Set UP-Mischer **1-Weg** - Platte aus ABS

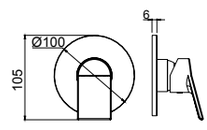

System Box

98916



- Corpo per monocomando incasso doccia universale, cartuccia Ø35, **1 via**
- *Built-in single lever universal shower mixer, Ø35 cartridge, **1 way***
- Corps encastré pour monocommande douche universel, cartouche Ø 35, **1 voie**
- *Cuerpo empotrado universal monomando ducha, cartucho Ø35, **1 vía***
- UP-Universal Einhebel Duschen Mischer, Kartusche Ø35, **1 Weg**

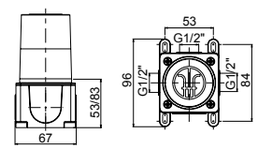

00 **Cromato** - Chr. plated - Chromé - Cromo - Verchromt
SYSTEM BOX

R08007



74010

- Monocomando incasso con deviatore automatico completo, piastra in ottone
- *Complete built-in single-lever mixer with automatic diverter, brass plate*
- Mitigeur à encastrer avec inverseur automatique complet, plaque en laiton
- *Monomando empotrado con inversor automático completo, plancha de latón*
- Kompletter Up-Mischer mit automatisches Umsteller - Platte aus Messing

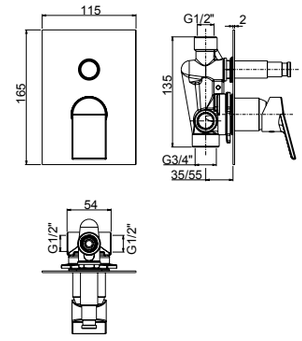

00 **Cromato** - Chr. plated - Chromé - Cromo - Verchromt
89 **CromoNero** - Chr. black - Chromé noir - Cromo negro - Verchromt Schwarz
92 **Oro rosa** - Pink gold plated - Or rose - Oro rosa - Rose Vergoldet
02 **Dorato** - Gold plated - Doré - Oro - Vergoldet
70 **Finitura Inox** - Inox finishing - Finition inox - Acabado inox - Inox Oberfläche
39 **CromoNero spazzolato** - Chr. Black brushed - Chromé Noir brossé - CromoNero cepillado - Verchromt Schwarz gebürstet
32 **Oro rosa antico** - Pink brushed gold - Or rose brossé - Oro rosa cepillado - Rose Vergoldet gebürstet
82 **Oro antico** - Brushed gold - Doré brosse - Oro cepillado - Gold gebürstet
79 **Nero opaco -** Black matt - Noir matt - Negro matt - Schwarz Matt

R08007



74010A

- Monocomando incasso con deviatore automatico completo, piastra ABS
- *Complete built-in single-lever mixer with automatic diverter ABS plate*
- Mitigeur à encastrer avec inverseur automatique complet, plaque en ABS
- *Monomando empotrado con inversor automático completo, plancha de ABS*
- Kompletter Up-Mischer mit automatisches Umsteller - Platte aus ABS

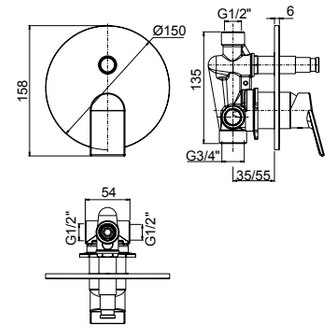

00 **Cromato** - Chr. plated - Chromé - Cromo - Verchromt

R08005



74521

- Parte esterna visibile monocomando incasso **1 via**, piastra in ottone
- *External visible components **1-way** built-in mixer, brass plate*
- Kit de finition mitigeur encastré **1 voie**, plaque en laiton
- *Solo parte exterior monomando **1 via** empotrado, plancha de latón*
- Endmontage Set UP-Mischer **1-Weg** - Platte aus Messing

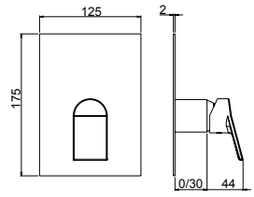



74521A

- Parte esterna visibile monocomando incasso **1 via**, piastra in ABS
- *External visible components **1-way** built-in mixer, ABS plate*
- Kit de finition mitigeur encastré **1 voie**, plaque en ABS
- *Solo parte exterior monomando **1 via** empotrado, plancha de ABS*
- Endmontage Set UP-Mischer **1-Weg** - Platte aus ABS

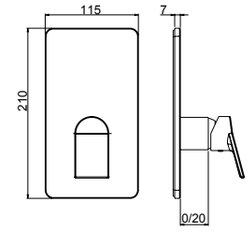

System Box



98011

- Corpo per monocomando incasso doccia universale, cartuccia Ø35, **1/2 vie**, con deviazione a dischi ceramici
- *Universal built-in box shower mixer, Ø35 cartridge, **1/2 way** ceramic discs diverter*
- Corps à encaster universel pour mitigeur de douche, cartouche Ø35 inverseur disques céramiques **1-2 voies**
- *Cuerpo empotrado universal para mezclador ducha, cartucha Ø35, inversor discos ceramicos **1-2 vias***
- UP-Universal Körper fü Duschenmischer, Ø35 Kartusche, **1-2 Wege** Umsteller mit Keramik Scheiben

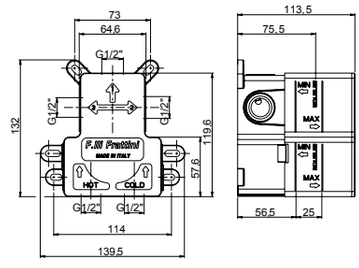

easy installation **Livella inclusa**
Bubble level included

00 **Cromato** - Chr. plated - Chromé - Cromo - Verchromt
89 **CromoNero** - Chr. black - Chromé noir - Cromo negro - Verchromt Schwarz
92 **Oro rosa** - Pink gold plated - Or rose - Oro rosa - Rose Vergoldet
02 **Dorato** - Gold plated - Doré - Oro - Vergoldet
70 **Finitura Inox** - Inox finishing - Finition inox - Acabado inox - Inox Oberfläche
39 **CromoNero spazzolato** - Chr. Black brushed - Chromé Noir brossé - CromoNero cepillado - Verchromt Schwarz gebürstet
32 **Oro rosa antico** - Pink brushed gold - Or rose brossé - Oro rosa cepillado - Rose Vergoldet gebürstet
82 **Oro antico** - Brushed gold - Doré brosse - Oro cepillado - Gold gebürstet
79 **Nero opaco -** Black matt - Noir matt - Negro matt - Schwarz Matt
SYSTEM BOX

2 VIE
R08035

R08005



74541

- Parte esterna visibile monocomando incasso con deviatore a dischi ceramici **2 vie**, piastra in ottone
- *External visible components **2-way** built-in mixer with ceramic discs diverter, brass plate*
- Kit de finition mitigeur encastré **2 voies** avec inverseur avec disques céramiques, plaque en laiton
- *Solo parte exterior monomando **2 vias** empotrado con inversor con discos ceramicos, plancha de latón*
- Endmontage Set UP-Mischer **2-Wege** mit Umsteller mit Keramik Scheiben - Platte aus Messing

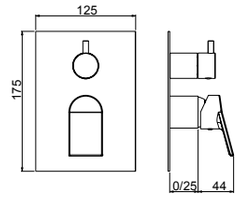

74541A



- Parte esterna visibile monocomando incasso con deviatore a dischi ceramici **2 vie**, piastra in ABS
- *External visible components **2-way** built-in mixer with ceramic discs diverter, ABS plate*
- Kit de finition mitigeur encastré **2 voies** avec inverseur avec disques céramiques, plaque en ABS
- *Solo parte exterior monomando **2 vias** empotrado con inversor con discos ceramicos, plancha de ABS*
- Endmontage Set UP-Mischer **2-Wege** mit Umsteller mit Keramik Scheiben - Platte aus ABS

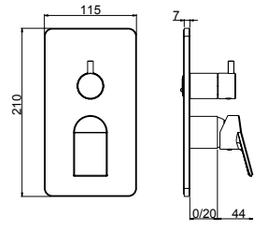

System Box

98011



easy installation
Livella inclusa
Bubble level included

- Corpo per monocomando incasso doccia universale, cartuccia Ø35, **1/2 vie**, con deviazione a dischi ceramici
- *Universal built-in box shower mixer, Ø35 cartridge, **1/2 way** ceramic discs diverter*
- Corps à encaster universel pour mitigeur de douche, cartouche Ø35 inverseur disques céramiques **1-2 voies**
- *Cuerpo empotrado universal para mezclador ducha, cartucha Ø35, inversor discos ceramicos **1-2 vias***
- UP-Universal Körper fü Duschenmischer, Ø35 Kartusche, **1-2 Wege** Umsteller mit Keramik Scheiben

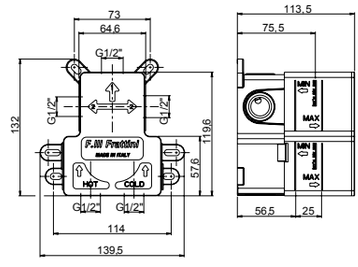

00 **Cromato** - Chr. plated - Chromé - Cromo - Verchromt
89 **CromoNero** - Chr. black - Chromé noir - Cromo negro - Verchromt Schwarz
92 **Oro rosa** - Pink gold plated - Or rose - Oro rosa - Rose Vergoldet
02 **Dorato** - Gold plated - Doré - Oro - Vergoldet
70 **Finitura Inox** - Inox finishing - Finition inox - Acabado inox - Inox Oberfläche
39 **CromoNero spazzolato** - Chr. Black brushed - Chromé Noir brossé - CromoNero cepillado - Verchromt Schwarz gebürstet
32 **Oro rosa antico** - Pink brushed gold - Or rose brossé - Oro rosa cepillado - Rose Vergoldet gebürstet
82 **Oro antico** - Brushed gold - Doré brosse - Oro cepillado - Gold gebürstet
79 **Nero opaco -** Black matt - Noir matt - Negro matt - Schwarz Matt
SYSTEM BOX

R08005

2 VIE
R11038

3 VIE
R11039



74529V2 - 74529V3

- Parte esterna visibile monocomando incasso con deviatore a dischi ceramici **2/3 vie** con doccia fissa a riposo, piastra in ottone
- *External visible components **2/3-way** built-in mixer with ceramic discs diverter with handshower, brass plate*
- Kit de finition mitigeur encastré **2/3 voies** avec inverseur avec disques céramiques et douchette, plaque en laiton
- *Solo parte exterior monomando **2/3 vias** empotrado con inversor con discos ceramicos y teleducha, plancha de latón*
- Endmontage Set UP-Mischer **2/3-Wege** mit Umsteller mit Keramik Scheiben und Handbrause - Platte aus Messing

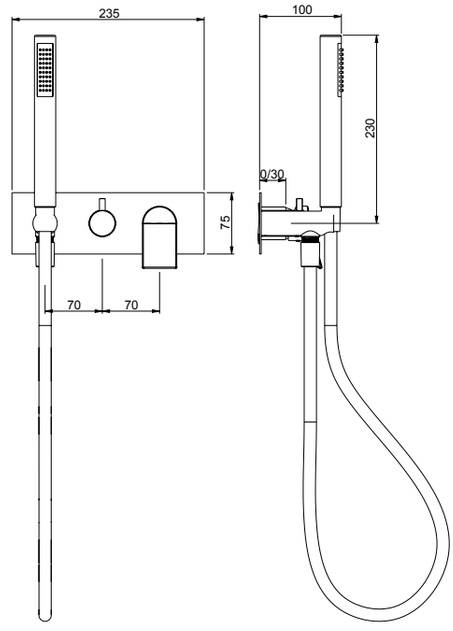

System Box



98028

- Corpo per monocomando incasso doccia/vasca universale, cartuccia Ø35, **2/3 vie**, con deviazione a dischi ceramici
- *Universal built-in box bath/shower mixer, Ø35 cartridge, **2/3 way** ceramic discs diverter*
- Corps à encastrer universel mitigeur bain/douche, cartouche Ø35, inversion disques céramiques **2/3 voies**
- *Cuerpo empotrado universal para mezclador ducha/baño, cartucha Ø35, inversor discos ceramicos **2/3 vias***
- UP-Universal Körper Wannen/Duschen Mischer, Ø35 Kartusche, **2/3 Wege** Umsteller mit Keramik Scheiben

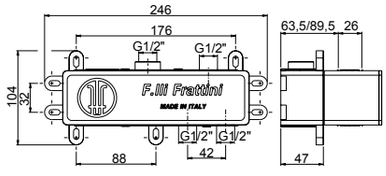

easy installation
Livella inclusa
Bubble level included

00 **Cromato** - Chr. plated - Chromé - Cromo - Verchromt
89 **CromoNero** - Chr. black - Chromé noir - Cromo negro - Verchromt Schwarz
92 **Oro rosa** - Pink gold plated - Or rose - Oro rosa - Rose Vergoldet
02 **Dorato** - Gold plated - Doré - Oro - Vergoldet
70 **Finitura Inox** - Inox finishing - Finition inox - Acabado inox - Inox Oberfläche
39 **CromoNero spazzolato** - Chr. Black brushed - Chromé Noir brossé - CromoNero cepillado - Verchromt Schwarz gebürstet
32 **Oro rosa antico** - Pink brushed gold - Or rose brossé - Oro rosa cepillado - Rose Vergoldet gebürstet
82 **Oro antico** - Brushed gold - Doré brosse - Oro cepillado - Gold gebürstet
79 **Nero opaco -** Black matt - Noir matt - Negro matt - Schwarz Matt
SYSTEM BOX

2 VIE
64513V2

3 VIE
64513V3

2 VIE
R11038

3 VIE
R11039

R08005



74523V2 - 74523V3

- Parte esterna visibile monocomando incasso con deviatore a dischi ceramici **2-3 vie**, piastra in ottone
- *External visible components **2-3 way** built-in mixer with ceramic discs diverter, brass plate*
- Kit de finition mitigeur encastré **2-3 voies** avec inverseur avec disques céramiques, plaque en laiton
- *Solo parte exterior monomando **2-3 vias** empotrado con inversor con discos ceramicos, plancha de latón*
- Endmontage Set UP-Mischer **2-3 Wege** mit Umsteller mit Keramik Scheiben - Platte aus Messing

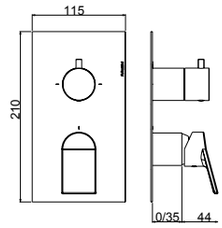

System Box



easy installation
Livella inclusa
Bubble level included

98013

- Corpo per monocomando incasso doccia universale, cartuccia Ø35, **2/3 vie**, con deviazione a dischi ceramici
- *Universal built-in box shower mixer, Ø35 cartridge, **2/3 way** ceramic discs diverter*
- Corps à encaster universel pour mitigeur de douche, cartouche Ø35 inverseur disques céramiques **2-3 voies**
- *Cuerpo empotrado universal para mezclador ducha, cartucha Ø35, inversor discos ceramicos **2-3 vias***
- UP-Universal Körper fü Duschenmischer, Ø35 Kartusche, **2-3 Wege** Umsteller mit Keramik Scheiben

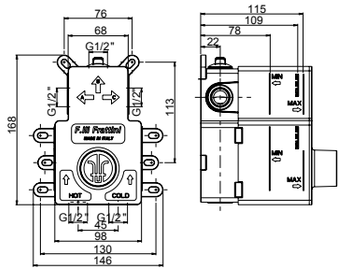

00 **Cromato** - Chr. plated - Chromé - Cromo - Verchromt
89 **CromoNero** - Chr. black - Chromé noir - Cromo negro - Verchromt Schwarz
92 **Oro rosa** - Pink gold plated - Or rose - Oro rosa - Rose Vergoldet
02 **Dorato** - Gold plated - Doré - Oro - Vergoldet
70 **Finitura Inox** - Inox finishing - Finition inox - Acabado inox - Inox Oberfläche
39 **CromoNero spazzolato** - Chr. Black brushed - Chromé Noir brossé - CromoNero cepillado - Verchromt Schwarz gebürstet
32 **Oro rosa antico** - Pink brushed gold - Or rose brossé - Oro rosa cepillado - Rose Vergoldet gebürstet
82 **Oro antico** - Brushed gold - Doré brosse - Oro cepillado - Gold gebürstet
79 **Nero opaco -** Black matt - Noir matt - Negro matt - Schwarz Matt
SYSTEM BOX

92686



- Piletta push universale regolabile h.10-75mm
- *Universal push drain with adjustable height 10-75mm*
- Vidage automatique avec hauteur réglable 10-75mm
- *Vaciador automatico con altura ajustable 10-75mm*
- Automatische Ablaufgarnitur mit verstellbarer Höhe 10-75mm

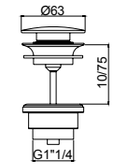

00 **Cromato** - Chr. plated - Chromé - Cromo - Verchromt
89 **CromoNero** - Chr. black - Chromé noir - Cromo negro - Verchromt Schwarz
92 **Oro rosa** - Pink gold plated - Or rose - Oro rosa - Rose Vergoldet
02 **Dorato** - Gold plated - Doré - Oro - Vergoldet
70 **Finitura Inox** - Inox finishing - Finition inox - Acabado inox - Inox Oberfläche
39 **CromoNero spazzolato** - Chr. Black brushed - Chromé Noir brossé - CromoNero cepillado - Verchromt Schwarz gebürstet
32 **Oro rosa antico** - Pink brushed gold - Or rose brossé - Oro rosa cepillado - Rose Vergoldet gebürstet
82 **Oro antico** - Brushed gold - Doré brosse - Oro cepillado - Gold gebürstet
79 **Nero opaco -** Black matt - Noir matt - Negro matt - Schwarz Matt

92672



- Sifone minimalista 1”1/4
- *1”1/4 minimalist siphon*
- Vidage minimaliste 1”1/4
- *Descargo minimalista 1”1/4*
- 1”1/4 Sifon Minimalist

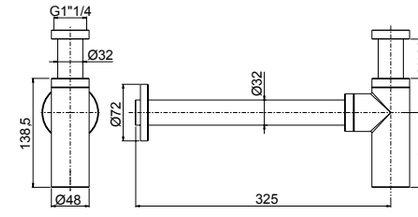

00 **Cromato** - Chr. plated - Chromé - Cromo - Verchromt
89 **CromoNero** - Chr. black - Chromé noir - Cromo negro - Verchromt Schwarz
92 **Oro rosa** - Pink gold plated - Or rose - Oro rosa - Rose Vergoldet
02 **Dorato** - Gold plated - Doré - Oro - Vergoldet
70 **Finitura Inox** - Inox finishing - Finition inox - Acabado inox - Inox Oberfläche
39 **CromoNero spazzolato** - Chr. Black brushed - Chromé Noir brossé - CromoNero cepillado - Verchromt Schwarz gebürstet
32 **Oro rosa antico** - Pink brushed gold - Or rose brossé - Oro rosa cepillado - Rose Vergoldet gebürstet
82 **Oro antico** - Brushed gold - Doré brosse - Oro cepillado - Gold gebürstet
79 **Nero opaco -** Black matt - Noir matt - Negro matt - Schwarz Matt

90982



- Placca cassetta WC compatibile Geberit
- *Plate for toilet cistern Geberit compatible*
- Plaque pour citerne de toilette compatible Geberit
- *Placa para cisterna de WC compatible con Geberit*
- Platte für Spülkasten Geberit kompatibel

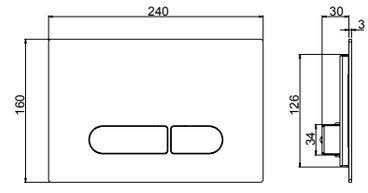

- **Compatibilità con cassetta di scarico Geberit Sigma 8**
- ***Compatible with Geberit Sigma 8 toilet cistern***
- **Compatible avec citerne de vidage toilette Geberit Sigma 8**
- ***Compatible con cisterna de descargo Geberit Sigma 8***
- **Kompatibel mit Geberit Sigma 8 Spülkasten**

00 **Cromato** - Chr. plated - Chromé - Cromo - Verchromt
89 **CromoNero** - Chr. black - Chromé noir - Cromo negro - Verchromt Schwarz
92 **Oro rosa** - Pink gold plated - Or rose - Oro rosa - Rose Vergoldet
02 **Dorato** - Gold plated - Doré - Oro - Vergoldet
70 **Finitura Inox** - Inox finishing - Finition inox - Acabado inox - Inox Oberfläche
39 **CromoNero spazzolato** - Chr. Black brushed - Chromé Noir brossé - CromoNero cepillado - Verchromt Schwarz gebürstet
32 **Oro rosa antico** - Pink brushed gold - Or rose brossé - Oro rosa cepillado - Rose Vergoldet gebürstet
82 **Oro antico** - Brushed gold - Doré brosse - Oro cepillado - Gold gebürstet
79 **Nero opaco -** Black matt - Noir matt - Negro matt - Schwarz Matt

GINTONIC



12402

- Kit shut-off con flessibile a doppia aggraffatura e supporto attacco incasso a muro con chiusura
- *Shut off Kit with double lock cross flexible hose and built-in bracket with closure*
- Set Shut off avec flexible double agrafe et support coude mural avec fermeture
- *Teleducha Shut off con flexible doble grapado y soporte a pared empotrado con cierre*
- Shut off Set mit Doppelagraffe Schlauch und UP-Anschluss Halter mit Verschluss

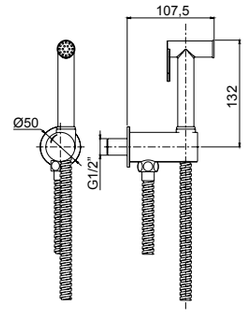

00 **Cromato** - Chr. plated - Chromé - Cromo - Verchromt
89 **CromoNero** - Chr. black - Chromé noir - Cromo negro - Verchromt Schwarz
92 **Oro rosa** - Pink gold plated - Or rose - Oro rosa - Rose Vergoldet
02 **Dorato** - Gold plated - Doré - Oro - Vergoldet
70 **Finitura Inox** - Inox finishing - Finition inox - Acabado inox - Inox Oberfläche
39 **CromoNero spazzolato** - Chr. Black brushed - Chromé Noir brossé - CromoNero cepillado - Verchromt Schwarz gebürstet
32 **Oro rosa antico** - Pink brushed gold - Or rose brossé - Oro rosa cepillado - Rose Vergoldet gebürstet
82 **Oro antico** - Brushed gold - Doré brosse - Oro cepillado - Gold gebürstet
79 **Nero opaco -** Black matt - Noir matt - Negro matt - Schwarz Matt

R08043



55404

- Parte estetica miscelatore monocomando kit shut-off
- *External part single lever mixer shut off kit*
- Kit de finition mitigeur monocommande kit shut off
- *Solo parte exterior mezclador monomando kit shut off*
- Endmontage Set Einhebelmischer für Shut off Set

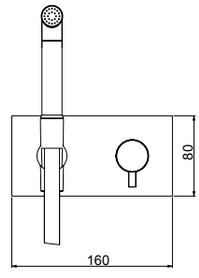

System Box



98500

- Corpo per monocomando incasso kit shut-off universale, cartuccia Ø25
- *Shut off universal built-in box with single lever mixer, cartridge Ø25*
- Corps universel à encastrer pour douchette shut off avec monocommande, cartouche Ø25
- *Cuerpo universal empotrado para tele ducha shut off con monomando, cartucho Ø25*
- UP-Box für Shut off Set mit Einhebelmischer, Kartusche Ø25

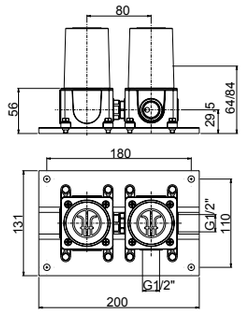

easy installation

Livella inclusa
Bubble level included

00 **Cromato** - Chr. plated - Chromé - Cromo - Verchromt
89 **CromoNero** - Chr. black - Chromé noir - Cromo negro - Verchromt Schwarz
92 **Oro rosa** - Pink gold plated - Or rose - Oro rosa - Rose Vergoldet
02 **Dorato** - Gold plated - Doré - Oro - Vergoldet
70 **Finitura Inox** - Inox finishing - Finition inox - Acabado inox - Inox Oberfläche
39 **CromoNero spazzolato** - Chr. Black brushed - Chromé Noir brossé - CromoNero cepillado - Verchromt Schwarz gebürstet
32 **Oro rosa antico** - Pink brushed gold - Or rose brossé - Oro rosa cepillado - Rose Vergoldet gebürstet
82 **Oro antico** - Brushed gold - Doré brosse - Oro cepillado - Gold gebürstet
79 **Nero opaco -** Black matt - Noir matt - Negro matt - Schwarz Matt
SYSTEM BOX

R02033

R16043



55897

- Bocca per lavabo / vasca a parete.
- *Basin mixer / bath mixer wall spout*
- Goulot au mur pour mitigeur lavabo / baignoire
- *Caño a pared para mezclador lavabo / tiña*
- Wand-Auslauf für Waschtischmischer / Wannenmischer

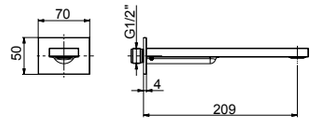

00 **Cromato** - Chr. plated - Chromé - Cromo - Verchromt
89 **CromoNero** - Chr. black - Chromé noir - Cromo negro - Verchromt Schwarz
92 **Oro rosa** - Pink gold plated - Or rose - Oro rosa - Rose Vergoldet
02 **Dorato** - Gold plated - Doré - Oro - Vergoldet
70 **Finitura Inox** - Inox finishing - Finition inox - Acabado inox - Inox Oberfläche
39 **CromoNero spazzolato** - Chr. Black brushed - Chromé Noir brossé - CromoNero cepillado - Verchromt Schwarz gebürstet
32 **Oro rosa antico** - Pink brushed gold - Or rose brossé - Oro rosa cepillado - Rose Vergoldet gebürstet
82 **Oro antico** - Brushed gold - Doré brosse - Oro cepillado - Gold gebürstet
79 **Nero opaco -** Black matt - Noir matt - Negro matt - Schwarz Matt

Frattini
RUBINETTI DAL 1958



GAIA

design architetto Paolo Bertarelli

.00 - Cromato - Chr. plated - Chromé - Cromo - Verchromt

GAIA

R08005

R02033

R16043



55002

- Monocomando esterno per vasca con doccia duplex
- *External single-lever bath mixer with duplex shower*
- Mitigeur de bain avec douchette duplex
- *Monomando exterior baño con teleducha duplex*
- Ap-Wannenmischer mit Handbrause Duplex

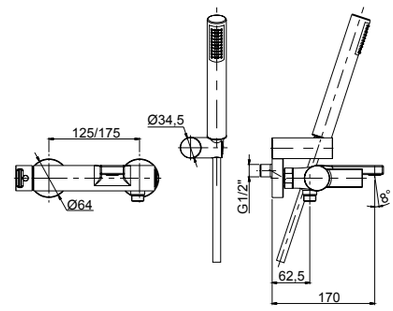

00 **Cromato** - Chr. plated - Chromé - Cromo - Verchromt

R08005

R02033

R16043



55596

- Parte esterna visibile monocomando vasca a pavimento con doccia
- *External visible components free standing bath mixer*
- Kit de finition mitigeur de bain au sol avec douchette
- *Sòlo parte exterior monomando baño de suelo con teleducha*
- Endmontage Set Standarmatur für Freistehende Badewanne

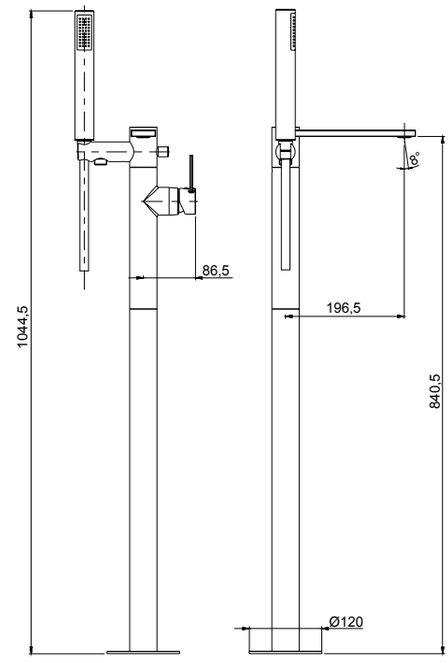

System Box



99095

- Corpo per incasso vasca/lavabo universale a pavimento
- *Universal built-in box free standing bath/basin mixer*
- Corps à encastrer universel bain/lavabo sur pied
- *Cuerpo empotrado universal para mezclador baño/lavabo de suelo*
- UP-Universal Körper für freistehende Armaturen

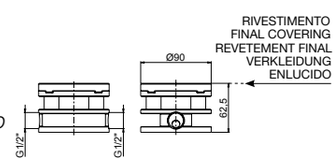

00 **Cromato** - Chr. plated - Chromé - Cromo - Verchromt

SYSTEM BOX

R08005
R11038
R11039
R02033
R16043



55528V2 - 55528V3

- Parte esterna visibile monocomando vasca incasso con deviatore a dischi ceramici a **2/3 vie** con bocca di erogazione, piastra in ottone
- *External set for built-in bath mixer with **2/3-way** ceramic discs diverter and spout, brass plate*
- Kit de finition pour mitigeur de baignoire avec inverseur ***2/3 voies*** à disques céramiques et bec, plaque en laiton
- *Solo parte exterior monomando empotrado baño con inversor **2/3 vias** discos ceramicos y caño, plancha de latón*
- Endmontage Set für UP-Wannenmischer mit **2/3-Wege** Keramik Disk Umsteller und Auslauf - Platte aus Messing

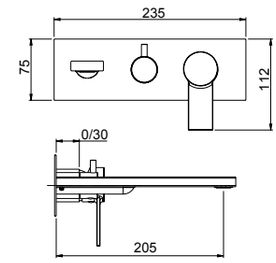



corredabile con l'art. 45400 (pag.540)
to match with art.45400 (page 540)
à combiner avec art.45400 (page 540)
combinarse con art.45400 (pag.540)
mit art.45400 zusammenstellen (Seite 540)

System Box

98028

- Corpo per monocomando incasso doccia/vasca universale, cartuccia Ø35, **2/3 vie**, con deviazione a dischi ceramici
- *Universal built-in box bath/shower mixer, Ø35 cartridge, **2/3 way** ceramic discs diverter*
- Corps à encastrer universel mitigeur bain/douche, cartouche Ø35, inversion disques céramiques **2/3 voies**
- *Cuerpo empotrado universal para mezclador ducha/baño, cartucha Ø35, inversor discos ceramicos **2/3 vias***
- UP-Universal Körper Wannen/Duschen Mischer, Ø35 Kartusche, **2/3 Wege** Umsteller mit Keramik Scheiben



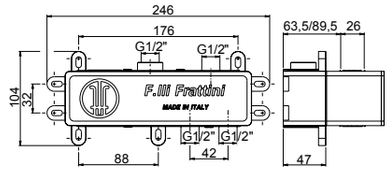

easy installation
Livella inclusa
Bubble level included

00 **Cromato** - Chr. plated - Chromé - Cromo - Verchromt
SYSTEM BOX

R08005
R02062
R16110
<6 Lt/min



55548 - 55548A - 55548B

- Parte esterna visibile batteria lavabo a parete senza scarico, piastra in ottone
- *External visible components built-in washbasin mixer without pop-up waste, brass plate*
- Kit de finition mitigeur de lavabo à encastrer sans vidage plaque, en laiton
- *Sòlo parte exterior monomando lavabo empotrado sin descargo, plancha de latón*
- Endmontage Set Up-Waschtischmischer ohne Abfluss - Platte aus Messing

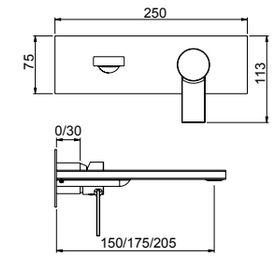

55548	55548A	55548B
175 mm	205 mm	150 mm

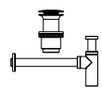

Da corredarsi con piletta push e sifone che si trovano a fine serie
To match with push drain and siphon to find at the end of the series
À combiner avec vidage automatique et siphon qui se trouvent à la fin de la série
A combinarse con vaciador automático y sifón a la fine de la serie
Mit automatischen Ablaufgarnitur und Siphon zusammenstellen am Ende der Serien

System Box

98038



- Corpo per monocomando incasso lavabo universale, cartuccia Ø35
- *Universal built-in box basin mixer, Ø35 cartridge*
- Corps à encastrer universel mitigeur de lavabo, cartouche Ø 35
- *Cuerpo empotrado universal para mezclador lavabo, cartucha Ø 35*
- UP-Universal Körper für Waschtischmischer, Ø 35 Kartusche

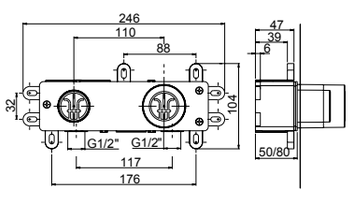

easy installation
Livella inclusa
Bubble level included

00 **Cromato** - Chr. plated - Chromé - Cromo - Verchromt
SYSTEM BOX

GAIA

R08005

R02062

R16110

<6 Lt/min



55547 - 55547A - 55547B

- Parte esterna visibile batteria lavabo a parete senza scarico, piastre in ottone
- *External visible components built-in washbasin mixer without pop-up waste, brass plates*
- Kit de finition mitigeur de lavabo à encastrer sans vidage, plaques en laiton
- *Sòlo parte exterior monomando lavabo empotrado sin descargo, planchas de latón*
- Endmontage Set Up-Waschtischmischer ohne Abfluss - Platten aus Messing

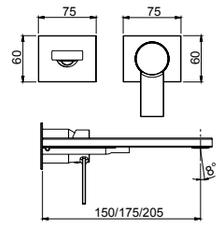

55547	55547A	55547B
175 mm	205 mm	150 mm



Da corredarsi con piletta push e sifone che si trovano a fine serie
To match with push drain and siphon to find at the end of the series
À combiner avec vidage automatique et siphon qui se trouvent à la fin de la série
A combinarse con vaciador automático y sifón a la fine de la serie
Mit automatischen Ablaufgarnitur und Siphon zusammenstellen am Ende der Serien

System Box



easy installation

Livella inclusa
Bubble level included

98038

- Corpo per monocomando incasso lavabo universale, cartuccia Ø35
- *Universal built-in box basin mixer, Ø35 cartridge*
- Corps à encastrer universel mitigeur de lavabo, cartouche Ø 35
- *Cuerpo empotrado universal para mezclador lavabo, cartucha Ø 35*
- UP-Universal Körper für Waschtischmischer, Ø 35 Kartusche

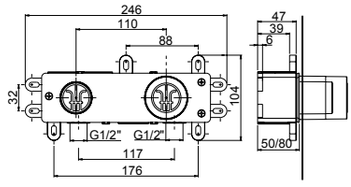

00 **Cromato** - Chr. plated - Chromé - Cromo - Verchromt

SYSTEM BOX

R08013

R02062

R16110

<6 Lt/min



55054 *

- Monocomando per lavabo con scarico 1”1/4
- *Single-lever washbasin mixer with 1”1/4 pop-up waste*
- Mitigeur de lavabo avec vidage 1”1/4
- *Monomando lavabo con descargo 1”1/4*
- Waschtischmischer mit 1”1/4 Abfluss

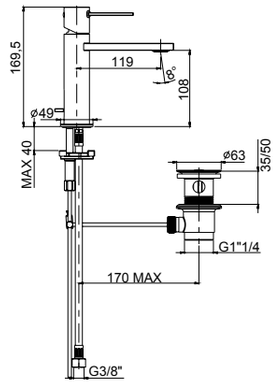

55050

- Monocomando per lavabo senza scarico
- *Single-lever washbasin mixer without pop-up waste*
- Mitigeur de lavabo sans vidage
- *Monomando lavabo sin descargo*
- Waschtischmischer ohne Abfluss



55050 da corredarsi con piletta push e sifone che si trovano a fine serie
To match with push drain and siphon to find at the end of the series
À combiner avec vidage automatique et siphon qui se trouvent à la fin de la série
A combinarse con vaciador automático y sifón a la fine de la serie
Mit automatischen Ablaufgarnitur und Siphon zusammenstellen am Ende der Serien

00 **Cromato** - Chr. plated - Chromé - Cromo - Verchromt

R08013
R02062
R16110
<6 Lt/min
easy fix



55065

- Monocomando lavabo modello alto senza scarico
- *High version single-lever washbasin mixer without waste*
- Mitigeur de lavabo haut sans vidage
- *Monomando lavabo alto sin descargo*
- Hoher Waschtischmischer ohne Abfluss

Da corredarsi con piletta push e sifone che si trovano a fine serie
To match with push drain and siphon to find at the end of the series
À combiner avec vidage automatique et siphon qui se trouvent à la fin de la série
A combinarse con vaciador automático y sifón a la fine de la serie
Mit automatischen Ablaufgarnitur und Siphon zusammenstellen am Ende der Serien

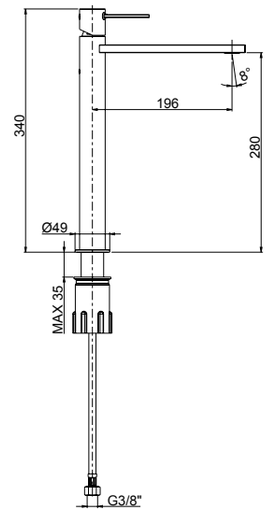

00 **Cromato** - Chr. plated - Chromé - Cromo - Verchromt

R08005
R02033
R16043



55595

- Parte esterna visibile monocomando lavabo senza scarico a pavimento
- *External visible components free standing basin mixer*
- Kit de finition mitigeur lavabo au sol
- *Sòlo parte exterior monomando lavabo de suelo*
- Endmontage Set Standarmatur für Freistehende Waschtisch

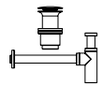

Da corredarsi con piletta push e sifone che si trovano a fine serie
To match with push drain and siphon to find at the end of the series
À combiner avec vidage automatique et siphon qui se trouvent à la fin de la série
A combinarse con vaciador automático y sifón a la fine de la serie
Mit automatischen Ablaufgarnitur und Siphon zusammenstellen am Ende der Serien

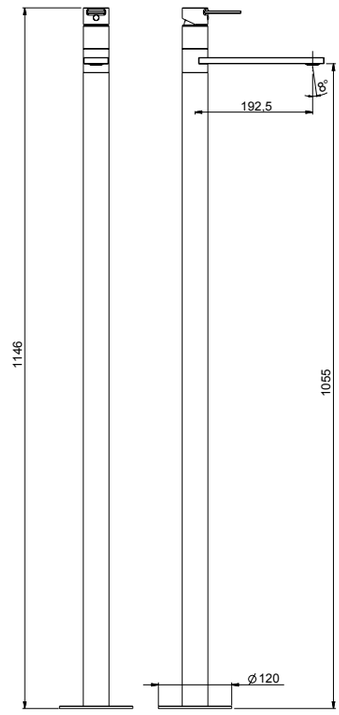

System Box



99095

- Corpo per incasso vasca/lavabo universale a pavimento
- *Universal built-in box free standing bath/basin mixer*
- Corps à encastrer universel bain/lavabo sur pied
- *Cuerpo empotrado universal para mezclador baño/lavabo de suelo*
- UP-Universal Körper für freistehende Armaturen

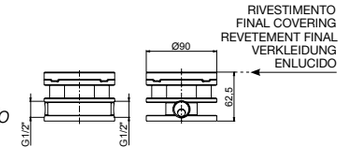

00 **Cromato** - Chr. plated - Chromé - Cromo - Verchromt
SYSTEM BOX

GAIA

R08013

R02044

<6 Lt/min



55103 *

- Monocomando per bidet con scarico 1”1/4
- *Single-lever bidet mixer with 1”1/4 pop-up waste*
- Mitigeur de bidet avec vidage 1”1/4
- *Monomando bidé con descargo 1”1/4*
- Bidetmischer mit 1”1/4 Abfluss

55080

- Monocomando per bidet senza scarico
- *Single-lever bidet mixer without pop-up waste*
- Mitigeur de bidet sans vidage
- *Monomando bidé sin descargo*
- Bidetmischer ohne Abfluss

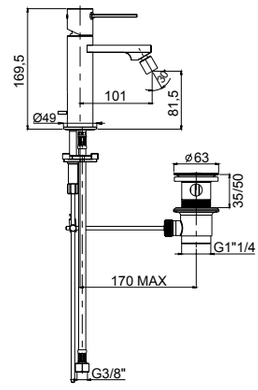

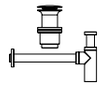

55080 da corredarsi con piletta push e sifone che si trovano a fine serie
To match with push drain and siphon to find at the end of the series
À combiner avec vidage automatique et siphon qui se trouvent à la fin de la série
A combinarse con vaciador automático y sifón a la fine de la serie
Mit automatischen Ablaufgarnitur und Siphon zusammenstellen am Ende der Serien

00 **Cromato** - Chr. plated - Chromé - Cromo - Verchromt

R08005



55006

- Monocomando esterno per doccia con attacco inferiore 1/2”
- *External single-lever shower mixer with 1/2” lower connection*
- Mitigeur de douche avec raccord inferieur 1/2”
- *Monomando exterior ducha con ataco inferior 1/2”*
- Ap-Brausenmischer mit 1/2” unterem Anschluss

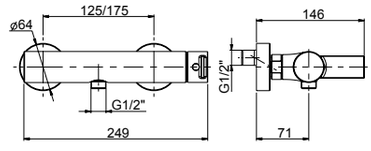

00 **Cromato** - Chr. plated - Chromé - Cromo - Verchromt

R08005



55007

- Monocomando esterno per doccia con attacco superiore 3/4”
- *External single-lever shower mixer with 3/4” upper connection*
- Mitigeur de douche avec raccord superieur 3/4”
- *Monomando exterior ducha con ataco superior 3/4”*
- Ap-Brausenmischer mit 3/4” oberem Anschluss

- **Da abbinare con art. 12614 pag.530**
- ***To combine with art. 12614 page 530***
- **A combiner avec art. 12614 page 530**
- ***Puede combinarse con art. 12614 pag.530***
- **Mit Art. 12614 zusammenstellen Seite 530**

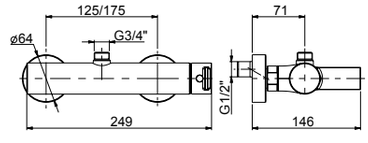

00 **Cromato** - Chr. plated - Chromé - Cromo - Verchromt

R08005



55426

- Parte esterna visibile monocomando incasso **1 via**, piastra in ottone
- *External visible components **1-way** built-in mixer, brass plate*
- Kit de finition mitigeur encastré **1 voie**, plaque en laiton
- *Solo parte exterior monomando **1 via** empotrado, plancha de latón*
- Endmontage Set UP-Mischer **1-Weg** - Platte aus Messing

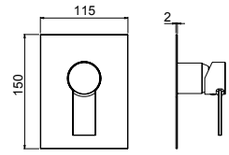

System Box



98916

- Corpo per monocomando incasso doccia universale, cartuccia Ø35, **1 via**
- *Built-in single lever universal shower mixer, Ø35 cartridge, **1 way***
- Corps encastré pour monocommande douche universel, cartouche Ø 35, **1 voie**
- *Cuerpo empotrado universal monomando ducha, cartucho Ø35, **1 vía***
- UP-Universal Einhebel Duschen Mischer, Kartusche Ø35, **1 Weg**

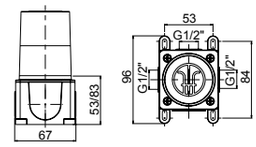

00 **Cromato** - Chr. plated - Chromé - Cromo - Verchromt

SYSTEM BOX

R08007



55010

- Monocomando incasso con deviatore automatico completo, piastra in ottone
- *Complete built-in single-lever mixer with automatic diverter, brass plate*
- Mitigeur à encastrer avec inverseur automatique complet, plaque en laiton
- *Monomando empotrado con inversor automático completo, plancha de latón*
- Kompletter Up-Mischer mit automatisches Umsteller - Platte aus Messing

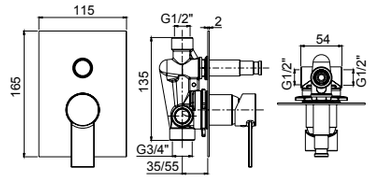

00 **Cromato** - Chr. plated - Chromé - Cromo - Verchromt

R08005



55521

- Parte esterna visibile monocomando incasso **1 via**, piastra in ottone
- *External visible components **1-way** built-in mixer, brass plate*
- Kit de finition mitigeur encastré **1 voie**, plaque en laiton
- *Solo parte exterior monomando **1 via** empotrado, plancha de latón*
- Endmontage Set UP-Mischer **1-Weg** - Platte aus Messing

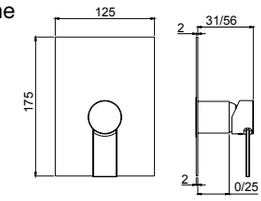



55521A

- Parte esterna visibile monocomando incasso **1 via**, piastra in ABS
- *External visible components **1-way** built-in mixer, ABS plate*
- Kit de finition mitigeur encastré **1 voie**, plaque en ABS
- *Solo parte exterior monomando **1 via** empotrado, plancha de ABS*
- Endmontage Set UP-Mischer **1-Weg** - Platte aus ABS

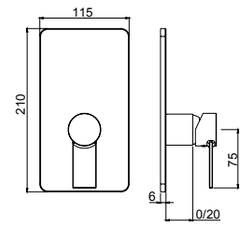

System Box



Livella inclusa
Bubble level included

98011

- Corpo per monocomando incasso doccia universale, cartuccia Ø35, **1/2 vie**, con deviazione a dischi ceramici
- *Universal built-in box shower mixer, Ø35 cartridge, **1/2 way** ceramic discs diverter*
- Corps à encaster universel pour mitigeur de douche, cartouche Ø35 inverseur disques céramiques **1-2 voies**
- *Cuerpo empotrado universal para mezclador ducha, cartucha Ø35, inversor discos ceramicos **1-2 vias***
- UP-Universal Körper fü Duschenmischer, Ø35 Kartusche, **1-2 Wege** Umsteller mit Keramik Scheiben

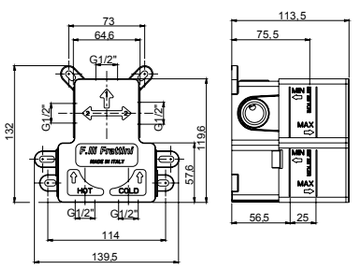

00 **Cromato** - Chr. plated - Chromé - Cromo - Verchromt

SYSTEM BOX

2 VIE
R08035

R08005



55541

- Parte esterna visibile monocomando incasso con deviatore a dischi ceramici **2 vie**, piastra in ottone
- *External visible components **2-way** built-in mixer with ceramic discs diverter, brass plate*
- Kit de finition mitigeur encastré **2 voies** avec inverseur avec disques céramiques, plaque en laiton
- *Solo parte exterior monomando **2 vias** empotrado con inversor con discos ceramicos, plancha de latón*
- Endmontage Set UP-Mischer **2-Wege** mit Umsteller mit Keramik Scheiben - Platte aus Messing

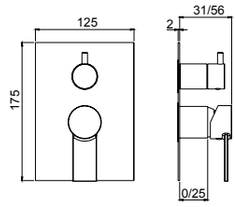



55541A

- Parte esterna visibile monocomando incasso con deviatore a dischi ceramici **2 vie**, piastra in ABS
- *External visible components **2-way** built-in mixer with ceramic discs diverter, ABS plate*
- Kit de finition mitigeur encastré **2 voies** avec inverseur avec disques céramiques, plaque en ABS
- *Solo parte exterior monomando **2 vias** empotrado con inversor con discos ceramicos, plancha de ABS*
- Endmontage Set UP-Mischer **2-Wege** mit Umsteller mit Keramik Scheiben - Platte aus ABS

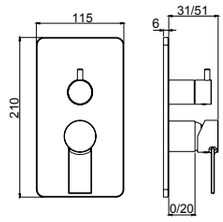

System Box



easy installation
Livella inclusa
Bubble level included

98011

- Corpo per monocomando incasso doccia universale, cartuccia Ø35, **1/2 vie**, con deviazione a dischi ceramici
- *Universal built-in box shower mixer, Ø35 cartridge, **1/2 way** ceramic discs diverter*
- Corps à encaster universel pour mitigeur de douche, cartouche Ø35 inverseur disques céramiques **1-2 voies**
- *Cuerpo empotrado universal para mezclador ducha, cartucha Ø35, inversor discos ceramicos **1-2 vias***
- UP-Universal Körper fü Duschenmischer, Ø35 Kartusche, **1-2 Wege** Umsteller mit Keramik Scheiben

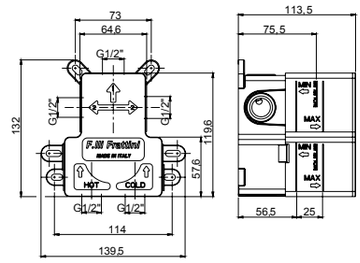

00 **Cromato** - Chr. plated - Chromé - Cromo - Verchromt

SYSTEM BOX

R08005

2 VIE
R11038

3 VIE
R11039



55529V2 - 55529V3

- Parte esterna visibile monocomando incasso con deviatore a dischi ceramici **2/3 vie** con doccia fissa a riposo, piastra in ottone
- *External visible components **2/3-way** built-in mixer with ceramic discs diverter with handshower, brass plate*
- Kit de finition mitigeur encastré **2/3 voies** avec inverseur avec disques céramiques et douchette, plaque en laiton
- *Solo parte exterior monomando **2/3 vias** empotrado con inversor con discos ceramicos y teleducha, plancha de latón*
- Endmontage Set UP-Mischer **2/3-Wege** mit Umsteller mit Keramik Scheiben und Handbrause - Platte aus Messing

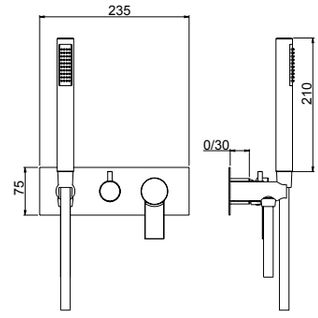

System Box

98028



- Corpo per monocomando incasso doccia/vasca universale, cartuccia Ø35, **2/3 vie**, con deviazione a dischi ceramici
- *Universal built-in box bath/shower mixer, Ø35 cartridge, **2/3 way** ceramic discs diverter*
- Corps à encastrer universel mitigeur bain/douche, cartouche Ø35, inversion disques céramiques **2/3 voies**
- *Cuerpo empotrado universal para mezclador ducha/baño, cartucha Ø35, inversor discos ceramicos **2/3 vias***
- UP-Universal Körper Wannen/Duschen Mischer, Ø35 Kartusche, **2/3 Wege** Umsteller mit Keramik Scheiben

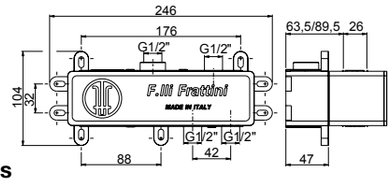

easy installation
Livella inclusa
Bubble level included

00 **Cromato** - Chr. plated - Chromé - Cromo - Verchromt

SYSTEM BOX

2 VIE
55523V2

3 VIE
55523V3

2 VIE
R11038

3 VIE
R11039

R08005



55523V2 - 55523V3

- Parte esterna visibile monocomando incasso con deviatore a dischi ceramici **2-3 vie**, piastra in ottone
- *External visible components **2-3 way** built-in mixer with ceramic discs diverter, brass plate*
- Kit de finition mitigeur encastré **2-3 voies** avec inverseur avec disques céramiques, plaque en laiton
- *Solo parte exterior monomando **2-3 vias** empotrado con inversor con discos ceramicos, plancha de latón*
- Endmontage Set UP-Mischer **2-3 Wege** mit Umsteller mit Keramik Scheiben - Platte aus Messing

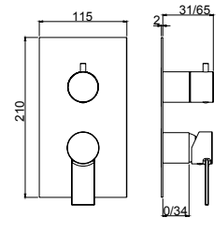

System Box

98013



- Corpo per monocomando incasso doccia universale, cartuccia Ø35, **2/3 vie**, con deviazione a dischi ceramici
- *Universal built-in box shower mixer, Ø35 cartridge, **2/3 way** ceramic discs diverter*
- Corps à encaster universel pour mitigeur de douche, cartouche Ø35 inverseur disques céramiques **2-3 voies**
- *Cuerpo empotrado universal para mezclador ducha, cartucha Ø35, inversor discos ceramicos **2-3 vias***
- UP-Universal Körper fü Duschenmischer, Ø35 Kartusche, **2-3 Wege** Umsteller mit Keramik Scheiben

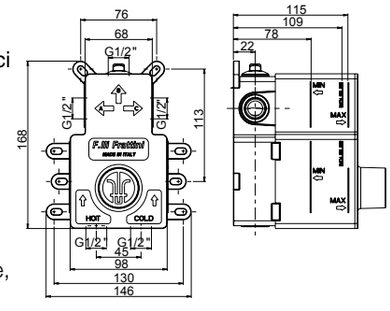

easy installation
Livella inclusa
Bubble level included

00 **Cromato** - Chr. plated - Chromé - Cromo - Verchromt

SYSTEM BOX

R08005
R02033
R16043
360°
easy fix



55165

- Monocomando per lavello monoforo bocca girevole
- *Single-lever sink mixer, swivel spout*
- Mitigeur d'evier avec bec pivotant
- *Monomando cocina con caño giratorio*
- Spültischmischer mit schwenkbarem Auslauf

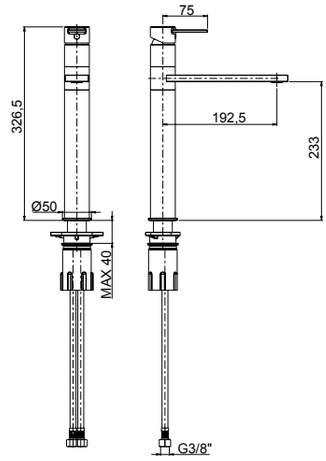

00 **Cromato** - Chr. plated - Chromé - Cromo - Verchromt



92686

- Piletta push universale regolabile h.10-75mm
- *Universal push drain with adjustable height 10-75mm*
- Vidage automatique avec hauteur réglable 10-75mm
- *Vaciador automatico con altura ajustable 10-75mm*
- Automatische Ablaufgarnitur mit verstellbarer Höhe 10-75mm

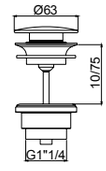

00 **Cromato** - Chr. plated - Chromé - Cromo - Verchromt



92672

- Sifone minimalista 1"1/4
- *1"1/4 minimalist siphon*
- Vidage minimaliste 1"1/4
- *Descargo minimalista 1"1/4*
- 1"1/4 Sifon Minimalist

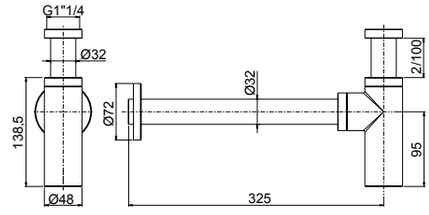

00 **Cromato** - Chr. plated - Chromé - Cromo - Verchromt



90982

- Placa cassetta WC compatibile Geberit
- *Plate for toilet cistern Geberit compatible*
- Plaque pour citerne de toilette compatible Geberit
- *Placa para cisterna de WC compatible con Geberit*
- Platte für Spülkasten Geberit kompatibel

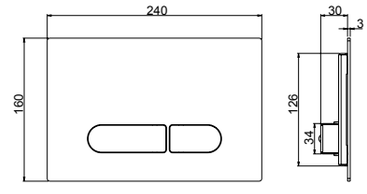

- **Compatibilità con cassetta di scarico Geberit Sigma 8**
- ***Compatible with Geberit Sigma 8 toilet cistern***
- **Compatible avec citerne de vidage toilette Geberit Sigma 8**
- ***Compatible con cisterna de descargo Geberit Sigma 8***
- **Kompatibel mit Geberit Sigma 8 Spülkasten**

00 **Cromato** - Chr. plated - Chromé - Cromo - Verchromt

GAIA






12402

- Kit shut-off con flessibile a doppia aggraffatura e supporto attacco incasso a muro con chiusura
- *Shut off Kit with double lock cross flexible hose and built-in bracket with closure*
- Set Shut off avec flexible double agrafe et support coude mural avec fermeture
- *Teleducha Shut off con flexible doble grapado y soporte a pared empotrado con cierre*
- Shut off Set mit Doppelagraffe Schlauch und UP-Anschluss Halter mit Verschluss

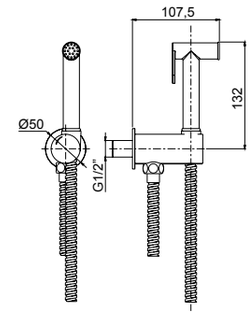

00 **Cromato** - Chr. plated - Chromé - Cromo - Verchromt



R08043



55404

- Parte estetica miscelatore monocomando kit shut-off
- *External part single lever mixer shut off kit*
- Kit de finition mitigeur monocommande kit shut off
- *Solo parte exterior mezclador monomando kit shut off*
- Endmontage Set Einhebelmischer für Shut off Set

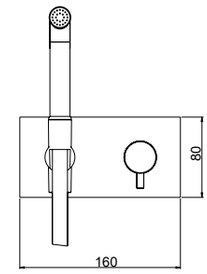

System Box



98500

- Corpo per monocomando incasso kit shut-off universale, cartuccia Ø25
- *Shut off universal built-in box with single lever mixer, cartridge Ø25*
- Corps universel à encastrer pour douchette shut off avec monocommande, cartouche Ø25
- *Cuerpo universal empotrado para tele ducha shut off con monomando, cartucho Ø25*
- UP-Box für Shut off Set mit Einhebelmischer, Kartusche Ø25

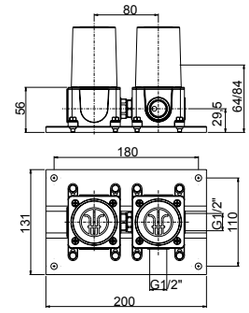



Livella inclusa
Bubble level included

00 **Cromato** - Chr. plated - Chromé - Cromo - Verchromt

SYSTEM BOX


R02033


R16043



55897

- Bocca per lavabo / vasca a parete.
- *Basin mixer / bath mixer wall spout*
- Goulot au mur pour mitigeur lavabo / baignoire
- *Caño a pared para mezclador lavabo / tiña*
- Wand-Auslauf für Waschtischmischer / Wannenmischer

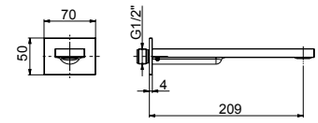

00 **Cromato** - Chr. plated - Chromé - Cromo - Verchromt



GAIA S

design architetto Paolo Bertarelli

.00 - Cromato - Chr. plated - Chromé - Cromo - Verchromt

GAIA S



IMPORTANTE

La maniglia per questa collezione va scelta separatamente, qui di seguito le finiture disponibili.
The handle for this collection has to be chosen separately. See the following finishes.
La manette pour cette collection doit être choisie séparément, de suite les finitions disponibles.
La manija para esta colección debe elegirse por separado, a continuación los acabados disponibles.
Wahlen Sie die Griffe für diesen Kollektion separat. Nachfolgende die verfügbare Oberfläche.



FINITURE DISPONIBILI / FINISHES AVAILABLE



.00
Cromato
Chrome plated
Chromé
Cromo
Verchromt



.79
Nero opaco
Black matt
Noir matt
Negro matt
Schwarz Matt



.63
Grigio F3
Grey F3
Gris F3
Gris F3
Grau F3



.65
Grigio F5
Grey F5
Gris F5
Gris F5
Grau F5



.68
Grigio F8
Grey F8
Gris F8
Gris F8
Grau F8



55090

- Maniglia per lavabo e bidet
- *Handle for basin and bidet mixer*
- Poignée pour mitigeurs lavabo et bidet
- *Manilla para mezcladores lavabo y bidet*
- Handgriff für Waschtisch und Bidet Mischer

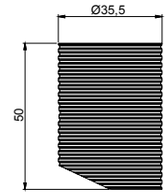

00 **Cromato** - Chr. plated - Chromé - Cromo - Verchromt
79 **Nero opaco** - Black matt - Noir matt - Negro matt - Schwarz Matt
63 **Grigio F3** - Grey F3 - Gris F3 - Gris F3 - Grau F3
65 **Grigio F5** - Grey F5 - Gris F5 - Gris F5 - Grau F5
68 **Grigio F8** - Grey F8 - Gris F8 - Gris F8 - Grau F8



55092

- Maniglia per incasso e esterno vasca/doccia
- *Handle for built-in and external bath/shower mixer*
- Poignée pour mitigeur à encastrer et au mur baignoire/douche
- *Manilla para mezclador empotrado y externo baño/ducha*
- Griff für UP/AP Wannen/Duschen Mischer

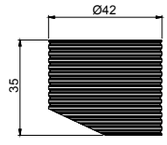

55093

- Maniglia per vasca a pavimento
- *Free standing bath mixer handle*
- Poignée pour mitigeur baignoire au sol
- *Manija para mezclador de suelo*
- Griff für freistehende Wannenmischer

00 **Cromato** - Chr. plated - Chromé - Cromo - Verchromt
79 **Nero opaco** - Black matt - Noir matt - Negro matt - Schwarz Matt
63 **Grigio F3** - Grey F3 - Gris F3 - Gris F3 - Grau F3
65 **Grigio F5** - Grey F5 - Gris F5 - Gris F5 - Grau F5
68 **Grigio F8** - Grey F8 - Gris F8 - Gris F8 - Grau F8

GAIA S

maniglia
55092

R08005

R02033

R16043



55002S

- Monocomando esterno per vasca con doccia duplex
- *External single-lever bath mixer with duplex shower*
- Mitigeur de bain avec douchette duplex
- *Monomando exterior baño con teleducha duplex*
- Ap-Wannenmischer mit Handbrause Duplex

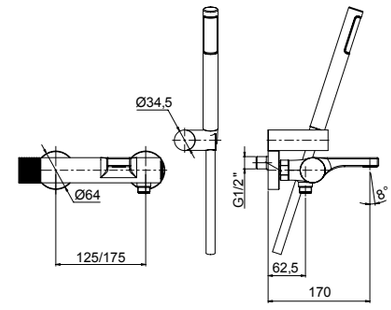

00 **Cromato** - Chr. plated - Chromé - Cromo - Verchromt

maniglia
55093

R08005

R02033

R16043



55596S

- Parte esterna visibile monocomando vasca a pavimento con doccia
- *External visible components free standing bath mixer*
- Kit de finition mitigeur de bain au sol avec douchette
- *Sòlo parte exterior monomando baño de suelo con teleducha*
- Endmontage Set Standarmatur für Freistehende Badewanne

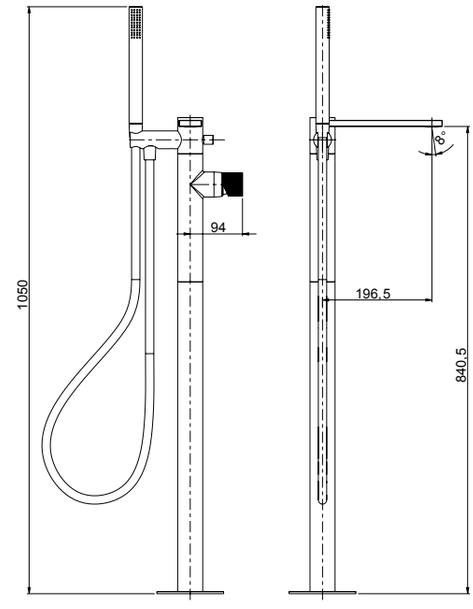



System Box

99095

- Corpo per incasso vasca/lavabo universale a pavimento
- *Universal built-in box free standing bath/basin mixer*
- Corps à encastrer universel bain/lavabo sur pied
- *Cuerpo empotrado universal para mezclador baño/lavabo de suelo*
- UP-Universal Körper für freistehende Armaturen

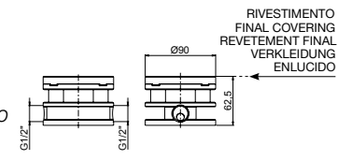

00 **Cromato** - Chr. plated - Chromé - Cromo - Verchromt

SYSTEM BOX

maniglia
55092
R08005
2 VIE
R11038
3 VIE
R11039
R02033
R16043

55528SV2 - 55528SV3



- Parte esterna visibile monocomando vasca incasso con deviatore a dischi ceramici a **2/3 vie** con bocca di erogazione, piastra in ottone
- *External set for built-in bath mixer with **2/3-way** ceramic discs diverter and spout, brass plate*
- Kit de finition pour mitigeur de baignoire avec inverseur ***2/3 voies*** à disques céramiques et bec, plaque en laiton
- *Solo parte exterior monomando empotrado baño con inversor **2/3 vias** discos ceramicos y caño, plancha de latón*
- Endmontage Set für UP-Wannenmischer mit **2/3-Wege** Keramik Disk Umsteller und Auslauf - Platte aus Messing

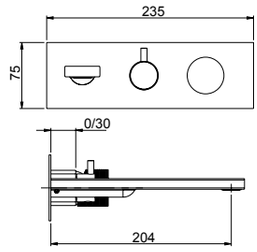



corredabile con l'art. 45400 (pag.540)
to match with art.45400 (page 540)
à combiner avec art.45400 (page 540)
combinarse con art.45400 (pag.540)
mit art.45400 zusammenstellen (Seite 540)

System Box

98028



- Corpo per monocomando incasso doccia/vasca universale, cartuccia Ø35, **2/3 vie**, con deviazione a dischi ceramici
- *Universal built-in box bath/shower mixer, Ø35 cartridge, **2/3 way** ceramic discs diverter*
- Corps à encastrer universel mitigeur bain/douche, cartouche Ø35, inversion disques céramiques **2/3 voies**
- *Cuerpo empotrado universal para mezclador ducha/baño, cartucha Ø35, inversor discos ceramicos **2/3 vias***
- UP-Universal Körper Wannen/Duschen Mischer, Ø35 Kartusche, **2/3 Wege** Umsteller mit Keramik Scheiben

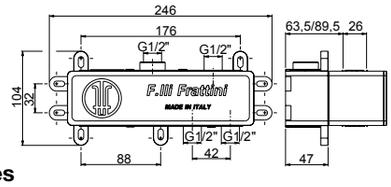

easy installation
Livella inclusa
Bubble level included

00 **Cromato** - Chr. plated - Chromé - Cromo - Verchromt
SYSTEM BOX

maniglia
55092
R08005
R02062
R16110
<6 Lt/min

55548S - 55548AS - 55548BS



- Parte esterna visibile batteria lavabo a parete senza scarico, piastra in ottone
- *External visible components built-in washbasin mixer without pop-up waste, brass plate*
- Kit de finition mitigeur de lavabo à encastrer sans vidage plaque, en laiton
- *Sòlo parte exterior monomando lavabo empotrado sin descargo, plancha de latón*
- Endmontage Set Up-Waschtischmischer ohne Abfluss - Platte aus Messing

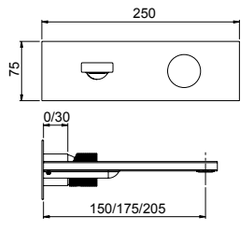

55548S	55548AS	55548BS
175 mm	205 mm	150 mm

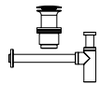

Da corredarsi con piletta push e sifone che si trovano a fine serie
To match with push drain and siphon to find at the end of the series
À combiner avec vidage automatique et siphon qui se trouvent à la fin de la série
A combinarse con vaciador automático y sifón a la fine de la serie
Mit automatischen Ablaufgarnitur und Siphon zusammenstellen am Ende der Serien

System Box

98038



- Corpo per monocomando incasso lavabo universale, cartuccia Ø35
- *Universal built-in box basin mixer, Ø35 cartridge*
- Corps à encastrer universel mitigeur de lavabo, cartouche Ø 35
- *Cuerpo empotrado universal para mezclador lavabo, cartucha Ø 35*
- UP-Universal Körper für Waschtischmischer, Ø 35 Kartusche

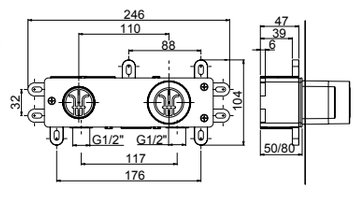

easy installation
Livella inclusa
Bubble level included

00 **Cromato** - Chr. plated - Chromé - Cromo - Verchromt
SYSTEM BOX

GAIA S

maniglia
55092

R08005

R02062

R16110

<6 Lt/min



55547S - 55547AS - 55547BS

- Parte esterna visibile batteria lavabo a parete senza scarico, piastre in ottone
- *External visible components built-in washbasin mixer without pop-up waste, brass plates*
- Kit de finition mitigeur de lavabo à encastrer sans vidage, plaques en laiton
- *Sòlo parte exterior monomando lavabo empotrado sin descargo, planchas de latón*
- Endmontage Set Up-Waschtischmischer ohne Abfluss - Platten aus Messing

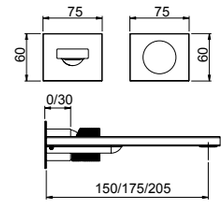

55547S	55547AS	55547BS
175 mm	205 mm	150 mm

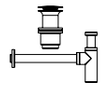

Da corredarsi con piletta push e sifone che si trovano a fine serie
To match with push drain and siphon to find at the end of the series
À combiner avec vidage automatique et siphon qui se trouvent à la fin de la série
A combinarse con vaciador automático y sifón a la fine de la serie
Mit automatischen Ablaufgarnitur und Siphon zusammenstellen am Ende der Serien

System Box



easy installation
Livella inclusa
Bubble level included

98038

- Corpo per monocomando incasso lavabo universale, cartuccia Ø35
- *Universal built-in box basin mixer, Ø35 cartridge*
- Corps à encastrer universel mitigeur de lavabo, cartouche Ø 35
- *Cuerpo empotrado universal para mezclador lavabo, cartucha Ø 35*
- UP-Universal Körper für Waschtischmischer, Ø 35 Kartusche

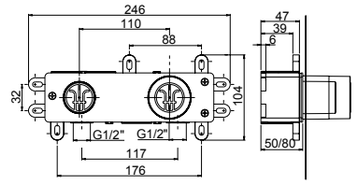

00 **Cromato** - Chr. plated - Chromé - Cromo - Verchromt
SYSTEM BOX

maniglia
55090

R08013

R02062

R16110

<6 Lt/min



55054S *

- Monocomando per lavabo con scarico 1”1/4
- *Single-lever washbasin mixer with 1”1/4 pop-up waste*
- Mitigeur de lavabo avec vidage 1”1/4
- *Monomando lavabo con descargo 1”1/4*
- Waschtischmischer mit 1”1/4 Abfluss

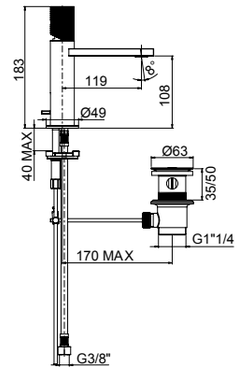

55050S

- Monocomando per lavabo senza scarico
- *Single-lever washbasin mixer without pop-up waste*
- Mitigeur de lavabo sans vidage
- *Monomando lavabo sin descargo*
- Waschtischmischer ohne Abfluss



55050S da corredarsi con piletta push e sifone che si trovano a fine serie
To match with push drain and siphon to find at the end of the series
À combiner avec vidage automatique et siphon qui se trouvent à la fin de la série
A combinarse con vaciador automático y sifón a la fine de la serie
Mit automatischen Ablaufgarnitur und Siphon zusammenstellen am Ende der Serien

00 **Cromato** - Chr. plated - Chromé - Cromo - Verchromt

maniglia
55090
R08013
R02062
R16110
<6 Lt/min
easy fix

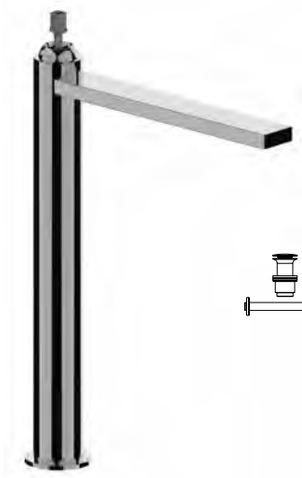

55065S

- Monocomando lavabo modello alto senza scarico
- *High version single-lever washbasin mixer without waste*
- Mitigeur de lavabo haut sans vidage
- *Monomando lavabo alto sin descargo*
- Hoher Waschtischmischer ohne Abfluss

Da corredarsi con piletta push e sifone che si trovano a fine serie
To match with push drain and siphon to find at the end of the series
À combiner avec vidage automatique et siphon qui se trouvent à la fin de la série
A combinarse con vaciador automático y sifón a la fine de la serie
Mit automatischen Ablaufgarnitur und Siphon zusammenstellen am Ende der Serien

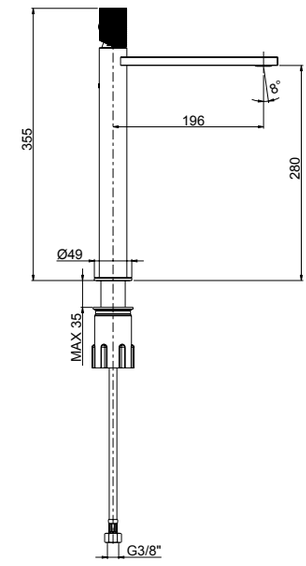

00 **Cromato** - Chr. plated - Chromé - Cromo - Verchromt

maniglia
55092
R08005
R02033
R16043



55595S

- Parte esterna visibile monocomando lavabo senza scarico a pavimento
- *External visible components free standing basin mixer*
- Kit de finition mitigeur lavabo au sol
- *Sòlo parte exterior monomando lavabo de suelo*
- Endmontage Set Standarmatur für Freistehende Waschtisch

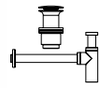

Da corredarsi con piletta push e sifone che si trovano a fine serie
To match with push drain and siphon to find at the end of the series
À combiner avec vidage automatique et siphon qui se trouvent à la fin de la série
A combinarse con vaciador automático y sifón a la fine de la serie
Mit automatischen Ablaufgarnitur und Siphon zusammenstellen am Ende der Serien

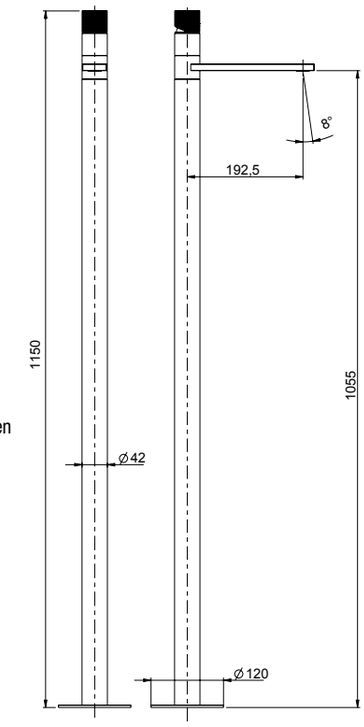

System Box



99095

- Corpo per incasso vasca/lavabo universale a pavimento
- *Universal built-in box free standing bath/basin mixer*
- Corps à encastrer universel bain/lavabo sur pied
- *Cuerpo empotrado universal para mezclador baño/lavabo de suelo*
- UP-Universal Körper für freistehende Armaturen

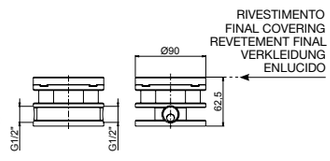

00 **Cromato** - Chr. plated - Chromé - Cromo - Verchromt
SYSTEM BOX

GAIA S

maniglia
55090

R08013

R02044

<6 Lt/min



55103S *

- Monocomando per bidet con scarico 1”1/4
- *Single-lever bidet mixer with 1”1/4 pop-up waste*
- Mitigeur de bidet avec vidage 1”1/4
- *Monomando bidé con descargo 1”1/4*
- Bidetmischer mit 1”1/4 Abfluss

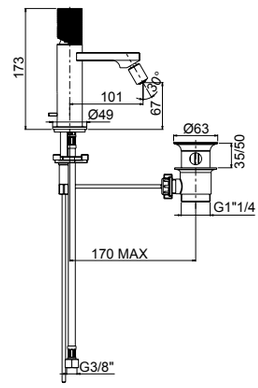

55080S

- Monocomando per bidet senza scarico
- *Single-lever bidet mixer without pop-up waste*
- Mitigeur de bidet sans vidage
- *Monomando bidé sin descargo*
- Bidetmischer ohne Abfluss

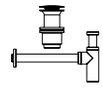

55080S da corredarsi con piletta push e sifone che si trovano a fine serie
To match with push drain and siphon to find at the end of the series
À combiner avec vidage automatique et siphon qui se trouvent à la fin de la série
A combinarse con vaciador automático y sifón a la fine de la serie
Mit automatischen Ablaufgarnitur und Siphon zusammenstellen am Ende der Serien

00 **Cromato** - Chr. plated - Chromé - Cromo - Verchromt

maniglia
55092

R08005



55006S

- Monocomando esterno per doccia con attacco inferiore 1/2”
- *External single-lever shower mixer with 1/2” lower connection*
- Mitigeur de douche avec raccord inferieur 1/2”
- *Monomando exterior ducha con ataco inferior 1/2”*
- Ap-Brausenmischer mit 1/2” unterem Anschluss

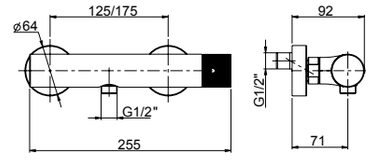

00 **Cromato** - Chr. plated - Chromé - Cromo - Verchromt

maniglia
55092

R08005



55007S

- Monocomando esterno per doccia con attacco superiore 3/4”
- *External single-lever shower mixer with 3/4” upper connection*
- Mitigeur de douche avec raccord superieur 3/4”
- *Monomando exterior ducha con ataco superior 3/4”*
- Ap-Brausenmischer mit 3/4” oberem Anschluss

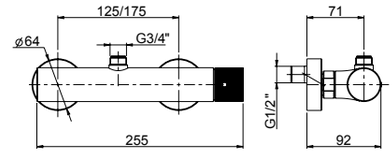

- **Da abbinare con art. 12614 pag.530**
- ***To combine with art. 12614 page 530***
- **A combiner avec art. 12614 page 530**
- ***Puede combinarse con art. 12614 pag.530***
- **Mit Art. 12614 zusammenstellen Seite 530**

00 **Cromato** - Chr. plated - Chromé - Cromo - Verchromt

maniglia
55092

R08005



55521S

- Parte esterna visibile monocomando incasso **1 via**, piastra in ottone
- *External visible components **1-way** built-in mixer, brass plate*
- Kit de finition mitigeur encastré **1 voie**, plaque en laiton
- *Solo parte exterior monomando **1 via** empotrado, plancha de latón*
- Endmontage Set UP-Mischer **1-Weg** - Platte aus Messing

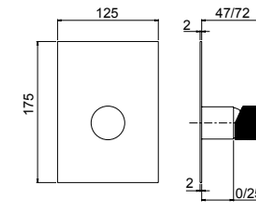

System Box



98011

- Corpo per monocomando incasso doccia universale, cartuccia Ø35, **1/2 vie**, con deviazione a dischi ceramici
- *Universal built-in box shower mixer, Ø35 cartridge, **1/2 way** ceramic discs diverter*
- Corps à encaster universel pour mitigeur de douche, cartouche Ø35 inverseur disques céramiques **1-2 voies**
- *Cuerpo empotrado universal para mezclador ducha, cartucha Ø35, inversor discos ceramicos **1-2 vias***
- UP-Universal Körper fü Duschenmischer, Ø35 Kartusche, **1-2 Wege** Umsteller mit Keramik Scheiben

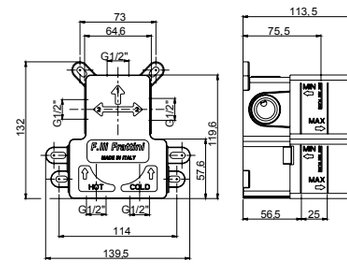

easy installation
Livella inclusa
Bubble level included

00 **Cromato** - Chr. plated - Chromé - Cromo - Verchromt

SYSTEM BOX

maniglia
55092

2 VIE
R08035

R08005



55541S

- Parte esterna visibile monocomando incasso con deviatore a dischi ceramici **2 vie**, piastra in ottone
- *External visible components **2-way** built-in mixer with ceramic discs diverter, brass plate*
- Kit de finition mitigeur encastré **2 voies** avec inverseur avec disques céramiques, plaque en laiton
- *Solo parte exterior monomando **2 vias** empotrado con inversor con discos ceramicos, plancha de latón*
- Endmontage Set UP-Mischer **2-Wege** mit Umsteller mit Keramik Scheiben - Platte aus Messing

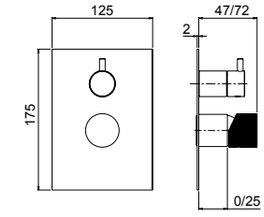

System Box



98011

- Corpo per monocomando incasso doccia universale, cartuccia Ø35, **1/2 vie**, con deviazione a dischi ceramici
- *Universal built-in box shower mixer, Ø35 cartridge, **1/2 way** ceramic discs diverter*
- Corps à encaster universel pour mitigeur de douche, cartouche Ø35 inverseur disques céramiques **1-2 voies**
- *Cuerpo empotrado universal para mezclador ducha, cartucha Ø35, inversor discos ceramicos **1-2 vias***
- UP-Universal Körper fü Duschenmischer, Ø35 Kartusche, **1-2 Wege** Umsteller mit Keramik Scheiben

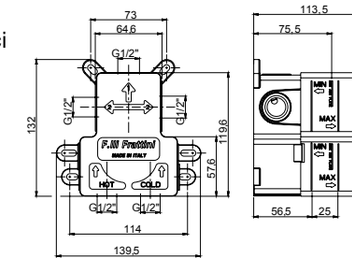

easy installation
Livella inclusa
Bubble level included

00 **Cromato** - Chr. plated - Chromé - Cromo - Verchromt

SYSTEM BOX

GAIA S

maniglia
55092

R08005

2 VIE
R11038

3 VIE
R11039



55529SV2 - 55529SV3

- Parte esterna visibile monocomando incasso con deviatore a dischi ceramici **2/3 vie** con doccia fissa a riposo, piastra in ottone
- *External visible components **2/3-way** built-in mixer with ceramic discs diverter with handshower, brass plate*
- Kit de finition mitigeur encastré **2/3 voies** avec inverseur avec disques céramiques et douchette, plaque en laiton
- *Solo parte exterior monomando **2/3 vias** empotrado con inversor con discos ceramicos y teleducha, plancha de latón*
- Endmontage Set UP-Mischer **2/3-Wege** mit Umsteller mit Keramik Scheiben und Handbrause - Platte aus Messing

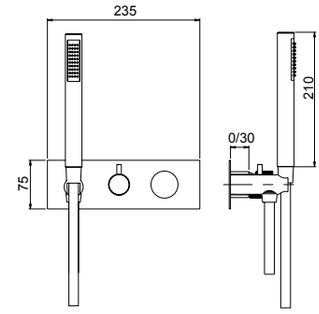

System Box



98028

- Corpo per monocomando incasso doccia/vasca universale, cartuccia Ø35, **2/3 vie**, con deviazione a dischi ceramici
- *Universal built-in box bath/shower mixer, Ø35 cartridge, **2/3 way** ceramic discs diverter*
- Corps à encastrer universel mitigeur bain/douche, cartouche Ø35, inversion disques céramiques **2/3 voies**
- *Cuerpo empotrado universal para mezclador ducha/baño, cartucha Ø35, inversor discos ceramicos **2/3 vias***
- UP-Universal Körper Wannen/Duschen Mischer, Ø35 Kartusche, **2/3 Wege** Umsteller mit Keramik Scheiben

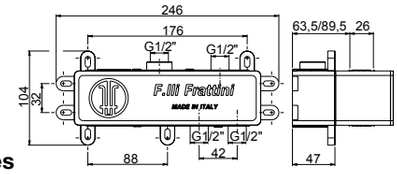

easy installation
Livella inclusa
Bubble level included

00 **Cromato** - Chr. plated - Chromé - Cromo - Verchromt

SYSTEM BOX



92686

- Piletta push universale regolabile h.10-75mm
- *Universal push drain with adjustable height 10-75mm*
- Vidage automatique avec hauteur réglable 10-75mm
- *Vaciador automatico con altura ajustable 10-75mm*
- Automatische Ablaufgarnitur mit verstellbarer Höhe 10-75mm

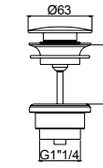

00 **Cromato** - Chr. plated - Chromé - Cromo - Verchromt



92672

- Sifone minimalista 1”1/4
- *1”1/4 minimalist siphon*
- Vidage minimaliste 1”1/4
- *Descargo minimalista 1”1/4*
- 1”1/4 Sifon Minimalist

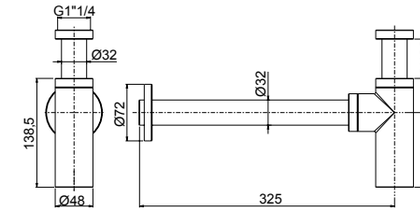

00 **Cromato** - Chr. plated - Chromé - Cromo - Verchromt



90982

- Placca cassetta WC compatibile Geberit
- *Plate for toilet cistern Geberit compatible*
- Plaque pour citerne de toilette compatible Geberit
- *Placa para cisterna de WC compatible con Geberit*
- Platte für Spülkasten Geberit kompatibel

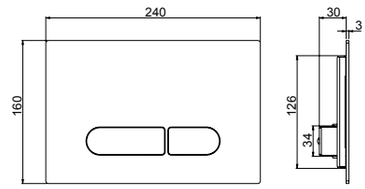

- **Compatibilità con cassetta di scarico Geberit Sigma 8**
- ***Compatible with Geberit Sigma 8 toilet cistern***
- **Compatible avec citerne de vidage toilette Geberit Sigma 8**
- ***Compatible con cisterna de descargo Geberit Sigma 8***
- **Kompatibel mit Geberit Sigma 8 Spülkasten**

00 **Cromato** - Chr. plated - Chromé - Cromo - Verchromt







12402

- Kit shut-off con flessibile a doppia aggraffatura e supporto attacco incasso a muro con chiusura
- *Shut off Kit with double lock cross flexible hose and built-in bracket with closure*
- Set Shut off avec flexible double agrafe et support coude mural avec fermeture
- *Teleducha Shut off con flexible doble grapado y soporte a pared empotrado con cierre*
- Shut off Set mit Doppelagraffe Schlauch und UP-Anschluss Halter mit Verschluss

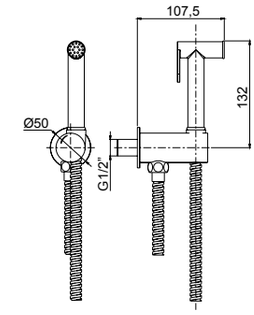

00 **Cromato** - Chr. plated - Chromé - Cromo - Verchromt





R08043



55404

- Parte estetica miscelatore monocomando kit shut-off
- *External part single lever mixer shut off kit*
- Kit de finition mitigeur monocommande kit shut off
- *Solo parte exterior mezclador monomando kit shut off*
- Endmontage Set Einhebelmischer für Shut off Set

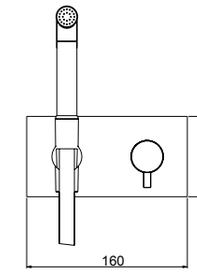

System Box



98500

- Corpo per monocomando incasso kit shut-off universale, cartuccia Ø25
- *Shut off universal built-in box with single lever mixer, cartridge Ø25*
- Corps universel à encastrer pour douchette shut off avec monocommande, cartouche Ø25
- *Cuerpo universal empotrado para tele ducha shut off con monomando, cartucho Ø25*
- UP-Box für Shut off Set mit Einhebelmischer, Kartusche Ø25

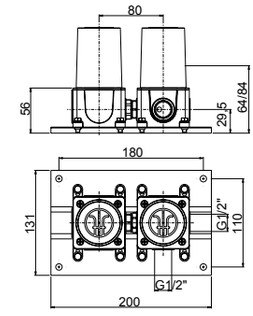



Livella inclusa
Bubble level included

00 **Cromato** - Chr. plated - Chromé - Cromo - Verchromt

SYSTEM BOX

GAIA S

R02033

R16043



55897

- Bocca per lavabo / vasca a parete.
- *Basin mixer / bath mixer wall spout*
- Goulot au mur pour mitigeur lavabo / baignoire
- *Caño a pared para mezclador lavabo / tiña*
- Wand-Auslauf für Waschtischmischer / Wannenmischer

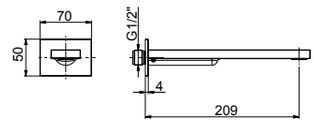

00 **Cromato** - Chr. plated - Chromé - Cromo - Verchromt



Frattini

RUBINETTI DAL 1958

GIOIA

.00 - Cromato - Chr. plated - Chromé - Cromo - Verchromt

GIOIA

R08005

R02005



73002

- Monocomando esterno per vasca con doccia duplex
- *External single-lever bath mixer with duplex shower*
- Mitigeur de bain avec douchette duplex
- *Monomando exterior baño con teleducha duplex*
- Ap-Wannenmischer mit Handbrause Duplex

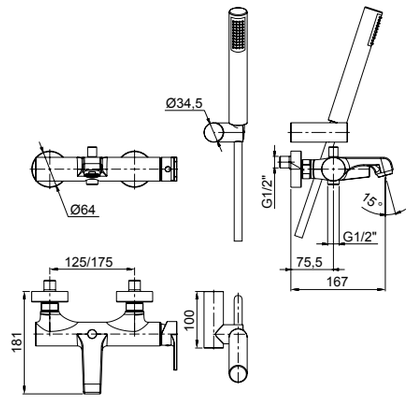

00 **Cromato** - Chr. plated - Chromé - Cromo - Verchromt

R08005

2 VIE

R11038

3 VIE

R11039

R02054



73518V2 - 73518V3

- Parte esterna visibile monocomando vasca incasso con deviatore a dischi ceramici a **2/3 vie** con bocca di erogazione, piastra in ottone
- *External set for built-in bath mixer with **2/3-way** ceramic discs diverter and spout, brass plate*
- Kit de finition pour mitigeur de baignoire avec inverseur ***2/3 voies*** à disques céramiques et bec, plaque en laiton
- *Solo parte exterior monomando empotrado baño con inversor **2/3 vias** discos ceramicos y caño, plancha de latón*
- Endmontage Set für UP-Wannenmischer mit **2/3-Wege** Keramik Disk Umsteller und Auslauf - Platte aus Messing

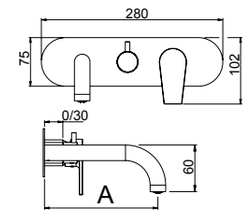

	73518	73518A
A	175 mm	230 mm

73518AV2 - 73518AV3

- Parte esterna visibile monocomando vasca incasso con deviatore a dischi ceramici a **2/3 vie** con bocca di erogazione, piastra in ottone
- *External set for built-in bath mixer with **2/3-way** ceramic discs diverter and spout, brass plate*
- Kit de finition pour mitigeur de baignoire avec inverseur ***2/3 voies*** à disques céramiques et bec, plaque en laiton
- *Solo parte exterior monomando empotrado baño con inversor **2/3 vias** discos ceramicos y caño, plancha de latón*
- Endmontage Set für UP-Wannenmischer mit **2/3-Wege** Keramik Disk Umsteller und Auslauf - Platte aus Messing



corredabile con l'art. 45400 (pag.540)
to match with art.45400 (page 540)
à combiner avec art.45400 (page 540)
combinarse con art.45400 (pag.540)
mit art.45400 zusammenstellen (Seite 540)

System Box



98028

- Corpo per monocomando incasso doccia/vasca universale, cartuccia Ø35, **2/3 vie**, con deviazione a dischi ceramici
- *Universal built-in box bath/shower mixer, Ø35 cartridge, **2/3 way** ceramic discs diverter*
- Corps à encastrer universel mitigeur bain/douche, cartouche Ø35, inversion disques céramiques **2/3 voies**
- *Cuerpo empotrado universal para mezclador ducha/ baño, cartucha Ø35, inversor discos ceramicos **2/3 vias***
- UP-Universal Körper Wannen/Duschen Mischer, Ø35 Kartusche, **2/3 Wege** Umsteller mit Keramik Scheiben

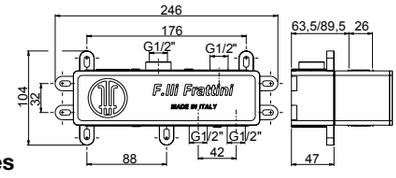

easy installation

Livella inclusa
Bubble level included

00 **Cromato** - Chr. plated - Chromé - Cromo - Verchromt

SYSTEM BOX

R08013
R02044
<6 Lt/min



73054 *

- Monocomando per lavabo con scarico 1”1/4
- *Single-lever washbasin mixer with 1”1/4 pop-up waste*
- Mitigeur de lavabo avec vidage 1”1/4
- *Monomando lavabo con descargo 1”1/4*
- Waschtischmischer mit 1”1/4 Abfluss

73050

- Monocomando per lavabo senza scarico
- *Single-lever washbasin mixer without pop-up waste*
- Mitigeur de lavabo sans vidage
- *Monomando lavabo sin descargo*
- Waschtischmischer ohne Abfluss

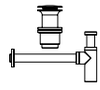

73050 da corredarsi con piletta push e sifone che si trovano a fine serie
To match with push drain and siphon to find at the end of the series
À combiner avec vidage automatique et siphon qui se trouvent à la fin de la série
A combinarse con vaciador automático y sifón a la fine de la serie
Mit automatischen Ablaufgarnitur und Siphon zusammenstellen am Ende der Serien

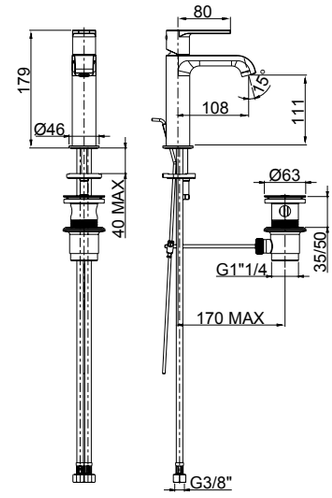

00 **Cromato** - Chr. plated - Chromé - Cromo - Verchromt

R08013
R02044
<6 Lt/min
easy fix



73065

- Monocomando lavabo modello alto senza scarico
- *High version single-lever washbasin mixer without waste*
- Mitigeur de lavabo haut sans vidage
- *Monomando lavabo alto sin descargo*
- Hoher Waschtischmischer ohne Abfluss

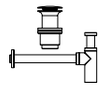

Da corredarsi con piletta push e sifone che si trovano a fine serie
To match with push drain and siphon to find at the end of the series
À combiner avec vidage automatique et siphon qui se trouvent à la fin de la série
A combinarse con vaciador automático y sifón a la fine de la serie
Mit automatischen Ablaufgarnitur und Siphon zusammenstellen am Ende der Serien

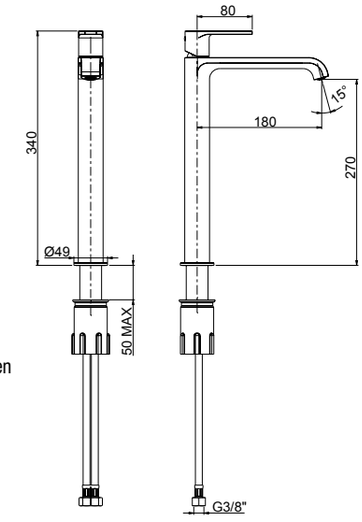

00 **Cromato** - Chr. plated - Chromé - Cromo - Verchromt

R08013
R02044
<6 Lt/min



73103 *

- Monocomando per bidet con scarico 1”1/4
- *Single-lever bidet mixer with 1”1/4 pop-up waste*
- Mitigeur de bidet avec vidage 1”1/4
- *Monomando bidé con descargo 1”1/4*
- Bidetmischer mit 1”1/4 Abfluss

73080

- Monocomando per bidet senza scarico
- *Single-lever bidet mixer without pop-up waste*
- Mitigeur de bidet sans vidage
- *Monomando bidé sin descargo*
- Bidetmischer ohne Abfluss

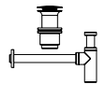

73080 da corredarsi con piletta push e sifone che si trovano a fine serie
To match with push drain and siphon to find at the end of the series
À combiner avec vidage automatique et siphon qui se trouvent à la fin de la série
A combinarse con vaciador automático y sifón a la fine de la serie
Mit automatischen Ablaufgarnitur und Siphon zusammenstellen am Ende der Serien

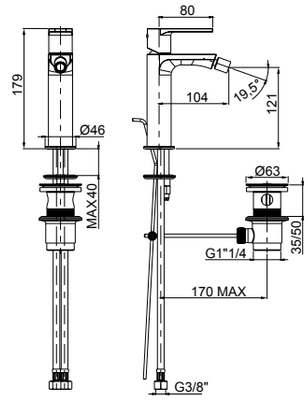

00 **Cromato** - Chr. plated - Chromé - Cromo - Verchromt

GIOIA

R08005



73006

- Monocomando esterno per doccia con attacco inferiore 1/2”
- *External single-lever shower mixer with 1/2” lower connection*
- Mitigeur de douche avec raccord inferieur 1/2”
- *Monomando exterior ducha con ataco inferior 1/2”*
- Ap-Brausenmischer mit 1/2” unterem Anschluss

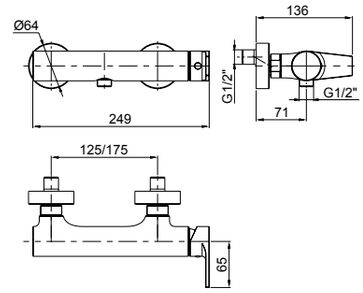

00 **Cromato** - Chr. plated - Chromé - Cromo - Verchromt

R08005



73007

- Monocomando esterno per doccia con attacco superiore 3/4”
- *External single-lever shower mixer with 3/4” upper connection*
- Mitigeur de douche avec raccord superieur 3/4”
- *Monomando exterior ducha con ataco superior 3/4”*
- Ap-Brausenmischer mit 3/4” oberem Anschluss

- **Da abbinare con art. 12614 pag.530**
- ***To combine with art. 12614 page 530***
- **A combiner avec art. 12614 page 530**
- ***Puede combinarse con art. 12614 pag.530***
- **Mit Art. 12614 zusammenstellen Seite 530**

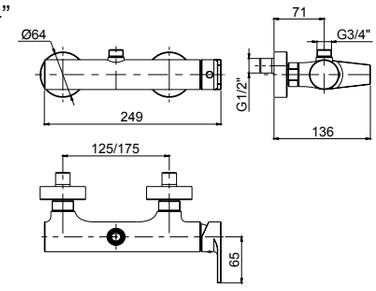

00 **Cromato** - Chr. plated - Chromé - Cromo - Verchromt

R08005



73416

- Parte esterna visibile monocomando incasso **1 via**, piastra in ottone
- *External visible components **1-way** built-in mixer, brass plate*
- Kit de finition mitigeur encastré **1 voie**, plaque en laiton
- *Solo parte exterior monomando **1 via** empotrado, plancha de latón*
- Endmontage Set UP-Mischer **1-Weg** - Platte aus Messing

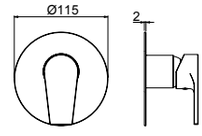

System Box



98916

- Corpo per monocomando incasso doccia universale, cartuccia Ø35, **1 via**
- *Built-in single lever universal shower mixer, Ø35 cartridge, **1 way***
- Corps encastré pour monocommande douche universel, cartouche Ø 35, **1 voie**
- *Cuerpo empotrado universal monomando ducha, cartucho Ø35, **1 vía***
- UP-Universal Einhebel Duschen Mischer, Kartusche Ø35, **1 Weg**

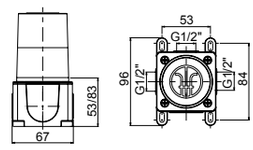

00 **Cromato** - Chr. plated - Chromé - Cromo - Verchromt

SYSTEM BOX

R08005



73416A

- Parte esterna visibile monocomando incasso **1 via**, piastra ABS
- *External visible components **1-way** built-in mixer, ABS plate*
- Kit de finition mitigeur encastré **1 voie**, plaque en ABS
- *Solo parte exterior monomando **1 via** empotrado, plancha de* ABS
- Endmontage Set UP-Mischer **1-Weg** - Platte aus ABS

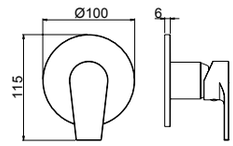

System Box



98916

- Corpo per monocomando incasso doccia universale, cartuccia Ø35, **1 via**
- *Built-in single lever universal shower mixer, Ø35 cartridge, **1 way***
- Corps encastré pour monocommande douche universel, cartouche Ø 35, **1 voie**
- *Cuerpo empotrado universal monomando ducha, cartucho Ø35, **1 vía***
- UP-Universal Einhebel Duschen Mischer, Kartusche Ø35, **1 Weg**

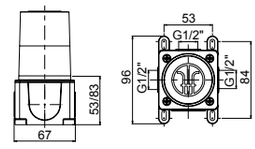

00 **Cromato** - Chr. plated - Chromé - Cromo - Verchromt

SYSTEM BOX

R08007



73010

- Monocomando incasso con deviatore automatico completo, piastra in ottone
- *Complete built-in single-lever mixer with automatic diverter, brass plate*
- Mitigeur à encastrer avec inverseur automatique complet, plaque en laiton
- *Monomando empotrado con inversor automático completo, plancha de latón*
- Kompletter Up-Mischer mit automatisches Umsteller - Platte aus Messing

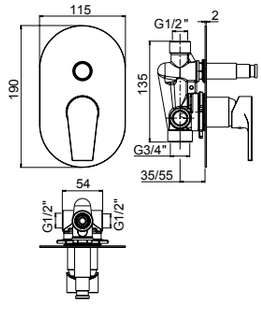

00 **Cromato** - Chr. plated - Chromé - Cromo - Verchromt

R08007



73010A

- Monocomando incasso con deviatore automatico completo, piastra ABS
- *Complete built-in single-lever mixer with automatic diverter ABS plate*
- Mitigeur à encastrer avec inverseur automatique complet, plaque en ABS
- *Monomando empotrado con inversor automático completo, plancha de ABS*
- Kompletter Up-Mischer mit automatisches Umsteller - Platte aus ABS

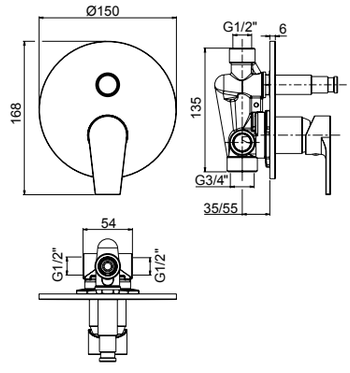

00 **Cromato** - Chr. plated - Chromé - Cromo - Verchromt

GIOIA

R08005



73511

- Parte esterna visibile monocomando incasso **1 via**, piastra in ottone
- *External visible components **1-way** built-in mixer, brass plate*
- Kit de finition mitigeur encastré **1 voie**, plaque en laiton
- *Solo parte exterior monomando **1 via** empotrado, plancha de latón*
- Endmontage Set UP-Mischer **1-Weg** - Platte aus Messing

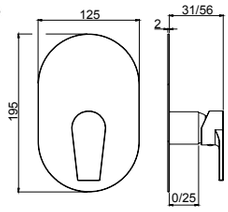



73521A

- Parte esterna visibile monocomando incasso **1 via**, piastra in ABS
- *External visible components **1-way** built-in mixer, ABS plate*
- Kit de finition mitigeur encastré **1 voie**, plaque en ABS
- *Solo parte exterior monomando **1 via** empotrado, plancha de ABS*
- Endmontage Set UP-Mischer **1-Weg** - Platte aus ABS

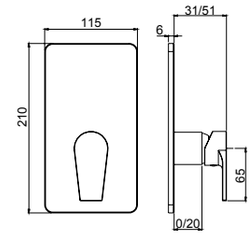

System Box



Livella inclusa
Bubble level included

98011

- Corpo per monocomando incasso doccia universale, cartuccia Ø35, **1/2 vie**, con deviazione a dischi ceramici
- *Universal built-in box shower mixer, Ø35 cartridge, **1/2 way** ceramic discs diverter*
- Corps à encaster universel pour mitigeur de douche, cartouche Ø35 inverseur disques céramiques **1-2 voies**
- *Cuerpo empotrado universal para mezclador ducha, cartucha Ø35, inversor discos ceramicos **1-2 vias***
- UP-Universal Körper fü Duschenmischer, Ø35 Kartusche, **1-2 Wege** Umsteller mit Keramik Scheiben

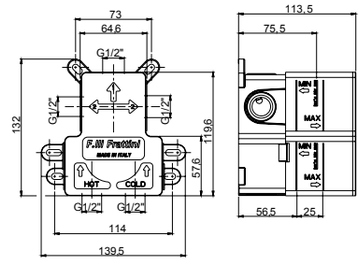

00 **Cromato** - Chr. plated - Chromé - Cromo - Verchromt

SYSTEM BOX

2 VIE
R08035

R08005



73531

- Parte esterna visibile monocomando incasso con deviatore a dischi ceramici **2 vie**, piastra in ottone
- *External visible components **2-way** built-in mixer with ceramic discs diverter, brass plate*
- Kit de finition mitigeur encastré **2 voies** avec inverseur avec disques céramiques, plaque en laiton
- *Solo parte exterior monomando **2 vias** empotrado con inversor con discos ceramicos, plancha de latón*
- Endmontage Set UP-Mischer **2-Wege** mit Umsteller mit Keramik Scheiben - Platte aus Messing

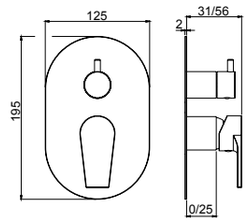



73541A

- Parte esterna visibile monocomando incasso con deviatore a dischi ceramici **2 vie**, piastra in ABS
- *External visible components **2-way** built-in mixer with ceramic discs diverter, ABS plate*
- Kit de finition mitigeur encastré **2 voies** avec inverseur avec disques céramiques, plaque en ABS
- *Solo parte exterior monomando **2 vias** empotrado con inversor con discos ceramicos, plancha de ABS*
- Endmontage Set UP-Mischer **2-Wege** mit Umsteller mit Keramik Scheiben - Platte aus ABS

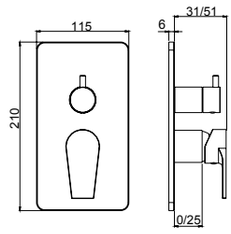

System Box



98011

- Corpo per monocomando incasso doccia universale, cartuccia Ø35, **1/2 vie**, con deviazione a dischi ceramici
- *Universal built-in box shower mixer, Ø35 cartridge, **1/2 way** ceramic discs diverter*
- Corps à encaster universel pour mitigeur de douche, cartouche Ø35 inverseur disques céramiques **1-2 voies**
- *Cuerpo empotrado universal para mezclador ducha, cartucha Ø35, inversor discos ceramicos **1-2 vias***
- UP-Universal Körper fü Duschenmischer, Ø35 Kartusche, **1-2 Wege** Umsteller mit Keramik Scheiben

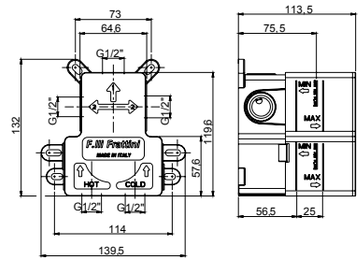

easy installation
Livella inclusa
Bubble level included

GIOIA

00 **Cromato** - Chr. plated - Chromé - Cromo - Verchromt

GIOIA

R08005

2 VIE
R11038

3 VIE
R11039



73519V2 - 73519V3

- Parte esterna visibile monocomando incasso con deviatore a dischi ceramici **2/3 vie** con doccia fissa a riposo, piastra in ottone
- *External visible components **2/3-way** built-in mixer with ceramic discs diverter with handshower, brass plate*
- Kit de finition mitigeur encastré **2/3 voies** avec inverseur avec disques céramiques et douchette, plaque en laiton
- *Solo parte exterior monomando **2/3 vias** empotrado con inversor con discos ceramicos y teleducha, plancha de latón*
- Endmontage Set UP-Mischer **2/3-Wege** mit Umsteller mit Keramik Scheiben und Handbrause - Platte aus Messing

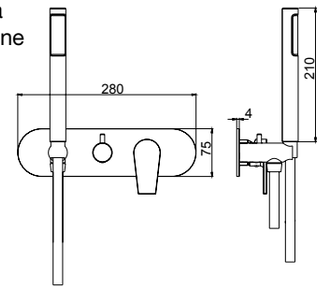

System Box



98028

- Corpo per monocomando incasso doccia/vasca universale, cartuccia Ø35, **2/3 vie**, con deviazione a dischi ceramici
- *Universal built-in box bath/shower mixer, Ø35 cartridge, **2/3 way** ceramic discs diverter*
- Corps à encastrer universel mitigeur bain/douche, cartouche Ø35, inversion disques céramiques **2/3 voies**
- *Cuerpo empotrado universal para mezclador ducha/baño, cartucha Ø35, inversor discos ceramicos **2/3 vias***
- UP-Universal Körper Wannen/Duschen Mischer, Ø35 Kartusche, **2/3 Wege** Umsteller mit Keramik Scheiben

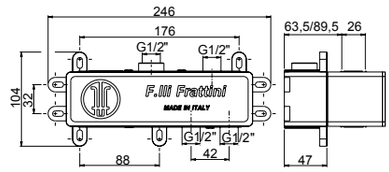

easy installation
Livella inclusa
Bubble level included

Cromato - Chr. plated - Chromé - Cromo - Verchromt

SYSTEM BOX

2 VIE
73513V2

3 VIE
73513V3

2 VIE
R11038

3 VIE
R11039

R08005



73513V2 - 73513V3

- Parte esterna visibile monocomando incasso con deviatore a dischi ceramici **2-3 vie**, piastra in ottone
- *External visible components **2-3 way** built-in mixer with ceramic discs diverter, brass plate*
- Kit de finition mitigeur encastré **2-3 voies** avec inverseur avec disques céramiques, plaque en laiton
- *Solo parte exterior monomando **2-3 vias** empotrado con inversor con discos ceramicos, plancha de latón*
- Endmontage Set UP-Mischer **2-3 Wege** mit Umsteller mit Keramik Scheiben - Platte aus Messing

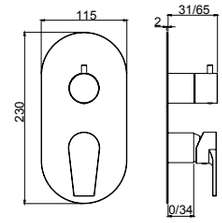

System Box



98013

- Corpo per monocomando incasso doccia universale, cartuccia Ø35, **2/3 vie**, con deviazione a dischi ceramici
- *Universal built-in box shower mixer, Ø35 cartridge, **2/3 way** ceramic discs diverter*
- Corps à encaster universel pour mitigeur de douche, cartouche Ø35 inverseur disques céramiques **2-3 voies**
- *Cuerpo empotrado universal para mezclador ducha, cartucha Ø35, inversor discos ceramicos **2-3 vias***
- UP-Universal Körper fü Duschenmischer, Ø35 Kartusche, **2-3 Wege** Umsteller mit Keramik Scheiben

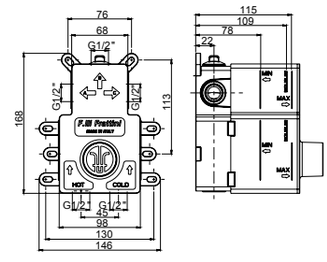

easy installation
Livella inclusa
Bubble level included

00 **Cromato** - Chr. plated - Chromé - Cromo - Verchromt

SYSTEM BOX

R08007

R02052

360°

60 110



73165

- Monocomando per lavello monoforo bocca girevole
- *Single-lever sink mixer, swivel spout*
- Mitigeur d'evier avec bec pivotant
- *Monomando cocina con caño giratorio*
- Spültischmischer mit schwenkbarem Auslauf

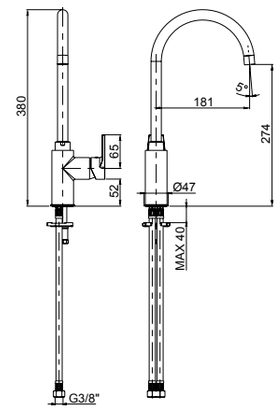

00 **Cromato** - Chr. plated - Chromé - Cromo - Verchromt



92686

- Piletta push universale regolabile h.10-75mm
- *Universal push drain with adjustable height 10-75mm*
- Vidage automatique avec hauteur réglable 10-75mm
- *Vaciador automatico con altura ajustable 10-75mm*
- Automatische Ablaufgarnitur mit verstellbarer Höhe 10-75mm

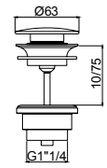

00 **Cromato** - Chr. plated - Chromé - Cromo - Verchromt



92672

- Sifone minimalista 1"1/4
- *1"1/4 minimalist siphon*
- Vidage minimaliste 1"1/4
- *Descargo minimalista 1"1/4*
- 1"1/4 Sifon Minimalist

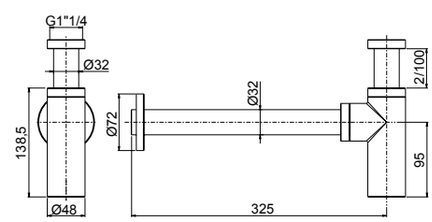

00 **Cromato** - Chr. plated - Chromé - Cromo - Verchromt

GIOIA



90982

- Placca cassetta WC compatibile Geberit
- *Plate for toilet cistern Geberit compatible*
- Plaque pour citerne de toilette compatible Geberit
- *Placa para cisterna de WC compatible con Geberit*
- Platte für Spülkasten Geberit kompatibel

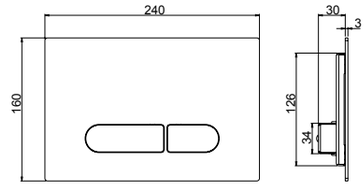

- **Compatibilità con cassetta di scarico Geberit Sigma 8**
- ***Compatible with Geberit Sigma 8 toilet cistern***
- **Compatible avec citerne de vidage toilette Geberit Sigma 8**
- ***Compatible con cisterna de descargo Geberit Sigma 8***
- **Kompatibel mit Geberit Sigma 8 Spülkasten**

00 **Cromato** - Chr. plated - Chromé - Cromo - Verchromt

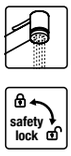



12402

- Kit shut-off con flessibile a doppia aggraffatura e supporto attacco incasso a muro con chiusura
- *Shut off Kit with double lock cross flexible hose and built-in bracket with closure*
- Set Shut off avec flexible double agrafe et support coude mural avec fermeture
- *Teleducha Shut off con flexible doble grapado y soporte a pared empotrado con cierre*
- Shut off Set mit Doppelagraffe Schlauch und UP-Anschluss Halter mit Verschluss

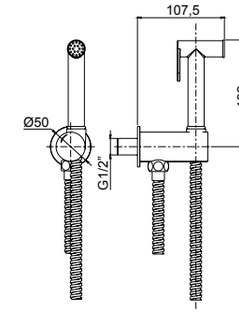

00 **Cromato** - Chr. plated - Chromé - Cromo - Verchromt





R08043



55404

- Parte estetica miscelatore monocomando kit shut-off
- *External part single lever mixer shut off kit*
- Kit de finition mitigeur monocommande kit shut off
- *Solo parte exterior mezclador monomando kit shut off*
- Endmontage Set Einhebelmischer für Shut off Set

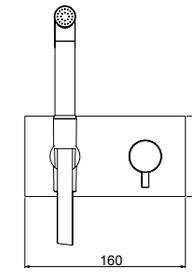

System Box



98500

- Corpo per monocomando incasso kit shut-off universale, cartuccia Ø25
- *Shut off universal built-in box with single lever mixer, cartridge Ø25*
- Corps universel à encastrer pour douchette shut off avec monocommande, cartouche Ø25
- *Cuerpo universal empotrado para tele ducha shut off con monomando, cartucho Ø25*
- UP-Box für Shut off Set mit Einhebelmischer, Kartusche Ø25

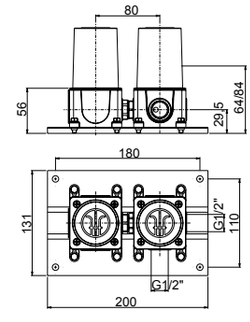



Livella inclusa
Bubble level included

00 **Cromato** - Chr. plated - Chromé - Cromo - Verchromt

SYSTEM BOX



DELIZIA

design architetto Paolo Bertarelli

.00 - Cromato - Chr. plated - Chromé - Cromo - Verchromt
.92 - Oro rosa - Pink gold plated - Or rose - Oro rosa - Rose Vergoldet
.02 - Dorato - Gold plated - Doré - Oro - Vergoldet
.32 - Oro rosa antico - Pink brushed gold - Or rose brossé -
Oro rosa cepillado - Rose Vergoldet gebürstet
.82 - Oro antico - Brushed gold - Doré brosse -
Oro cepillado - Gold gebürstet

DELIZIA

R08005

R02019

R16043



58002

- Monocomando esterno per vasca con doccia
- *External single-lever bath mixer with shower*
- Mitigeur de bain avec douchette
- *Monomando exterior baño con teleducha*
- Ap-Wannenmischer mit Handbrause

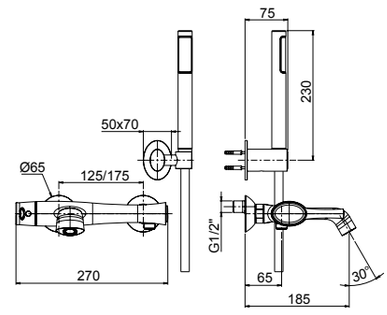

00 **Cromato** - Chr. plated - Chromé - Cromo - Verchromt

92 **Oro rosa** - Pink gold plated - Or rose - Oro rosa - Rose Vergoldet

02 **Dorato** - Gold plated - Doré - Oro - Vergoldet

32 **Oro rosa antico** - Pink brushed gold - Or rose brossé - Oro rosa cepillado - Rose Vergoldet gebürstet

82 **Oro antico** - Brushed gold - Doré brosse - Oro cepillado - Gold gebürstet

R08005

R02019

R16043

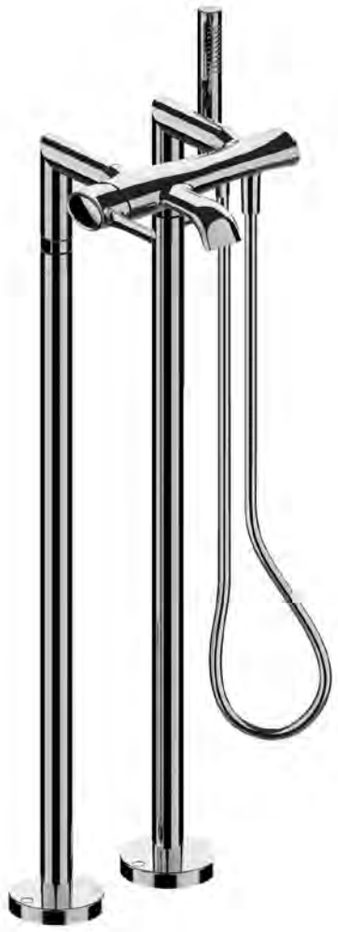

58002 + 41573

58002

- Monocomando esterno per vasca con doccia duplex
- *External single-lever bath mixer with duplex shower*
- Mitigeur de bain avec douchette duplex
- *Monomando exterior baño con teleducha duplex*
- Ap-Wannenmischer mit Handbrause Duplex

41573

- Colonne a pavimento (coppia)
- *Floor columns (pair)*
- Colonnes sur sol (couple)
- *Columnas (pareja)*
- Standsäulen (Paar)

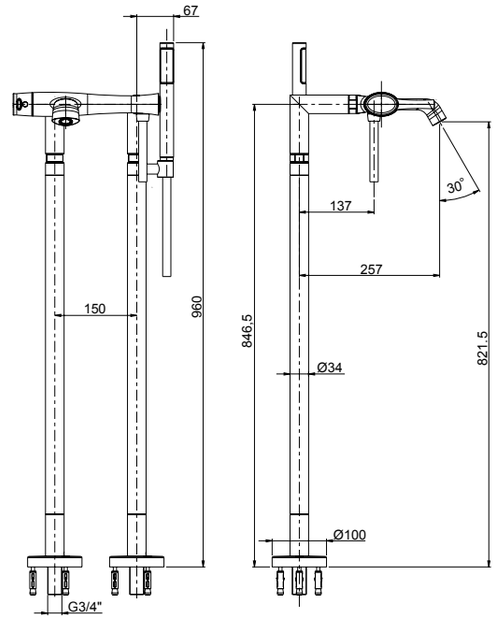

00 **Cromato** - Chr. plated - Chromé - Cromo - Verchromt

92 **Oro rosa** - Pink gold plated - Or rose - Oro rosa - Rose Vergoldet

02 **Dorato** - Gold plated - Doré - Oro - Vergoldet

32 **Oro rosa antico** - Pink brushed gold - Or rose brossé - Oro rosa cepillado - Rose Vergoldet gebürstet

82 **Oro antico** - Brushed gold - Doré brosse - Oro cepillado - Gold gebürstet

R08005

2 VIE
R11038

3 VIE
R11039

R02019

R16043



58518V2 - 58518V3

- Parte esterna visibile monocomando vasca incasso con deviatore a dischi ceramici a **2/3 vie** con bocca di erogazione, piastra in ottone
- *External set for built-in bath mixer with **2/3-way** ceramic discs diverter and spout, brass plate*
- Kit de finition pour mitigeur de baignoire avec inverseur ***2/3 voies*** à disques céramiques et bec, plaque en laiton
- *Solo parte exterior monomando empotrado baño con inversor **2/3 vias** discos ceramicos y caño, plancha de latón*
- Endmontage Set für UP-Wannenmischer mit **2/3-Wege** Keramik Disk Umsteller und Auslauf - Platte aus Messing

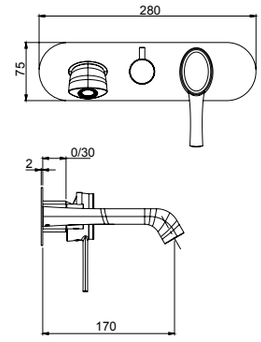



corredabile con l'art. 45400 (pag.540)
to match with art.45400 (page 540)
à combiner avec art.45400 (page 540)
combinarse con art.45400 (pag.540)
mit art.45400 zusammenstellen (Seite 540)

System Box



easy installation
Livella inclusa
Bubble level included

98028

- Corpo per monocomando incasso doccia/vasca universale, cartuccia Ø35, **2/3 vie**, con deviazione a dischi ceramici
- *Universal built-in box bath/shower mixer, Ø35 cartridge, **2/3 way** ceramic discs diverter*
- Corps à encastrer universel mitigeur bain/douche, cartouche Ø35, inversion disques céramiques **2/3 voies**
- *Cuerpo empotrado universal para mezclador ducha/ baño, cartucha Ø35, inversor discos ceramicos **2/3 vias***
- UP-Universal Körper Wannen/Duschen Mischer, Ø35 Kartusche, **2/3 Wege** Umsteller mit Keramik Scheiben

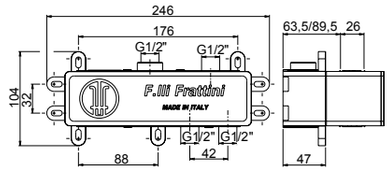

00 **Cromato** - Chr. plated - Chromé - Cromo - Verchromt
92 **Oro rosa** - Pink gold plated - Or rose - Oro rosa - Rose Vergoldet
02 **Dorato** - Gold plated - Doré - Oro - Vergoldet
32 **Oro rosa antico** - Pink brushed gold - Or rose brossé - Oro rosa cepillado - Rose Vergoldet gebürstet
82 **Oro antico** - Brushed gold - Doré brosse - Oro cepillado - Gold gebürstet
SYSTEM BOX

DELIZIA

R08005

R02044

<6 Lt/min



58538

- Parte esterna visibile batteria lavabo a parete senza scarico, piastra in ottone
- *External visible components built-in washbasin mixer without pop-up waste, brass plate*
- Kit de finition mitigeur de lavabo à encastrer sans vidage plaque, en laiton
- *Sòlo parte exterior monomando lavabo empotrado sin descargo, plancha de latón*
- Endmontage Set Up-Waschtischmischer ohne Abfluss - Platte aus Messing

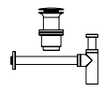

Da corredarsi con piletta push e sifone che si trovano a fine serie
To match with push drain and siphon to find at the end of the series
À combiner avec vidage automatique et siphon qui se trouvent à la fin de la série
A combinarse con vaciador automático y sifón a la fine de la serie
Mit automatischen Ablaufgarnitur und Siphon zusammenstellen am Ende der Serien

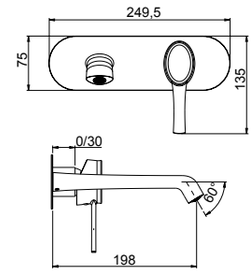

System Box



98038

- Corpo per monocomando incasso lavabo universale, cartuccia Ø35
- *Universal built-in box basin mixer, Ø35 cartridge*
- Corps à encastrer universel mitigeur de lavabo, cartouche Ø 35
- *Cuerpo empotrado universal para mezclador lavabo, cartucha Ø 35*
- UP-Universal Körper für Waschtischmischer, Ø 35 Kartusche

easy installation

Livella inclusa
Bubble level included

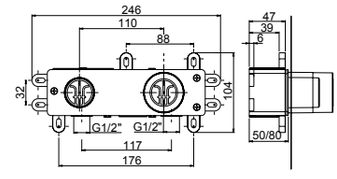

00 **Cromato** - Chr. plated - Chromé - Cromo - Verchromt
92 **Oro rosa** - Pink gold plated - Or rose - Oro rosa - Rose Vergoldet
02 **Dorato** - Gold plated - Doré - Oro - Vergoldet
32 **Oro rosa antico** - Pink brushed gold - Or rose brossé - Oro rosa cepillado - Rose Vergoldet gebürstet
82 **Oro antico** - Brushed gold - Doré brosse - Oro cepillado - Gold gebürstet
SYSTEM BOX

R08005

R02044

<6 Lt/min



58537

- Parte esterna visibile batteria lavabo a parete senza scarico, piastre in ottone
- *External visible components built-in washbasin mixer without pop-up waste, brass plates*
- Kit de finition mitigeur de lavabo à encastrer sans vidage, plaques en laiton
- *Sòlo parte exterior monomando lavabo empotrado sin descargo, planchas de latón*
- Endmontage Set Up-Waschtischmischer ohne Abfluss - Platten aus Messing

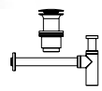

Da corredarsi con piletta push e sifone che si trovano a fine serie
To match with push drain and siphon to find at the end of the series
À combiner avec vidage automatique et siphon qui se trouvent à la fin de la série
A combinarse con vaciador automático y sifón a la fine de la serie
Mit automatischen Ablaufgarnitur und Siphon zusammenstellen am Ende der Serien

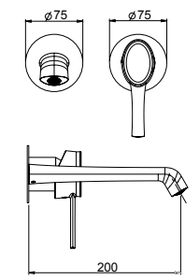

System Box



98038

- Corpo per monocomando incasso lavabo universale, cartuccia Ø35
- *Universal built-in box basin mixer, Ø35 cartridge*
- Corps à encastrer universel mitigeur de lavabo, cartouche Ø 35
- *Cuerpo empotrado universal para mezclador lavabo, cartucha Ø 35*
- UP-Universal Körper für Waschtischmischer, Ø 35 Kartusche

easy installation

Livella inclusa
Bubble level included

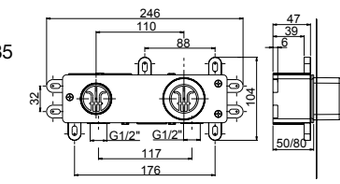

00 **Cromato** - Chr. plated - Chromé - Cromo - Verchromt
92 **Oro rosa** - Pink gold plated - Or rose - Oro rosa - Rose Vergoldet
02 **Dorato** - Gold plated - Doré - Oro - Vergoldet
32 **Oro rosa antico** - Pink brushed gold - Or rose brossé - Oro rosa cepillado - Rose Vergoldet gebürstet
82 **Oro antico** - Brushed gold - Doré brosse - Oro cepillado - Gold gebürstet
SYSTEM BOX

R08013
R02044
<6 Lt/min



58054 *

- Monocomando per lavabo con scarico 1”1/4
- *Single-lever washbasin mixer with 1”1/4 pop-up waste*
- Mitigeur de lavabo avec vidage 1”1/4
- *Monomando lavabo con descargo 1”1/4*
- Waschtischmischer mit 1”1/4 Abfluss

58050

- Monocomando per lavabo senza scarico
- *Single-lever washbasin mixer without pop-up waste*
- Mitigeur de lavabo sans vidage
- *Monomando lavabo sin descargo*
- Waschtischmischer ohne Abfluss

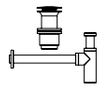

58050 da corredarsi con piletta push e sifone che si trovano a fine serie
To match with push drain and siphon to find at the end of the series
À combiner avec vidage automatique et siphon qui se trouvent à la fin de la série
A combinarse con vaciador automático y sifón a la fine de la serie
Mit automatischen Ablaufgarnitur und Siphon zusammenstellen am Ende der Serien

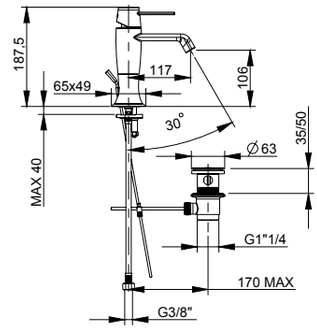

00 **Cromato** - Chr. plated - Chromé - Cromo - Verchromt
92 **Oro rosa** - Pink gold plated - Or rose - Oro rosa - Rose Vergoldet
02 **Dorato** - Gold plated - Doré - Oro - Vergoldet
32 **Oro rosa antico** - Pink brushed gold - Or rose brossé - Oro rosa cepillado - Rose Vergoldet gebürstet
82 **Oro antico** - Brushed gold - Doré brosse - Oro cepillado - Gold gebürstet

R08013
R02044
<6 Lt/min



58065

- Monocomando lavabo modello alto senza scarico
- *High version single-lever washbasin mixer without waste*
- Mitigeur de lavabo haut sans vidage
- *Monomando lavabo alto sin descargo*
- Hoher Waschtischmischer ohne Abfluss

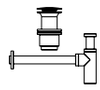

Da corredarsi con piletta push e sifone che si trovano a fine serie
To match with push drain and siphon to find at the end of the series
À combiner avec vidage automatique et siphon qui se trouvent à la fin de la série
A combinarse con vaciador automático y sifón a la fine de la serie
Mit automatischen Ablaufgarnitur und Siphon zusammenstellen am Ende der Serien

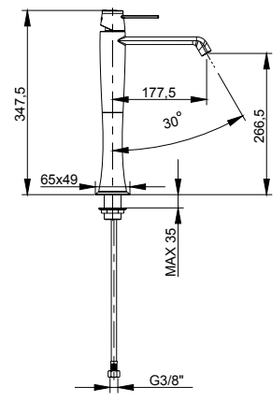

00 **Cromato** - Chr. plated - Chromé - Cromo - Verchromt
92 **Oro rosa** - Pink gold plated - Or rose - Oro rosa - Rose Vergoldet
02 **Dorato** - Gold plated - Doré - Oro - Vergoldet
32 **Oro rosa antico** - Pink brushed gold - Or rose brossé - Oro rosa cepillado - Rose Vergoldet gebürstet
82 **Oro antico** - Brushed gold - Doré brosse - Oro cepillado - Gold gebürstet

R08013
R02044
<6 Lt/min



58103 *

- Monocomando per bidet con scarico 1”1/4
- *Single-lever bidet mixer with 1”1/4 pop-up waste*
- Mitigeur de bidet avec vidage 1”1/4
- *Monomando bidé con descargo 1”1/4*
- Bidetmischer mit 1”1/4 Abfluss

58080

- Monocomando per bidet senza scarico
- *Single-lever bidet mixer without pop-up waste*
- Mitigeur de bidet sans vidage
- *Monomando bidé sin descargo*
- Bidetmischer ohne Abfluss

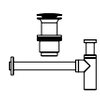

58080 da corredarsi con piletta push e sifone che si trovano a fine serie
To match with push drain and siphon to find at the end of the series
À combiner avec vidage automatique et siphon qui se trouvent à la fin de la série
A combinarse con vaciador automático y sifón a la fine de la serie
Mit automatischen Ablaufgarnitur und Siphon zusammenstellen am Ende der Serien

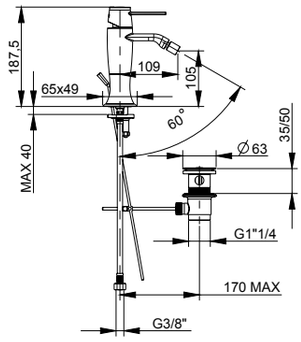

00 **Cromato** - Chr. plated - Chromé - Cromo - Verchromt
92 **Oro rosa** - Pink gold plated - Or rose - Oro rosa - Rose Vergoldet
02 **Dorato** - Gold plated - Doré - Oro - Vergoldet
32 **Oro rosa antico** - Pink brushed gold - Or rose brossé - Oro rosa cepillado - Rose Vergoldet gebürstet
82 **Oro antico** - Brushed gold - Doré brosse - Oro cepillado - Gold gebürstet

DELIZIA

R08005



58006

- Monocomando esterno per doccia con attacco inferiore 1/2”
- *External single-lever shower mixer with 1/2” lower connection*
- Mitigeur de douche avec raccord inferieur 1/2”
- *Monomando exterior ducha con ataco inferior 1/2”*
- Brausenmischer mit 1/2” unterem Anschluss

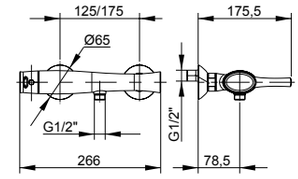

00 **Cromato** - Chr. plated - Chromé - Cromo - Verchromt

02 **Dorato** - Gold plated - Doré - Oro - Vergoldet

R08005



58007

- Monocomando esterno per doccia con attacco superiore 3/4”
- *External single-lever shower mixer with 3/4” upper connection*
- Mitigeur de douche avec raccord superieur 3/4”
- *Monomando exterior ducha con ataco superior 3/4”*
- Ap-Brausenmischer mit 3/4” oberem Anschluss

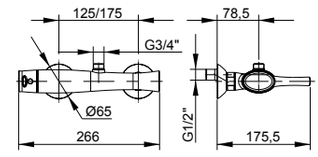

- **Da abbinare con art. 12614 pag.530**
- ***To combine with art. 12614 page 530***
- **A combiner avec art. 12614 page 530**
- ***Puede combinarse con art. 12614 pag.530***
- **Mit Art. 12614 zusammenstellen Seite 530**

00 **Cromato** - Chr. plated - Chromé - Cromo - Verchromt

02 **Dorato** - Gold plated - Doré - Oro - Vergoldet

R08005



58416

- Parte esterna visibile monocomando incasso per doccia, piastra in ottone
- *External visible components built-in single-lever shower mixer, brass plate*
- Kit de finition mitigeur de douche à encastrer, plaque en laiton
- *Sòlo parte exterior monomando empotrado ducha, plancha de latón*
- Endmontage Set Up-Brausenmischer - Platte aus Messing

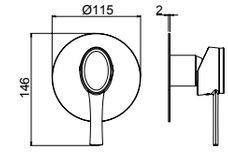

System Box



98916

- Corpo per monocomando incasso doccia universale, cartuccia Ø35, 1 via
- *Built-in single lever universal shower mixer, Ø35 cartridge, 1 way*
- Corps encastré pour monocommande douche universel, cartouche Ø 35, 1 voie
- *Cuerpo empotrado universal monomando ducha, cartucho Ø35, 1 vía*
- UP-Universal Einhebel Duschen Mischer, Kartusche Ø35, 1 Weg

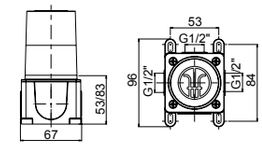

00 **Cromato** - Chr. plated - Chromé - Cromo - Verchromt

92 **Oro rosa** - Pink gold plated - Or rose - Oro rosa - Rose Vergoldet

02 **Dorato** - Gold plated - Doré - Oro - Vergoldet

32 **Oro rosa antico** - Pink brushed gold - Or rose brossé - Oro rosa cepillado - Rose Vergoldet gebürstet

82 **Oro antico** - Brushed gold - Doré brosse - Oro cepillado - Gold gebürstet

SYSTEM BOX

R08007



58010

- Monocomando incasso con deviatore automatico completo, piastra in ottone
- *Complete built-in single-lever mixer with automatic diverter, brass plate*
- Mitigeur à encastrer avec inverseur automatique complet, plaque en laiton
- *Monomando empotrado con inversor automático completo, plancha de latón*
- Kompletter Up-Mischer mit automatisches Umsteller - Platte aus Messing

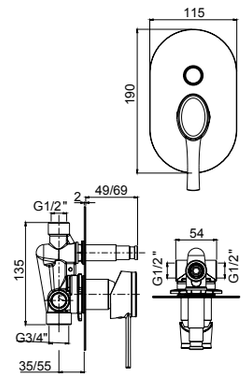

00 **Cromato** - Chr. plated - Chromé - Cromo - Verchromt
92 **Oro rosa** - Pink gold plated - Or rose - Oro rosa - Rose Vergoldet
02 **Dorato** - Gold plated - Doré - Oro - Vergoldet
32 **Oro rosa antico** - Pink brushed gold - Or rose brossé - Oro rosa cepillado - Rose Vergoldet gebürstet
82 **Oro antico** - Brushed gold - Doré brosse - Oro cepillado - Gold gebürstet

R08005

2 VIE
R11038

3 VIE
R11039



58519V2 - 58519V3

- Parte esterna visibile monocomando incasso con deviatore a dischi ceramici **2/3 vie** con doccia fissa a riposo, piastra in ottone
- *External visible components **2/3-way** built-in mixer with ceramic discs diverter with handshower, brass plate*
- Kit de finition mitigeur encastré **2/3 voies** avec inverseur avec disques céramiques et douchette, plaque en laiton
- *Solo parte exterior monomando **2/3 vias** empotrado con inversor con discos ceramicos y teleducha, plancha de latón*
- Endmontage Set UP-Mischer **2/3-Wege** mit Umsteller mit Keramik Scheiben und Handbrause - Platte aus Messing

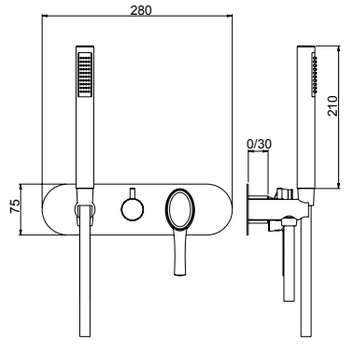

System Box



98028

- Corpo per monocomando incasso doccia/vasca universale, cartuccia Ø35, **2/3 vie**, con deviazione a dischi ceramici
- *Universal built-in box bath/shower mixer, Ø35 cartridge, **2/3 way** ceramic discs diverter*
- Corps à encastrer universel mitigeur bain/douche, cartouche Ø35, inversion disques céramiques **2/3 voies**
- *Cuerpo empotrado universal para mezclador ducha/baño, cartucha Ø35, inversor discos ceramicos **2/3 vias***
- UP-Universal Körper Wannen/Duschen Mischer, Ø35 Kartusche, **2/3 Wege** Umsteller mit Keramik Scheiben

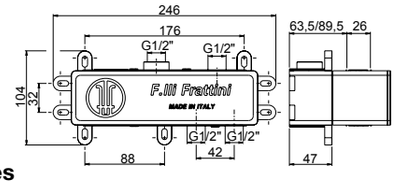

easy installation
Livella inclusa
Bubble level included

00 **Cromato** - Chr. plated - Chromé - Cromo - Verchromt
92 **Oro rosa** - Pink gold plated - Or rose - Oro rosa - Rose Vergoldet
02 **Dorato** - Gold plated - Doré - Oro - Vergoldet
32 **Oro rosa antico** - Pink brushed gold - Or rose brossé - Oro rosa cepillado - Rose Vergoldet gebürstet
82 **Oro antico** - Brushed gold - Doré brosse - Oro cepillado - Gold gebürstet
SYSTEM BOX

DELIZIA

2 VIE
58513V2

3 VIE
58513V3

2 VIE
R11038

3 VIE
R11039

R08005



58513V2 - 58513V3

- Parte esterna visibile monocomando incasso con deviatore a dischi ceramici **2-3 vie**, piastra in ottone
- *External visible components **2-3 way** built-in mixer with ceramic discs diverter, brass plate*
- Kit de finition mitigeur encastré **2-3 voies** avec inverseur avec disques céramiques, plaque en laiton
- *Solo parte exterior monomando **2-3 vias** empotrado con inversor con discos ceramicos, plancha de latón*
- Endmontage Set UP-Mischer **2-3 Wege** mit Umsteller mit Keramik Scheiben - Platte aus Messing

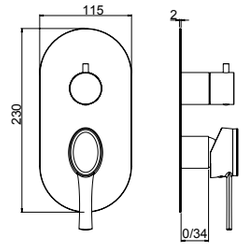

System Box



easy installation
Livella inclusa
Bubble level included

98013

- Corpo per monocomando incasso doccia universale, cartuccia Ø35, **2/3 vie**, con deviazione a dischi ceramici
- *Universal built-in box shower mixer, Ø35 cartridge, **2/3 way** ceramic discs diverter*
- Corps à encaster universel pour mitigeur de douche, cartouche Ø35 inverseur disques céramiques **2-3 voies**
- *Cuerpo empotrado universal para mezclador ducha, cartucha Ø35, inversor discos ceramicos **2-3 vias***
- UP-Universal Körper fü Duschenmischer, Ø35 Kartusche, **2-3 Wege** Umsteller mit Keramik Scheiben

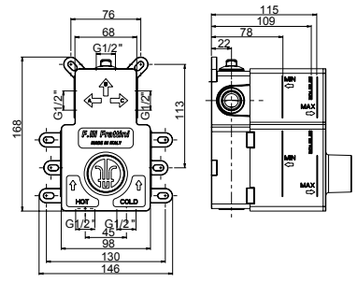

00 **Cromato** - Chr. plated - Chromé - Cromo - Verchromt
92 **Oro rosa** - Pink gold plated - Or rose - Oro rosa - Rose Vergoldet
02 **Dorato** - Gold plated - Doré - Oro - Vergoldet
32 **Oro rosa antico** - Pink brushed gold - Or rose brossé - Oro rosa cepillado - Rose Vergoldet gebürstet
82 **Oro antico** - Brushed gold - Doré brosse - Oro cepillado - Gold gebürstet
SYSTEM BOX

R08013

R02014

140°

95



58165

- Monocomando per lavello monoforo bocca girevole
- *Single-lever sink mixer, swivel spout*
- Mitigeur d'evier avec bec pivotant
- *Monomando cocina con caño giratorio*
- Spültischmischer mit schwenkbarem Auslauf

- **Utilizzabile anche per lavabo**
- ***To be used also with washbasin***
- **Possibilité d'utilisation avec lavabo**
- ***Para ser utilizado también con lavabo***
- **Als Waschtischmischer verwendbar**

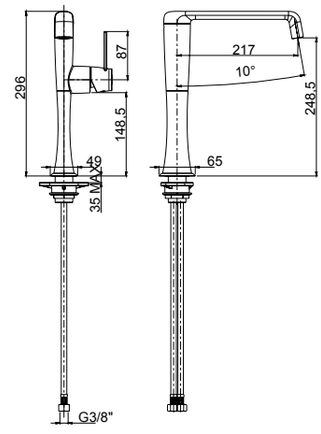

00 **Cromato** - Chr. plated - Chromé - Cromo - Verchromt
92 **Oro rosa** - Pink gold plated - Or rose - Oro rosa - Rose Vergoldet
02 **Dorato** - Gold plated - Doré - Oro - Vergoldet
32 **Oro rosa antico** - Pink brushed gold - Or rose brossé - Oro rosa cepillado - Rose Vergoldet gebürstet
82 **Oro antico** - Brushed gold - Doré brosse - Oro cepillado - Gold gebürstet

92686



- Piletta push universale regolabile h.10-75mm
- *Universal push drain with adjustable height 10-75mm*
- Vidage automatique avec hauteur réglable 10-75mm
- *Vaciador automatico con altura ajustable 10-75mm*
- Automatische Ablaufgarnitur mit verstellbarer Höhe 10-75mm

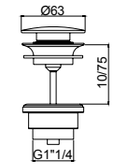

00 **Cromato** - Chr. plated - Chromé - Cromo - Verchromt
92 **Oro rosa** - Pink gold plated - Or rose - Oro rosa - Rose Vergoldet
02 **Dorato** - Gold plated - Doré - Oro - Vergoldet
32 **Oro rosa antico** - Pink brushed gold - Or rose brossé - Oro rosa cepillado - Rose Vergoldet gebürstet
82 **Oro antico** - Brushed gold - Doré brosse - Oro cepillado - Gold gebürstet

92672



- Sifone minimalista 1”1/4
- *1”1/4 minimalist siphon*
- Vidage minimaliste 1”1/4
- *Descargo minimalista 1”1/4*
- 1”1/4 Sifon Minimalist

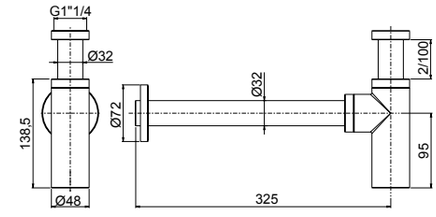

00 **Cromato** - Chr. plated - Chromé - Cromo - Verchromt
92 **Oro rosa** - Pink gold plated - Or rose - Oro rosa - Rose Vergoldet
02 **Dorato** - Gold plated - Doré - Oro - Vergoldet
32 **Oro rosa antico** - Pink brushed gold - Or rose brossé - Oro rosa cepillado - Rose Vergoldet gebürstet
82 **Oro antico** - Brushed gold - Doré brosse - Oro cepillado - Gold gebürstet

90982



- Placca cassetta WC compatibile Geberit
- *Plate for toilet cistern Geberit compatible*
- Plaque pour citerne de toilette compatible Geberit
- *Placa para cisterna de WC compatible con Geberit*
- Platte für Spülkasten Geberit kompatibel

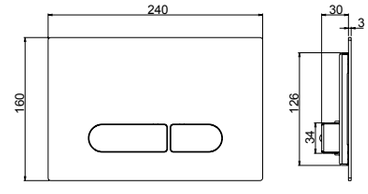

- **Compatibilità con cassetta di scarico Geberit Sigma 8**
- ***Compatible with Geberit Sigma 8 toilet cistern***
- **Compatible avec citerne de vidage toilette Geberit Sigma 8**
- ***Compatible con cisterna de descargo Geberit Sigma 8***
- **Kompatibel mit Geberit Sigma 8 Spülkasten**

00 **Cromato** - Chr. plated - Chromé - Cromo - Verchromt
92 **Oro rosa** - Pink gold plated - Or rose - Oro rosa - Rose Vergoldet
02 **Dorato** - Gold plated - Doré - Oro - Vergoldet
32 **Oro rosa antico** - Pink brushed gold - Or rose brossé - Oro rosa cepillado - Rose Vergoldet gebürstet
82 **Oro antico** - Brushed gold - Doré brosse - Oro cepillado - Gold gebürstet

DELIZIA

12402



- Kit shut-off con flessibile a doppia aggraffatura e supporto attacco incasso a muro con chiusura
- *Shut off Kit with double lock cross flexible hose and built-in bracket with closure*
- Set Shut off avec flexible double agrafe et support coude mural avec fermeture
- *Teleducha Shut off con flexible doble grapado y soporte a pared empotrado con cierre*
- Shut off Set mit Doppelagraffe Schlauch und UP-Anschluss Halter mit Verschluss

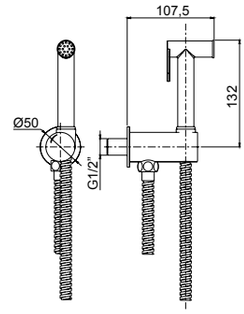

00 **Cromato** - Chr. plated - Chromé - Cromo - Verchromt
92 **Oro rosa** - Pink gold plated - Or rose - Oro rosa - Rose Vergoldet
02 **Dorato** - Gold plated - Doré - Oro - Vergoldet
32 **Oro rosa antico** - Pink brushed gold - Or rose brossé - Oro rosa cepillado - Rose Vergoldet gebürstet
82 **Oro antico** - Brushed gold - Doré brosse - Oro cepillado - Gold gebürstet

55404

R08043



- Parte estetica miscelatore monocomando kit shut-off
- *External part single lever mixer shut off kit*
- Kit de finition mitigeur monocommande kit shut off
- *Solo parte exterior mezclador monomando kit shut off*
- Endmontage Set Einhebelmischer für Shut off Set

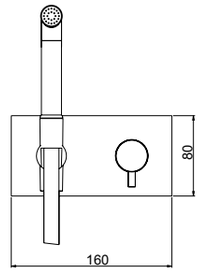

System Box

98500



Livella inclusa
Bubble level included

- Corpo per monocomando incasso kit shut-off universale, cartuccia Ø25
- *Shut off universal built-in box with single lever mixer, cartridge Ø25*
- Corps universel à encastrer pour douchette shut off avec monocommande, cartouche Ø25
- *Cuerpo universal empotrado para tele ducha shut off con monomando, cartucho Ø25*
- UP-Box für Shut off Set mit Einhebelmischer, Kartusche Ø25

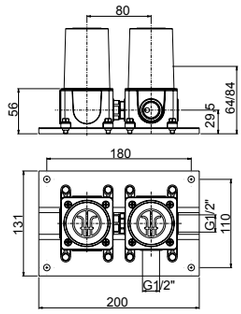

00 **Cromato** - Chr. plated - Chromé - Cromo - Verchromt
92 **Oro rosa** - Pink gold plated - Or rose - Oro rosa - Rose Vergoldet
02 **Dorato** - Gold plated - Doré - Oro - Vergoldet
32 **Oro rosa antico** - Pink brushed gold - Or rose brossé - Oro rosa cepillado - Rose Vergoldet gebürstet
82 **Oro antico** - Brushed gold - Doré brosse - Oro cepillado - Gold gebürstet
SYSTEM BOX

R02044



58896

- Bocca lavabo a parete
- *Wall-mounted spout for washbasin mixer*
- Goulot au mur pour mitigeur de lavabo
- *Caño mural por monomando lavabo*
- Wandauslauf für UP-Waschtischmischer

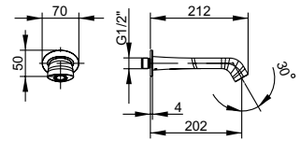

00 **Cromato** - Chr. plated - Chromé - Cromo - Verchromt
92 **Oro rosa** - Pink gold plated - Or rose - Oro rosa - Rose Vergoldet
02 **Dorato** - Gold plated - Doré - Oro - Vergoldet
32 **Oro rosa antico** - Pink brushed gold - Or rose brossé - Oro rosa cepillado - Rose Vergoldet gebürstet
82 **Oro antico** - Brushed gold - Doré brosse - Oro cepillado - Gold gebürstet

R02019

R16043



58897

- Bocca vasca a parete
- *Wall-mounted spout for bath mixer*
- Goulot au mur pour mitigeur de bain
- *Caño mural por monomando baño*
- Wandauslauf für UP-Wannenmischer

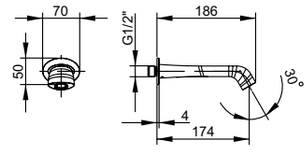

00 **Cromato** - Chr. plated - Chromé - Cromo - Verchromt
92 **Oro rosa** - Pink gold plated - Or rose - Oro rosa - Rose Vergoldet
02 **Dorato** - Gold plated - Doré - Oro - Vergoldet
32 **Oro rosa antico** - Pink brushed gold - Or rose brossé - Oro rosa cepillado - Rose Vergoldet gebürstet
82 **Oro antico** - Brushed gold - Doré brosse - Oro cepillado - Gold gebürstet



LUCREZIA

design architetto Paolo Bertarelli

.00 - Cromato - Chr. plated - Chromé - Cromo - Verchromt
.92 - Oro rosa - Pink gold plated - Or rose - Oro rosa - Rose Vergoldet
.02 - Dorato - Gold plated - Doré - Oro - Vergoldet
.82 - Oro antico - Brushed gold - Doré matt -
Oro matt - Vergoldet Matt
.32 - Oro rosa antico - Pink brushed gold - Or rose brossé -
Oro rosa cepillado - Rose Vergoldet gebürstet

LUCREZIA

R28023

R02019

R16043



62002

- Gruppo esterno per vasca con doccia duplex
- *External bath mixer with duplex shower*
- Mélangeur de bain avec douchette duplex
- *Grupo exterior baño con teleducha duplex*
- Ap-Wannenbatterie mit Handbrause Duplex

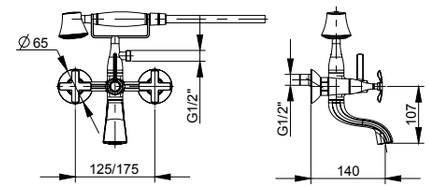

00 **Cromato** - Chr. plated - Chromé - Cromo - Verchromt
92 **Oro rosa** - Pink gold plated - Or rose - Oro rosa - Rose Vergoldet
02 **Dorato** - Gold plated - Doré - Oro - Vergoldet
32 **Oro rosa antico** - Pink brushed gold - Or rose brossé - Oro rosa cepillado - Rose Vergoldet gebürstet
82 **Oro antico** - Brushed gold - Doré brosse - Oro cepillado - Gold gebürstet

R28023

R02019

R16043



62002 + 92573

62002

- Gruppo esterno per vasca con doccia duplex
- *External bath mixer with duplex shower*
- Mélangeur de bain avec douchette duplex
- *Grupo exterior baño con teleducha duplex*
- Ap-Wannenbatterie mit Handbrause Duplex

92573

- Colonne a pavimento (coppia)
- *Floor columns (pair)*
- Colonnes sur sol (couple)
- *Columnas (pareja)*
- Standsäulen (Paar)

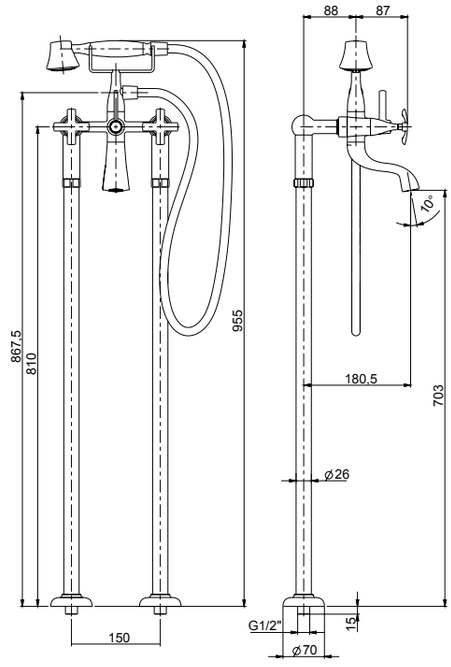

00 **Cromato** - Chr. plated - Chromé - Cromo - Verchromt
02 **Dorato** - Gold plated - Doré - Oro - Vergoldet

R28023
R02014



62034

- Batteria lavabo a parete senza scarico
- *Built-in washbasin mixer without pop-up waste*
- Mélangeur de lavabo à encastrer sans vidage
- *Batería lavabo empotrado sin descargo*
- Up-Waschtischbatterie ohne Abfluss

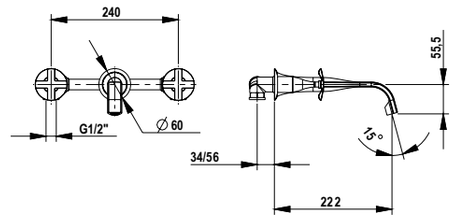



Da corredarsi con piletta push e sifone che si trovano a fine serie
To match with push drain and siphon to find at the end of the series
À combiner avec vidage automatique et siphon qui se trouvent à la fin de la série
A combinarse con vaciador automático y sifón a la fine de la serie
Mit automatischen Ablaufgarnitur und Siphon zusammenstellen am Ende der Serien

00 **Cromato** - Chr. plated - Chromé - Cromo - Verchromt
92 **Oro rosa** - Pink gold plated - Or rose - Oro rosa - Rose Vergoldet
02 **Dorato** - Gold plated - Doré - Oro - Vergoldet
32 **Oro rosa antico** - Pink brushed gold - Or rose brossé - Oro rosa cepillado - Rose Vergoldet gebürstet
82 **Oro antico** - Brushed gold - Doré brosse - Oro cepillado - Gold gebürstet

R28023
R02014



62064

- Monoforo lavabo bocca girevole con scarico 1”1/4
- *Single-hole washbasin mixer with swivel spout and 1”1/4 pop-up waste*
- Mélangeur lavabo monotrou avec bec pivotant et vidage 1”1/4
- *Monobloc lavabo con caño giratorio y descargo 1”1/4*
- Waschtisch-Einlochbatterie mit schwenkbarem Auslauf und 1”1/4 Abfluss

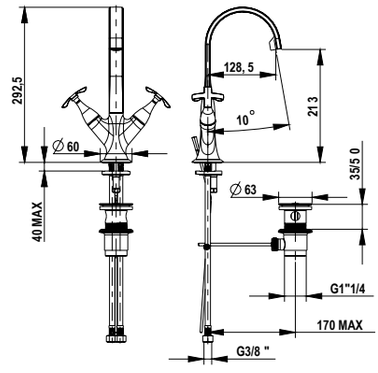

00 **Cromato** - Chr. plated - Chromé - Cromo - Verchromt
92 **Oro rosa** - Pink gold plated - Or rose - Oro rosa - Rose Vergoldet
02 **Dorato** - Gold plated - Doré - Oro - Vergoldet
32 **Oro rosa antico** - Pink brushed gold - Or rose brossé - Oro rosa cepillado - Rose Vergoldet gebürstet
82 **Oro antico** - Brushed gold - Doré brosse - Oro cepillado - Gold gebürstet

R28023
R02014



62133

- Monoforo bidet con scarico 1”1/4
- *Single-hole bidet mixer with 1”1/4 pop-up waste*
- Mélangeur bidet monotrou avec vidage 1”1/4
- *Monobloc bidé con descargo 1”1/4*
- Bidet-Einlochbatterie mit 1”1/4 Abfluss

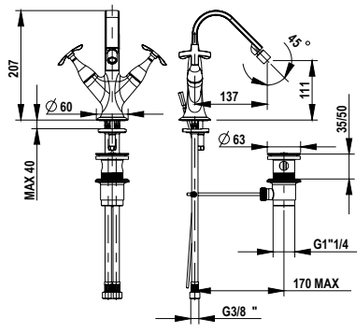

00 **Cromato** - Chr. plated - Chromé - Cromo - Verchromt
92 **Oro rosa** - Pink gold plated - Or rose - Oro rosa - Rose Vergoldet
02 **Dorato** - Gold plated - Doré - Oro - Vergoldet
32 **Oro rosa antico** - Pink brushed gold - Or rose brossé - Oro rosa cepillado - Rose Vergoldet gebürstet
82 **Oro antico** - Brushed gold - Doré brosse - Oro cepillado - Gold gebürstet

LUCREZIA

R28023

R02014



62068

- Batteria lavabo con bocca alta con scarico 1”1/4, piantane prolungate
- *3-hole washbasin mixer with spout and 1”1/4 pop-up waste, longer uprights*
- Mélangeur lavabo 3-trous avec goulot haut, vidage 1”1/4 et rallonges
- *Batería lavabo con caño alto,con descargo 1”1/4 y alargadores*
- 3-Loch-Waschtischbatterie mit hohem Auslauf, 1”1/4 Abfluss und Verlängerungen

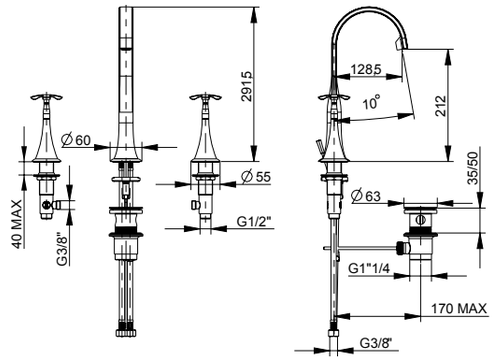

00 **Cromato** - Chr. plated - Chromé - Cromo - Verchromt
92 **Oro rosa** - Pink gold plated - Or rose - Oro rosa - Rose Vergoldet
02 **Dorato** - Gold plated - Doré - Oro - Vergoldet
32 **Oro rosa antico** - Pink brushed gold - Or rose brossé - Oro rosa cepillado - Rose Vergoldet gebürstet
82 **Oro antico** - Brushed gold - Doré brosse - Oro cepillado - Gold gebürstet

R28023

R02014



62104

- Gruppo per bidet a 3 fori con piantane prolungate e scarico 1”1/4
- *3-hole bidet mixer with longer uprights and 1”1/4 pop-up waste*
- Mélangeur bidet 3-trous avec vidage 1”1/4 et rallonges
- *Batería bidé con descargo 1”1/4 y alargadores*
- 3-Loch-Bidetbatterie mit 1”1/4 Abfluss und Verlängerungen

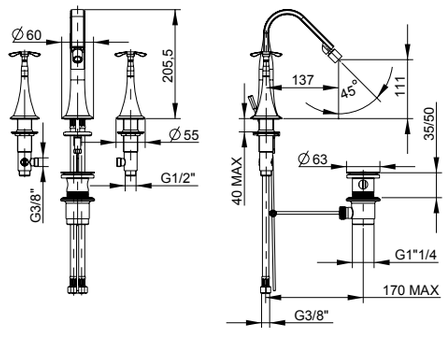

00 **Cromato** - Chr. plated - Chromé - Cromo - Verchromt
92 **Oro rosa** - Pink gold plated - Or rose - Oro rosa - Rose Vergoldet
02 **Dorato** - Gold plated - Doré - Oro - Vergoldet
32 **Oro rosa antico** - Pink brushed gold - Or rose brossé - Oro rosa cepillado - Rose Vergoldet gebürstet
82 **Oro antico** - Brushed gold - Doré brosse - Oro cepillado - Gold gebürstet

R28023



62006 *

- Gruppo esterno per doccia con raccordo da 1/2”
- *External shower mixer with 1/2” connection*
- Mélangeur de douche avec raccord 1/2”
- *Grupo exterior ducha con ataco 1/2”*
- Ap-Brausebatterie mit 1/2” unterem Anschluss

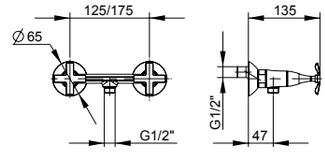

62007

- Gruppo esterno per doccia con attacco superiore da 3/4”
- *External shower mixer with 3/4” upper connection*
- Mélangeur de douche avec raccord superieur 3/4”
- *Grupo exterior ducha con ataco superior 3/4”*
- Ap-Brausebatterie mit 3/4”oberem Anschluss

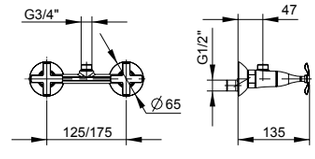

- **Da abbinare con art. 21614 pag.530**
- ***To combine with art. 21614 page 530***
- **A combiner avec art. 21614 page 530**
- ***Puede combinarse con art. 21614 pag.530***
- **Mit Art. 21614 zusammenstellen Seite 530**

00 **Cromato** - Chr. plated - Chromé - Cromo - Verchromt
02 **Dorato** - Gold plated - Doré - Oro - Vergoldet



92686

- Piletta push universale regolabile h.10-75mm
- *Universal push drain with adjustable height 10-75mm*
- Vidage automatique avec hauteur réglable 10-75mm
- *Vaciador automatico con altura ajustable 10-75mm*
- Automatische Ablaufgarnitur mit verstellbarer Höhe 10-75mm

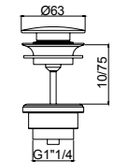

00 **Cromato** - Chr. plated - Chromé - Cromo - Verchromt
92 **Oro rosa** - Pink gold plated - Or rose - Oro rosa - Rose Vergoldet
02 **Dorato** - Gold plated - Doré - Oro - Vergoldet
32 **Oro rosa antico** - Pink brushed gold - Or rose brossé - Oro rosa cepillado - Rose Vergoldet gebürstet
82 **Oro antico** - Brushed gold - Doré brosse - Oro cepillado - Gold gebürstet



92672

- Sifone minimalista 1”1/4
- *1”1/4 minimalist siphon*
- Vidage minimaliste 1”1/4
- *Descargo minimalista 1”1/4*
- 1”1/4 Sifon Minimalist

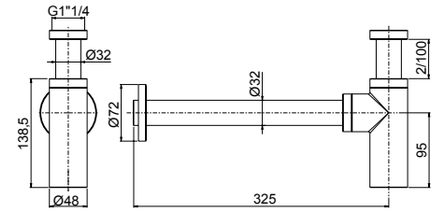

00 **Cromato** - Chr. plated - Chromé - Cromo - Verchromt
92 **Oro rosa** - Pink gold plated - Or rose - Oro rosa - Rose Vergoldet
02 **Dorato** - Gold plated - Doré - Oro - Vergoldet
32 **Oro rosa antico** - Pink brushed gold - Or rose brossé - Oro rosa cepillado - Rose Vergoldet gebürstet
82 **Oro antico** - Brushed gold - Doré brosse - Oro cepillado - Gold gebürstet



90982

- Placca cassetta WC compatibile Geberit
- *Plate for toilet cistern Geberit compatible*
- Plaque pour citerne de toilette compatible Geberit
- *Placa para cisterna de WC compatible con Geberit*
- Platte für Spülkasten Geberit kompatibel

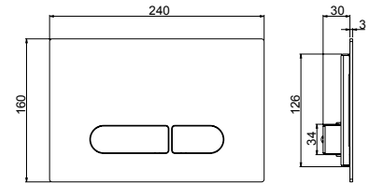

- **Compatibilità con cassetta di scarico Geberit Sigma 8**
- ***Compatible with Geberit Sigma 8 toilet cistern***
- **Compatible avec citerne de vidage toilette Geberit Sigma 8**
- ***Compatible con cisterna de descargo Geberit Sigma 8***
- **Kompatibel mit Geberit Sigma 8 Spülkasten**

00 **Cromato** - Chr. plated - Chromé - Cromo - Verchromt
92 **Oro rosa** - Pink gold plated - Or rose - Oro rosa - Rose Vergoldet
02 **Dorato** - Gold plated - Doré - Oro - Vergoldet
32 **Oro rosa antico** - Pink brushed gold - Or rose brossé - Oro rosa cepillado - Rose Vergoldet gebürstet
82 **Oro antico** - Brushed gold - Doré brosse - Oro cepillado - Gold gebürstet

LUCREZIA

R28023



62021

- Rubinetti d’arresto incasso diritti da 1/2” (coppia)
- *1/2” built-in straight-valve with interchangeable seat (2 Pcs pack)*
- Robinet d’arrêt droit 1/2” siège interchangeable (paquet 2 pieces)
- *Llave de paso 1/2” derecha (paquete 2 unidad)*
- 1/2” Wandeingebaute-Ventil gerade mit austauschbarem Sitz (Packung 2 Stck.)

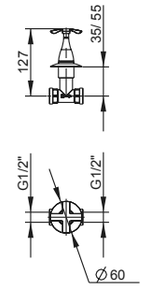

00 **Cromato** - Chr. plated - Chromé - Cromo - Verchromt
92 **Oro rosa** - Pink gold plated - Or rose - Oro rosa - Rose Vergoldet
02 **Dorato** - Gold plated - Doré - Oro - Vergoldet
32 **Oro rosa antico** - Pink brushed gold - Or rose brossé - Oro rosa cepillado - Rose Vergoldet gebürstet
82 **Oro antico** - Brushed gold - Doré brosse - Oro cepillado - Gold gebürstet

R28023



62030

- Rubinetti d’arresto incasso a squadra da 1/2” (coppia)
- *1/2” angular valve with interchangeable seat (2 Pcs pack)*
- Robinet d’arrêt equerre 1/2” siège interchangeable (paquet 2 pieces)
- *Llave de paso 1/2” ángular (paquete 2 unidad)*
- 1/2” Wandeingebaute-Ventil gebogen mit austauschbarem Sitz (Packung 2 Stck.)

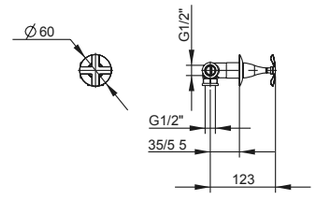

00 **Cromato** - Chr. plated - Chromé - Cromo - Verchromt
92 **Oro rosa** - Pink gold plated - Or rose - Oro rosa - Rose Vergoldet
02 **Dorato** - Gold plated - Doré - Oro - Vergoldet
32 **Oro rosa antico** - Pink brushed gold - Or rose brossé - Oro rosa cepillado - Rose Vergoldet gebürstet
82 **Oro antico** - Brushed gold - Doré brosse - Oro cepillado - Gold gebürstet

Frattini®
RUBINETTI DAL 1958



DOCCIA INCASSO TERMOSTATICI 2/3 VIE

2/3 Way built-in thermostatic shower mixer
Mitigeurs thermostatiques douches 2/3 voies a encastrer
Ducha empotrado temostatico 2/3vias
Up-Thermosatischer Duschen mischer 2-3 Wege

DOCCIA INCASSO 2/3 VIE TERMOSTATICI

R28019

2 VIE
R11033

3 VIE
R11034

2 VIE
12712V2

3 VIE
12712V3



12712V2 - 12712V3

- Parte esterna visibile miscelatore incasso doccia termostatico **2-3 vie**, piastra ottone
- *External visible components built-in thermostatic shower mixer **2-3 ways**, brass plate*
- Kit de finition mitigeur thermostatique à encastrer **2-3 voies**, plaque en laiton
- *Solo parte exterior monomando termostático ducha empotrado **2-3 vías**, plancha de latón*
- Endmontage Set Up-Thermostat-Brausenmischer - **2-3 Wege** Platte aus Messing

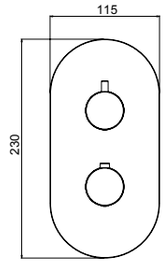

System Box



easy installation **Livella inclusa**
Bubble level included

98712

- Corpo per termostatico incasso doccia universale, **2/3 vie**, con deviazione a dischi ceramici
- *Universal thermostatic built-in shower mixer, **2/3 way** ceramic discs diverter*
- Corps à encastrer universel mitigeur de douche thermostatique **2-3 voies**
- *Cuerpo empotrado universal para mezclador termostatico ducha, inversor discos ceramicos **2-3 vias***
- UP-Universal Körper **2/3 Wege** Thermostat-Brausenmischer

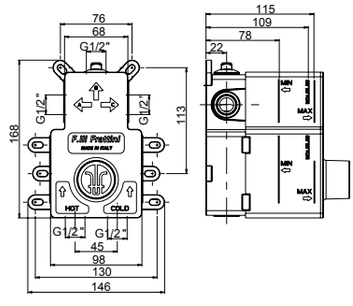

00 **Cromato** - Chr. plated - Chromé - Cromo - Verchromt
89 **CromoNero** - Chr. black - Chromé noir - Cromo negro - Verchromt Schwarz
92 **Oro rosa** - Pink gold plated - Or rose - Oro rosa - Rose Vergoldet
02 **Dorato** - Gold plated - Doré - Oro - Vergoldet
70 **Finitura Inox** - Inox finishing - Finition inox - Acabado inox - Inox Oberfläche
39 **CromoNero spazzolato** - Chr. Black brushed - Chromé Noir brossé - CromoNero cepillado - Verchromt Schwarz gebürstet
32 **Oro rosa antico** - Pink brushed gold - Or rose brossé - Oro rosa cepillado - Rose Vergoldet gebürstet
82 **Oro antico** - Brushed gold - Doré brosse - Oro cepillado - Gold gebürstet
59 **Bronzo satinato** - Satin bronze - Laiton satine' - Laton satinado - Seidenmatt Messing
79 **Nero opaco** - Black matt - Noir matt - Negro matt - Schwarz Matt
72 **Bianco opaco** - White matt - Blanc matt - Blanco matt - Weiss Matt
SYSTEM BOX

R28019

2 VIE
R11033

3 VIE
R11034

2 VIE
12712SV2

3 VIE
12712SV3

maniglia
90094



12712SV2 - 12712SV3

- Parte esterna visibile miscelatore incasso doccia termostatico **2-3 vie**, piastra ottone
- *External visible components built-in thermostatic shower mixer **2-3 ways**, brass plate*
- Kit de finition mitigeur thermostatique à encastrer **2-3 voies**, plaque en laiton
- *Solo parte exterior monomando termostático ducha empotrado **2-3 vías**, plancha de latón*
- Endmontage Set Up-Thermostat-Brausenmischer - **2-3 Wege** Platte aus Messing

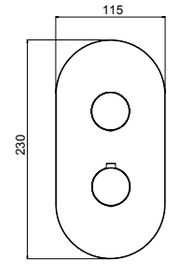

* 90094

- Maniglia per deviatore
- *Diverter handle*
- Poignée de l'inverseur
- *Manija de los inversor*
- Griff für Umsteller





* IMPORTANT

La maniglia va scelta separatamente, qui di seguito le finiture disponibili.
The handle has to be chosen separately. See the following finishes.
La manette doit être choisie séparément, de suite les finitions disponibles.
La manija debe elegirse por separado, a continuación los acabados disponibles.
Wahlen Sie die Griffe separat. Nachfolgende die verfügbare Oberfläche.

System Box



easy installation
Livella inclusa
Bubble level included

98712

- Corpo per termostatico incasso doccia universale, **2/3 vie**, con deviazione a dischi ceramici
- *Universal thermostatic built-in shower mixer, **2/3 way** ceramic discs diverter*
- Corps à encastrer universel mitigeur de douche thermostatique **2-3 voies**
- *Cuerpo empotrado universal para mezclador termostatico ducha, inversor discos ceramicos **2-3 vias***
- UP-Universal Körper **2/3 Wege** Thermostat-Brausenmischer

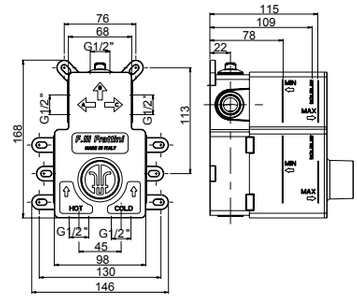

00 **Cromato** - Chr. plated - Chromé - Cromo - Verchromt
89 **CromoNero** - Chr. black - Chromé noir - Cromo negro - Verchromt Schwarz
92 **Oro rosa** - Pink gold plated - Or rose - Oro rosa - Rose Vergoldet
02 **Dorato** - Gold plated - Doré - Oro - Vergoldet
70 **Finitura Inox** - Inox finishing - Finition inox - Acabado inox - Inox Oberfläche
39 **CromoNero spazzolato** - Chr. Black brushed - Chromé Noir brossé - CromoNero cepillado - Verchromt Schwarz gebürstet
32 **Oro rosa antico** - Pink brushed gold - Or rose brossé - Oro rosa cepillado - Rose Vergoldet gebürstet
82 **Oro antico** - Brushed gold - Doré brosse - Oro cepillado - Gold gebürstet
59 **Bronzo satinato** - Satin bronze - Laiton satine' - Laton satinado - Seidenmatt Messing
79 **Nero opaco** - Black matt - Noir matt - Negro matt - Schwarz Matt
72 **Bianco opaco** - White matt - Blanc matt - Blanco matt - Weiss Matt
63 **Grigio F3** - Grey F3 - Gris F3 - Gris F3 - Grau F3
65 **Grigio F3** - Grey F5 - Gris F5 - Gris F5 - Grau F5
68 **Grigio F3** - Grey F8 - Gris F8 - Gris F8 - Grau F8
SYSTEM BOX

DOCCIA INCASSO 2/3 VIE TERMOSTATICI

R28019

2 VIE
R11033

3 VIE
R11034

2 VIE
55712V2

3 VIE
55712V3



55712V2 - 55712V3

- Parte esterna visibile miscelatore incasso doccia termostatico **2-3 vie**, piastra ottone
- *External visible components built-in thermostatic shower mixer **2-3 ways**, brass plate*
- Kit de finition mitigeur thermostatique à encastrer **2-3 voies**, plaque en laiton
- *Solo parte exterior monomando termostático ducha empotrado **2-3 vías**, plancha de latón*
- Endmontage Set Up-Thermostat-Brausenmischer - **2-3 Wege** Platte aus Messing

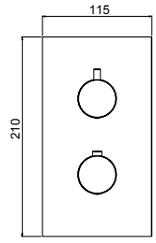

System Box



easy installation
Livella inclusa
Bubble level included

98712

- Corpo per termostatico incasso doccia universale, **2/3 vie**, con deviazione a dischi ceramici
- *Universal thermostatic built-in shower mixer, **2/3 way** ceramic discs diverter*
- Corps à encastrer universel mitigeur de douche thermostatique **2-3 voies**
- *Cuerpo empotrado universal para mezclador termostatico ducha, inversor discos ceramicos **2-3 vias***
- UP-Universal Körper **2/3 Wege** Thermostat-Brausenmischer

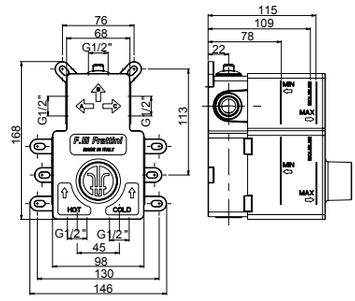

00 **Cromato** - Chr. plated - Chromé - Cromo - Verchromt
89 **CromoNero** - Chr. black - Chromé noir - Cromo negro - Verchromt Schwarz
92 **Oro rosa** - Pink gold plated - Or rose - Oro rosa - Rose Vergoldet
02 **Dorato** - Gold plated - Doré - Oro - Vergoldet
70 **Finitura Inox** - Inox finishing - Finition inox - Acabado inox - Inox Oberfläche
39 **CromoNero spazzolato** - Chr. Black brushed - Chromé Noir brossé - CromoNero cepillado - Verchromt Schwarz gebürstet
32 **Oro rosa antico** - Pink brushed gold - Or rose brossé - Oro rosa cepillado - Rose Vergoldet gebürstet
82 **Oro antico** - Brushed gold - Doré brosse - Oro cepillado - Gold gebürstet
59 **Bronzo satinato** - Satin bronze - Laiton satine' - Laton satinado - Seidenmatt Messing
79 **Nero opaco** - Black matt - Noir matt - Negro matt - Schwarz Matt
72 **Bianco opaco** - White matt - Blanc matt - Blanco matt - Weiss Matt
SYSTEM BOX

R28019

2 VIE
R11033

3 VIE
R11034

2 VIE
55712SV2

3 VIE
55712SV3

maniglia
90094



55712SV2 - 55712SV3

- Parte esterna visibile miscelatore incasso doccia termostatico **2-3 vie**, piastra ottone
- *External visible components built-in thermostatic shower mixer **2-3 ways**, brass plate*
- Kit de finition mitigeur thermostatique à encastrer **2-3 voies**, plaque en laiton
- *Solo parte exterior monomando termostático ducha empotrado **2-3 vías**, plancha de latón*
- Endmontage Set Up-Thermostat-Brausenmischer - **2-3 Wege** Platte aus Messing

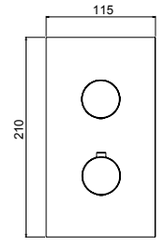

* 90094

- Maniglia per deviatore
- *Diverter handle*
- Poignée de l'inverseur
- *Manija de los inversor*
- Griff für Umsteller





* IMPORTANT

La maniglia va scelta separatamente, qui di seguito le finiture disponibili.
The handle has to be chosen separately. See the following finishes.
La manette doit être choisie séparément, de suite les finitions disponibles.
La manija debe elegirse por separado, a continuación los acabados disponibles.
Wahlen Sie die Griffe separat. Nachfolgende die verfügbare Oberfläche.

System Box



easy installation
Livella inclusa
Bubble level included

98712

- Corpo per termostatico incasso doccia universale, **2/3 vie**, con deviazione a dischi ceramici
- *Universal thermostatic built-in shower mixer, **2/3 way** ceramic discs diverter*
- Corps à encastrer universel mitigeur de douche thermostatique **2-3 voies**
- *Cuerpo empotrado universal para mezclador termostatico ducha, inversor discos ceramicos **2-3 vias***
- UP-Universal Körper **2/3 Wege** Thermostat-Brausenmischer

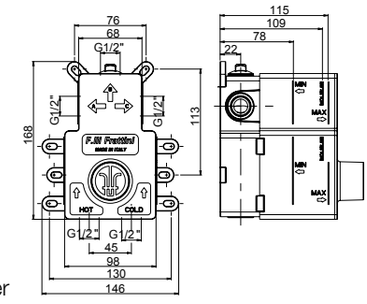

00 **Cromato** - Chr. plated - Chromé - Cromo - Verchromt
89 **CromoNero** - Chr. black - Chromé noir - Cromo negro - Verchromt Schwarz
92 **Oro rosa** - Pink gold plated - Or rose - Oro rosa - Rose Vergoldet
02 **Dorato** - Gold plated - Doré - Oro - Vergoldet
70 **Finitura Inox** - Inox finishing - Finition inox - Acabado inox - Inox Oberfläche
39 **CromoNero spazzolato** - Chr. Black brushed - Chromé Noir brossé - CromoNero cepillado - Verchromt Schwarz gebürstet
32 **Oro rosa antico** - Pink brushed gold - Or rose brossé - Oro rosa cepillado - Rose Vergoldet gebürstet
82 **Oro antico** - Brushed gold - Doré brosse - Oro cepillado - Gold gebürstet
59 **Bronzo satinato** - Satin bronze - Laiton satine' - Laton satinado - Seidenmatt Messing
79 **Nero opaco** - Black matt - Noir matt - Negro matt - Schwarz Matt
72 **Bianco opaco** - White matt - Blanc matt - Blanco matt - Weiss Matt
63 **Grigio F3** - Grey F3 - Gris F3 - Gris F3 - Grau F3
65 **Grigio F3** - Grey F5 - Gris F5 - Gris F5 - Grau F5
68 **Grigio F3** - Grey F8 - Gris F8 - Gris F8 - Grau F8
SYSTEM BOX

DOCCIA INCASSO 2/3 VIE TERMOSTATICI

R28019

2 VIE
R11033

3 VIE
R11034

2 VIE
35712V2

3 VIE
35712V3



35712V2 - 35712V3

- Parte esterna visibile miscelatore incasso doccia termostatico **2-3 vie**, piastra ottone
- *External visible components built-in thermostatic shower mixer **2-3 ways**, brass plate*
- Kit de finition mitigeur thermostatique à encastrer **2-3 voies**, plaque en laiton
- *Solo parte exterior monomando termostático ducha empotrado **2-3 vías**, plancha de latón*
- Endmontage Set Up-Thermostat-Brausenmischer - **2-3 Wege** Platte aus Messing

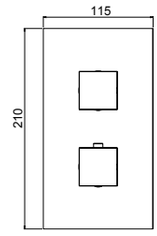

R28019

2 VIE
R11033

3 VIE
R11034

2 VIE
62712V2

3 VIE
62712V3



62712V2 - 62712V3

- Parte esterna visibile miscelatore incasso doccia termostatico **2-3 vie**, piastra ottone
- *External visible components built-in thermostatic shower mixer **2-3 ways**, brass plate*
- Kit de finition mitigeur thermostatique à encastrer **2-3 voies**, plaque en laiton
- *Solo parte exterior monomando termostático ducha empotrado **2-3 vías**, plancha de latón*
- Endmontage Set Up-Thermostat-Brausenmischer - **2-3 Wege** Platte aus Messing

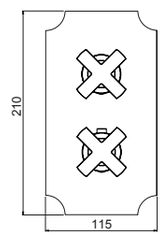

System Box



easy installation **Livella inclusa**
Bubble level included

98712

- Corpo per termostatico incasso doccia universale, **2/3 vie**, con deviazione a dischi ceramici
- *Universal thermostatic built-in shower mixer, **2/3 way** ceramic discs diverter*
- Corps à encastrer universel mitigeur de douche thermostatique **2-3 voies**
- *Cuerpo empotrado universal para mezclador termostatico ducha, inversor discos ceramicos **2-3 vias***
- UP-Universal Körper **2/3 Wege** Thermostat-Brausenmischer

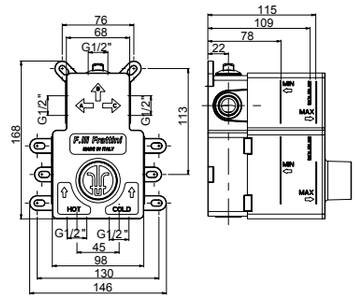

00 **Cromato** - Chr. plated - Chromé - Cromo - Verchromt
89 **CromoNero** - Chr. black - Chromé noir - Cromo negro - Verchromt Schwarz
92 **Oro rosa** - Pink gold plated - Or rose - Oro rosa - Rose Vergoldet
02 **Dorato** - Gold plated - Doré - Oro - Vergoldet
70 **Finitura Inox** - Inox finishing - Finition inox - Acabado inox - Inox Oberfläche
39 **CromoNero spaz.** - Chr. Black brushed - Chromé Noir brossé - CromoNero cepillado - Verchromt Schwarz gebürstet
32 **Oro rosa antico** - Pink brushed gold - Or rose brossé - Oro rosa cepillado - Rose Vergoldet gebürstet
82 **Oro antico** - Brushed gold - Doré brosse - Oro cepillado - Gold gebürstet
79 **Nero opaco** - Black matt - Noir matt - Negro matt - Schwarz Matt
72 **Bianco opaco** - White matt - Blanc matt - Blanco matt - Weiss Matt
SYSTEM BOX

R28019

2 VIE
R11033

3 VIE
R11034

2 VIE
21712V2

3 VIE
21712V3



21712V2 - 21712V3

- Parte esterna visibile miscelatore incasso doccia termostatico **2-3 vie**, piastra ottone
- *External visible components built-in thermostatic shower mixer **2-3 ways**, brass plate*
- Kit de finition mitigeur thermostatique à encastrer **2-3 voies**, plaque en laiton
- *Solo parte exterior monomando termostático ducha empotrado **2-3 vías**, plancha de latón*
- Endmontage Set Up-Thermostat-Brausenmischer - **2-3 Wege** Platte aus Messing

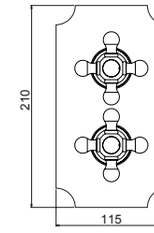

System Box



easy installation
Livella inclusa
Bubble level included

98712

- Corpo per termostatico incasso doccia universale, **2/3 vie**, con deviazione a dischi ceramici
- *Universal thermostatic built-in shower mixer, **2/3 way** ceramic discs diverter*
- Corps à encastrer universel mitigeur de douche thermostatique **2-3 voies**
- *Cuerpo empotrado universal para mezclador termostatico ducha, inversor discos ceramicos **2-3 vias***
- UP-Universal Körper **2/3 Wege** Thermostat-Brausenmischer

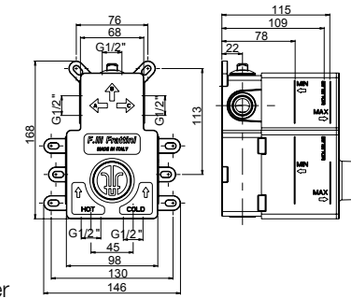

00 **Cromato** - Chr. plated - Chromé - Cromo - Verchromt
02 **Dorato** - Gold plated - Doré - Oro - Vergoldet
09 **Ottone antico** - Bronze - Laiton - Laton antico - Messing
SYSTEM BOX

Frattini
RUBINETTI DAL 1958









TERMOSTATICI INCASSO COLLETTORI 2/3/4/5 VIE

2/3/4/5 Way built-in thermostatic manifolds
Collecteurs thermostatiques a encastrer 2/3/4/5 voies
Distribuidores termostaticos empotrado 2/3/4/5 vias
Up-2/3/4/5 Wege thermostat Verteiler

TERMOSTATICI INCASSO COLLETTORI 2/3/4/5 VIE

R28013

R28019

2 VIE

35760V2



35760V2

- Parte esterna visibile incasso termostatico collettore **2 vie**
- *External components **2-way** thermostatic built-in shower manifold*
- Kit de finition collecteur douche thermostatique **2-voies** encastré
- *Solo parte exterior distribuidor termostático ducha **2 vías** empotrado*
- Endmontage UP- **2 Wege** Thermostat Duschen Verteiler

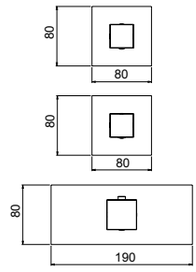

System Box



98760V2

- Corpo incasso termostatico collettore **2 vie** universale
- *Built-in **2-way** thermostatic shower manifold universal body*
- Corps universel encastré pour collecteur de douche **2 voies** thermostatique
- *Cuerpo empotrado universal para distribuidor ducha **2 vías** termostático*
- UP-Universal- Körper für **2 Wege** Thermostat Duschen Verteiler

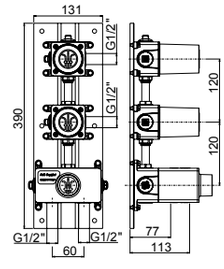

easy installation

Livella inclusa
Bubble level included

00 **Cromato** - Chr. plated - Chromé - Cromo - Verchromt

89 **CromoNero** - Chr. black - Chromé noir - Cromo negro - Verchromt Schwarz

92 **Oro rosa** - Pink gold plated - Or rose - Oro rosa - Rose Vergoldet

02 **Dorato** - Gold plated - Doré - Oro - Vergoldet

70 **Finitura Inox** - Inox finishing - Finition inox - Acabado inox - Inox Oberfläche

39 **CromoNero spazzolato** - Chr. Black brushed - Chromé Noir brossé - CromoNero cepillado - Verchromt Schwarz gebürstet

32 **Oro rosa antico** - Pink brushed gold - Or rose brossé - Oro rosa cepillado - Rose Vergoldet gebürstet

82 **Oro antico** - Brushed gold - Doré brosse - Oro cepillado - Gold gebürstet

79 **Nero opaco** - Black matt - Noir matt - Negro matt - Schwarz Matt

72 **Bianco opaco** - White matt - Blanc matt - Blanco matt - Weiss Matt

SYSTEM BOX

R28013

R28019

2 VIE

55760V2



55760V2

- Parte esterna visibile incasso termostatico collettore **2 vie**
- *External components **2-way** thermostatic built-in shower manifold*
- Kit de finition collecteur douche thermostatique **2-voies** encastré
- *Solo parte exterior distribuidor termostático ducha **2 vías** empotrado*
- Endmontage UP- **2 Wege** Thermostat Duschen Verteiler

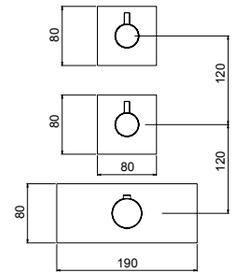

System Box



98760V2

- Corpo incasso termostatico collettore **2 vie** universale
- *Built-in **2-way** thermostatic shower manifold universal body*
- Corps universel encastré pour collecteur de douche **2 voies** thermostatique
- *Cuerpo empotrado universal para distribuidor ducha **2 vías** termostático*
- UP-Universal- Körper für **2 Wege** Thermostat Duschen Verteiler

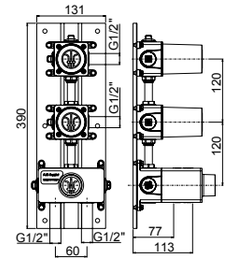

easy installation

Livella inclusa
Bubble level included

00 **Cromato** - Chr. plated - Chromé - Cromo - Verchromt
89 **CromoNero** - Chr. black - Chromé noir - Cromo negro - Verchromt Schwarz
92 **Oro rosa** - Pink gold plated - Or rose - Oro rosa - Rose Vergoldet
02 **Dorato** - Gold plated - Doré - Oro - Vergoldet
70 **Finitura Inox** - Inox finishing - Finition inox - Acabado inox - Inox Oberfläche
39 **CromoNero spazzolato** - Chr. Black brushed - Chromé Noir brossé - CromoNero cepillado - Verchromt Schwarz gebürstet
32 **Oro rosa antico** - Pink brushed gold - Or rose brossé - Oro rosa cepillado - Rose Vergoldet gebürstet
82 **Oro antico** - Brushed gold - Doré brosse - Oro cepillado - Gold gebürstet
59 **Bronzo satinato** - Satin bronze - Laiton satine' - Laton satinado - Seidenmatt Messing
79 **Nero opaco** - Black matt - Noir matt - Negro matt - Schwarz Matt
72 **Bianco opaco** - White matt - Blanc matt - Blanco matt - Weiss Matt
SYSTEM BOX

TERMOSTATICI INCASSO COLLETTORI 2/3/4/5 VIE

R28013

R28019

2 VIE

55760V2



55760SV2

- Parte esterna visibile incasso termostatico collettore **2 vie**
- *External components **2-way** thermostatic built-in shower manifold*
- Kit de finition collecteur douche thermostatique **2-voies** encastré
- *Solo parte exterior distribuidor termostático ducha **2 vías** empotrado*
- Endmontage UP- **2 Wege** Thermostat Duschen Verteiler

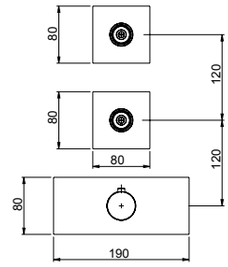

* 90095

- Maniglia per collettore
- *Manifold handle*
- Poignée pour colecteur
- *Manija para colector*
- Griff für Verteiler

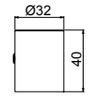

* IMPORTANT

La maniglia va scelta separatamente, qui di seguito le finiture disponibili.
The handle has to be chosen separately. See the following finishes.
La manette doit être choisie séparément, de suite les finitions disponibles.
La manija debe elegirse por separado, a continuación los acabados disponibles.
Wahlen Sie die Griffe separat. Nachfolgende die verfügbare Oberfläche.

System Box



98760V2

- Corpo incasso termostatico collettore **2 vie** universale
- *Built-in **2-way** thermostatic shower manifold universal body*
- Corps universel encastré pour collecteur de douche **2 voies** thermostatique
- *Cuerpo empotrado universal para distribuidor ducha **2 vías** termostático*
- UP-Universal- Körper für **2 Wege** Thermostat Duschen Verteiler

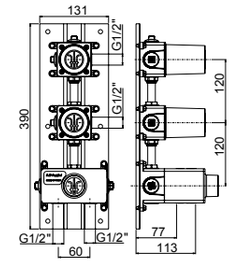

easy installation

Livella inclusa
Bubble level included

00 **Cromato** - Chr. plated - Chromé - Cromo - Verchromt
89 **CromoNero** - Chr. black - Chromé noir - Cromo negro - Verchromt Schwarz
92 **Oro rosa** - Pink gold plated - Or rose - Oro rosa - Rose Vergoldet
02 **Dorato** - Gold plated - Doré - Oro - Vergoldet
70 **Finitura Inox** - Inox finishing - Finition inox - Acabado inox - Inox Oberfläche
39 **CromoNero spazzolato** - Chr. Black brushed - Chromé Noir brossé - CromoNero cepillado - Verchromt Schwarz gebürstet
32 **Oro rosa antico** - Pink brushed gold - Or rose brossé - Oro rosa cepillado - Rose Vergoldet gebürstet
82 **Oro antico** - Brushed gold - Doré brosse - Oro cepillado - Gold gebürstet
59 **Bronzo satinato** - Satin bronze - Laiton satine' - Laton satinado - Seidenmatt Messing
79 **Nero opaco** - Black matt - Noir matt - Negro matt - Schwarz Matt
72 **Bianco opaco** - White matt - Blanc matt - Blanco matt - Weiss Matt
63 **Grigio F3** - Grey F3 - Gris F3 - Gris F3 - Grau F3
65 **Grigio F5** - Grey F5 - Gris F5 - Gris F5 - Grau F5
68 **Grigio F8** - Grey F8 - Gris F8 - Gris F8 - Grau F8
SYSTEM BOX

R28013

R28019

2 VIE
12760V2



12760V2

- Parte esterna visibile incasso termostatico collettore **2 vie**
- *External components **2-way** thermostatic built-in shower manifold*
- Kit de finition collecteur douche thermostatique **2-voies** encastré
- *Solo parte exterior distribuidor termostático ducha **2 vías** empotrado*
- Endmontage UP- **2 Wege** Thermostat Duschen Verteiler

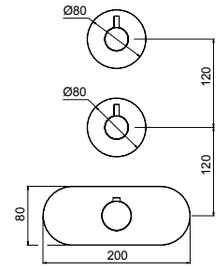

System Box



98760V2

- Corpo incasso termostatico collettore **2 vie** universale
- *Built-in **2-way** thermostatic shower manifold universal body*
- Corps universel encastré pour collecteur de douche **2 voies** thermostatique
- *Cuerpo empotrado universal para distribuidor ducha **2 vías** termostático*
- UP-Universal- Körper für **2 Wege** Thermostat Duschen Verteiler

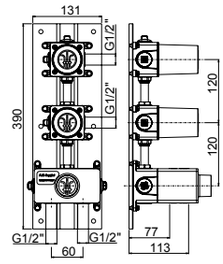

easy installation **Livella inclusa**
Bubble level included

00 **Cromato** - Chr. plated - Chromé - Cromo - Verchromt
89 **CromoNero** - Chr. black - Chromé noir - Cromo negro - Verchromt Schwarz
92 **Oro rosa** - Pink gold plated - Or rose - Oro rosa - Rose Vergoldet
02 **Dorato** - Gold plated - Doré - Oro - Vergoldet
70 **Finitura Inox** - Inox finishing - Finition inox - Acabado inox - Inox Oberfläche
39 **CromoNero spazzolato** - Chr. Black brushed - Chromé Noir brossé - CromoNero cepillado - Verchromt Schwarz gebürstet
32 **Oro rosa antico** - Pink brushed gold - Or rose brossé - Oro rosa cepillado - Rose Vergoldet gebürstet
82 **Oro antico** - Brushed gold - Doré brosse - Oro cepillado - Gold gebürstet
59 **Bronzo satinato** - Satin bronze - Laiton satine' - Laton satinado - Seidenmatt Messing
79 **Nero opaco** - Black matt - Noir matt - Negro matt - Schwarz Matt
72 **Bianco opaco** - White matt - Blanc matt - Blanco matt - Weiss Matt
SYSTEM BOX

TERMOSTATICI INCASSO COLLETTORI 2/3/4/5 VIE

R28013

R28019

2 VIE

12760SV2



12760SV2

- Parte esterna visibile incasso termostatico collettore **2 vie**
- *External components **2-way** thermostatic built-in shower manifold*
- Kit de finition collecteur douche thermostatique **2-voies** encastré
- *Solo parte exterior distribuidor termostático ducha **2 vías** empotrado*
- Endmontage UP- **2 Wege** Thermostat Duschen Verteiler

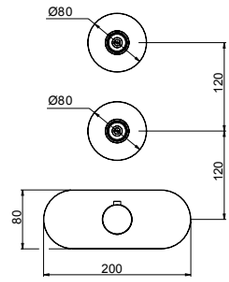

* 90095

- Maniglia per collettore
- *Manifold handle*
- Poignée pour colecteur
- *Manija para colector*
- Griff für Verteiler

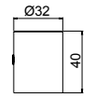

* IMPORTANT

La maniglia va scelta separatamente, qui di seguito le finiture disponibili.
The handle has to be chosen separately. See the following finishes.
La manette doit être choisie séparément, de suite les finitions disponibles.
La manija debe elegirse por separado, a continuación los acabados disponibles.
Wahlen Sie die Griffe separat. Nachfolgende die verfügbare Oberfläche.

System Box



98760V2

- Corpo incasso termostatico collettore **2 vie** universale
- *Built-in **2-way** thermostatic shower manifold universal body*
- Corps universel encastré pour collecteur de douche **2 voies** thermostatique
- *Cuerpo empotrado universal para distribuidor ducha **2 vías** termostático*
- UP-Universal- Körper für **2 Wege** Thermostat Duschen Verteiler

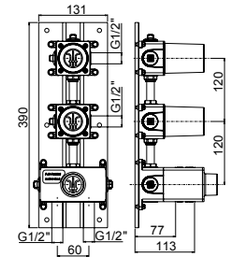

easy installation **Livella inclusa**
Bubble level included

00 **Cromato** - Chr. plated - Chromé - Cromo - Verchromt
89 **CromoNero** - Chr. black - Chromé noir - Cromo negro - Verchromt Schwarz
92 **Oro rosa** - Pink gold plated - Or rose - Oro rosa - Rose Vergoldet
02 **Dorato** - Gold plated - Doré - Oro - Vergoldet
70 **Finitura Inox** - Inox finishing - Finition inox - Acabado inox - Inox Oberfläche
39 **CromoNero spazzolato** - Chr. Black brushed - Chromé Noir brossé - CromoNero cepillado - Verchromt Schwarz gebürstet
32 **Oro rosa antico** - Pink brushed gold - Or rose brossé - Oro rosa cepillado - Rose Vergoldet gebürstet
82 **Oro antico** - Brushed gold - Doré brosse - Oro cepillado - Gold gebürstet
59 **Bronzo satinato** - Satin bronze - Laiton satine' - Laton satinado - Seidenmatt Messing
79 **Nero opaco** - Black matt - Noir matt - Negro matt - Schwarz Matt
72 **Bianco opaco** - White matt - Blanc matt - Blanco matt - Weiss Matt
63 **Grigio F3** - Grey F3 - Gris F3 - Gris F3 - Grau F3
65 **Grigio F5** - Grey F5 - Gris F5 - Gris F5 - Grau F5
68 **Grigio F8** - Grey F8 - Gris F8 - Gris F8 - Grau F8
SYSTEM BOX

R28013

R28019

3 VIE

35760V3



35760V3

- Parte esterna visibile incasso termostatico collettore **3 vie**
- *External components **3-way** thermostatic built-in shower manifold*
- Kit de finition collecteur douche thermostatique **3-voies** encastré
- *Solo parte exterior distribuidor termostático ducha **3 vías** empotrado*
- Endmontage UP- **3 Wege** Thermostat Duschen Verteiler

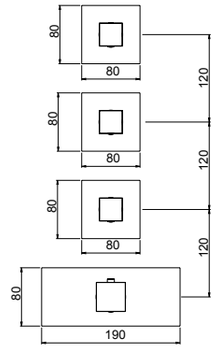

System Box



easy installation

Livella inclusa
Bubble level included

98760V3

- Corpo incasso termostatico collettore **3 vie** universale
- *Built-in **3-way** thermostatic shower manifold universal body*
- Corps universel encastré pour collecteur de douche **3 voies** thermostatique
- *Cuerpo empotrado universal para distribuidor ducha **3 vías** termostático*
- UP-Universal- Körper für **3 Wege** Thermostat Duschen Verteiler

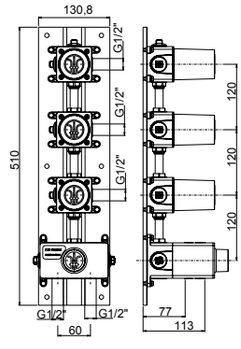

00 **Cromato** - Chr. plated - Chromé - Cromo - Verchromt
89 **CromoNero** - Chr. black - Chromé noir - Cromo negro - Verchromt Schwarz
92 **Oro rosa** - Pink gold plated - Or rose - Oro rosa - Rose Vergoldet
02 **Dorato** - Gold plated - Doré - Oro - Vergoldet
70 **Finitura Inox** - Inox finishing - Finition inox - Acabado inox - Inox Oberfläche
39 **CromoNero spazzolato** - Chr. Black brushed - Chromé Noir brossé - CromoNero cepillado - Verchromt Schwarz gebürstet
32 **Oro rosa antico** - Pink brushed gold - Or rose brossé - Oro rosa cepillado - Rose Vergoldet gebürstet
82 **Oro antico** - Brushed gold - Doré brosse - Oro cepillado - Gold gebürstet
79 **Nero opaco** - Black matt - Noir matt - Negro matt - Schwarz Matt
72 **Bianco opaco** - White matt - Blanc matt - Blanco matt - Weiss Matt
SYSTEM BOX

TERMOSTATICI INCASSO COLLETTORI 2/3/4/5 VIE

R28013

R28019

3 VIE

55760V3



55760V3

- Parte esterna visibile incasso termostatico collettore **3 vie**
- *External components **3-way** thermostatic built-in shower manifold*
- Kit de finition collecteur douche thermostatique **3-voies** encastré
- *Solo parte exterior distribuidor termostático ducha **3 vías** empotrado*
- Endmontage UP- **3 Wege** Thermostat Duschen Verteiler

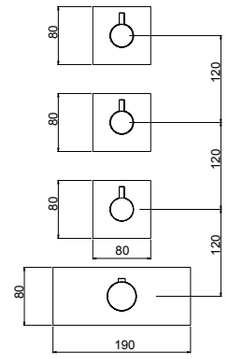

System Box



easy installation

Livella inclusa
Bubble level included

98760V3

- Corpo incasso termostatico collettore **3 vie** universale
- *Built-in **3-way** thermostatic shower manifold universal body*
- Corps universel encastré pour collecteur de douche **3 voies** thermostatique
- *Cuerpo empotrado universal para distribuidor ducha **3 vías** termostático*
- UP-Universal- Körper für **3 Wege** Thermostat Duschen Verteiler

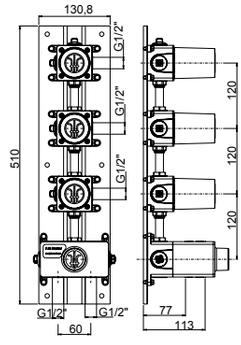

00 **Cromato** - Chr. plated - Chromé - Cromo - Verchromt
89 **CromoNero** - Chr. black - Chromé noir - Cromo negro - Verchromt Schwarz
92 **Oro rosa** - Pink gold plated - Or rose - Oro rosa - Rose Vergoldet
02 **Dorato** - Gold plated - Doré - Oro - Vergoldet
70 **Finitura Inox** - Inox finishing - Finition inox - Acabado inox - Inox Oberfläche
39 **CromoNero spazzolato** - Chr. Black brushed - Chromé Noir brossé - CromoNero cepillado - Verchromt Schwarz gebürstet
32 **Oro rosa antico** - Pink brushed gold - Or rose brossé - Oro rosa cepillado - Rose Vergoldet gebürstet
82 **Oro antico** - Brushed gold - Doré brosse - Oro cepillado - Gold gebürstet
59 **Bronzo satinato** - Satin bronze - Laiton satine' - Laton satinado - Seidenmatt Messing
79 **Nero opaco** - Black matt - Noir matt - Negro matt - Schwarz Matt
72 **Bianco opaco** - White matt - Blanc matt - Blanco matt - Weiss Matt
SYSTEM BOX

R28013

R28019

3 VIE
55760SV3



55760SV3

- Parte esterna visibile incasso termostatico collettore **3 vie**
- *External components **3-way** thermostatic built-in shower manifold*
- Kit de finition collecteur douche thermostatique **3-voies** encastré
- *Solo parte exterior distribuidor termostático ducha **3 vías** empotrado*
- Endmontage UP- **3 Wege** Thermostat Duschen Verteiler

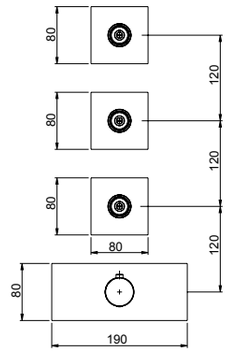

* 90095

- Maniglia per collettore
- *Manifold handle*
- Poignée pour colecteur
- *Manija para colector*
- Griff für Verteiler

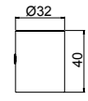

* IMPORTANT

La maniglia va scelta separatamente, qui di seguito le finiture disponibili.
The handle has to be chosen separately. See the following finishes.
La manette doit être choisie séparément, de suite les finitions disponibles.
La manija debe elegirse por separado, a continuación los acabados disponibles.
Wahlen Sie die Griffe separat. Nachfolgende die verfügbare Oberfläche.

System Box



easy installation
Livella inclusa
Bubble level included

98760V3

- Corpo incasso termostatico collettore **3 vie** universale
- *Built-in **3-way** thermostatic shower manifold universal body*
- Corps universel encastré pour collecteur de douche **3 voies** thermostatique
- *Cuerpo empotrado universal para distribuidor ducha **3 vías** termostático*
- UP-Universal- Körper für **3 Wege** Thermostat Duschen Verteiler

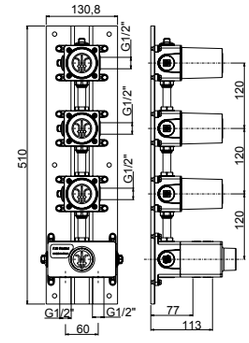

00 **Cromato** - Chr. plated - Chromé - Cromo - Verchromt
89 **CromoNero** - Chr. black - Chromé noir - Cromo negro - Verchromt Schwarz
92 **Oro rosa** - Pink gold plated - Or rose - Oro rosa - Rose Vergoldet
02 **Dorato** - Gold plated - Doré - Oro - Vergoldet
70 **Finitura Inox** - Inox finishing - Finition inox - Acabado inox - Inox Oberfläche
39 **CromoNero spazzolato** - Chr. Black brushed - Chromé Noir brossé - CromoNero cepillado - Verchromt Schwarz gebürstet
32 **Oro rosa antico** - Pink brushed gold - Or rose brossé - Oro rosa cepillado - Rose Vergoldet gebürstet
82 **Oro antico** - Brushed gold - Doré brosse - Oro cepillado - Gold gebürstet
59 **Bronzo satinato** - Satin bronze - Laiton satine' - Laton satinado - Seidenmatt Messing
79 **Nero opaco** - Black matt - Noir matt - Negro matt - Schwarz Matt
72 **Bianco opaco** - White matt - Blanc matt - Blanco matt - Weiss Matt
63 **Grigio F3** - Grey F3 - Gris F3 - Gris F3 - Grau F3
65 **Grigio F3** - Grey F5 - Gris F5 - Gris F5 - Grau F5
68 **Grigio F3** - Grey F8 - Gris F8 - Gris F8 - Grau F8
SYSTEM BOX

TERMOSTATICI INCASSO COLLETTORI 2/3/4/5 VIE

R28013

R28019

3 VIE

12760V3



12760V3

- Parte esterna visibile incasso termostatico collettore **3 vie**
- *External components **3-way** thermostatic built-in shower manifold*
- Kit de finition collecteur douche thermostatique **3-voies** encastré
- *Solo parte exterior distribuidor termostático ducha **3 vías** empotrado*
- Endmontage UP- **3 Wege** Thermostat Duschen Verteiler

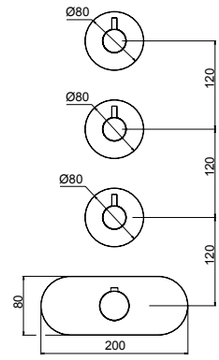

System Box



easy installation

Livella inclusa
Bubble level included

98760V3

- Corpo incasso termostatico collettore **3 vie** universale
- *Built-in **3-way** thermostatic shower manifold universal body*
- Corps universel encastré pour collecteur de douche **3 voies** thermostatique
- *Cuerpo empotrado universal para distribuidor ducha **3 vías** termostático*
- UP-Universal- Körper für **3 Wege** Thermostat Duschen Verteiler

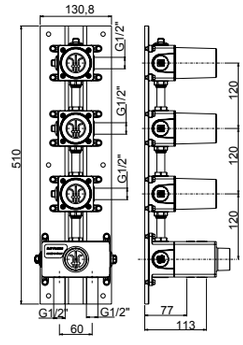

00 **Cromato** - Chr. plated - Chromé - Cromo - Verchromt

89 **CromoNero** - Chr. black - Chromé noir - Cromo negro - Verchromt Schwarz

92 **Oro rosa** - Pink gold plated - Or rose - Oro rosa - Rose Vergoldet

02 **Dorato** - Gold plated - Doré - Oro - Vergoldet

70 **Finitura Inox** - Inox finishing - Finition inox - Acabado inox - Inox Oberfläche

39 **CromoNero spazzolato** - Chr. Black brushed - Chromé Noir brossé - CromoNero cepillado - Verchromt Schwarz gebürstet

32 **Oro rosa antico** - Pink brushed gold - Or rose brossé - Oro rosa cepillado - Rose Vergoldet gebürstet

82 **Oro antico** - Brushed gold - Doré brosse - Oro cepillado - Gold gebürstet

59 **Bronzo satinato** - Satin bronze - Laiton satine' - Laton satinado - Seidenmatt Messing

79 **Nero opaco** - Black matt - Noir matt - Negro matt - Schwarz Matt

72 **Bianco opaco** - White matt - Blanc matt - Blanco matt - Weiss Matt

SYSTEM BOX

R28013

R28019

3 VIE
12760SV3



12760SV3

- Parte esterna visibile incasso termostatico collettore **3 vie**
- *External components **3-way** thermostatic built-in shower manifold*
- Kit de finition collecteur douche thermostatique **3-voies** encastré
- *Solo parte exterior distribuidor termostático ducha **3 vías** empotrado*
- Endmontage UP- **3 Wege** Thermostat Duschen Verteiler

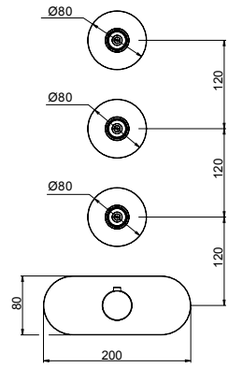

* 90095

- Maniglia per collettore
- *Manifold handle*
- Poignée pour colecteur
- *Manija para colector*
- Griff für Verteiler

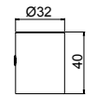

* IMPORTANT

La maniglia va scelta separatamente, qui di seguito le finiture disponibili.
The handle has to be chosen separately. See the following finishes.
La manette doit être choisie séparément, de suite les finitions disponibles.
La manija debe elegirse por separado, a continuación los acabados disponibles.
Wahlen Sie die Griffe separat. Nachfolgende die verfügbare Oberfläche.

System Box



easy installation
Livella inclusa
Bubble level included

98760V3

- Corpo incasso termostatico collettore **3 vie** universale
- *Built-in **3-way** thermostatic shower manifold universal body*
- Corps universel encastré pour collecteur de douche **3 voies** thermostatique
- *Cuerpo empotrado universal para distribuidor ducha **3 vías** termostático*
- UP-Universal- Körper für **3 Wege** Thermostat Duschen Verteiler

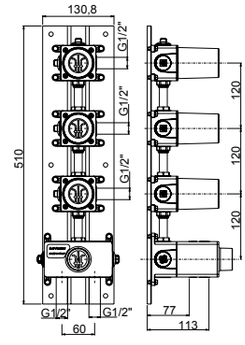

00 **Cromato** - Chr. plated - Chromé - Cromo - Verchromt
89 **CromoNero** - Chr. black - Chromé noir - Cromo negro - Verchromt Schwarz
92 **Oro rosa** - Pink gold plated - Or rose - Oro rosa - Rose Vergoldet
02 **Dorato** - Gold plated - Doré - Oro - Vergoldet
70 **Finitura Inox** - Inox finishing - Finition inox - Acabado inox - Inox Oberfläche
39 **CromoNero spazzolato** - Chr. Black brushed - Chromé Noir brossé - CromoNero cepillado - Verchromt Schwarz gebürstet
32 **Oro rosa antico** - Pink brushed gold - Or rose brossé - Oro rosa cepillado - Rose Vergoldet gebürstet
82 **Oro antico** - Brushed gold - Doré brosse - Oro cepillado - Gold gebürstet
59 **Bronzo satinato** - Satin bronze - Laiton satine' - Laton satinado - Seidenmatt Messing
79 **Nero opaco** - Black matt - Noir matt - Negro matt - Schwarz Matt
72 **Bianco opaco** - White matt - Blanc matt - Blanco matt - Weiss Matt
63 **Grigio F3** - Grey F3 - Gris F3 - Gris F3 - Grau F3
65 **Grigio F3** - Grey F5 - Gris F5 - Gris F5 - Grau F5
68 **Grigio F3** - Grey F8 - Gris F8 - Gris F8 - Grau F8
SYSTEM BOX

TERMOSTATICI INCASSO COLLETTORI 2/3/4/5 VIE

R28013

R28019

4 VIE

35760V4



35760V4

- Parte esterna visibile incasso termostatico collettore **4 vie**
- *External components **4-way** thermostatic built-in shower manifold*
- Kit de finition collecteur douche thermostatique **4-voies** encastré
- *Solo parte exterior distribuidor termostático ducha **4 vías** empotrado*
- Endmontage UP- **4 Wege** Thermostat Duschen Verteiler

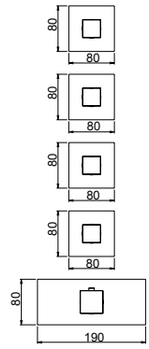

System Box



easy installation **Livella inclusa**
Bubble level included

98760V4

- Corpo incasso termostatico collettore **4 vie** universale
- *Built-in **4-way** thermostatic shower manifold universal body*
- Corps universel encastré pour collecteur de douche **4 voies** thermostatique
- *Cuerpo empotrado universal para distribuidor ducha **4 vías** termostático*
- UP-Universal- Körper für **4 Wege** Thermostat Duschen Verteiler

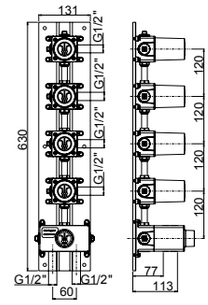

00 **Cromato** - Chr. plated - Chromé - Cromo - Verchromt
89 **CromoNero** - Chr. black - Chromé noir - Cromo negro - Verchromt Schwarz
92 **Oro rosa** - Pink gold plated - Or rose - Oro rosa - Rose Vergoldet
02 **Dorato** - Gold plated - Doré - Oro - Vergoldet
70 **Finitura Inox** - Inox finishing - Finition inox - Acabado inox - Inox Oberfläche
39 **CromoNero spazzolato** - Chr. Black brushed - Chromé Noir brossé - CromoNero cepillado - Verchromt Schwarz gebürstet
32 **Oro rosa antico** - Pink brushed gold - Or rose brossé - Oro rosa cepillado - Rose Vergoldet gebürstet
82 **Oro antico** - Brushed gold - Doré brosse - Oro cepillado - Gold gebürstet
79 **Nero opaco** - Black matt - Noir matt - Negro matt - Schwarz Matt
72 **Bianco opaco** - White matt - Blanc matt - Blanco matt - Weiss Matt
SYSTEM BOX

R28013

R28019

4 VIE
55760V4



55760V4

- Parte esterna visibile incasso termostatico collettore **4 vie**
- *External components **4-way** thermostatic built-in shower manifold*
- Kit de finition collecteur douche thermostatique **4-voies** encastré
- *Solo parte exterior distribuidor termostático ducha **4 vías** empotrado*
- Endmontage UP- **4 Wege** Thermostat Duschen Verteiler

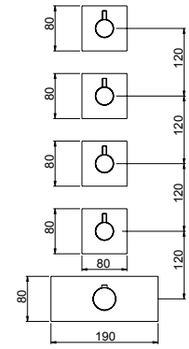

System Box



easy installation **Livella inclusa**
Bubble level included

98760V4

- Corpo incasso termostatico collettore **4 vie** universale
- *Built-in **4-way** thermostatic shower manifold universal body*
- Corps universel encastré pour collecteur de douche **4 voies** thermostatique
- *Cuerpo empotrado universal para distribuidor ducha **4 vías** termostático*
- UP-Universal- Körper für **4 Wege** Thermostat Duschen Verteiler

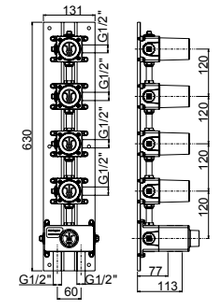

00 **Cromato** - Chr. plated - Chromé - Cromo - Verchromt
89 **CromoNero** - Chr. black - Chromé noir - Cromo negro - Verchromt Schwarz
92 **Oro rosa** - Pink gold plated - Or rose - Oro rosa - Rose Vergoldet
02 **Dorato** - Gold plated - Doré - Oro - Vergoldet
70 **Finitura Inox** - Inox finishing - Finition inox - Acabado inox - Inox Oberfläche
39 **CromoNero spazzolato** - Chr. Black brushed - Chromé Noir brossé - CromoNero cepillado - Verchromt Schwarz gebürstet
32 **Oro rosa antico** - Pink brushed gold - Or rose brossé - Oro rosa cepillado - Rose Vergoldet gebürstet
82 **Oro antico** - Brushed gold - Doré brosse - Oro cepillado - Gold gebürstet
59 **Bronzo satinato** - Satin bronze - Laiton satine' - Laton satinado - Seidenmatt Messing
79 **Nero opaco** - Black matt - Noir matt - Negro matt - Schwarz Matt
72 **Bianco opaco** - White matt - Blanc matt - Blanco matt - Weiss Matt
SYSTEM BOX

TERMOSTATICI INCASSO COLLETTORI 2/3/4/5 VIE

R28013

R28019

4 VIE
55760SV4



55760SV4

- Parte esterna visibile incasso termostatico collettore **4 vie**
- *External components **4-way** thermostatic built-in shower manifold*
- Kit de finition collecteur douche thermostatique **4-voies** encastré
- *Solo parte exterior distribuidor termostático ducha **4 vías** empotrado*
- Endmontage UP- **4 Wege** Thermostat Duschen Verteiler

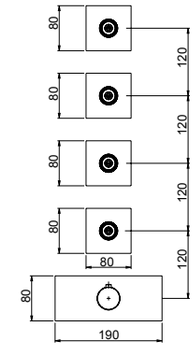



* 90095

- Maniglia per collettore
- *Manifold handle*
- Poignée pour colecteur
- *Manija para colector*
- Griff für Verteiler

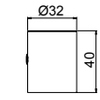

* IMPORTANT

La maniglia va scelta separatamente, qui di seguito le finiture disponibili.
The handle has to be chosen separately. See the following finishes.
La manette doit être choisie séparément, de suite les finitions disponibles.
La manija debe elegirse por separado, a continuación los acabados disponibles.
Wahlen Sie die Griffe separat. Nachfolgende die verfügbare Oberfläche.

System Box



easy installation
Livella inclusa
Bubble level included

98760V4

- Corpo incasso termostatico collettore **4 vie** universale
- *Built-in **4-way** thermostatic shower manifold universal body*
- Corps universel encastré pour collecteur de douche **4 voies** thermostatique
- *Cuerpo empotrado universal para distribuidor ducha **4 vías** termostático*
- UP-Universal- Körper für **4 Wege** Thermostat Duschen Verteiler

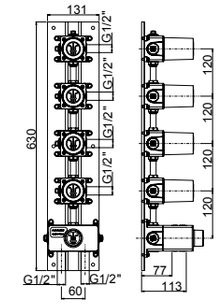

00 **Cromato** - Chr. plated - Chromé - Cromo - Verchromt
89 **CromoNero** - Chr. black - Chromé noir - Cromo negro - Verchromt Schwarz
92 **Oro rosa** - Pink gold plated - Or rose - Oro rosa - Rose Vergoldet
02 **Dorato** - Gold plated - Doré - Oro - Vergoldet
70 **Finitura Inox** - Inox finishing - Finition inox - Acabado inox - Inox Oberfläche
39 **CromoNero spazzolato** - Chr. Black brushed - Chromé Noir brossé - CromoNero cepillado - Verchromt Schwarz gebürstet
32 **Oro rosa antico** - Pink brushed gold - Or rose brossé - Oro rosa cepillado - Rose Vergoldet gebürstet
82 **Oro antico** - Brushed gold - Doré brosse - Oro cepillado - Gold gebürstet
59 **Bronzo satinato** - Satin bronze - Laiton satine' - Laton satinado - Seidenmatt Messing
79 **Nero opaco** - Black matt - Noir matt - Negro matt - Schwarz Matt
72 **Bianco opaco** - White matt - Blanc matt - Blanco matt - Weiss Matt
63 **Grigio F3** - Grey F3 - Gris F3 - Gris F3 - Grau F3
65 **Grigio F3** - Grey F5 - Gris F5 - Gris F5 - Grau F5
68 **Grigio F3** - Grey F8 - Gris F8 - Gris F8 - Grau F8
SYSTEM BOX

R28013

R28019

4 VIE
12760V4



12760V4

- Parte esterna visibile incasso termostatico collettore **4 vie**
- *External components **4-way** thermostatic built-in shower manifold*
- Kit de finition collecteur douche thermostatique **4-voies** encastré
- *Solo parte exterior distribuidor termostático ducha **4 vías** empotrado*
- Endmontage UP- **4 Wege** Thermostat Duschen Verteiler

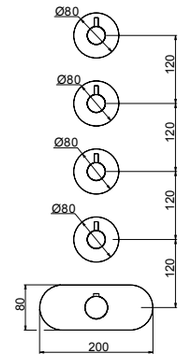

System Box

98760V4



- Corpo incasso termostatico collettore **4 vie** universale
- *Built-in **4-way** thermostatic shower manifold universal body*
- Corps universel encastré pour collecteur de douche **4 voies** thermostatique
- *Cuerpo empotrado universal para distribuidor ducha **4 vías** termostático*
- UP-Universal- Körper für **4 Wege** Thermostat Duschen Verteiler

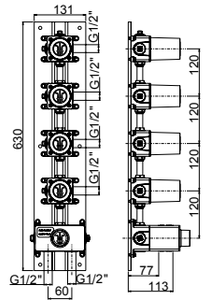

easy installation **Livella inclusa**
Bubble level included

00 **Cromato** - Chr. plated - Chromé - Cromo - Verchromt
89 **CromoNero** - Chr. black - Chromé noir - Cromo negro - Verchromt Schwarz
92 **Oro rosa** - Pink gold plated - Or rose - Oro rosa - Rose Vergoldet
02 **Dorato** - Gold plated - Doré - Oro - Vergoldet
70 **Finitura Inox** - Inox finishing - Finition inox - Acabado inox - Inox Oberfläche
39 **CromoNero spazzolato** - Chr. Black brushed - Chromé Noir brossé - CromoNero cepillado - Verchromt Schwarz gebürstet
32 **Oro rosa antico** - Pink brushed gold - Or rose brossé - Oro rosa cepillado - Rose Vergoldet gebürstet
82 **Oro antico** - Brushed gold - Doré brosse - Oro cepillado - Gold gebürstet
59 **Bronzo satinato** - Satin bronze - Laiton satine' - Laton satinado - Seidenmatt Messing
79 **Nero opaco** - Black matt - Noir matt - Negro matt - Schwarz Matt
72 **Bianco opaco** - White matt - Blanc matt - Blanco matt - Weiss Matt
SYSTEM BOX

TERMOSTATICI INCASSO COLLETTORI 2/3/4/5 VIE

R28013

R28019

4 VIE
12760SV4



12760SV4

- Parte esterna visibile incasso termostatico collettore **4 vie**
- *External components **4-way** thermostatic built-in shower manifold*
- Kit de finition collecteur douche thermostatique **4-voies** encastré
- *Solo parte exterior distribuidor termostático ducha **4 vías** empotrado*
- Endmontage UP- **4 Wege** Thermostat Duschen Verteiler

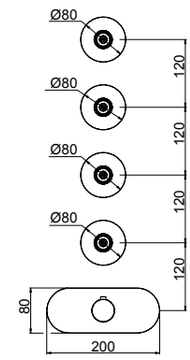



* 90095

- Maniglia per collettore
- *Manifold handle*
- Poignée pour colecteur
- *Manija para colector*
- Griff für Verteiler

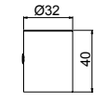

* IMPORTANT

La maniglia va scelta separatamente, qui di seguito le finiture disponibili.
The handle has to be chosen separately. See the following finishes.
La manette doit être choisie séparément, de suite les finitions disponibles.
La manija debe elegirse por separado, a continuación los acabados disponibles.
Wahlen Sie die Griffe separat. Nachfolgende die verfügbare Oberfläche.

System Box



98760V4

- Corpo incasso termostatico collettore **4 vie** universale
- *Built-in **4-way** thermostatic shower manifold universal body*
- Corps universel encastré pour collecteur de douche **4 voies** thermostatique
- *Cuerpo empotrado universal para distribuidor ducha **4 vías** termostático*
- UP-Universal- Körper für **4 Wege** Thermostat Duschen Verteiler

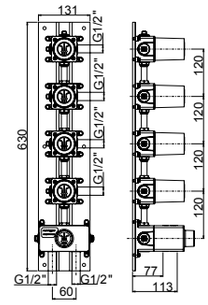

easy installation
Livella inclusa
Bubble level included

00 **Cromato** - Chr. plated - Chromé - Cromo - Verchromt
89 **CromoNero** - Chr. black - Chromé noir - Cromo negro - Verchromt Schwarz
92 **Oro rosa** - Pink gold plated - Or rose - Oro rosa - Rose Vergoldet
02 **Dorato** - Gold plated - Doré - Oro - Vergoldet
70 **Finitura Inox** - Inox finishing - Finition inox - Acabado inox - Inox Oberfläche
39 **CromoNero spazzolato** - Chr. Black brushed - Chromé Noir brossé - CromoNero cepillado - Verchromt Schwarz gebürstet
32 **Oro rosa antico** - Pink brushed gold - Or rose brossé - Oro rosa cepillado - Rose Vergoldet gebürstet
82 **Oro antico** - Brushed gold - Doré brosse - Oro cepillado - Gold gebürstet
59 **Bronzo satinato** - Satin bronze - Laiton satine' - Laton satinado - Seidenmatt Messing
79 **Nero opaco** - Black matt - Noir matt - Negro matt - Schwarz Matt
72 **Bianco opaco** - White matt - Blanc matt - Blanco matt - Weiss Matt
63 **Grigio F3** - Grey F3 - Gris F3 - Gris F3 - Grau F3
65 **Grigio F3** - Grey F5 - Gris F5 - Gris F5 - Grau F5
68 **Grigio F3** - Grey F8 - Gris F8 - Gris F8 - Grau F8
SYSTEM BOX

R28013

R28019

5 VIE

35760V5



35760V5

- Parte esterna visibile incasso termostatico collettore **5 vie**
- *External components **5-way** thermostatic built-in shower manifold*
- Kit de finition collecteur douche thermostatique **5-voies** encastré
- *Solo parte exterior distribuidor termostático ducha **5 vías** empotrado*
- Endmontage UP- **5 Wege** Thermostat Duschen Verteiler

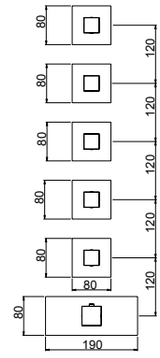

System Box



easy installation

Livella inclusa
Bubble level included

98760V5

- Corpo incasso termostatico collettore **5 vie** universale
- *Built-in **5-way** thermostatic shower manifold universal body*
- Corps universel encastré pour collecteur de douche **5 voies** thermostatique
- *Cuerpo empotrado universal para distribuidor ducha **5 vías** termostático*
- UP-Universal- Körper für **5 Wege** Thermostat Duschen Verteiler

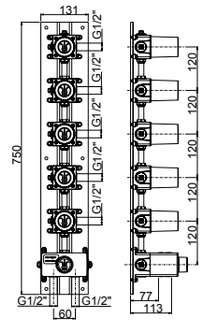

00 **Cromato** - Chr. plated - Chromé - Cromo - Verchromt

89 **CromoNero** - Chr. black - Chromé noir - Cromo negro - Verchromt Schwarz

02 **Dorato** - Gold plated - Doré - Oro - Vergoldet

92 **Oro rosa** - Pink gold plated - Or rose - Oro rosa - Rose Vergoldet

70 **Finitura Inox** - Inox finishing - Finition inox - Acabado inox - Inox Oberfläche

39 **CromoNero spazzolato** - Chr. Black brushed - Chromé Noir brossé - CromoNero cepillado - Verchromt Schwarz gebürstet

32 **Oro rosa antico** - Pink brushed gold - Or rose brossé - Oro rosa cepillado - Rose Vergoldet gebürstet

82 **Oro antico** - Brushed gold - Doré brosse - Oro cepillado - Gold gebürstet

79 **Nero opaco** - Black matt - Noir matt - Negro matt - Schwarz Matt

72 **Bianco opaco** - White matt - Blanc matt - Blanco matt - Weiss Matt

SYSTEM BOX

TERMOSTATICI INCASSO COLLETTORI 2/3/4/5 VIE

R28013

R28019

5 VIE

55760V5



55760V5

- Parte esterna visibile incasso termostatico collettore **5 vie**
- *External components **5-way** thermostatic built-in shower manifold*
- Kit de finition collecteur douche thermostatique **5-voies** encastré
- *Solo parte exterior distribuidor termostático ducha **5 vías** empotrado*
- Endmontage UP- **5 Wege** Thermostat Duschen Verteiler

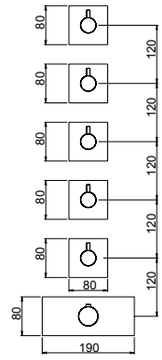

System Box



easy installation

Livella inclusa
Bubble level included

98760V5

- Corpo incasso termostatico collettore **5 vie** universale
- *Built-in **5-way** thermostatic shower manifold universal body*
- Corps universel encastré pour collecteur de douche **5 voies** thermostatique
- *Cuerpo empotrado universal para distribuidor ducha **5 vías** termostático*
- UP-Universal- Körper für **5 Wege** Thermostat Duschen Verteiler

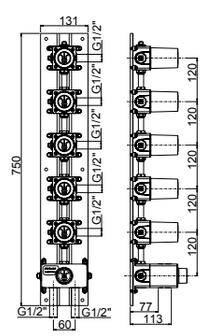

00 **Cromato** - Chr. plated - Chromé - Cromo - Verchromt
89 **CromoNero** - Chr. black - Chromé noir - Cromo negro - Verchromt Schwarz
92 **Oro rosa** - Pink gold plated - Or rose - Oro rosa - Rose Vergoldet
02 **Dorato** - Gold plated - Doré - Oro - Vergoldet
70 **Finitura Inox** - Inox finishing - Finition inox - Acabado inox - Inox Oberfläche
39 **CromoNero spazzolato** - Chr. Black brushed - Chromé Noir brossé - CromoNero cepillado - Verchromt Schwarz gebürstet
32 **Oro rosa antico** - Pink brushed gold - Or rose brossé - Oro rosa cepillado - Rose Vergoldet gebürstet
82 **Oro antico** - Brushed gold - Doré brosse - Oro cepillado - Gold gebürstet
59 **Bronzo satinato** - Satin bronze - Laiton satine' - Laton satinado - Seidenmatt Messing
79 **Nero opaco** - Black matt - Noir matt - Negro matt - Schwarz Matt
72 **Bianco opaco** - White matt - Blanc matt - Blanco matt - Weiss Matt
SYSTEM BOX

R28013

R28019

5 VIE
55760SV5



55760SV5

- Parte esterna visibile incasso termostatico collettore **5 vie**
- *External components **5-way** thermostatic built-in shower manifold*
- Kit de finition collecteur douche thermostatique **5-voies** encastré
- *Solo parte exterior distribuidor termostático ducha **5 vías** empotrado*
- Endmontage UP- **5 Wege** Thermostat Duschen Verteiler

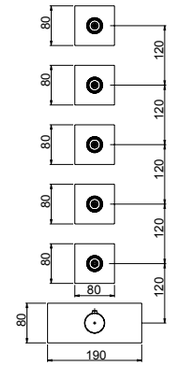

* 90095

- Maniglia per collettore
- *Manifold handle*
- Poignée pour colecteur
- *Manija para colector*
- Griff für Verteiler



* IMPORTANT

La maniglia va scelta separatamente, qui di seguito le finiture disponibili.
The handle has to be chosen separately. See the following finishes.
La manette doit être choisie séparément, de suite les finitions disponibles.
La manija debe elegirse por separado, a continuación los acabados disponibles.
Wahlen Sie die Griffe separat. Nachfolgende die verfügbare Oberfläche.

System Box



98760V5

- Corpo incasso termostatico collettore **5 vie** universale
- *Built-in **5-way** thermostatic shower manifold universal body*
- Corps universel encastré pour collecteur de douche **5 voies** thermostatique
- *Cuerpo empotrado universal para distribuidor ducha **5 vías** termostático*
- UP-Universal- Körper für **5 Wege** Thermostat Duschen Verteiler

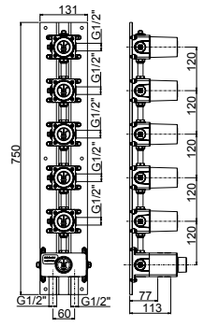

easy installation
Livella inclusa
Bubble level included

00 **Cromato** - Chr. plated - Chromé - Cromo - Verchromt
89 **CromoNero** - Chr. black - Chromé noir - Cromo negro - Verchromt Schwarz
92 **Oro rosa** - Pink gold plated - Or rose - Oro rosa - Rose Vergoldet
02 **Dorato** - Gold plated - Doré - Oro - Vergoldet
70 **Finitura Inox** - Inox finishing - Finition inox - Acabado inox - Inox Oberfläche
39 **CromoNero spazzolato** - Chr. Black brushed - Chromé Noir brossé - CromoNero cepillado - Verchromt Schwarz gebürstet
32 **Oro rosa antico** - Pink brushed gold - Or rose brossé - Oro rosa cepillado - Rose Vergoldet gebürstet
82 **Oro antico** - Brushed gold - Doré brosse - Oro cepillado - Gold gebürstet
59 **Bronzo satinato** - Satin bronze - Laiton satine' - Laton satinado - Seidenmatt Messing
79 **Nero opaco** - Black matt - Noir matt - Negro matt - Schwarz Matt
72 **Bianco opaco** - White matt - Blanc matt - Blanco matt - Weiss Matt
63 **Grigio F3** - Grey F3 - Gris F3 - Gris F3 - Grau F3
65 **Grigio F3** - Grey F5 - Gris F5 - Gris F5 - Grau F5
68 **Grigio F3** - Grey F8 - Gris F8 - Gris F8 - Grau F8
SYSTEM BOX

TERMOSTATICI INCASSO COLLETTORI 2/3/4/5 VIE

R28013

R28019

5 VIE

12760V5



12760V5

- Parte esterna visibile incasso termostatico collettore **5 vie**
- *External components **5-way** thermostatic built-in shower manifold*
- Kit de finition collecteur douche thermostatique **5-voies** encastré
- *Solo parte exterior distribuidor termostático ducha **5 vías** empotrado*
- Endmontage UP- **5 Wege** Thermostat Duschen Verteiler

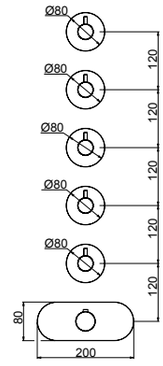

System Box



easy installation

Livella inclusa
Bubble level included

98760V5

- Corpo incasso termostatico collettore **5 vie** universale
- *Built-in **5-way** thermostatic shower manifold universal body*
- Corps universel encastré pour collecteur de douche **5 voies** thermostatique
- *Cuerpo empotrado universal para distribuidor ducha **5 vías** termostático*
- UP-Universal- Körper für **5 Wege** Thermostat Duschen Verteiler

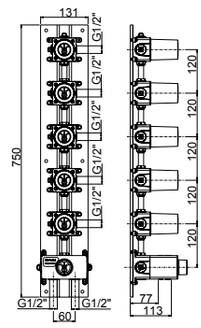

00 **Cromato** - Chr. plated - Chromé - Cromo - Verchromt

89 **CromoNero** - Chr. black - Chromé noir - Cromo negro - Verchromt Schwarz

92 **Oro rosa** - Pink gold plated - Or rose - Oro rosa - Rose Vergoldet

02 **Dorato** - Gold plated - Doré - Oro - Vergoldet

70 **Finitura Inox** - Inox finishing - Finition inox - Acabado inox - Inox Oberfläche

39 **CromoNero spazzolato** - Chr. Black brushed - Chromé Noir brossé - CromoNero cepillado - Verchromt Schwarz gebürstet

32 **Oro rosa antico** - Pink brushed gold - Or rose brossé - Oro rosa cepillado - Rose Vergoldet gebürstet

82 **Oro antico** - Brushed gold - Doré brosse - Oro cepillado - Gold gebürstet

59 **Bronzo satinato** - Satin bronze - Laiton satine' - Laton satinado - Seidenmatt Messing

79 **Nero opaco** - Black matt - Noir matt - Negro matt - Schwarz Matt / 72 **Bianco opaco** - White matt - Blanc matt - Blanco matt - Weiss Matt

SYSTEM BOX

R28013

R28019

5 VIE
12760SV5



12760SV5

- Parte esterna visibile incasso termostatico collettore **5 vie**
- *External components **5-way** thermostatic built-in shower manifold*
- Kit de finition collecteur douche thermostatique **5-voies** encastré
- *Solo parte exterior distribuidor termostático ducha **5 vías** empotrado*
- Endmontage UP- **5 Wege** Thermostat Duschen Verteiler

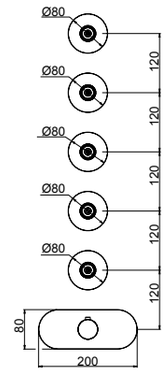

* 90095

- Maniglia per collettore
- *Manifold handle*
- Poignée pour colecteur
- *Manija para colector*
- Griff für Verteiler

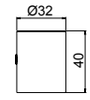

* IMPORTANT

La maniglia va scelta separatamente, qui di seguito le finiture disponibili.
The handle has to be chosen separately. See the following finishes.
La manette doit être choisie séparément, de suite les finitions disponibles.
La manija debe elegirse por separado, a continuación los acabados disponibles.
Wahlen Sie die Griffe separat. Nachfolgende die verfügbare Oberfläche.

System Box

98760V5



- Corpo incasso termostatico collettore **5 vie** universale
- *Built-in **5-way** thermostatic shower manifold universal body*
- Corps universel encastré pour collecteur de douche **5 voies** thermostatique
- *Cuerpo empotrado universal para distribuidor ducha **5 vías** termostático*
- UP-Universal- Körper für **5 Wege** Thermostat Duschen Verteiler

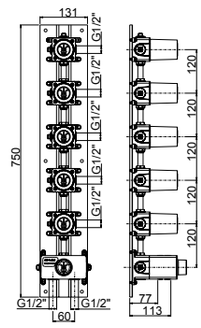

easy installation
Livella inclusa
Bubble level included

00 **Cromato** - Chr. plated - Chromé - Cromo - Verchromt
89 **CromoNero** - Chr. black - Chromé noir - Cromo negro - Verchromt Schwarz
92 **Oro rosa** - Pink gold plated - Or rose - Oro rosa - Rose Vergoldet
02 **Dorato** - Gold plated - Doré - Oro - Vergoldet
70 **Finitura Inox** - Inox finishing - Finition inox - Acabado inox - Inox Oberfläche
39 **CromoNero spazzolato** - Chr. Black brushed - Chromé Noir brossé - CromoNero cepillado - Verchromt Schwarz gebürstet
32 **Oro rosa antico** - Pink brushed gold - Or rose brossé - Oro rosa cepillado - Rose Vergoldet gebürstet
82 **Oro antico** - Brushed gold - Doré brosse - Oro cepillado - Gold gebürstet
59 **Bronzo satinato** - Satin bronze - Laiton satine' - Laton satinado - Seidenmatt Messing
79 **Nero opaco** - Black matt - Noir matt - Negro matt - Schwarz Matt
72 **Bianco opaco** - White matt - Blanc matt - Blanco matt - Weiss Matt
63 **Grigio F3** - Grey F3 - Gris F3 - Gris F3 - Grau F3
65 **Grigio F3** - Grey F5 - Gris F5 - Gris F5 - Grau F5
68 **Grigio F3** - Grey F8 - Gris F8 - Gris F8 - Grau F8
SYSTEM BOX

R28019

R28040



35600

- Parte esterna visibile miscelatore incasso doccia termostatico
- *External visible components thermostatic built-in shower mixer*
- Kit de finition mitigeur douche encastré thermostatique
- *Solo parte exterior mezclador ducha termostático empotrado*
- Endmontage Set UP thermostatischer Duschen Mischer

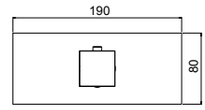

Da abbinare con art. 35061 (pag. successiva)
To combine with art. 35061 (next page)
A combiner avec art. 35061 (page suivante)
Puede combinarse con art. 35061 (pagina siguiente)
Mit Art. 35061 zusammenstellen (Nächste Seite)



55600

- Parte esterna visibile miscelatore incasso doccia termostatico
- *External visible components thermostatic built-in shower mixer*
- Kit de finition mitigeur douche encastré thermostatique
- *Solo parte exterior mezclador ducha termostático empotrado*
- Endmontage Set UP thermostatischer Duschen Mischer

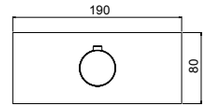

Da abbinare con art. 55061 (pag. successiva)
To combine with art. 55061 (next page)
A combiner avec art. 55061 (page suivante)
Puede combinarse con art. 55061 (pagina siguiente)
Mit Art. 55061 zusammenstellen (Nächste Seite)



12600

- Parte esterna visibile miscelatore incasso doccia termostatico
- *External visible components thermostatic built-in shower mixer*
- Kit de finition mitigeur douche encastré thermostatique
- *Solo parte exterior mezclador ducha termostático empotrado*
- Endmontage Set UP thermostatischer Duschen Mischer

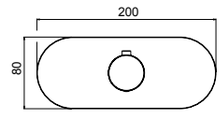

Da abbinare con art. 12061 (pag. successiva)
To combine with art. 12061 (next page)
A combiner avec art. 12061 (page suivante)
Puede combinarse con art. 12061 (pagina siguiente)
Mit Art. 12061 zusammenstellen (Nächste Seite)

System Box



98600

- Corpo incasso miscelatore termostatico universale
- *Thermostatic universal built-in mixer body*
- Corps encastré mitigeur thermostatique universel
- *Cuerpo mezclador universal termostático empotrado*
- UP-thermostatischer Universal Mischer

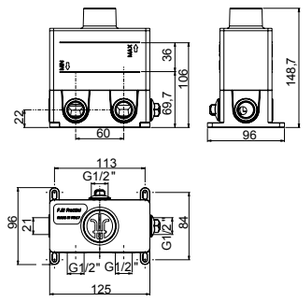

easy installation **Livella inclusa**
Bubble level included

Da abbinare con art. 98061 (pag. successiva)
To combine with art. 98061 (next page)
A combiner avec art. 98061 (page suivante)
Puede combinarse con art. 98061 (pagina siguiente)
Mit Art. 98061 zusammenstellen (Nächste Seite)

00 **Cromato** - Chr. plated - Chromé - Cromo - Verchromt
89 **CromoNero** - Chr. black - Chromé noir - Cromo negro - Verchromt Schwarz
92 **Oro rosa** - Pink gold plated - Or rose - Oro rosa - Rose Vergoldet
02 **Dorato** - Gold plated - Doré - Oro - Vergoldet
70 **Finitura Inox** - Inox finishing - Finition inox - Acabado inox - Inox Oberfläche
39 **CromoNero spazzolato** - Chr. Black brushed - Chromé Noir brossé - CromoNero cepillado - Verchromt Schwarz gebürstet
32 **Oro rosa antico** - Pink brushed gold - Or rose brossé - Oro rosa cepillado - Rose Vergoldet gebürstet
82 **Oro antico** - Brushed gold - Doré brosse - Oro cepillado - Gold gebürstet
59 **Bronzo satinato** - Satin bronze - Laiton satine' - Laton satinado - Seidenmatt Messing
79 **Nero opaco** - Black matt - Noir matt - Negro matt - Schwarz Matt
72 **Bianco opaco** - White matt - Blanc matt - Blanco matt - Weiss Matt
SYSTEM BOX

R28013



35061



55061



12061

35061 - 55061 - 12061

- Parte esterna per collettore doccia arresto
- *External visible components for shower stop valve*
- Kit de finition pour vanne d'arrêt de douche
- *Solo parte exterior para válvula de cierre ducha*
- Endmontage Set für Dusche Absperrventil

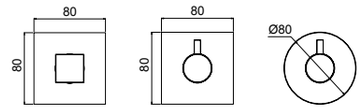

Da abbinare con art. 35600-55600-12600 (pag. precedente)
To combine with art. 35600-55600-12600 (previous page)
A combiner avec art. 49600-55600-12600 (page précédente)
Puede combinarse con art. 35600-55600-12600 (pagina anterior)
Mit Art. 12600-55600-12600 zusammenstellen (Vorherige Seite)

System Box



easy installation

Livella inclusa
Bubble level included

98061

- Corpo incasso arresto
- *Built-in stop valve body*
- Corp encastré vanne d'arrêt
- *Cuerpo empotrado válvula de cierre*
- UP-Absperrventil Körper

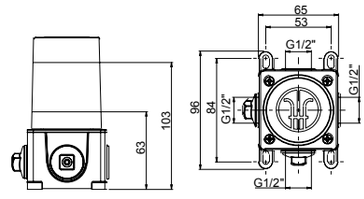

Da abbinare con art. 98600 (pag. precedente)
To combine with art. 98600 (previous page)
A combiner avec art. 98600 (page précédente)
Puede combinarse con art. 98600 (pagina anterior)
Mit Art. 98600 zusammenstellen (Vorherige Seite)

00 **Cromato** - Chr. plated - Chromé - Cromo - Verchromt
89 **CromoNero** - Chr. black - Chromé noir - Cromo negro - Verchromt Schwarz
92 **Oro rosa** - Pink gold plated - Or rose - Oro rosa - Rose Vergoldet
02 **Dorato** - Gold plated - Doré - Oro - Vergoldet
70 **Finitura Inox** - Inox finishing - Finition inox - Acabado inox - Inox Oberfläche
39 **CromoNero spazzolato** - Chr. Black brushed - Chromé Noir brossé - CromoNero cepillado - Verchromt Schwarz gebürstet
32 **Oro rosa antico** - Pink brushed gold - Or rose brossé - Oro rosa cepillado - Rose Vergoldet gebürstet
82 **Oro antico** - Brushed gold - Doré brosse - Oro cepillado - Gold gebürstet
59 **Bronzo satinato** - Satin bronze - Laiton satine' - Laton satinado - Seidenmatt Messing
79 **Nero opaco** - Black matt - Noir matt - Negro matt - Schwarz Matt
72 **Bianco opaco** - White matt - Blanc matt - Blanco matt - Weiss Matt
SYSTEM BOX

Frattini
RUBINETTI DAL 1958

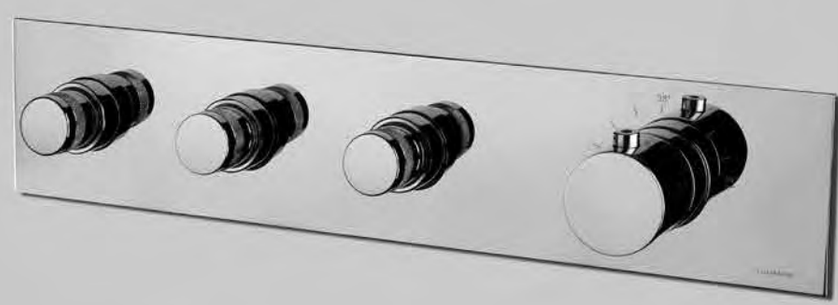

TERMOSTATICI INCASSO PULSANTE 1/2/3/4/5 VIE

1/2/3/4/5 Way built-in thermostatic box with push button
Thermostatiques encastres a bouton 1/2/3/4/5 voies
Termostaticos empotrados con boton 1/2/3/4/5 vias
Up-thermostat mit Druckknopf 1/2/3/4/5 Wege

TERMOSTATICI INCASSO PULSANTE 1/2/3/4/5 VIE




R28040 R28019



35600V2

- Parte esterna visibile incasso termostatico **2 vie**, pulsanti con regolazione di portata
- *External visible components **2-way** thermostatic built-in mixer with push button and flow adjustment*
- Kit de finition mitigeur **2-voies** encastré thermostatique à poussoir avec réglage de débit
- *Solo parte exterior mezclador termostático empotrado **2 vías** con botón pulsador y regulación de caudal*
- Endmontage Set UP **2 Wege** Thermostat Mischer mit Druckknopf und Wasserduchfluss Adjustierung

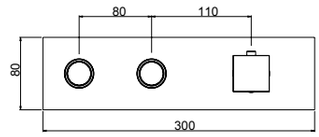

55600V2

- Parte esterna incasso termostatico **2 vie** pulsante
- *External visible components **2-way** thermostatic built-in mixer with push button*
- Kit de finition mitigeur **2-voies** encastré thermostatique à poussoir
- *Solo parte exterior mezclador termostático empotrado **2 vías** con botón pulsador*
- Endmontage Set UP **2 Wege** Thermostat Mischer mit Druckknopf

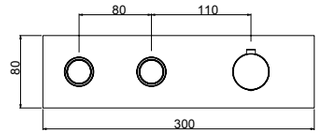

System Box



Livella inclusa
Bubble level included

98600V2

- Corpo incasso termostatico **2 vie**, pulsanti con regolazione di portata
- *Built-in **2-way** push button thermostatic mixer body with flow adjustment*
- Corp encastré **2-voies** thermostatique à poussoir avec réglage de débit
- *Cuerpo empotrado **2 vías** termostático con botón pulsador y regulación de caudal*
- UP- Druckknopf **2 Wege** Thermostat Körper mit Wasserdurchfluss Adjustierung

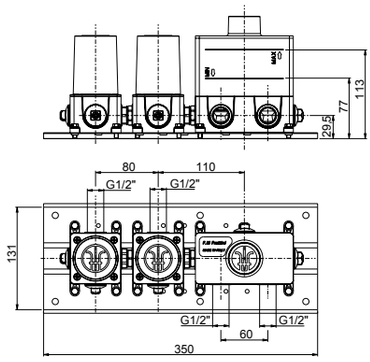

00 **Cromato** - Chr. plated - Chromé - Cromo - Verchromt
89 **CromoNero** - Chr. black - Chromé noir - Cromo negro - Verchromt Schwarz
92 **Oro rosa** - Pink gold plated - Or rose - Oro rosa - Rose Vergoldet
02 **Dorato** - Gold plated - Doré - Oro - Vergoldet
70 **Finitura Inox** - Inox finishing - Finition inox - Acabado inox - Inox Oberfläche
39 **CromoNero spazzolato** - Chr. Black brushed - Chromé Noir brossé - CromoNero cepillado - Verchromt Schwarz gebürstet
32 **Oro rosa antico** - Pink brushed gold - Or rose brossé - Oro rosa cepillado - Rose Vergoldet gebürstet
82 **Oro antico** - Brushed gold - Doré brosse - Oro cepillado - Gold gebürstet
59 **Bronzo satinato** - Satin bronze - Laiton satine' - Laton satinado - Seidenmatt Messing
79 **Nero opaco** - Black matt - Noir matt - Negro matt - Schwarz Matt
72 **Bianco opaco** - White matt - Blanc matt - Blanco matt - Weiss Matt
SYSTEM BOX



R28040 R28019



35600V3

- Parte esterna visibile incasso termostatico **3 vie**, pulsanti con regolazione di portata
- *External visible components **3-way** thermostatic built-in mixer with push button and flow adjustment*
- Kit de finition mitigeur **3-voies** encastré thermostatique à poussoir avec réglage de débit
- *Solo parte exterior mezclador termostático empotrado **3 vías** con botón pulsador y regulación de caudal*
- Endmontage Set UP **3 Wege** Thermostat Mischer mit Druckknopf und Wasserduchfluss Adjustierung

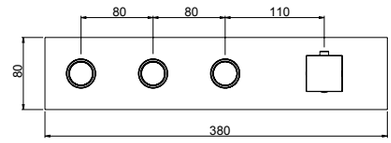

55600V3



- Parte esterna visibile incasso termostatico **3 vie**, pulsanti con regolazione di portata
- *External visible components **3-way** thermostatic built-in mixer with push button and flow adjustment*
- Kit de finition mitigeur **3-voies** encastré thermostatique à poussoir avec réglage de débit
- *Solo parte exterior mezclador termostático empotrado **3 vías** con botón pulsador y regulación de caudal*
- Endmontage Set UP **3 Wege** Thermostat Mischer mit Druckknopf und Wasserduchfluss Adjustierung

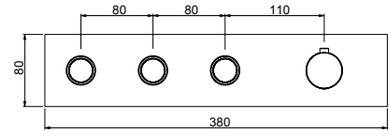

System Box

98600V3





Livella inclusa
Bubble level included

- Corpo incasso termostatico **3 vie**, pulsanti con regolazione di portata
- *Built-in **3-way** push button thermostatic mixer body with flow adjustment*
- Corp encastré **3-voies** thermostatique à poussoir avec réglage de débit
- *Cuerpo empotrado **3 vías** termostático con botón pulsador y regulación de caudal*
- UP- Druckknopf **3 Wege** Thermostat Körper mit Wasserdurchfluss Adjustierung

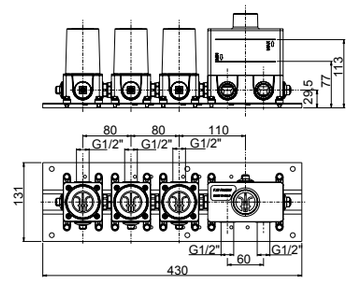

00 **Cromato** - Chr. plated - Chromé - Cromo - Verchromt
89 **CromoNero** - Chr. black - Chromé noir - Cromo negro - Verchromt Schwarz
92 **Oro rosa** - Pink gold plated - Or rose - Oro rosa - Rose Vergoldet
02 **Dorato** - Gold plated - Doré - Oro - Vergoldet
70 **Finitura Inox** - Inox finishing - Finition inox - Acabado inox - Inox Oberfläche
39 **CromoNero spazzolato** - Chr. Black brushed - Chromé Noir brossé - CromoNero cepillado - Verchromt Schwarz gebürstet
32 **Oro rosa antico** - Pink brushed gold - Or rose brossé - Oro rosa cepillado - Rose Vergoldet gebürstet
82 **Oro antico** - Brushed gold - Doré brosse - Oro cepillado - Gold gebürstet
59 **Bronzo satinato** - Satin bronze - Laiton satine' - Laton satinado - Seidenmatt Messing
79 **Nero opaco** - Black matt - Noir matt - Negro matt - Schwarz Matt
72 **Bianco opaco** - White matt - Blanc matt - Blanco matt - Weiss Matt
SYSTEM BOX

TERMOSTATICI INCASSO PULSANTE 1/2/3/4/5 VIE




R28040 R28019



35600V4

- Parte esterna visibile incasso termostatico **4 vie**, pulsanti con regolazione di portata
- *External visible components **4-way** thermostatic built-in mixer with push button and flow adjustment*
- Kit de finition mitigeur **4-voies** encastré thermostatique à poussoir avec réglage de débit
- *Solo parte exterior mezclador termostático empotrado **4 vías** con botón pulsador y regulación de caudal*
- Endmontage Set UP **4 Wege** Thermostat Mischer mit Druckknopf und Wasserduchfluss Adjustierung

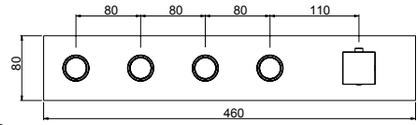



55600V4

- Parte esterna visibile incasso termostatico **4 vie**, pulsanti con regolazione di portata
- *External visible components **4-way** thermostatic built-in mixer with push button and flow adjustment*
- Kit de finition mitigeur **4-voies** encastré thermostatique à poussoir avec réglage de débit
- *Solo parte exterior mezclador termostático empotrado **4 vías** con botón pulsador y regulación de caudal*
- Endmontage Set UP **4 Wege** Thermostat Mischer mit Druckknopf und Wasserduchfluss Adjustierung

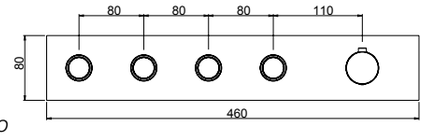

System Box





Livella inclusa
Bubble level included

98600V4

- Corpo incasso termostatico **4 vie**, pulsanti con regolazione di portata
- *Built-in **4-way** push button thermostatic mixer body with flow adjustment*
- Corp encastré **4-voies** thermostatique à poussoir avec réglage de débit
- *Cuerpo empotrado **4 vías** termostático con botón pulsador y regulación de caudal*
- UP- Druckknopf **4 Wege** Thermostat Körper mit Wasserdurchfluss Adjustierung

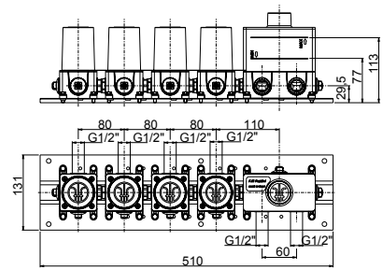

00 **Cromato** - Chr. plated - Chromé - Cromo - Verchromt
89 **CromoNero** - Chr. black - Chromé noir - Cromo negro - Verchromt Schwarz
92 **Oro rosa** - Pink gold plated - Or rose - Oro rosa - Rose Vergoldet
02 **Dorato** - Gold plated - Doré - Oro - Vergoldet
70 **Finitura Inox** - Inox finishing - Finition inox - Acabado inox - Inox Oberfläche
39 **CromoNero spazzolato** - Chr. Black brushed - Chromé Noir brossé - CromoNero cepillado - Verchromt Schwarz gebürstet
32 **Oro rosa antico** - Pink brushed gold - Or rose brossé - Oro rosa cepillado - Rose Vergoldet gebürstet
82 **Oro antico** - Brushed gold - Doré brosse - Oro cepillado - Gold gebürstet
59 **Bronzo satinato** - Satin bronze - Laiton satine' - Laton satinado - Seidenmatt Messing
79 **Nero opaco** - Black matt - Noir matt - Negro matt - Schwarz Matt
72 **Bianco opaco** - White matt - Blanc matt - Blanco matt - Weiss Matt
SYSTEM BOX

R28040 R28019



35600V5

- Parte esterna visibile incasso termostatico **5 vie**, pulsanti con regolazione di portata
- *External visible components **5-way** thermostatic built-in mixer with push button and flow adjustment*
- Kit de finition mitigeur **5-voies** encastré thermostatique à poussoir avec réglage de débit
- *Solo parte exterior mezclador termostático empotrado **5 vías** con botón pulsador y regulación de caudal*
- Endmontage Set UP **5 Wege** Thermostat Mischer mit Druckknopf und Wasserduchfluss Adjustierung

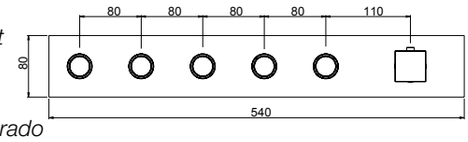



55600V5

- Parte esterna visibile incasso termostatico **5 vie**, pulsanti con regolazione di portata
- *External visible components **5-way** thermostatic built-in mixer with push button and flow adjustment*
- Kit de finition mitigeur **5-voies** encastré thermostatique à poussoir avec réglage de débit
- *Solo parte exterior mezclador termostático empotrado **5 vías** con botón pulsador y regulación de caudal*
- Endmontage Set UP **5 Wege** Thermostat Mischer mit Druckknopf und Wasserduchfluss Adjustierung

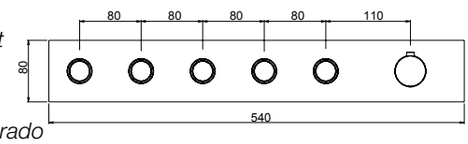

System Box



easy installation
Livella inclusa
Bubble level included

98600V5

- Corpo incasso termostatico **5 vie**, pulsanti con regolazione di portata
- *Built-in **5-way** push button thermostatic mixer body with flow adjustment*
- Corp encastré **5-voies** thermostatique à poussoir avec réglage de débit
- *Cuerpo empotrado **5 vías** termostático con botón pulsador y regulación de caudal*
- UP- Druckknopf **5 Wege** Thermostat Körper mit Wasserdurchfluss Adjustierung

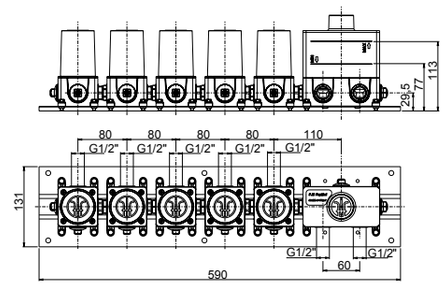

00 **Cromato** - Chr. plated - Chromé - Cromo - Verchromt
89 **CromoNero** - Chr. black - Chromé noir - Cromo negro - Verchromt Schwarz
92 **Oro rosa** - Pink gold plated - Or rose - Oro rosa - Rose Vergoldet
02 **Dorato** - Gold plated - Doré - Oro - Vergoldet
70 **Finitura Inox** - Inox finishing - Finition inox - Acabado inox - Inox Oberfläche
39 **CromoNero spazzolato** - Chr. Black brushed - Chromé Noir brossé - CromoNero cepillado - Verchromt Schwarz gebürstet
32 **Oro rosa antico** - Pink brushed gold - Or rose brossé - Oro rosa cepillado - Rose Vergoldet gebürstet
82 **Oro antico** - Brushed gold - Doré brosse - Oro cepillado - Gold gebürstet
59 **Bronzo satinato** - Satin bronze - Laiton satine' - Laton satinado - Seidenmatt Messing
79 **Nero opaco** - Black matt - Noir matt - Negro matt - Schwarz Matt
72 **Bianco opaco** - White matt - Blanc matt - Blanco matt - Weiss Matt
SYSTEM BOX

R28019

R28040



35600

- Parte esterna visibile miscelatore incasso doccia termostatico
- *External visible components thermostatic built-in shower mixer*
- Kit de finition mitigeur douche encastré thermostatique
- *Solo parte exterior mezclador ducha termostático empotrado*
- Endmontage Set UP thermostatischer Duschen Mischer

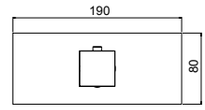

Da abbinare con art. 35061 (pag. successiva)
To combine with art. 35061 (next page)
A combiner avec art. 35061 (page suivante)
Puede combinarse con art. 35061 (pagina siguiente)
Mit Art. 35061 zusammenstellen (Nächste Seite)



55600

- Parte esterna visibile miscelatore incasso doccia termostatico
- *External visible components thermostatic built-in shower mixer*
- Kit de finition mitigeur douche encastré thermostatique
- *Solo parte exterior mezclador ducha termostático empotrado*
- Endmontage Set UP thermostatischer Duschen Mischer

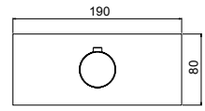

Da abbinare con art. 55061 (pag. successiva)
To combine with art. 55061 (next page)
A combiner avec art. 55061 (page suivante)
Puede combinarse con art. 55061 (pagina siguiente)
Mit Art. 55061 zusammenstellen (Nächste Seite)



12600

- Parte esterna visibile miscelatore incasso doccia termostatico
- *External visible components thermostatic built-in shower mixer*
- Kit de finition mitigeur douche encastré thermostatique
- *Solo parte exterior mezclador ducha termostático empotrado*
- Endmontage Set UP thermostatischer Duschen Mischer

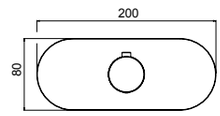

Da abbinare con art. 12061 (pag. successiva)
To combine with art. 12061 (next page)
A combiner avec art. 12061 (page suivante)
Puede combinarse con art. 12061 (pagina siguiente)
Mit Art. 12061 zusammenstellen (Nächste Seite)

System Box



98600

- Corpo incasso miscelatore termostatico universale
- *Thermostatic universal built-in mixer body*
- Corps encastré mitigeur thermostatique universel
- *Cuerpo mezclador universal termostático empotrado*
- UP-thermostatischer Universal Mischer

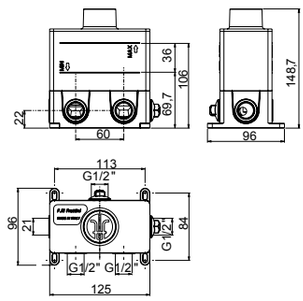

easy installation **Livella inclusa**
Bubble level included

Da abbinare con art. 98062 (pag. successiva)
To combine with art. 98062 (next page)
A combiner avec art. 98062 (page suivante)
Puede combinarse con art. 98062 (pagina siguiente)
Mit Art. 98062 zusammenstellen (Nächste Seite)

00 **Cromato** - Chr. plated - Chromé - Cromo - Verchromt
89 **CromoNero** - Chr. black - Chromé noir - Cromo negro - Verchromt Schwarz
92 **Oro rosa** - Pink gold plated - Or rose - Oro rosa - Rose Vergoldet
02 **Dorato** - Gold plated - Doré - Oro - Vergoldet
70 **Finitura Inox** - Inox finishing - Finition inox - Acabado inox - Inox Oberfläche
39 **CromoNero spazzolato** - Chr. Black brushed - Chromé Noir brossé - CromoNero cepillado - Verchromt Schwarz gebürstet
32 **Oro rosa antico** - Pink brushed gold - Or rose brossé - Oro rosa cepillado - Rose Vergoldet gebürstet
82 **Oro antico** - Brushed gold - Doré brosse - Oro cepillado - Gold gebürstet
59 **Bronzo satinato** - Satin bronze - Laiton satine' - Laton satinado - Seidenmatt Messing
79 **Nero opaco** - Black matt - Noir matt - Negro matt - Schwarz Matt
72 **Bianco opaco** - White matt - Blanc matt - Blanco matt - Weiss Matt
SYSTEM BOX

R28040



55062



12062

55062 - 12062

- Parte esterna visibile per arresto a pulsante con regolazione di portata
- *External visible components for push button stop valve with flow adjustment*
- Kit de finition pour vanne d'arrêt à poussoir avec réglage de débit
- *Solo parte exterior para válvula de cierre con botón pulsador y regulación de caudal*
- Endmontage Set für Druckknopf Absperrventil mit Wasserdurchfluss Adjustierung

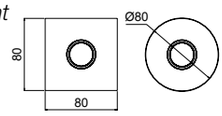

Da abbinare con art. 35600-55600-12600 (pag. precedente)
To combine with art. 35600-55600-12600 (previous page)
A combiner avec art. 49600-55600-12600 (page précédente)
Puede combinarse con art. 35600-55600-12600 (pagina anterior)
Mit Art. 12600-55600-12600 zusammenstellen (Vorherige Seite)

System Box



easy installation

Livella inclusa
Bubble level included

98062

- Corpo incasso arresto a pulsante con regolazione di portata
- *Built-in push button stop valve body with flow adjustment*
- Corp encastré vanne d'arrêt à poussoir avec réglage de débit
- *Cuerpo empotrado válvula de cierre con botón pulsador con regulación de caudal*
- UP- Druckknopf Absperrventil Körper mit Wasserdurchfluss Adjustierung

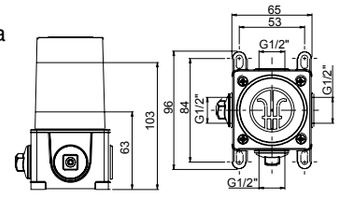

Da abbinare con art. 98600 (pag. precedente)
To combine with art. 98600 (previous page)
A combiner avec art. 98600 (page précédente)
Puede combinarse con art. 98600 (pagina anterior)
Mit Art. 98600 zusammenstellen (Vorherige Seite)

00 **Cromato** - Chr. plated - Chromé - Cromo - Verchromt
89 **CromoNero** - Chr. black - Chromé noir - Cromo negro - Verchromt Schwarz
92 **Oro rosa** - Pink gold plated - Or rose - Oro rosa - Rose Vergoldet
02 **Dorato** - Gold plated - Doré - Oro - Vergoldet
70 **Finitura Inox** - Inox finishing - Finition inox - Acabado inox - Inox Oberfläche
39 **CromoNero spazzolato** - Chr. Black brushed - Chromé Noir brossé - CromoNero cepillado - Verchromt Schwarz gebürstet
32 **Oro rosa antico** - Pink brushed gold - Or rose brossé - Oro rosa cepillado - Rose Vergoldet gebürstet
82 **Oro antico** - Brushed gold - Doré brosse - Oro cepillado - Gold gebürstet
59 **Bronzo satinato** - Satin bronze - Laiton satine' - Laton satinado - Seidenmatt Messing
79 **Nero opaco** - Black matt - Noir matt - Negro matt - Schwarz Matt
72 **Bianco opaco** - White matt - Blanc matt - Blanco matt - Weiss Matt
SYSTEM BOX

Frattini
RUBINETTI DAL 1958

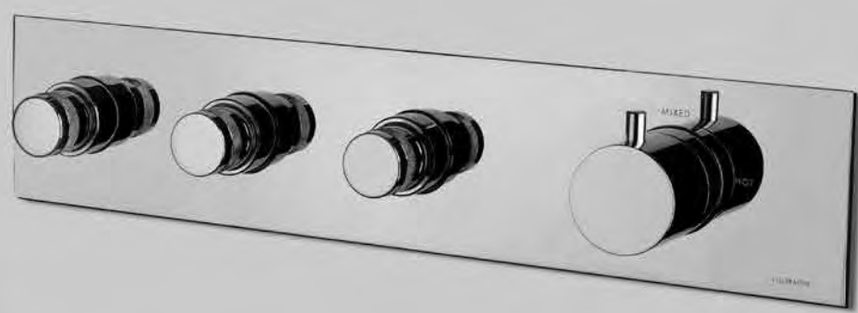

MECCANICI INCASSO PULSANTE 1/2/3/4/5 VIE

1/2/3/4/5 Way built-in mechanical box with push button
Mecaniques encastres a bouton 1/2/3/4/5 voies
Mecanicos empotrados con boton 1/2/3/4/5 vias
Up-mechanisches mit Druckknopf 1/2/3/4/5 Wege

MECCANICI INCASSO PULSANTE 1/2/3/4/5 VIE

R28040 R08052



35000V2

- Parte esterna visibile incasso meccanico con miscelazione progressiva **2 vie**, pulsanti con regolazione di portata
- *External part **2-Way** for mechanical built-in box push button body with progressive mixing and flow adjustment*
- Kit de finition pour box encastré **2 voies** mécanique bouton poussoir avec mélange progressif et réglage de débit
- *Solo parte exterior para box empotrado mecánico **2 vías** botón pulsador con mezclado progresivo y regulación de caudal*
- Endmontage Set für mechanische **2 Wege** UP-Box Druckknopf mit progressive Mischung und Wasserdurchfluss Adjustierung

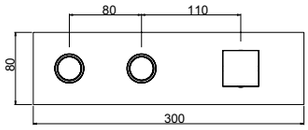



55000V2

- Parte esterna visibile incasso meccanico con miscelazione progressiva **2 vie**, pulsanti con regolazione di portata
- *External part **2-Way** for mechanical built-in box push button body with progressive mixing and flow adjustment*
- Kit de finition pour box encastré **2 voies** mécanique bouton poussoir avec mélange progressif et réglage de débit
- *Solo parte exterior para box empotrado mecánico **2 vías** botón pulsador con mezclado progresivo y regulación de caudal*
- Endmontage Set für mechanische **2 Wege** UP-Box Druckknopf mit progressive Mischung und Wasserdurchfluss Adjustierung

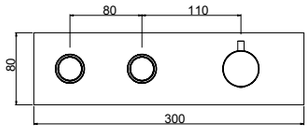

System Box



easy installation **Livella inclusa**
Bubble level included

98000V2

- Corpo incasso meccanico con miscelazione progressiva **2 vie**, pulsante con regolazione di portata
- ***2-Way** mechanical built-in box push button body with progressive mixing and flow adjustment*
- Corps encastré **2 voies** mécanique bouton poussoir avec mélange progressif et réglage de débit
- *Cuerpo empotrado mecánico **2 vías** botón pulsador con mezclado progresivo y regulación de caudal*
- Mechanische **2 Wege** UP-Box Druckknopf mit progressive Mischung und Wasserdurchfluss

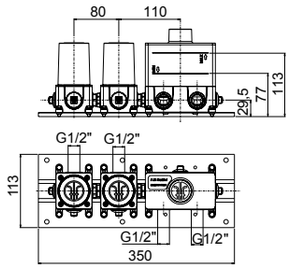

00 **Cromato** - Chr. plated - Chromé - Cromo - Verchromt
89 **CromoNero** - Chr. black - Chromé noir - Cromo negro - Verchromt Schwarz
92 **Oro rosa** - Pink gold plated - Or rose - Oro rosa - Rose Vergoldet
02 **Dorato** - Gold plated - Doré - Oro - Vergoldet
70 **Finitura Inox** - Inox finishing - Finition inox - Acabado inox - Inox Oberfläche
39 **CromoNero spazzolato** - Chr. Black brushed - Chromé Noir brossé - CromoNero cepillado - Verchromt Schwarz gebürstet
32 **Oro rosa antico** - Pink brushed gold - Or rose brossé - Oro rosa cepillado - Rose Vergoldet gebürstet
82 **Oro antico** - Brushed gold - Doré brosse - Oro cepillado - Gold gebürstet
59 **Bronzo satinato** - Satin bronze - Laiton satine' - Laton satinado - Seidenmatt Messing
79 **Nero opaco** - Black matt - Noir matt - Negro matt - Schwarz Matt
72 **Bianco opaco** - White matt - Blanc matt - Blanco matt - Weiss Matt
SYSTEM BOX

R28040 R08052



35000V3

- Parte esterna visibile incasso meccanico con miscelazione progressiva **3 vie**, pulsanti con regolazione di portata
- *External part **3-Way** for mechanical built-in box push button body with progressive mixing and flow adjustment*
- Kit de finition pour box encastré **3 voies** mécanique bouton poussoir avec mélange progressif et réglage de débit
- *Solo parte exterior para box empotrado mecánico **3 vías** botón pulsador con mezclado progresivo y regulación de caudal*
- Endmontage Set für mechanische **3 Wege** UP-Box Druckknopf mit progressive Mischung und Wasserdurchfluss Adjustierung

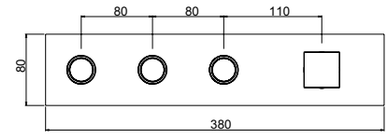



55000V3

- Parte esterna visibile incasso meccanico con miscelazione progressiva **3 vie**, pulsanti con regolazione di portata
- *External part **3-Way** for mechanical built-in box push button body with progressive mixing and flow adjustment*
- Kit de finition pour box encastré **3 voies** mécanique bouton poussoir avec mélange progressif et réglage de débit
- *Solo parte exterior para box empotrado mecánico **3 vías** botón pulsador con mezclado progresivo y regulación de caudal*
- Endmontage Set für mechanische **3 Wege** UP-Box Druckknopf mit progressive Mischung und Wasserdurchfluss Adjustierung

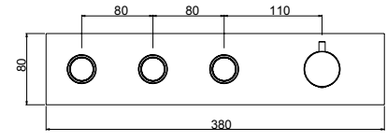

System Box



easy installation **Livella inclusa**
Bubble level included

98000V3

- Corpo incasso meccanico con miscelazione progressiva **3 vie**, pulsante con regolazione di portata
- ***3-Way** mechanical built-in box push button body with progressive mixing and flow adjustment*
- Corps encastré **3 voies** mécanique bouton poussoir avec mélange progressif et réglage de débit
- *Cuerpo empotrado mecánico **3 vías** botón pulsador con mezclado progresivo y regulación de caudal*
- Mechanische **3 Wege** UP-Box Druckknopf mit progressive Mischung und Wasserdurchfluss

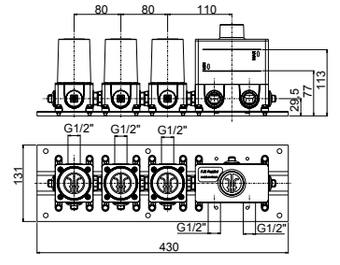

00 **Cromato** - Chr. plated - Chromé - Cromo - Verchromt
89 **CromoNero** - Chr. black - Chromé noir - Cromo negro - Verchromt Schwarz
92 **Oro rosa** - Pink gold plated - Or rose - Oro rosa - Rose Vergoldet
02 **Dorato** - Gold plated - Doré - Oro - Vergoldet
70 **Finitura Inox** - Inox finishing - Finition inox - Acabado inox - Inox Oberfläche
39 **CromoNero spazzolato** - Chr. Black brushed - Chromé Noir brossé - CromoNero cepillado - Verchromt Schwarz gebürstet
32 **Oro rosa antico** - Pink brushed gold - Or rose brossé - Oro rosa cepillado - Rose Vergoldet gebürstet
82 **Oro antico** - Brushed gold - Doré brosse - Oro cepillado - Gold gebürstet
59 **Bronzo satinato** - Satin bronze - Laiton satine' - Laton satinado - Seidenmatt Messing
79 **Nero opaco** - Black matt - Noir matt - Negro matt - Schwarz Matt
72 **Bianco opaco** - White matt - Blanc matt - Blanco matt - Weiss Matt
SYSTEM BOX

MECCANICI INCASSO PULSANTE 1/2/3/4/5 VIE

R28040 R08052



35000V4

- Parte esterna visibile incasso meccanico con miscelazione progressiva **4 vie**, pulsanti con regolazione di portata
- *External part **4-Way** for mechanical built-in box push button body with progressive mixing and flow adjustment*
- Kit de finition pour box encastré **4 voies** mécanique bouton poussoir avec mélange progressif et réglage de débit
- *Solo parte exterior para box empotrado mecánico **4 vías** botón pulsador con mezclado progresivo y regulación de caudal*
- Endmontage Set für mechanische **4 Wege** UP-Box Druckknopf mit progressive Mischung und Wasserdurchfluss Adjustierung

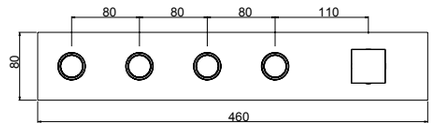



55000V4

- Parte esterna visibile incasso meccanico con miscelazione progressiva **4 vie**, pulsanti con regolazione di portata
- *External part **4-Way** for mechanical built-in box push button body with progressive mixing and flow adjustment*
- Kit de finition pour box encastré **4 voies** mécanique bouton poussoir avec mélange progressif et réglage de débit
- *Solo parte exterior para box empotrado mecánico **4 vías** botón pulsador con mezclado progresivo y regulación de caudal*
- Endmontage Set für mechanische **4 Wege** UP-Box Druckknopf mit progressive Mischung und Wasserdurchfluss Adjustierung

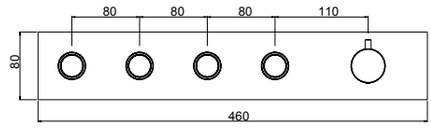

System Box



easy installation **Livella inclusa**
Bubble level included

98000V4

- Corpo incasso meccanico con miscelazione progressiva **4 vie**, pulsante con regolazione di portata
- ***4-Way** mechanical built-in box push button body with progressive mixing and flow adjustment*
- Corps encastré **4 voies** mécanique bouton poussoir avec mélange progressif et réglage de débit
- *Cuerpo empotrado mecánico **4 vías** botón pulsador con mezclado progresivo y regulación de caudal*
- Mechanische **4 Wege** UP-Box Druckknopf mit progressive Mischung und Wasserdurchfluss

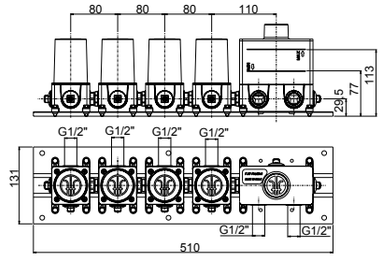

00 **Cromato** - Chr. plated - Chromé - Cromo - Verchromt
89 **CromoNero** - Chr. black - Chromé noir - Cromo negro - Verchromt Schwarz
92 **Oro rosa** - Pink gold plated - Or rose - Oro rosa - Rose Vergoldet
02 **Dorato** - Gold plated - Doré - Oro - Vergoldet
70 **Finitura Inox** - Inox finishing - Finition inox - Acabado inox - Inox Oberfläche
39 **CromoNero spazzolato** - Chr. Black brushed - Chromé Noir brossé - CromoNero cepillado - Verchromt Schwarz gebürstet
32 **Oro rosa antico** - Pink brushed gold - Or rose brossé - Oro rosa cepillado - Rose Vergoldet gebürstet
82 **Oro antico** - Brushed gold - Doré brosse - Oro cepillado - Gold gebürstet
59 **Bronzo satinato** - Satin bronze - Laiton satine' - Laton satinado - Seidenmatt Messing
79 **Nero opaco** - Black matt - Noir matt - Negro matt - Schwarz Matt
72 **Bianco opaco** - White matt - Blanc matt - Blanco matt - Weiss Matt
SYSTEM BOX

R28040 R08052



35000V5

- Parte esterna visibile incasso meccanico con miscelazione progressiva **5 vie**, pulsanti con regolazione di portata
- *External part **5-Way** for mechanical built-in box push button body with progressive mixing and flow adjustment*
- Kit de finition pour box encastré **5 voies** mécanique bouton poussoir avec mélange progressif et réglage de débit
- *Solo parte exterior para box empotrado mecánico **5 vías** botón pulsador con mezclado progresivo y regulación de caudal*
- Endmontage Set für mechanische **5 Wege** UP-Box Druckknopf mit progressive Mischung und Wasserdurchfluss Adjustierung

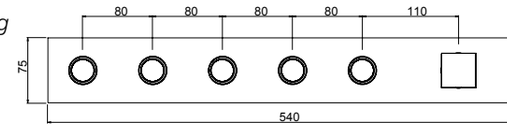



55000V5

- Parte esterna visibile incasso meccanico con miscelazione progressiva **5 vie**, pulsanti con regolazione di portata
- *External part **5-Way** for mechanical built-in box push button body with progressive mixing and flow adjustment*
- Kit de finition pour box encastré **5 voies** mécanique bouton poussoir avec mélange progressif et réglage de débit
- *Solo parte exterior para box empotrado mecánico **5 vías** botón pulsador con mezclado progresivo y regulación de caudal*
- Endmontage Set für mechanische **5 Wege** UP-Box Druckknopf mit progressive Mischung und Wasserdurchfluss Adjustierung

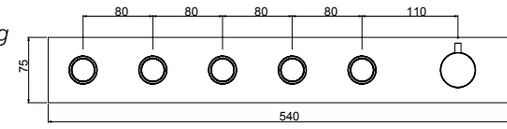

System Box



98000V5

- Corpo incasso meccanico con miscelazione progressiva **5 vie**, pulsante con regolazione di portata
- ***5-Way** mechanical built-in box push button body with progressive mixing and flow adjustment*
- Corps encastré **5 voies** mécanique bouton poussoir avec mélange progressif et réglage de débit
- *Cuerpo empotrado mecánico **5 vías** botón pulsador con mezclado progresivo y regulación de caudal*
- Mechanische **5 Wege** UP-Box Druckknopf mit progressive Mischung und Wasserdurchfluss

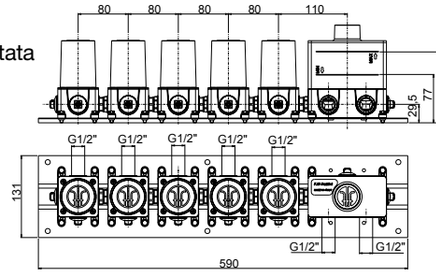

easy installation **Livella inclusa**
Bubble level included

00 **Cromato** - Chr. plated - Chromé - Cromo - Verchromt
89 **CromoNero** - Chr. black - Chromé noir - Cromo negro - Verchromt Schwarz
92 **Oro rosa** - Pink gold plated - Or rose - Oro rosa - Rose Vergoldet
02 **Dorato** - Gold plated - Doré - Oro - Vergoldet
70 **Finitura Inox** - Inox finishing - Finition inox - Acabado inox - Inox Oberfläche
39 **CromoNero spazzolato** - Chr. Black brushed - Chromé Noir brossé - CromoNero cepillado - Verchromt Schwarz gebürstet
32 **Oro rosa antico** - Pink brushed gold - Or rose brossé - Oro rosa cepillado - Rose Vergoldet gebürstet
82 **Oro antico** - Brushed gold - Doré brosse - Oro cepillado - Gold gebürstet
59 **Bronzo satinato** - Satin bronze - Laiton satine' - Laton satinado - Seidenmatt Messing
79 **Nero opaco** - Black matt - Noir matt - Negro matt - Schwarz Matt
72 **Bianco opaco** - White matt - Blanc matt - Blanco matt - Weiss Matt
SYSTEM BOX

R08052



35000

- Parte esterna visibile incasso meccanico con miscelazione progressiva
- *External visible components built-in mechanical box with progressive mixing*
- Kit de finition encastré mécanique avec mélange progressif
- *Solo parte exterior empotrado mecánico con mezclado progresivo*
- Endmontage Set mechanische UP-Box mit progressive Mischung

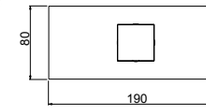

Da abbinare con art. 35061 (pag. successiva)
To combine with art. 35061 (next page)
A combiner avec art. 35061 (page suivante)
Puede combinarse con art. 35061 (pagina siguiente)
Mit Art. 35061 zusammenstellen (Nächste Seite)



55000

- Parte esterna visibile incasso meccanico con miscelazione progressiva
- *External visible components built-in mechanical box with progressive mixing*
- Kit de finition encastré mécanique avec mélange progressif
- *Solo parte exterior empotrado mecánico con mezclado progresivo*
- Endmontage Set mechanische UP-Box mit progressive Mischung

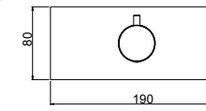

Da abbinare con art. 55061 (pag. successiva)
To combine with art. 55061 (next page)
A combiner avec art. 55061 (page suivante)
Puede combinarse con art. 55061 (pagina siguiente)
Mit Art. 55061 zusammenstellen (Nächste Seite)



12000

- Parte esterna visibile incasso meccanico con miscelazione progressiva
- *External visible components built-in mechanical box with progressive mixing*
- Kit de finition encastré mécanique avec mélange progressif
- *Solo parte exterior empotrado mecánico con mezclado progresivo*
- Endmontage Set mechanische UP-Box mit progressive Mischung

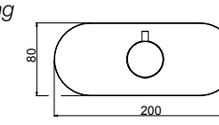

Da abbinare con art. 12061 (pag. successiva)
To combine with art. 12061 (next page)
A combiner avec art. 12061 (page suivante)
Puede combinarse con art. 12061 (pagina siguiente)
Mit Art. 12061 zusammenstellen (Nächste Seite)

System Box



98000

- Corpo incasso meccanico universale con miscelazione progressiva
- *Mechanical built-in mixer body with progressive mixing*
- Corps encastré mitigeur mécanique avec mélange progressif
- *Cuerpo mezclador mecanico empotrado con mezclado progresivo*
- UP-mechanischer Mischer mit progressive Mischung

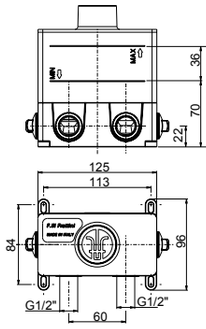

easy installation **Livella inclusa**
Bubble level included

Da abbinare con art. 98062 (pag. successiva)
To combine with art. 98062 (next page)
A combiner avec art. 98062 (page suivante)
Puede combinarse con art. 98062 (pagina siguiente)
Mit Art. 98062 zusammenstellen (Nächste Seite)

00 **Cromato** - Chr. plated - Chromé - Cromo - Verchromt
89 **CromoNero** - Chr. black - Chromé noir - Cromo negro - Verchromt Schwarz
92 **Oro rosa** - Pink gold plated - Or rose - Oro rosa - Rose Vergoldet
02 **Dorato** - Gold plated - Doré - Oro - Vergoldet
70 **Finitura Inox** - Inox finishing - Finition inox - Acabado inox - Inox Oberfläche
39 **CromoNero spazzolato** - Chr. Black brushed - Chromé Noir brossé - CromoNero cepillado - Verchromt Schwarz gebürstet
32 **Oro rosa antico** - Pink brushed gold - Or rose brossé - Oro rosa cepillado - Rose Vergoldet gebürstet
82 **Oro antico** - Brushed gold - Doré brosse - Oro cepillado - Gold gebürstet
59 **Bronzo satinato** - Satin bronze - Laiton satine' - Laton satinado - Seidenmatt Messing
79 **Nero opaco** - Black matt - Noir matt - Negro matt - Schwarz Matt
72 **Bianco opaco** - White matt - Blanc matt - Blanco matt - Weiss Matt
SYSTEM BOX

R28040



55062



12062

55062 - 12062

- Parte esterna visibile per arresto a pulsante con regolazione di portata
- *External visible components for push button stop valve with flow adjustment*
- Kit de finition pour vanne d'arrêt à poussoir avec réglage de débit
- *Solo parte exterior para válvula de cierre con botón pulsador y regulación de caudal*
- Endmontage Set für Druckknopf Absperrventil mit Wasserdurchfluss Adjustierung

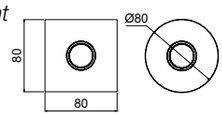

Da abbinare con art. 35000-55000-12000 (pag. precedente)
To combine with art. 35000-55000-12000 (previous page)
A combiner avec art. 49000-55000-12000 (page précédente)
Puede combinarse con art. 35000-55000-12000 (pagina anterior)
Mit Art. 12000-55000-12000 zusammenstellen (Vorherige Seite)

System Box



98062

- Corpo incasso arresto a pulsante con regolazione di portata
- *Built-in push button stop valve body with flow adjustment*
- Corp encastré vanne d'arrêt à poussoir avec réglage de débit
- *Cuerpo empotrado válvula de cierre con botón pulsador con regulación de caudal*
- UP- Druckknopf Absperrventil Körper mit Wasserdurchfluss Adjustierung

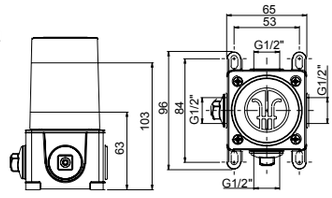

easy installation
Livella inclusa
Bubble level included

Da abbinare con art. 98000 (pag. precedente)
To combine with art. 98000 (previous page)
A combiner avec art. 98000 (page précédente)
Puede combinarse con art. 98000 (pagina anterior)
Mit Art. 98000 zusammenstellen (Vorherige Seite)

00 **Cromato** - Chr. plated - Chromé - Cromo - Verchromt
89 **CromoNero** - Chr. black - Chromé noir - Cromo negro - Verchromt Schwarz
92 **Oro rosa** - Pink gold plated - Or rose - Oro rosa - Rose Vergoldet
02 **Dorato** - Gold plated - Doré - Oro - Vergoldet
70 **Finitura Inox** - Inox finishing - Finition inox - Acabado inox - Inox Oberfläche
39 **CromoNero spazzolato** - Chr. Black brushed - Chromé Noir brossé - CromoNero cepillado - Verchromt Schwarz gebürstet
32 **Oro rosa antico** - Pink brushed gold - Or rose brossé - Oro rosa cepillado - Rose Vergoldet gebürstet
82 **Oro antico** - Brushed gold - Doré brosse - Oro cepillado - Gold gebürstet
59 **Bronzo satinato** - Satin bronze - Laiton satine' - Laton satinado - Seidenmatt Messing
79 **Nero opaco** - Black matt - Noir matt - Negro matt - Schwarz Matt
72 **Bianco opaco** - White matt - Blanc matt - Blanco matt - Weiss Matt
SYSTEM BOX

Frattini
RUBINETTI DAL 1958



MISCELATORI ESTERNI TERMOSTATICI

Thermostatic mixers
Mitigeurs thermostatiques
Mezcladores termostaticos
Themostatische Mischer

MISCELATORI ESTERNI TERMOSTATICI

R28004

R28014



45620

- Miscelatore esterno doccia a corpo freddo termostatico con attacco inferiore 1/2”
- *External single-lever thermostatic shower mixer with cold body, 1/2” lower connection*
- Mitigeur thermostatique de douche avec corps froid, raccord inferieur 1/2”
- *Monomando termostático exterior ducha con cuerpo frio, ataco inferior 1/2”*
- Ap-Thermostat-Brausenmischer mit kaltem Körper, 1/2” unterem Anschluss

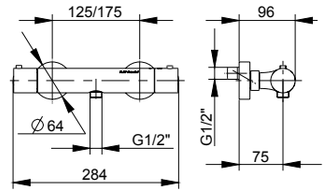

00 **Cromato** - Chr. plated - Chromé - Cromo - Verchromt
89 **CromoNero** - Chr. black - Chromé noir - Cromo negro - Verchromt Schwarz
02 **Dorato** - Gold plated - Doré - Oro - Vergoldet
70 **Finitura Inox** - Inox finishing - Finition inox - Acabado inox - Inox Oberfläche
79 **Nero opaco** - Black matt - Noir matt - Negro matt - Schwarz Matt
72 **Bianco opaco** - White matt - Blanc matt - Blanco matt - Weiss Matt

R28004

R28014



45621

- Miscelatore esterno doccia a corpo freddo termostatico con attacco superiore 3/4”
- *External single-lever thermostatic shower mixer with cold body, 3/4” upper connection*
- Mitigeur thermostatique de douche avec corps froid, raccord superieur 3/4”
- *Monomando termostático exterior ducha con cuerpo frio, ataco superior 3/4”*
- Ap-Thermostat-Brausenmischer mit kaltem Körper, 3/4” oberem Anschluss

- **Da abbinare con art. 12614 pag.530**
- ***To combine with art. 12614 page 530***
- **A combiner avec art. 12614 page 530**
- ***Puede combinarse con art. 12614 pag.530***
- **Mit Art. 12614 zusammenstellen Seite 530**

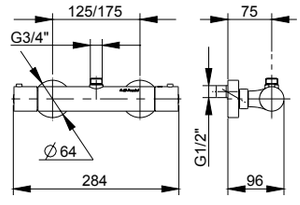

00 **Cromato** - Chr. plated - Chromé - Cromo - Verchromt
89 **CromoNero** - Chr. black - Chromé noir - Cromo negro - Verchromt Schwarz
02 **Dorato** - Gold plated - Doré - Oro - Vergoldet
70 **Finitura Inox** - Inox finishing - Finition inox - Acabado inox - Inox Oberfläche
79 **Nero opaco** - Black matt - Noir matt - Negro matt - Schwarz Matt
72 **Bianco opaco** - White matt - Blanc matt - Blanco matt - Weiss Matt

R28001

R28017



53620

- Miscelatore esterno doccia a corpo freddo termostatico con attacco inferiore 1/2”
- *External single-lever thermostatic shower mixer with cold body, 1/2” lower connection*
- Mitigeur thermostatique de douche avec corps froid, raccord inferieur 1/2”
- *Monomando termostático exterior ducha con cuerpo frio, ataco inferior 1/2”*
- Ap-Thermostat-Brausenmischer mit kaltem Körper, 1/2” unterem Anschluss

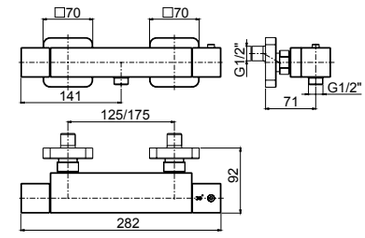

00 **Cromato** - Chr. plated - Chromé - Cromo - Verchromt
89 **CromoNero** - Chr. black - Chromé noir - Cromo negro - Verchromt Schwarz
02 **Dorato** - Gold plated - Doré - Oro - Vergoldet
70 **Finitura Inox** - Inox finishing - Finition inox - Acabado inox - Inox Oberfläche
79 **Nero opaco** - Black matt - Noir matt - Negro matt - Schwarz Matt
72 **Bianco opaco** - White matt - Blanc matt - Blanco matt - Weiss Matt

R28001

R28017



53621

- Miscelatore esterno doccia a corpo freddo termostatico con attacco superiore 3/4”
- *External single-lever thermostatic shower mixer with cold body, 3/4” upper connection*
- Mitigeur thermostatique de douche avec corps froid, raccord superieur 3/4”
- *Monomando termostático exterior ducha con cuerpo frio, ataco superior 3/4”*
- Ap-Thermostat-Brausenmischer mit kaltem Körper, 3/4” oberem Anschluss

- **Da abbinare con art. 53614 pag.530**
- ***To combine with art. 53614 page 530***
- **A combiner avec art. 53614 page 530**
- ***Puede combinarse con art. 53614 pag.530***
- **Mit Art. 53614 zusammenstellen Seite 530**

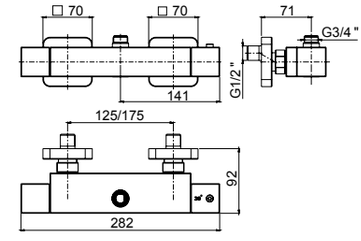

00 **Cromato** - Chr. plated - Chromé - Cromo - Verchromt
89 **CromoNero** - Chr. black - Chromé noir - Cromo negro - Verchromt Schwarz
02 **Dorato** - Gold plated - Doré - Oro - Vergoldet
70 **Finitura Inox** - Inox finishing - Finition inox - Acabado inox - Inox Oberfläche
79 **Nero opaco** - Black matt - Noir matt - Negro matt - Schwarz Matt
72 **Bianco opaco** - White matt - Blanc matt - Blanco matt - Weiss Matt

MISCELATORI ESTERNI TERMOSTATICI

R28001

R28017



62620

- Miscelatore esterno doccia a corpo freddo termostatico con raccordo 1/2", attacco inferiore
- *External thermostatic shower mixer with cold body and 1/2" lower connection*
- Mélangeur thermostatique de douche avec corps froid et raccord inferieur 1/2"
- *Mezclador termostático exterior ducha con cuerpo frio y ataco inferior 1/2"*
- Ap-Brause-Thermostat mit kaltem Körper und 1/2" unterem Anschluss

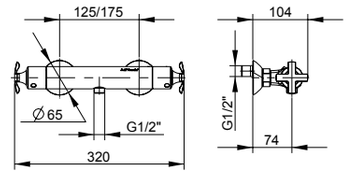

00 **Cromato** - Chr. plated - Chromé - Cromo - Verchromt

02 **Dorato** - Gold plated - Doré - Oro - Vergoldet

R28001

R28017



62621

- Miscelatore esterno doccia a corpo freddo termostatico con raccordo 3/4", attacco superiore
- *External thermostatic shower mixer with cold body and 3/4" upper connection*
- Mélangeur thermostatique de douche avec corps froid et raccord superieur 3/4"
- *Mezclador termostático exterior ducha con cuerpo frio y ataco superior 3/4"*
- Ap-Brause-Thermostat mit kaltem Körper und 3/4" oberem Anschluss

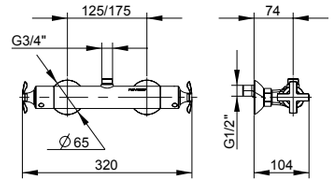

- **Da abbinare con art. 21614 pag.532**
- ***To combine with art. 21614 page 532***
- **A combiner avec art. 21614 page 532**
- ***Puede combinarse con art. 21614 pag.532***
- **Mit Art. 21614 zusammenstellen Seite 532**

00 **Cromato** - Chr. plated - Chromé - Cromo - Verchromt

02 **Dorato** - Gold plated - Doré - Oro - Vergoldet


R28001


R28017



23620

- Miscelatore esterno doccia a corpo freddo termostatico con raccordo 1/2", attacco inferiore
- *External thermostatic shower mixer with cold body and 1/2" lower connection*
- Mélangeur thermostatique de douche avec corps froid et raccord inferieur 1/2"
- *Mezclador termostático exterior ducha con cuerpo frio y ataco inferior 1/2"*
- Ap-Brause-Thermostat mit kaltem Körper und 1/2" unterem Anschluss

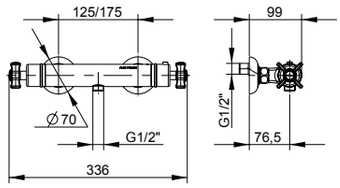

00 **Cromato** - Chr. plated - Chromé - Cromo - Verchromt
02 **Dorato** - Gold plated - Doré - Oro - Vergoldet
09 **Ottone antico** - Bronze - Laiton - Laton antico - Messing


R28001


R28017

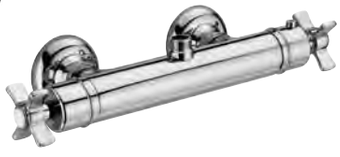

23621

- Miscelatore esterno doccia a corpo freddo termostatico con raccordo 3/4", attacco superiore
- *External thermostatic shower mixer with cold body and 3/4" upper connection*
- Mélangeur thermostatique de douche avec corps froid et raccord superieur 3/4"
- *Mezclador termostático exterior ducha con cuerpo frio y ataco superior 3/4"*
- Ap-Brause-Thermostat mit kaltem Körper und 3/4" oberem Anschluss

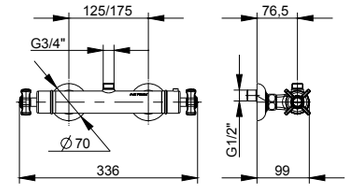

- **Da abbinare con art. 21614 pag.532**
- ***To combine with art. 21614 page 532***
- **A combiner avec art. 21614 page 532**
- ***Puede combinarse con art. 21614 pag.532***
- **Mit Art. 21614 zusammenstellen Seite 532**

00 **Cromato** - Chr. plated - Chromé - Cromo - Verchromt
02 **Dorato** - Gold plated - Doré - Oro - Vergoldet
09 **Ottone antico** - Bronze - Laiton - Laton antico - Messing

MISCELATORI ESTERNI TERMOSTATICI

R28001

R28017



21620

- Miscelatore esterno doccia a corpo freddo termostatico con raccordo 1/2”, attacco inferiore
- *External thermostatic shower mixer with cold body and 1/2” lower connection*
- Mélangeur thermostatique de douche avec corps froid et raccord inferieur 1/2”
- *Mezclador termostático exterior ducha con cuerpo frio y ataco inferior 1/2”*
- Ap-Brause-Thermostat mit kaltem Körper und 1/2” unterem Anschluss

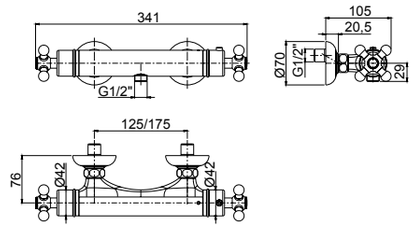

00 **Cromato** - Chr. plated - Chromé - Cromo - Verchromt
02 **Dorato** - Gold plated - Doré - Oro - Vergoldet
09 **Ottone antico** - Bronze - Laiton - Laton antico - Messing

R28001

R28017



21621

- Miscelatore esterno doccia a corpo freddo termostatico con raccordo 3/4”, attacco superiore
- *External thermostatic shower mixer with cold body and 3/4” upper connection*
- Mélangeur thermostatique de douche avec corps froid et raccord superieur 3/4”
- *Mezclador termostático exterior ducha con cuerpo frio y ataco superior 3/4”*
- Ap-Brause-Thermostat mit kaltem Körper und 3/4” oberem Anschluss

- **Da abbinare con art. 21614 pag.532**
- ***To combine with art. 21614 page 532***
- **A combiner avec art. 21614 page 532**
- ***Puede combinarse con art. 21614 pag.532***
- **Mit Art. 21614 zusammenstellen Seite 532**

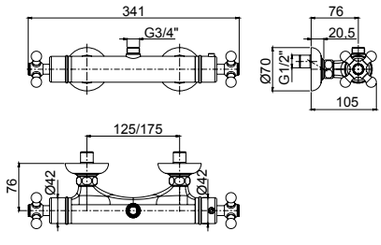

00 **Cromato** - Chr. plated - Chromé - Cromo - Verchromt
02 **Dorato** - Gold plated - Doré - Oro - Vergoldet
09 **Ottone antico** - Bronze - Laiton - Laton antico - Messing

R28014

R28015



95620

- Miscelatore esterno doccia a corpo freddo Termix con vitone termostatico **anticalcareo**, con attacco inferiore 1/2”
- *Termix external thermostatic shower mixer with cold body (anti-burning stystem),* ***anti-calcareous*** *thermostatic head screw and ½” lower connection*
- Mitigeur thermostatique de douche Termix à l’extérieur avec corps froid (système anti-brulure), tête thermostatique **anticalcaire** et raccord inferieur ½”
- *Mezclador termostatico ducha Termix con cuerpo frio (anti-quemadura), viton termostatico* ***anticalcareo*** *y ataco inferior de ½”*
- AP-Thermostat Brausemischer Termix mit kaltem Körper (Brandschutz System), **kalkschutzer** thermostat-Oberteil und ½“ unterem Anschluss

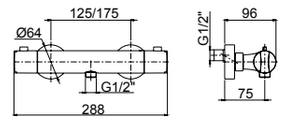

00 **Cromato** - Chr. plated - Chromé - Cromo - Verchromt

R28014

R28015



95621

- Miscelatore esterno doccia a corpo freddo Termix con vitone termostatico **anticalcareo**, con attacco superiore 3/4”
- *Termix external thermostatic shower mixer with cold body (anti-burning stystem),* ***anticalcareous*** *thermostatic head screw and 3/4” upper connection*
- Mitigeur thermostatique de douche Termix à l’extérieur avec corps froid (système anti-brulure), tête thermostatique **anticalcaire** et raccord superieur 3/4”
- *Mezclador termostatico ducha Termix con cuerpo frio (anti-quemadura), viton termostatico* ***anticalcareo*** *y ataco superior de 3/4”*
- AP-Thermostat Brausemischer Termix mit kaltem Körper (Brandschutz System), **kalkschutzer** thermostat-Oberteil und ½“ oberem Anschluss

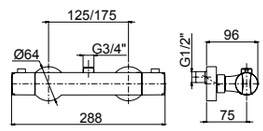

- **Da abbinare con art. 12614 pag. 530**
- ***To combine with art. 12614 page 530***
- **A combiner avec art. 12614 page 530**
- ***Puede combinarse con art. 12614 pag. 530***
- **Mit Art. 12614 zusammenstellen Seite 530**

00 **Cromato** - Chr. plated - Chromé - Cromo - Verchromt

R28014

R28005

R02005



95602

- Miscelatore esterno per vasca a corpo freddo termostatico con doccia duplex
- *External thermostatic bath mixer with cold body, duplex shower*
- Mitigeur thermostatique de bain avec corps froid, douchette duplex
- *Monomando exterior termostatico baño con cuerpo frio, teleducha duplex*
- AP-Thermostat Wannenmischer mit kaltem Körper, Handbrause Duplex

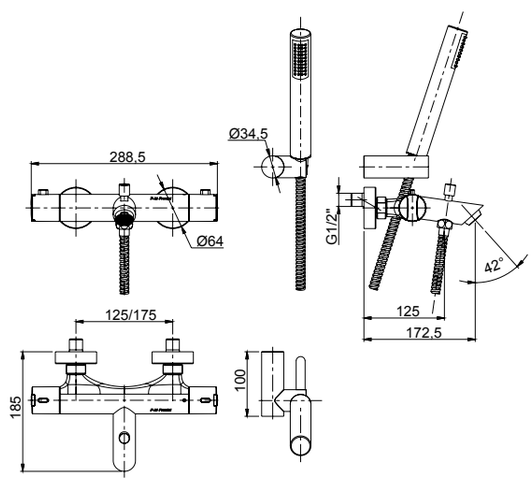

00 **Cromato** - Chr. plated - Chromé - Cromo - Verchromt

Frattini
RUBINETTI DAL 1958



DEVIATORI

Diverter
Inverseur
Inversor
Umsteller

DEVIATORI Diverter - *Inverseur* - Inversor - *Umsteller*

R08022



45201A

- Parte esterna visibile deviatore **3 vie** con cartuccia a dischi ceramici per installazione a muro
- *External visible components **3-way** ceramic disc cartridge diverter - wall mounting*
- Kit de finition inverseur **3 voies**, avec cartouche à disques ceramiques pour installation au mur
- *Solo parte exterior inversor **3 vías**, con cartucha a discos ceramico para installacion a pared*
- Endmontage Set **3-Wege** Umsteller mit Keramik-Kartusche für Wandmontage

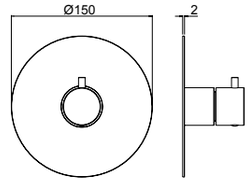



55201A

- Parte esterna visibile deviatore **3 vie** con cartuccia a dischi ceramici per installazione a muro
- *External visible components **3-way** ceramic disc cartridge diverter - wall mounting*
- Kit de finition inverseur **3 voies**, avec cartouche à disques ceramiques pour installation au mur
- *Solo parte exterior inversor **3 vías**, con cartucha a discos ceramico para installacion a pared*
- Endmontage Set **3-Wege** Umsteller mit Keramik-Kartusche für Wandmontage

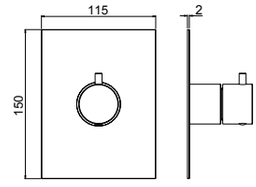



53201A

- Parte esterna visibile deviatore **3 vie** con cartuccia a dischi ceramici per installazione a muro
- *External visible components **3-way** ceramic disc cartridge diverter - wall mounting*
- Kit de finition inverseur **3 voies**, avec cartouche à disques ceramiques pour installation au mur
- *Solo parte exterior inversor **3 vías**, con cartucha a discos ceramico para installacion a pared*
- Endmontage Set **3-Wege** Umsteller mit Keramik-Kartusche für Wandmontage

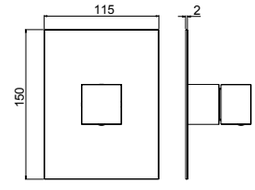

Da installare con miscelatore
da incasso 98916
To be installed with built-in mixer 98916
A installer avec mitigeur encastré 98916
Instalación con mezclador empotrado 98916
Mit UP-Mischer 98916 zusammenstellen

System Box



99201A

- Corpo per incasso deviatore a **3 vie** con cartuccia a dischi ceramici
- *Diverter built-in body only **3 way** with ceramic discs cartridge*
- Corps encastrer inverseur à **3 voies** avec cartouches à disques céramiques
- *Cuerpo empotrado inversor **3 vias** con cartucha a discos ceramicos*
- Umsteller UP-Körper **3 Wege** mit Keramik Kartusche

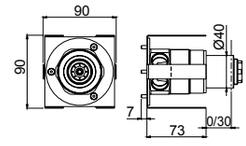

00 **Cromato** - Chr. plated - Chromé - Cromo - Verchromt
89 **CromoNero** - Chr. black - Chromé noir - Cromo negro - Verchromt Schwarz
92 **Oro rosa** - Pink gold plated - Or rose - Oro rosa - Rose Vergoldet
02 **Dorato** - Gold plated - Doré - Oro - Vergoldet
70 **Finitura Inox** - Inox finishing - Finition inox - Acabado inox - Inox Oberfläche
39 **CromoNero spazzolato** - Chr. Black brushed - Chromé Noir brossé - CromoNero cepillado - Verchromt Schwarz gebürstet
32 **Oro rosa antico** - Pink brushed gold - Or rose brossé - Oro rosa cepillado - Rose Vergoldet gebürstet
82 **Oro antico** - Brushed gold - Doré brosse - Oro cepillado - Gold gebürstet
59 **Bronzo satinato** - Satin bronze - Laiton satine' - Laton satinado - Seidenmatt Messing
79 **Nero opaco** - Black matt - Noir matt - Negro matt - Schwarz Matt
72 **Bianco opaco** - White matt - Blanc matt - Blanco matt - Weiss Matt

R08023



45201B

- Parte esterna visibile deviatore **4 vie** con cartuccia a dischi ceramici per installazione a muro
- *External visible components **4-way** ceramic disc cartridge diverter - wall mounting*
- Kit de finition inverseur **4 voies**, avec cartouche à disques ceramiques pour installation au mur
- *Solo parte exterior inversor **4 vías**, con cartucha a discos ceramico para installacion a pared*
- Endmontage Set **4-Wege** Umsteller mit Keramik-Kartusche für Wandmontage

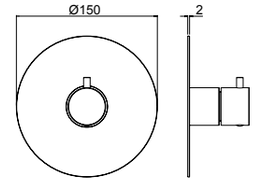



55201B

- Parte esterna visibile deviatore **4 vie** con cartuccia a dischi ceramici per installazione a muro
- *External visible components **4-way** ceramic disc cartridge diverter - wall mounting*
- Kit de finition inverseur **4 voies**, avec cartouche à disques ceramiques pour installation au mur
- *Solo parte exterior inversor **4 vías**, con cartucha a discos ceramico para installacion a pared*
- Endmontage Set **4-Wege** Umsteller mit Keramik-Kartusche für Wandmontage

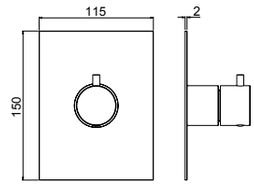



53201B

- Parte esterna visibile deviatore **4 vie** con cartuccia a dischi ceramici per installazione a muro
- *External visible components **4-way** ceramic disc cartridge diverter - wall mounting*
- Kit de finition inverseur **4 voies**, avec cartouche à disques ceramiques pour installation au mur
- *Solo parte exterior inversor **4 vías**, con cartucha a discos ceramico para installacion a pared*
- Endmontage Set **4-Wege** Umsteller mit Keramik-Kartusche für Wandmontage

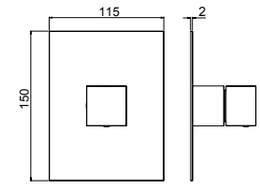

Da installare con miscelatore
da incasso 98916
To be installed with built-in mixer 98916
A installer avec mitigeur encastré 98916
Instalación con mezclador empotrado 98916
Mit UP-Mischer 98916 zusammenstellen

System Box



99201B

- Corpo per incasso deviatore a **4 vie** con cartuccia a dischi ceramici
- *Diverter built-in body only **4 way** with ceramic discs cartridge*
- Corps encastrer inverseur à **4 voies** avec cartouches à disques céramiques
- *Cuerpo empotrado inversor **4 vias** con cartucha a discos ceramicos*
- Umsteller UP-Körper **4 Wege** mit Keramik Kartusche

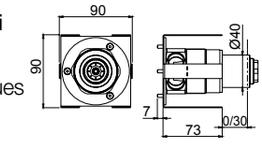

00 **Cromato** - Chr. plated - Chromé - Cromo - Verchromt
89 **CromoNero** - Chr. black - Chromé noir - Cromo negro - Verchromt Schwarz
92 **Oro rosa** - Pink gold plated - Or rose - Oro rosa - Rose Vergoldet
02 **Dorato** - Gold plated - Doré - Oro - Vergoldet
70 **Finitura Inox** - Inox finishing - Finition inox - Acabado inox - Inox Oberfläche
39 **CromoNero spazzolato** - Chr. Black brushed - Chromé Noir brossé - CromoNero cepillado - Verchromt Schwarz gebürstet
32 **Oro rosa antico** - Pink brushed gold - Or rose brossé - Oro rosa cepillado - Rose Vergoldet gebürstet
82 **Oro antico** - Brushed gold - Doré brosse - Oro cepillado - Gold gebürstet
59 **Bronzo satinato** - Satin bronze - Laiton satine' - Laton satinado - Seidenmatt Messing
79 **Nero opaco** - Black matt - Noir matt - Negro matt - Schwarz Matt
72 **Bianco opaco** - White matt - Blanc matt - Blanco matt - Weiss Matt

DEVIATORI Diverter - *Inverseur* - Inversor - *Umsteller*

R08011



45201C

- Parte esterna visibile deviatore **5 vie** con cartuccia a dischi ceramici per installazione a muro
- *External visible components **5-way** ceramic disc cartridge diverter - wall mounting*
- Kit de finition inverseur **5 voies**, avec cartouche à disques ceramiques pour installation au mur
- *Solo parte exterior inversor **5 vías**, con cartucha a discos ceramico para installacion a pared*
- Endmontage Set **5-Wege** Umsteller mit Keramik-Kartusche für Wandmontage

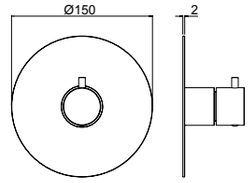



55201C

- Parte esterna visibile deviatore **5 vie** con cartuccia a dischi ceramici per installazione a muro
- *External visible components **5-way** ceramic disc cartridge diverter - wall mounting*
- Kit de finition inverseur **5 voies**, avec cartouche à disques ceramiques pour installation au mur
- *Solo parte exterior inversor **5 vías**, con cartucha a discos ceramico para installacion a pared*
- Endmontage Set **5-Wege** Umsteller mit Keramik-Kartusche für Wandmontage

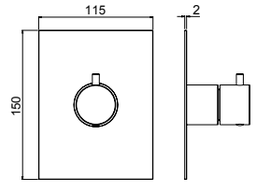



53201C

- Parte esterna visibile deviatore **5 vie** con cartuccia a dischi ceramici per installazione a muro
- *External visible components **5-way** ceramic disc cartridge diverter - wall mounting*
- Kit de finition inverseur **5 voies**, avec cartouche à disques ceramiques pour installation au mur
- *Solo parte exterior inversor **5 vías**, con cartucha a discos ceramico para installacion a pared*
- Endmontage Set **5-Wege** Umsteller mit Keramik-Kartusche für Wandmontage

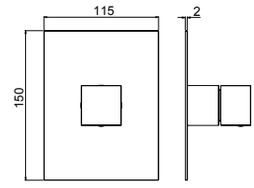

Da installare con miscelatore da incasso 98916
To be installed with built-in mixer 98916
A installer avec mitigeur encastré 98916
Instalación con mezclador empotrado 98916
Mit UP-Mischer 98916 zusammenstellen

System Box



99201C

- Corpo per incasso deviatore a **5 vie** con cartuccia a dischi ceramici
- *Diverter built-in body only **5 way** with ceramic discs cartridge*
- Corps encastrer inverseur à **5 voies** avec cartouches à disques céramiques
- *Cuerpo empotrado inversor **5 vias** con cartucha a discos ceramicos*
- Umsteller UP-Körper **5 Wege** mit Keramik Kartusche

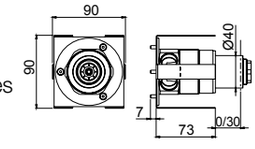

00 **Cromato** - Chr. plated - Chromé - Cromo - Verchromt
89 **CromoNero** - Chr. black - Chromé noir - Cromo negro - Verchromt Schwarz
92 **Oro rosa** - Pink gold plated - Or rose - Oro rosa - Rose Vergoldet
02 **Dorato** - Gold plated - Doré - Oro - Vergoldet
70 **Finitura Inox** - Inox finishing - Finition inox - Acabado inox - Inox Oberfläche
39 **CromoNero spazzolato** - Chr. Black brushed - Chromé Noir brossé - CromoNero cepillado - Verchromt Schwarz gebürstet
32 **Oro rosa antico** - Pink brushed gold - Or rose brossé - Oro rosa cepillado - Rose Vergoldet gebürstet
82 **Oro antico** - Brushed gold - Doré brosse - Oro cepillado - Gold gebürstet
59 **Bronzo satinato** - Satin bronze - Laiton satine' - Laton satinado - Seidenmatt Messing
79 **Nero opaco** - Black matt - Noir matt - Negro matt - Schwarz Matt
72 **Bianco opaco** - White matt - Blanc matt - Blanco matt - Weiss Matt

Frattini
RUBINETTI DAL 1958

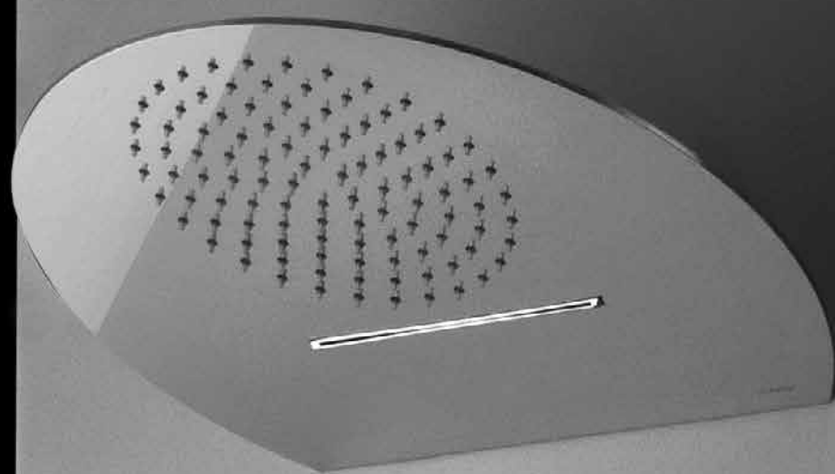

DOCCE

Showers
Douches
Duchas
Duschen



49609

- Soffione **anticalcareo in acciaio** inox 47x24 cm a doppia funzione pioggia e getto soft
- *47x24cm **stainless steel anticalcareous** shower head with double function rain and soft jet*
- Pomme de douche en **acier inoxydabl**e 47x24 cm **anticalcaire** avec double fonction pluie et jet souple
- *Rociador **anticalcareo en acero inoxidable** 47x24 cm lluvia y flujo delicado*
- 47x24 cm **kalkschutze** Regenfall / weichem Strahl Kopfbrause

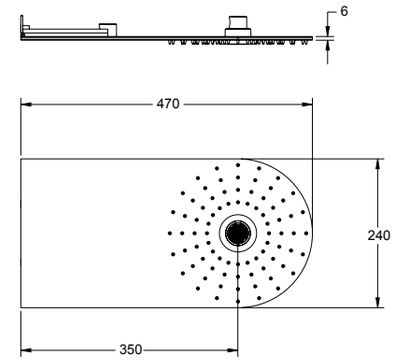

00 **Cromato** - Chr. plated - Chromé - Cromo - Verchromt
21 **Inox 316L**



89607

- Soffione **anticalcareo in acciaio inox** Ø 40 cm a doppia funzione pioggia e cascata a parete
- ***Stainless steel and anticalcareous** shower head with rain and cascade flow*
- Tête de douche **anticalcaire en acier inoxydable** double fonction pluie et cascade
- *Rociador **anticalcareo en acero inoxidable** a doble función lluvia y cascada*
- **Kalkschutze** Schwall- und Wasserfall-Brause **aus Edelstahl**

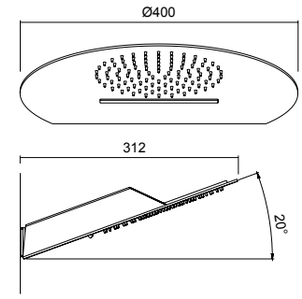

00 **Cromato** - Chr. plated - Chromé - Cromo - Verchromt
21 **Inox 316L**
22 **PVD rame spazzolato** - Copper brushed PVD - PVD cuivre brossé - PVD cobre cepillado - PVD Kupfer gebürstet
23 **PVD nero spazzolato** - Black brushed PVD - PVD noir brossé - PVD negro cepillado - PVD Schwarz gebürstet

90948



- Soffione **anticalcareo in acciaio inox** da incasso a soffitto 70x40 cm a 4 funzioni: pioggia, cascata, nebulizzazione e getto aerato, con cromoterapia, dotato di pulsantiera controllo luci interno al box doccia
- *70x40cm **stainless steel and anticalcareous** ceiling shower head, 4 functions: rainfall, waterfall, nebulizer and aerated jet. Chromo therapy and light control push-button inside the shower box*
- Douche **anticalcaire en acier inoxydable** au plafond 70x40cm avec 4 fonctions: pluie, cascade, nébulisation et jet aéré. Chromothérapie et bouton poussoir commande lumières à l'intérieur de la cabine de douche
- *Rociador **anticalcareo en acero inoxidable** empotrado a techo 70x40cm 4 función: lluvia, cascada, pulverización y chorro aireado. Con Cromoterapia y pulsadores para el control de la luz interno de la cabina de ducha.*
- **Kalkschutze** UP-Brause **aus Edelstahl**, Decke Montage, 70x40cm mit 4 Funktion: Regen, Wasserfall Zerstäubung und belüfteter Jet. Farbtherapie mit Leuchten Betätigung innen der Duschkabine

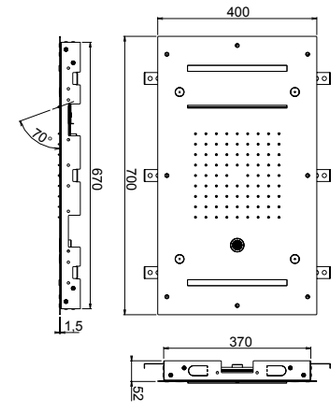



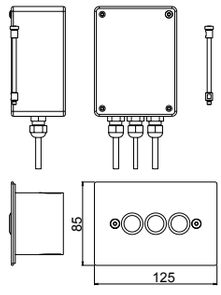

- FUNZIONI: in accensione luce bianca variazione colore rgb a sfumatura di colori visibili 36 tonalità variazione colore a input fisso 7 colori di base.
  TIPOLOGIA LED: Led di ultima generazione a luce indiretta e amplificata mediante lente. Diffusore in PC per illuminazione ad alta trasmissibilità. Strisce led tropicalizzate.
  TIPOLOGIA COMANDO: Comando a parete con pulsanti con illuminazione ad anello ip67. Luce fissa su pulsante a riposo, accensione luci di comando (rgb, fisso) in accensione.
- *FUNCTION: White light by power on, RGB color change 36 color tones, fixed input 7 basic colors.*
  LED LIGHT FEATURES: Latest generation led with indirect light and amplified by lens. PC diffuser for high transmissibility lighting. Tropicalized led strips.
  COMMAND TYPE: Wall control with buttons with ring lighting ip67. Fixed light on button at rest, control lights (RGB, fixed) on.
- FONCTION: Lumière blanche à la mise sous tension, changement de couleur RVB 36 tons de couleur, entrée fixe 7 couleurs de base.
  CARACTÉRISTIQUES DE LA LUMIÈRE LED: LED de dernière génération avec lumière indirecte et amplifiée par lentille. Diffuseur PC pour un éclairage à haute transmissibilité. Bandes led tropicalisées.
  TYPE DE COMMANDE: Commande murale avec boutons avec éclairage annulaire ip67. Lumière fixe sur le bouton au repos, lumières de contrôle (RVB, fixes) allumées.
- *FUNCIÓN: Luz blanca al encender, cambio de color RGB 36 tonos de color, entrada fija 7 colores básico*
  CARACTERÍSTICAS DE LA LUZ LED: Led de última generación con luz indirecta y amplificado por lente. Difusor de PC para iluminación de alta transmisibilidad. Tiras de led tropicalizadas.
  TIPO DE MANDO: Mando de pared con pulsadores con anillo de iluminación ip67. Luz fija en botón en reposo, luces de control (RGB, fija) encendida.
- FUNKTION: Weißes Licht beim Einschalten, RGB-Farbwechsel 36 Farbtöne, fester Eingang 7 Grundfarben.
  LED-LICHTFUNKTIONEN: Neueste Generation mit indirektem Licht geführt und durch Linse verstärkt. PC-Diffusor für Beleuchtung mit hoher Durchlässigkeit. Tropisierte LED-Streifen.
  BEFEHLSTYP: Wandsteuerung mit Tasten mit Ringbeleuchtung ip67. Festes Licht an Knopf in Ruhe, Kontrollleuchten (RGB, fest) an.

00 **Cromato** - Chr. plated - Chromé - Cromo - Verchromt

21 **Inox 316L**

72 **Bianco opaco** - White matt - Blanc matt - Blanco matt - Weiss Matt

79 **Nero opaco** - Black matt - Noir matt - Negro matt - Schwarz Matt



90938

- Soffione **anticalcareo in acciaio inox** da incasso a soffitto 50x50 cm a 4 funzioni: pioggia, cascata, nebulizzazione e getto aerato, con cromoterapia, dotato di pulsantiera controllo luci interno al box doccia
- *50x50cm **stainless steel and anticalcareous** ceiling shower head, 4 functions: rainfall, waterfall, nebulizer and aerated jet. Chromo therapy and light control push-button inside the shower box*
- Douche **anticalcaire en acier inoxydable** au plafond 50x50cm avec 4 fonctions: pluie, cascade, nébulisation et jet aéré. Chromothérapie et bouton poussoir commande lumières à l'intérieur de la cabine de douche
- *Rociador **anticalcareo en acero inoxidable** empotrado a techo 50x50cm 4 función: lluvia, cascada, pulverización y chorro aireado. Con Cromoterapia y pulsadores para el control de la luz interno de la cabina de ducha*
- **Kalkschutze** UP-Brause **aus Edelstahl**, Decke Montage, 50x50cm mit 4 Funktion: Regen, Wasserfall Zerstäubung und belüfteter Jet. Farbtherapie mit Leuchten Betätigung innen der Duschkabine

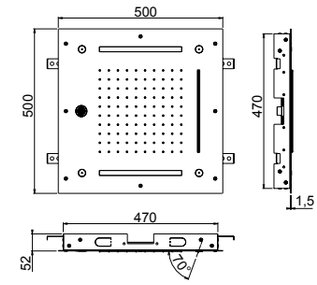



- FUNZIONI: in accensione luce bianca variazione colore rgb a sfumatura di colori visibili 36 tonalità variazione colore a input fisso 7 colori di base.
  TIPOLOGIA LED: Led di ultima generazione a luce indiretta e amplificata mediante lente. Diffusore in PC per illuminazione ad alta trasmissibilità. Strisce led tropicalizzate.
  TIPOLOGIA COMANDO: Comando a parete con pulsanti con illuminazione ad anello ip67. Luce fissa su pulsante a riposo, accensione luci di comando (rgb, fisso) in accensione.
- *FUNCTION: White light by power on, RGB color change 36 color tones, fixed input 7 basic colors.*
  LED LIGHT FEATURES: Latest generation led with indirect light and amplified by lens. PC diffuser for high transmissibility lighting. Tropicalized led strips.
  COMMAND TYPE: Wall control with buttons with ring lighting ip67. Fixed light on button at rest, control lights (RGB, fixed) on.
- FONCTION: Lumière blanche à la mise sous tension, changement de couleur RVB 36 tons de couleur, entrée fixe 7 couleurs de base.
  CARACTÉRISTIQUES DE LA LUMIÈRE LED: LED de dernière génération avec lumière indirecte et amplifiée par lentille. Diffuseur PC pour un éclairage à haute transmissibilité. Bandes led tropicalisées.
  TYPE DE COMMANDE: Commande murale avec boutons avec éclairage annulaire ip67. Lumière fixe sur le bouton au repos, lumières de contrôle (RVB, fixes) allumées.
- *FUNCIÓN: Luz blanca al encender, cambio de color RGB 36 tonos de color, entrada fija 7 colores básico*
  CARACTERÍSTICAS DE LA LUZ LED: Led de última generación con luz indirecta y amplificado por lente. Difusor de PC para iluminación de alta transmisibilidad. Tiras de led tropicalizadas.
  TIPO DE MANDO: Mando de pared con pulsadores con anillo de iluminación ip67. Luz fija en botón en reposo, luces de control (RGB, fija) encendida.
- FUNKTION: Weißes Licht beim Einschalten, RGB-Farbwechsel 36 Farbtöne, fester Eingang 7 Grundfarben.
  LED-LICHTFUNKTIONEN: Neueste Generation mit indirektem Licht geführt und durch Linse verstärkt. PC-Diffusor für Beleuchtung mit hoher Durchlässigkeit. Tropisierte LED-Streifen.
  BEFEHLSTYP: Wandsteuerung mit Tasten mit Ringbeleuchtung ip67. Festes Licht an Knopf in Ruhe, Kontrollleuchten (RGB, fest) an.

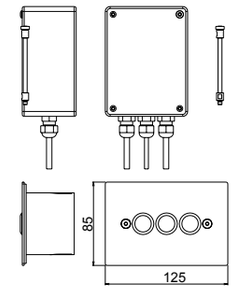

00 **Cromato** - Chr. plated - Chromé - Cromo - Verchromt

21 **Inox 316L**

72 **Bianco opaco** - White matt - Blanc matt - Blanco matt - Weiss Matt

79 **Nero opaco** - Black matt - Noir matt - Negro matt - Schwarz Matt

90908



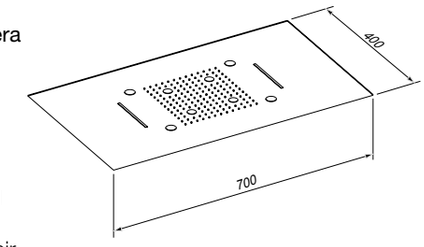

- Soffione **anticalcareo in acciaio inox** da incasso a soffitto 70x40 cm a 3 funzioni: pioggia, due cascate, nebulizzazione con cromoterapia, dotato di pulsantiera (7,5x15 cm) controllo luci interno al box doccia
- *70x40 cm **stainless steel anticalcareous** ceiling mounted shower with 3 functions: rainfall + 2 waterfall. Nebulizer with chromo therapy with light control push-button panel inside the shower box (7,5x15 cm)*
- Douche **anticalcaire en acier inoxydable** au plafond 70x40 cm avec 3 fonctions: pluie et deux cascades. Nébulisation avec chromothérapie avec bouton poussoir commande lumières à l'intérieur du box de douche (7,5x15 cm)
- *Rociador **anticalcareo en acero inoxidable** empotrado a techo 70x40 cm 3 función: lluvia y 2 cascadas, pulverización con cromoterapia con pulsadores para el control de la luz interno de la cabina de ducha (7,5x15 cm)*
- **Kalkschutze** UP-Brause **aus Edelstahl** Decke Montage 70x40 cm mit 3 Funktion: Regen + 2 Wasserfall. Zerstäubung mit Farbtherapie mit Leuchten Betätigung innen der Duschkabine (7,5x15 cm)



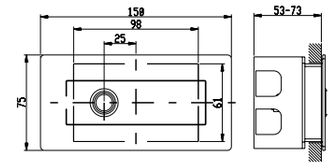

- Pulsantiera da installare all'interno del box doccia: pulsantiera in acciaio inox con pulsante resistente all'acqua consente selezione colore fisso (7 tonalità differenti) e inserimento loop automatico variazione graduale colori. COLORI LED: VERDE / AZZURRO / BLU / VIOLA / ROSSO / GIALLO / ARANCIONE. LOOP AUTOMATICO varia ogni 5 secondi da un colore all'altro con sfumatura graduale
- *Push-button panel to install inside the shower cabin: Stainless steel push-button panel with waterproof button. Allows the switch of fixed colour (7 different tonalities) and automatic loop colours gradual change. LED COLOURS: GREEN / SKY BLUE / BLUE / PURPLE / RED / YELLOW / ORANGE. AUTOMATIC LOOP the gradual colour change varies each 5 seconds*
- Poussoir à installer à l'intérieur de la cabine de douche: poussoir en acier inoxydable avec poussoir totalement étanche (waterproof). Il permet de sélectionner les 7 couleurs différenter et le changement automatique et graduel des couleurs. COULEURS LED: VERT / AZUR / BLEU / VIOLET / ROUGE / JAUNE / ORANGE. CHANGEMENT AUTOMATIQUE: changement chaque 5 secondes en passant progressivement d'une couleur à l'autre.
- *Panel de boton a instalar en la ducha: Boton en acero inoxidable resistente a l'agua. Permite la selección de color fijo (7 tonos diferentes) y el cambio gradual automatico del color. COLOR LED: VERDE / AZUL CLARO / AZUL / PÚRPURA / ROJO / AMARILLO / NARANJA CAMBIO AUTOMATICO DE COLOR: cada cinco segundos cambio color con desaparición gradual*
- Knopf Paneel innen den Dusch Kabine: Knopf Panel aus Edelstahle mit Wasserdicht Knop Ermöglicht die Auswahl von feste Farbe (7 verschiedene Farbtöne) und das automatische stufenweise Änderung der Farbe. LED-Farbe: GRÜN / HELLBLAU / BLAU / LILA / ROT / GELB / ORANGE. Automatische Änderung alle fünf Sekunden von einer Farbe zur anderen mit sanfter Übergang.

00 **Cromato** - Chr. plated - Chromé - Cromo - Verchromt
02 **Dorato** - Gold plated - Doré - Oro - Vergoldet
82 **Oro antico** - Brushed gold - Doré brosse - Oro cepillado - Gold gebürstet
72 **Bianco opaco** - White matt - Blanc matt - Blanco matt - Weiss Matt
79 **Nero opaco** - Black matt - Noir matt - Negro matt - Schwarz Matt
21 **Inox**
22 **PVD rame spazzolato** - Copper brushed PVD - PVD cuivre brossé - PVD cobre cepillado - PVD Kupfer gebürstet
23 **PVD nero spazzolato** - Black brushed PVD - PVD noir brossé - PVD negro cepillado - PVD Schwarz gebürstet



90909

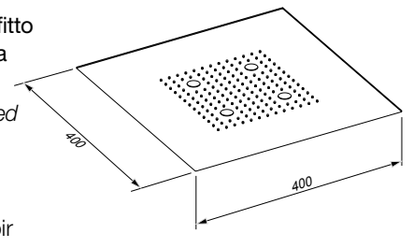

- Soffione **anticalcareo in acciaio inox** da incasso a soffitto 40x40 cm, pioggia e cromoterapia, dotato di pulsantiera (7,5x15 cm) controllo luci interno al box doccia
- *40x40 cm **stainless steel anticalcareous** ceiling mounted shower with rainfall and chromo therapy with light control push-button panel inside the shower box (7,5x15 cm)*
- Douche **anticalcaire en acier inoxydable** au plafond 40x40 cm pluie et chromothérapie avec bouton poussoir commande lumières à l'intérieur du box de douche (7,5x15 cm)
- *Rociador **anticalcareo en acero inoxidable** empotrado a techo 40x40 cm lluvia y cromoterapia con pulsadores para el control de la luz interno de la cabina de ducha (7,5x15 cm)*
- **Kalkschutze** UP-Brause **aus Edelstahl** Decke Montage 40x40 cm Regenfall und Farbtherapie mit Leuchten Betätigung innen der Duschkabine (7,5x15 cm)



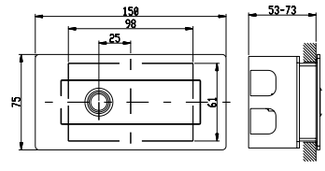

- Pulsantiera da installare all'interno del box doccia: pulsantiera in acciaio inox con pulsante resistente all'acqua consente selezione colore fisso (7 tonalità differenti) e inserimento loop automatico variazione graduale colori. COLORI LED: VERDE / AZZURRO / BLU / VIOLA / ROSSO / GIALLO / ARANCIONE. LOOP AUTOMATICO varia ogni 5 secondi da un colore all'altro con sfumatura graduale
- *Push-button panel to install inside the shower cabin: Stainless steel push-button panel with waterproof button. Allows the switch of fixed colour (7 different tonalities) and automatic loop colours gradual change. LED COLOURS: GREEN / SKY BLUE / BLUE / PURPLE / RED / YELLOW / ORANGE. AUTOMATIC LOOP the gradual colour change varies each 5 seconds*
- Poussoir à installer à l'intérieur de la cabine de douche: poussoir en acier inoxydable avec poussoir totalement étanche (waterproof). Il permet de sélectionner les 7 couleurs différenter et le changement automatique et graduel des couleurs. COULEURS LED: VERT / AZUR / BLEU / VIOLET / ROUGE / JAUNE / ORANGE. CHANGEMENT AUTOMATIQUE: changement chaque 5 secondes en passant progressivement d'une couleur à l'autre.
- *Panel de boton a instalar en la ducha: Boton en acero inoxidable resistente a l'agua. Permite la selección de color fijo (7 tonos diferentes) y el cambio gradual automatico del color. COLOR LED: VERDE / AZUL CLARO / AZUL / PÚRPURA / ROJO / AMARILLO / NARANJA CAMBIO AUTOMATICO DE COLOR: cada cinco segundos cambio color con desaparición gradual*
- Knopf Paneel innen den Dusch Kabine: Knopf Panel aus Edelstahle mit Wasserdicht Knop Ermöglicht die Auswahl von feste Farbe (7 verschiedene Farbtöne) und das automatische stufenweise Änderung der Farbe. LED-Farbe: GRÜN / HELLBLAU / BLAU / LILA / ROT / GELB / ORANGE. Automatische Änderung alle fünf Sekunden von einer Farbe zur anderen mit sanfter Übergang.

00 **Cromato** - Chr. plated - Chromé - Cromo - Verchromt

02 **Dorato** - Gold plated - Doré - Oro - Vergoldet

82 **Oro antico** - Brushed gold - Doré brosse - Oro cepillado - Gold gebürstet

72 **Bianco opaco** - White matt - Blanc matt - Blanco matt - Weiss Matt

79 **Nero opaco** - Black matt - Noir matt - Negro matt - Schwarz Matt

21 **Inox**

22 **PVD rame spazzolato** - Copper brushed PVD - PVD cuivre brossé - PVD cobre cepillado - PVD Kupfer gebürstet

23 **PVD nero spazzolato** - Black brushed PVD - PVD noir brossé - PVD negro cepillado - PVD Schwarz gebürstet

90910



- Soffione **anticalcareo in acciaio inox** da incasso a soffitto Ø42,5 cm, pioggia e cromoterapia, dotato di pulsantiera (7,5x15 cm) controllo luci interno al box doccia
- *Ø42,5 cm **stainless steel anticalcareous** ceiling mounted shower with rainfall and chromo therapy with light control push-button panel inside the shower box (7,5x15 cm)*
- Douche **anticalcaire en acier inoxydable** au plafond Ø42,5 cm pluie et chromo thérapie avec panel poussoirs commande lumières à l'intérieur du box de douche (7,5x15 cm)
- *Rociador **anticalcareo en acero inoxidable** empotrado a techo Ø42,5 cm lluvia y cromoterapia con pulsadores para el control de la luz interno de la cabina de ducha (7,5x15 cm)*
- **Kalkschutze** UP-Brause **aus Edelstahl** Decke Montage Ø42,5 cm Regenfall und Farbtherapie mit Leuchten Betätigung innen der Duschkabine (7,5x15 cm)

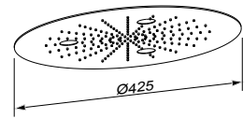



- Pulsantiera da installare all'interno del box doccia: pulsantiera in acciaio inox con pulsante resistente all'acqua consente selezione colore fisso (7 tonalità differenti) e inserimento loop automatico variazione graduale colori. COLORI LED: VERDE / AZZURRO / BLU / VIOLA / ROSSO / GIALLO / ARANCIONE. LOOP AUTOMATICO varia ogni 5 secondi da un colore all'altro con sfumatura graduale
- *Push-button panel to install inside the shower cabin: Stainless steel push-button panel with waterproof button. Allows the switch of fixed colour (7 different tonalities) and automatic loop colours gradual change. LED COLOURS: GREEN / SKY BLUE / BLUE / PURPLE / RED / YELLOW / ORANGE. AUTOMATIC LOOP the gradual colour change varies each 5 seconds*
- Poussoir à installer à l'intérieur de la cabine de douche: poussoir en acier inoxydable avec poussoir totalement étanche (waterproof). Il permet de sélectionner les 7 couleurs différenter et le changement automatique et graduel des couleurs. COULEURS LED: VERT / AZUR / BLEU / VIOLET / ROUGE / JAUNE / ORANGE. CHANGEMENT AUTOMATIQUE: changement chaque 5 secondes en passant progressivement d'une couleur à l'autre.
- *Panel de boton a instalar en la ducha: Boton en acero inoxidable resistente a l'agua. Permite la selección de color fijo (7 tonos diferentes) y el cambio gradual automatico del color. COLOR LED: VERDE / AZUL CLARO / AZUL / PÚRPURA / ROJO / AMARILLO / NARANJA CAMBIO AUTOMATICO DE COLOR: cada cinco segundos cambio color con desaparición gradual*
- Knopf Paneel innen den Dusch Kabine: Knopf Panel aus Edelstahle mit Wasserdicht Knop Ermöglicht die Auswahl von feste Farbe (7 verschiedene Farbtöne) und das automatische stufenweise Änderung der Farbe. LED-Farbe: GRÜN / HELLBLAU / BLAU / LILA / ROT / GELB / ORANGE. Automatische Änderung alle fünf Sekunden von einer Farbe zur anderen mit sanfter Übergang.

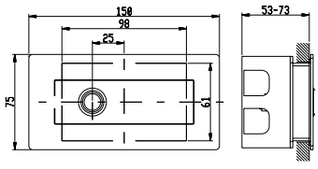

00 **Cromato** - Chr. plated - Chromé - Cromo - Verchromt

02 **Dorato** - Gold plated - Doré - Oro - Vergoldet

82 **Oro antico** - Brushed gold - Doré brosse - Oro cepillado - Gold gebürstet

72 **Bianco opaco** - White matt - Blanc matt - Blanco matt - Weiss Matt

79 **Nero opaco** - Black matt - Noir matt - Negro matt - Schwarz Matt

21 **Inox**

22 **PVD rame spazzolato** - Copper brushed PVD - PVD cuivre brossé - PVD cobre cepillado - PVD Kupfer gebürstet

23 **PVD nero spazzolato** - Black brushed PVD - PVD noir brossé - PVD negro cepillado - PVD Schwarz gebürstet



90911

- Soffione **anticalcareo in acciaio inox** da incasso a soffitto 55x40 cm a tre funzioni: pioggia, cascata e nebulizzazione
- *55x40 cm **stainless steel anticalcareous** ceiling mounted shower with 3 functions: rainfall, waterfall and nebulizer*
- Douche **anticalcaire en acier inoxydable** au plafond 55x40 cm avec 3 fonctions: pluie, cascade et nébulisation
- *Rociador **anticalcareo en acero inoxidable** empotrado a techo 55x40 cm 3 función: lluvia, cascada y pulverización*
- **Kalkschutze** UP-Brause aus **Edelstahl** Decke Montage 55x40 cm mit 3 Funktion: Regen Wasserfall und Zerstäubung

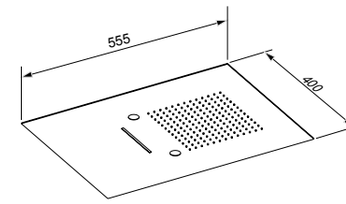

00 **Cromato** - Chr. plated - Chromé - Cromo - Verchromt

02 **Dorato** - Gold plated - Doré - Oro - Vergoldet

82 **Oro antico** - Brushed gold - Doré brosse - Oro cepillado - Gold gebürstet

79 **Nero opaco -** Black matt - Noir matt - Negro matt - Schwarz Matt

72 **Bianco opaco** - White matt - Blanc matt - Blanco matt - Weiss Matt

21 **Inox**

22 **PVD rame spazzolato** - Copper brushed PVD - PVD cuivre brossé - PVD cobre cepillado - PVD Kupfer gebürstet

23 **PVD nero spazzolato** - Black brushed PVD - PVD noir brossé - PVD negro cepillado - PVD Schwarz gebürstet

easy installation

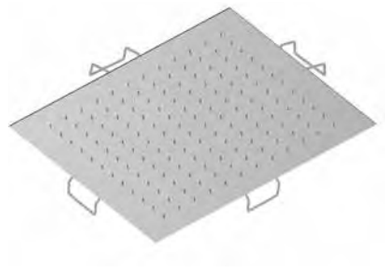

90914

- Soffione **anticalcareo in acciaio inox** da incasso a soffitto 44x44 cm
- *44x44 cm **stainless steel anticalcareous** ceiling mounted shower*
- Douche **anticalcaire en acier inoxydable** au plafond 44x44 cm
- *Rociador **anticalcareo en acero inoxidable** empotrado a techo 44x44 cm*
- **Kalkschutze** UP-Brause aus **Edelstahl** Decke Montage 44x44 cm

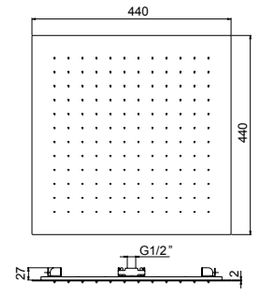

00 **Cromato** - Chr. plated - Chromé - Cromo - Verchromt
89 **CromoNero** - Chr. black - Chromé noir - Cromo negro - Verchromt Schwarz
92 **Oro rosa** - Pink gold plated - Or rose - Oro rosa - Rose Vergoldet
02 **Dorato** - Gold plated - Doré - Oro - Vergoldet
39 **CromoNero spazzolato** - Chr. Black brushed - Chromé Noir brossé - CromoNero cepillado - Verchromt Schwarz gebürstet
32 **Oro rosa antico** - Pink brushed gold - Or rose brossé - Oro rosa cepillado - Rose Vergoldet gebürstet
82 **Oro antico** - Brushed gold - Doré brosse - Oro cepillado - Gold gebürstet
59 **Bronzo satinato** - Satin bronze - Laiton satine' - Laton satinado - Seidenmatt Messing
79 **Nero opaco** - Black matt - Noir matt - Negro matt - Schwarz Matt
72 **Bianco opaco** - White matt - Blanc matt - Blanco matt - Weiss Matt
21 **Inox 316L**
22 **PVD rame spazzolato** - Copper brushed PVD - PVD cuivre brossé - PVD cobre cepillado - PVD Kupfer gebürstet
23 **PVD nero spazzolato** - Black brushed PVD - PVD noir brossé - PVD negro cepillado - PVD Schwarz gebürstet

easy installation

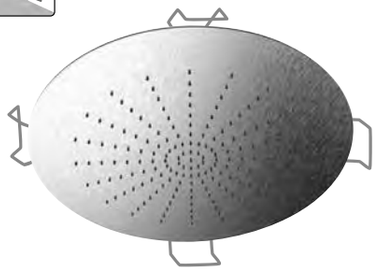

90919

- Soffione **anticalcareo in acciaio inox** da incasso a soffitto Ø44 cm
- *Ø44 cm **stainless steel anticalcareous** ceiling mounted shower*
- Douche **anticalcaire en acier inoxydable** au plafond Ø44 cm
- *Rociador **anticalcareo en acero inoxidable** empotrado a techo Ø44 cm*
- **Kalkschutze** UP-Brause aus **Edelstahl** Decke Montage Ø44 cm

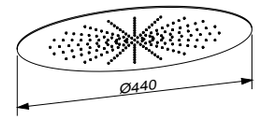

00 **Cromato** - Chr. plated - Chromé - Cromo - Verchromt
89 **CromoNero** - Chr. black - Chromé noir - Cromo negro - Verchromt Schwarz
92 **Oro rosa** - Pink gold plated - Or rose - Oro rosa - Rose Vergoldet
02 **Dorato** - Gold plated - Doré - Oro - Vergoldet
39 **CromoNero spazzolato** - Chr. Black brushed - Chromé Noir brossé - CromoNero cepillado - Verchromt Schwarz gebürstet
32 **Oro rosa antico** - Pink brushed gold - Or rose brossé - Oro rosa cepillado - Rose Vergoldet gebürstet
82 **Oro antico** - Brushed gold - Doré brosse - Oro cepillado - Gold gebürstet
59 **Bronzo satinato** - Satin bronze - Laiton satine' - Laton satinado - Seidenmatt Messing
79 **Nero opaco** - Black matt - Noir matt - Negro matt - Schwarz Matt
72 **Bianco opaco** - White matt - Blanc matt - Blanco matt - Weiss Matt
21 **Inox 316L**
22 **PVD rame spazzolato** - Copper brushed PVD - PVD cuivre brossé - PVD cobre cepillado - PVD Kupfer gebürstet
23 **PVD nero spazzolato** - Black brushed PVD - PVD noir brossé - PVD negro cepillado - PVD Schwarz gebürstet



90891

- Soffione cascata 27x5 cm filo parete **in acciaio inox**
- *27x5 cm **stainless steel** wall-mounted shower with waterfall*
- Douche au mur **en acier inoxydable** 27x5 cm à cascade
- *Rociador a cascada **en acero inoxidable** 27x5 cm de pared*
- Wasserfall Brause **aus Edelstahl** 27x5 cm

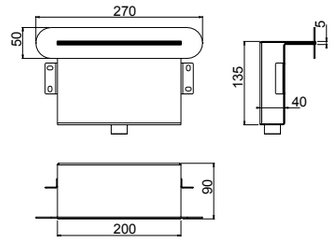

00 **Cromato** - Chr. plated - Chromé - Cromo - Verchromt
89 **CromoNero** - Chr. black - Chromé noir - Cromo negro - Verchromt Schwarz
92 **Oro rosa** - Pink gold plated - Or rose - Oro rosa - Rose Vergoldet
02 **Dorato** - Gold plated - Doré - Oro - Vergoldet
39 **CromoNero spazzolato** - Chr. Black brushed - Chromé Noir brossé - CromoNero cepillado - Verchromt Schwarz gebürstet
32 **Oro rosa antico** - Pink brushed gold - Or rose brossé - Oro rosa cepillado - Rose Vergoldet gebürstet
82 **Oro antico** - Brushed gold - Doré brosse - Oro cepillado - Gold gebürstet
59 **Bronzo satinato** - Satin bronze - Laiton satine' - Laton satinado - Seidenmatt Messing
79 **Nero opaco** - Black matt - Noir matt - Negro matt - Schwarz Matt
72 **Bianco opaco** - White matt - Blanc matt - Blanco matt - Weiss Matt
21 **Inox 316L**
22 **PVD rame spazzolato** - Copper brushed PVD - PVD cuivre brossé - PVD cobre cepillado - PVD Kupfer gebürstet
23 **PVD nero spazzolato** - Black brushed PVD - PVD noir brossé - PVD negro cepillado - PVD Schwarz gebürstet



90892

- Soffione cascata 27x5 cm filo parete in **acciaio inox**
- *27x5 cm **stainless steel** wall-mounted shower with waterfall*
- Douche au mur 27x5 cm à cascade en **acier inoxydable**
- *Rociador a cascada 27x5 cm de pared en **acero inoxidable***
- Wasserfall Brause 27x5 cm aus **Edelstahl**

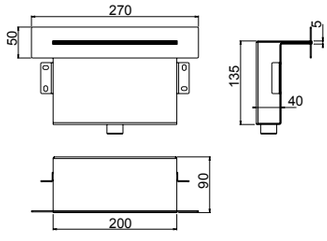

00 **Cromato** - Chr. plated - Chromé - Cromo - Verchromt
89 **CromoNero** - Chr. black - Chromé noir - Cromo negro - Verchromt Schwarz
92 **Oro rosa** - Pink gold plated - Or rose - Oro rosa - Rose Vergoldet
02 **Dorato** - Gold plated - Doré - Oro - Vergoldet
39 **CromoNero spazzolato** - Chr. Black brushed - Chromé Noir brossé - CromoNero cepillado - Verchromt Schwarz gebürstet
32 **Oro rosa antico** - Pink brushed gold - Or rose brossé - Oro rosa cepillado - Rose Vergoldet gebürstet
82 **Oro antico** - Brushed gold - Doré brosse - Oro cepillado - Gold gebürstet
59 **Bronzo satinato** - Satin bronze - Laiton satine' - Laton satinado - Seidenmatt Messing
79 **Nero opaco** - Black matt - Noir matt - Negro matt - Schwarz Matt
72 **Bianco opaco** - White matt - Blanc matt - Blanco matt - Weiss Matt
21 **Inox 316L**
22 **PVD rame spazzolato** - Copper brushed PVD - PVD cuivre brossé - PVD cobre cepillado - PVD Kupfer gebürstet
23 **PVD nero spazzolato** - Black brushed PVD - PVD noir brossé - PVD negro cepillado - PVD Schwarz gebürstet



90895

- Bocca cascata 23x5 cm a muro **in acciaio inox**
- *23x5 cm **stainless steel** wall-mounted waterfall spout*
- Bec au mur à cascade 23x5 cm **en acier inoxydable**
- *Caño a cascada 23x5 cm de pared **en acero inoxidable***
- Wasserfall Auslauf 23x5 cm **aus Edelstahl**

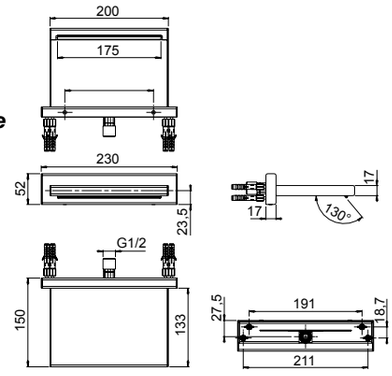

00 **Cromato** - Chr. plated - Chromé - Cromo - Verchromt
89 **CromoNero** - Chr. black - Chromé noir - Cromo negro - Verchromt Schwarz
92 **Oro rosa** - Pink gold plated - Or rose - Oro rosa - Rose Vergoldet
02 **Dorato** - Gold plated - Doré - Oro - Vergoldet
79 **Nero opaco** - Black matt - Noir matt - Negro matt - Schwarz Matt
72 **Bianco opaco** - White matt - Blanc matt - Blanco matt - Weiss Matt
21 **Inox 316L**
22 **PVD rame spazzolato** - Copper brushed PVD - PVD cuivre brossé - PVD cobre cepillado - PVD Kupfer gebürstet
23 **PVD nero spazzolato** - Black brushed PVD - PVD noir brossé - PVD negro cepillado - PVD Schwarz gebürstet



90894

- Bocca cascata 20x12,2 cm a muro in **acciaio inox**
- *20x12,2 cm **stainless steel** wall-mounted waterfall spout*
- Bec au mur à cascade 20x12,2 cm **en acier inoxydable**
- *Caño a cascada 20x12,2 cm de pared **en acero inoxidable***
- Wasserfall Auslauf 20x12,2 cm **aus Edelstahl**

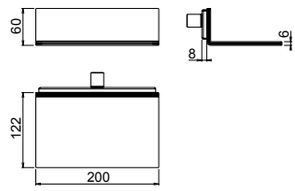

00 **Cromato** - Chr. plated - Chromé - Cromo - Verchromt
21 **Inox 316L**



90604

- Soffione pioggia **anticalcareo in acciaio inox** a parete 50x22 cm con cromoterapia
- *50x22 cm **stainless steel anticalcareous** wall shower head with rainfall and chromotherapy*
- Pomme de douche **anticalcaire en acier inoxydable** au mur jet à pluie 50x22 cm avec chromo thérapie
- *Rociador lluvia **anticalcareo en acero inoxidable** a pared 50x22 cm con cromoterapia*
- **Kalkschutze** Regenfall **aus Edelstahl** Brause 50x22 cm mit Farbtherapie

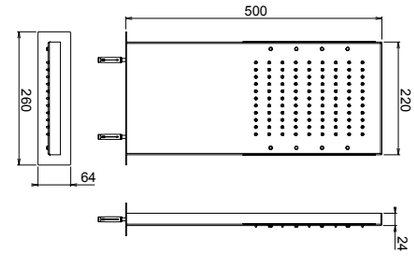



90608

- Soffione pioggia e cascata **anticalcareo in acciaio inox** a parete 50x22 cm con cromoterapia
- *50x22 cm **stainless steel anticalcareous** wall shower head with rainfall, waterfall and chromotherapy*
- Pomme de douche **anticalcaire en acier inoxydable** au mur 50x22 cm avec jets à pluie et cascade et chromo thérapie
- *Rociador lluvia **anticalcareo en acero inoxidable** y cascada a pared 50x22 cm con cromoterapia*
- **Kalkschutze** Regenfall/Wasserfall Brause 50x22 cm **aus Edelstahl** mit Farbtherapie

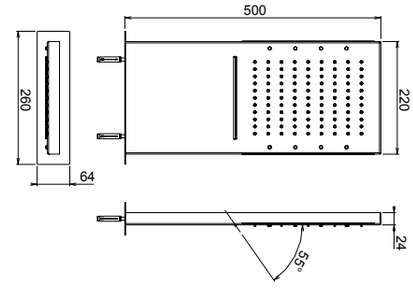

00 **Cromato** - Chr. plated - Chromé - Cromo - Verchromt

92 **Oro rosa** - Pink gold plated - Or rose - Oro rosa - Rose Vergoldet

02 **Dorato** - Gold plated - Doré - Oro - Vergoldet

79 **Nero opaco** - Black matt - Noir matt - Negro matt - Schwarz Matt

72 **Bianco opaco** - White matt - Blanc matt - Blanco matt - Weiss Matt

21 **Inox 316L**

22 **PVD rame spazzolato** - Copper brushed PVD - PVD cuivre brossé - PVD cobre cepillado - PVD Kupfer gebürstet

23 **PVD nero spazzolato** - Black brushed PVD - PVD noir brossé - PVD negro cepillado - PVD Schwarz gebürstet



- FUNZIONI: in accensione luce bianca variazione colore rgb a sfumatura di colori visibili 36 tonalità variazione colore a input fisso 7 colori di base.
  TIPOLOGIA LED: Led di ultima generazione a luce indiretta e amplificata mediante lente. Diffusore in PC per illuminazione ad alta trasmissibilità. Strisce led tropicalizzate.
  TIPOLOGIA COMANDO: Comando a parete con pulsanti con illuminazione ad anello ip67. Luce fissa su pulsante a riposo, accensione luci di comando (rgb, fisso) in accensione.
- *FUNCTION: White light by power on, RGB color change 36 color tones, fixed input 7 basic colors.*
  LED LIGHT FEATURES: Latest generation led with indirect light and amplified by lens. PC diffuser for high transmissibility lighting. Tropicalized led strips.
  COMMAND TYPE: Wall control with buttons with ring lighting ip67. Fixed light on button at rest, control lights (RGB, fixed) on.
- FONCTION: Lumière blanche à la mise sous tension, changement de couleur RVB 36 tons de couleur, entrée fixe 7 couleurs de base.
  CARACTÉRISTIQUES DE LA LUMIÈRE LED: LED de dernière génération avec lumière indirecte et amplifiée par lentille. Diffuseur PC pour un éclairage à haute transmissibilité. Bandes led tropicalisées.
  TYPE DE COMMANDE: Commande murale avec boutons avec éclairage annulaire ip67. Lumière fixe sur le bouton au repos, lumières de contrôle (RVB, fixes) allumées.
- *FUNCIÓN: Luz blanca al encender, cambio de color RGB 36 tonos de color, entrada fija 7 colores básico*
  CARACTERÍSTICAS DE LA LUZ LED: Led de última generación con luz indirecta y amplificado por lente. Difusor de PC para iluminación de alta transmisibilidad. Tiras de led tropicalizadas.
  TIPO DE MANDO: Mando de pared con pulsadores con anillo de iluminación ip67. Luz fija en botón en reposo, luces de control (RGB, fija) encendida.
- FUNKTION: Weißes Licht beim Einschalten, RGB-Farbwechsel 36 Farbtöne, fester Eingang 7 Grundfarben.
  LED-LICHTFUNKTIONEN: Neueste Generation mit indirektem Licht geführt und durch Linse verstärkt. PC-Diffusor für Beleuchtung mit hoher Durchlässigkeit. Tropisierte LED-Streifen.
  BEFEHLSTYP: Wandsteuerung mit Tasten mit Ringbeleuchtung ip67. Festes Licht an Knopf in Ruhe, Kontrollleuchten (RGB, fest) an.

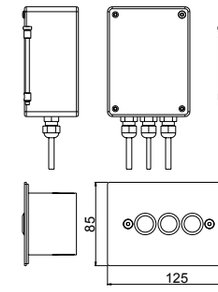

Slow Safety valve Patented



90615

- Soffione stondato pioggia **anticalcareo in acciaio inox** 50x20 cm con safety valve
- *50x20 cm **stainless steel anticalcareous** rounded rain showerhead with safety valve*
- Douche de pluie arrondi **anticalcaire en acier inoxydable** 50x20 cm avec vanne de sécurité
- *Rociador lluvia redondeado **anticalcareo en acero inoxidable** 50x20 cm con válvula de seguridad*
- **Kalkschutze** Regenfall Brause abgerundet 50x20 cm **aus Edelstahl** mit Sicherheitsventil

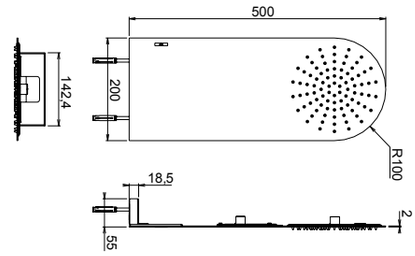

00 **Cromato** - Chr. plated - Chromé - Cromo - Verchromt
79 **Nero opaco** - Black matt - Noir matt - Negro matt - Schwarz Matt
72 **Bianco opaco** - White matt - Blanc matt - Blanco matt - Weiss Matt
21 **Inox 316L**

Slow Safety valve Patented



90617

- Soffione stondato pioggia e cascata **anticalcareo in acciaio inox** 50x20 cmcon safety valve
- *50x20 cm **stainless steel anticalcareous** rounded rain and waterfall showerhead with safety valve*
- Douche de pluie et cascade arrondi **anticalcaire en acier inoxydable** 50x20 cm avec vanne de sécurité
- *Rociador lluvia y cascada redondeado **anticalcareo en acero inoxidable** 50x20 cm con válvula de seguridad*
- **Kalkschutze** Regenfall/Wasserfall Brause abgerundet 50x20 cm **aus Edelstahl** mit Sicherheitsventil

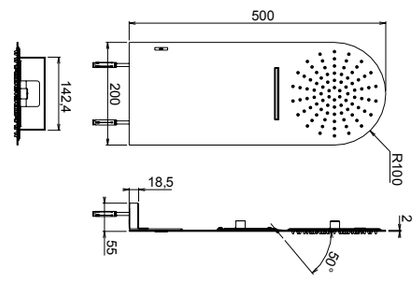

00 **Cromato** - Chr. plated - Chromé - Cromo - Verchromt
79 **Nero opaco** - Black matt - Noir matt - Negro matt - Schwarz Matt
72 **Bianco opaco** - White matt - Blanc matt - Blanco matt - Weiss Matt
21 **Inox 316L**

Slow Safety valve Patented

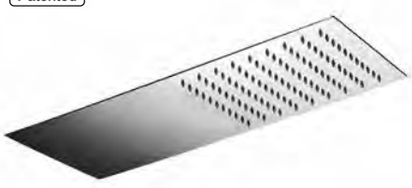

90625

- Soffione pioggia **anticalcareo in acciaio inox** 50x22 cm con safety valve
- *50x22 cm **stainless steel anticalcareous** rainfall shower head with safety valve*
- Pomme de douche à pluie **anticalcaire en acier inoxydable** 50x22 cm avec vanne de sécurité
- *Rociador lluvia **anticalcareo en acero inoxidable** 50x22 cm con válvula de seguridad*
- **Kalkschutze** Regenfall Brause 50x22 cm **aus Edelstahl** mit Sicherheitsventil

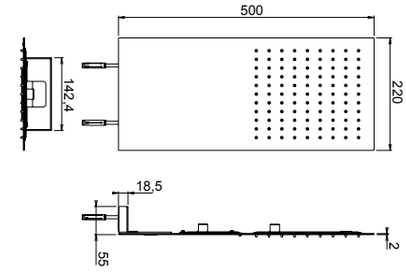

00 **Cromato** - Chr. plated - Chromé - Cromo - Verchromt
79 **Nero opaco** - Black matt - Noir matt - Negro matt - Schwarz Matt
72 **Bianco opaco** - White matt - Blanc matt - Blanco matt - Weiss Matt
21 **Inox 316L**

Slow Safety valve Patented



90627

- Soffione pioggia e cascata **anticalcareo in acciaio inox** 50x22 cm con safety valve
- *50x22 cm **stainless steel anticalcareous** rainfall and waterfall shower head with safety valve*
- Pomme de douche à pluie et cascade **anticalcaire en acier inoxydable** 50x22 cm avec vanne de sécurité
- *Rociador lluvia y cascada **anticalcareo en acero inoxidable** 50x22 cm con válvula de seguridad*
- **Kalkschutze** Regenfall/Wasserfall Brause 50x22 cm **aus Edelstahl** mit Sicherheitsventil

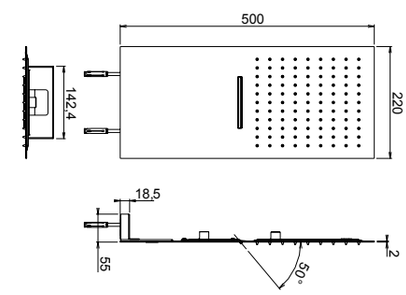

00 **Cromato** - Chr. plated - Chromé - Cromo - Verchromt
79 **Nero opaco** - Black matt - Noir matt - Negro matt - Schwarz Matt
72 **Bianco opaco** - White matt - Blanc matt - Blanco matt - Weiss Matt
21 **Inox 316L**



90635

- Soffione pioggia **anticalcareo in acciaio inox** a parete 50x20 cm
- *50x20 cm **stainless steel anticalcareous** wall shower head with rainfall*
- Pomme de douche **anticalcaire en acier inoxydable** au mur 50x20 cm jet à pluie
- *Rociador lluvia **anticalcareo en acero inoxidable** a pared 50x20 cm*
- **Kalkschutze** Regenfall Brause 50x20 cm **aus Edelstahl**

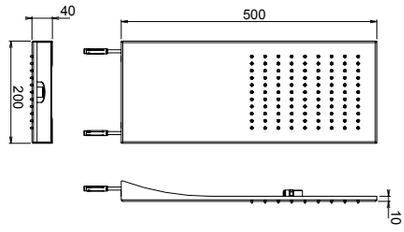

00 **Cromato** - Chr. plated - Chromé - Cromo - Verchromt
89 **CromoNero** - Chr. black - Chromé noir - Cromo negro - Verchromt Schwarz
92 **Oro rosa** - Pink gold plated - Or rose - Oro rosa - Rose Vergoldet
02 **Dorato** - Gold plated - Doré - Oro - Vergoldet
39 **CromoNero spazzolato** - Chr. Black brushed - Chromé Noir brossé - CromoNero cepillado - Verchromt Schwarz gebürstet
32 **Oro rosa antico** - Pink brushed gold - Or rose brossé - Oro rosa cepillado - Rose Vergoldet gebürstet
82 **Oro antico** - Brushed gold - Doré brosse - Oro cepillado - Gold gebürstet
59 **Bronzo satinato** - Satin bronze - Laiton satine' - Laton satinado - Seidenmatt Messing
79 **Nero opaco** - Black matt - Noir matt - Negro matt - Schwarz Matt
72 **Bianco opaco** - White matt - Blanc matt - Blanco matt - Weiss Matt
21 **Inox 316L**
22 **PVD rame spazzolato** - Copper brushed PVD - PVD cuivre brossé - PVD cobre cepillado - PVD Kupfer gebürstet
23 **PVD nero spazzolato** - Black brushed PVD - PVD noir brossé - PVD negro cepillado - PVD Schwarz gebürstet



90637

- Soffione a doppia funzione pioggia e cascata **anticalcareo in acciaio inox** a parete 50x20 cm
- *50x20 cm **stainless steel anticalcareous** wall shower head with rainfall and cascade*
- Pomme de douche **anticalcaire en acier inoxydable** au mur 50x20 cm jet à pluie et cascade
- *Rociador lluvia y cascada **anticalcareo en acero inoxidable** a pared 50x20 cm*
- **Kalkschutze** Regenfall/Wasserfall-Brause 50x20 cm **aus Edelstahl**

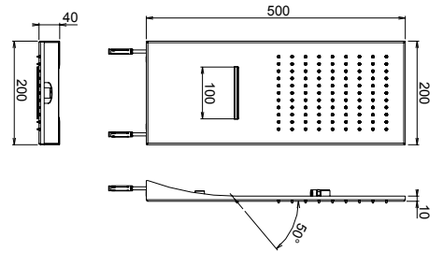

00 **Cromato** - Chr. plated - Chromé - Cromo - Verchromt
89 **CromoNero** - Chr. black - Chromé noir - Cromo negro - Verchromt Schwarz
92 **Oro rosa** - Pink gold plated - Or rose - Oro rosa - Rose Vergoldet
02 **Dorato** - Gold plated - Doré - Oro - Vergoldet
39 **CromoNero spazzolato** - Chr. Black brushed - Chromé Noir brossé - CromoNero cepillado - Verchromt Schwarz gebürstet
32 **Oro rosa antico** - Pink brushed gold - Or rose brossé - Oro rosa cepillado - Rose Vergoldet gebürstet
82 **Oro antico** - Brushed gold - Doré brosse - Oro cepillado - Gold gebürstet
59 **Bronzo satinato** - Satin bronze - Laiton satine' - Laton satinado - Seidenmatt Messing
79 **Nero opaco** - Black matt - Noir matt - Negro matt - Schwarz Matt
72 **Bianco opaco** - White matt - Blanc matt - Blanco matt - Weiss Matt
21 **Inox 316L**
22 **PVD rame spazzolato** - Copper brushed PVD - PVD cuivre brossé - PVD cobre cepillado - PVD Kupfer gebürstet
23 **PVD nero spazzolato** - Black brushed PVD - PVD noir brossé - PVD negro cepillado - PVD Schwarz gebürstet



90605

- Soffione pioggia **anticalcareo in acciaio inox** a parete 40x16,5 cm
- *40x16,5 cm **stainless steel anticalcareous** wall shower head with rainfall*
- Pomme de douche **anticalcaire en acier inoxydable** au mur 40x16,5 cm jet à pluie
- *Rociador lluvia **anticalcareo en acero inoxidable** a pared 40x16,5 cm*
- **Kalkschutze** Regenfall Brause 40x16,5 cm **aus Edelstahl**

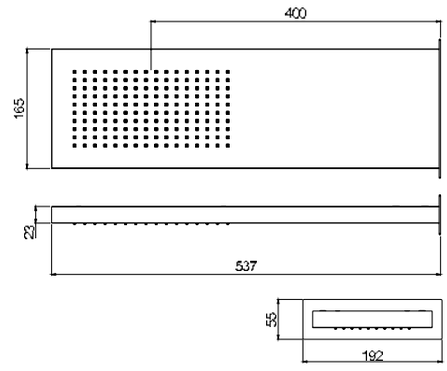

NB Contiene dima da murare per una corretta installazione
Template to be walled in for correct installation supplied
Gabarit à murer fourni avec pour une installation correcte
Contiene plantilla para empotrar para una correcta instalación
Enthält eine Schablone zum Einmauern für eine korrekte Installation

00 **Cromato** - Chr. plated - Chromé - Cromo - Verchromt
89 **CromoNero** - Chr. black - Chromé noir - Cromo negro - Verchromt Schwarz
72 **Bianco opaco** - White matt - Blanc matt - Blanco matt - Weiss Matt
79 **Nero opaco** - Black matt - Noir matt - Negro matt - Schwarz Matt
21 **Inox**



90607

- Soffione a doppia funzione pioggia e cascata **anticalcareo in acciaio inox** a parete 40x16,5 cm
- *40x16,5 cm **stainless steel anticalcareous** wall shower head with rainfall and cascade*
- Pomme de douche **anticalcaire en acier inoxydable** au mur 40x16,5 cm jet à pluie et cascade
- *Rociador lluvia y cascada **anticalcareo en acero inoxidable** a pared 40x16,5 cm*
- **Kalkschutze** Regenfall/Wasserfall-Brause 40x16,5 cm **aus Edelstahl**

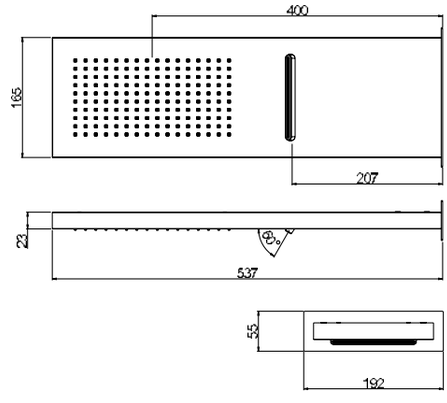

NB Contiene dima da murare per una corretta installazione
Template to be walled in for correct installation supplied
Gabarit à murer fourni avec pour une installation correcte
Contiene plantilla para empotrar para una correcta instalación
Enthält eine Schablone zum Einmauern für eine korrekte Installation

00 **Cromato** - Chr. plated - Chromé - Cromo - Verchromt
89 **CromoNero** - Chr. black - Chromé noir - Cromo negro - Verchromt Schwarz
72 **Bianco opaco** - White matt - Blanc matt - Blanco matt - Weiss Matt
79 **Nero opaco** - Black matt - Noir matt - Negro matt - Schwarz Matt
21 **Inox**



90921

- Soffione **anticalcareo in acciaio inox** Ø22 cm, spessore 7 mm ispezionabile
- *Ø22 cm **stainless steel anticalcareous** shower head, 7 mm thick easy to inspect*
- Pomme de douche Ø22 cm **anticalcaire en acier inoxydable**, épaisseur 7 mm entretien facile
- *Rociador Ø22 cm **anticalcareo en acero inoxidable**, espesor 7 mm inspección fácil*
- Ø22 cm **Kalkschutze** Brause **aus Edelstahl**, Dicke 7 mm einfache Wartung

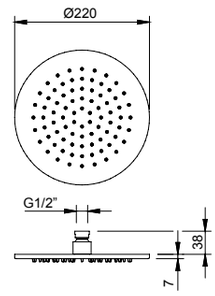

21 **Inox**



90929

- Soffione **anticalcareo in acciaio inox** Ø32 cm, spessore 7 mm ispezionabile
- *Ø32 cm **stainless steel anticalcareous** shower head, 7 mm thick easy to inspect*
- Pomme de douche Ø32 cm **anticalcaire en acier inoxydable**, épaisseur 7 mm entretien facile
- *Rociador Ø32 cm **anticalcareo en acero inoxidable**, espesor 7 mm inspección fácil*
- Ø32 cm **Kalkschutze** Brause **aus Edelstahl**, Dicke 7 mm einfache Wartung

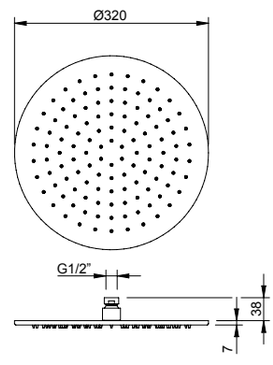

21 **Inox**

90916



- Soffione **anticalcareo in acciaio inox** Ø26,5 cm, spessore 2 mm ispezionabile
- *Ø26,5 cm **stainless steel anticalcareous** shower head, 2 mm thick easy to inspect*
- Pomme de douche Ø26,5 cm **anticalcaire en acier inoxydable**, épaisseur 2 mm entretien facile
- *Rociador Ø26,5 cm **anticalcareo en acero inoxidable**, espesor 2 mm inspección fácil*
- Ø26,5 cm **Kalkschutze** Brause **aus Edelstahl**, Dicke 2 mm einfache Wartung

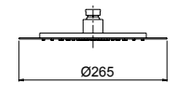

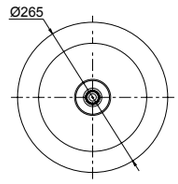

00 **Cromato** - Chr. plated - Chromé - Cromo - Verchromt
21 **Inox**
22 **PVD rame spazzolato** - Copper brushed PVD - PVD cuivre brossé - PVD cobre cepillado - PVD Kupfer gebürstet
23 **PVD nero spazzolato** - Black brushed PVD - PVD noir brossé - PVD negro cepillado - PVD Schwarz gebürstet

90918



- Soffione **anticalcareo in acciaio inox** Ø34 cm, spessore 2 mm ispezionabile
- *Ø34 cm **stainless steel anticalcareous** shower head, 2 mm thick easy to inspect*
- Pomme de douche Ø34 cm **anticalcaire en acier inoxydable**, épaisseur 2 mm entretien facile
- *Rociador Ø34 cm **anticalcareo en acero inoxidable**, espesor 2 mm inspección fácil*
- Ø34 cm **Kalkschutze** Brause **aus Edelstahl**, Dicke 2 mm einfache Wartung

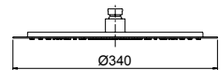

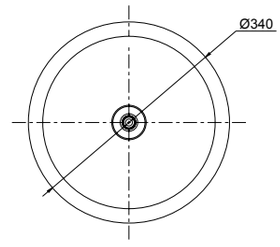

00 **Cromato** - Chr. plated - Chromé - Cromo - Verchromt
21 **Inox**
22 **PVD rame spazzolato** - Copper brushed PVD - PVD cuivre brossé - PVD cobre cepillado - PVD Kupfer gebürstet
23 **PVD nero spazzolato** - Black brushed PVD - PVD noir brossé - PVD negro cepillado - PVD Schwarz gebürstet

90920



- Soffione **anticalcareo in acciaio inox** 24x24 cm, spessore 2 mm ispezionabile
- *24x24 cm **stainless steel anticalcareous** shower head, 2 mm thick easy to inspect*
- Pomme de douche 24x24 cm **anticalcaire en acier inoxydable**, épaisseur 2 mm entretien facile
- *Rociador 24x24 cm **anticalcareo en acero inoxidable**, espesor 2 mm inspección fácil*
- 24x24 cm **Kalkschutze** Brause **aus Edelstahl**, Dicke 2 mm einfache Wartung

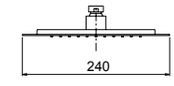

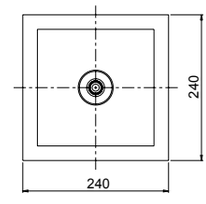

00 **Cromato** - Chr. plated - Chromé - Cromo - Verchromt
21 **Inox**
22 **PVD rame spazzolato** - Copper brushed PVD - PVD cuivre brossé - PVD cobre cepillado - PVD Kupfer gebürstet
23 **PVD nero spazzolato** - Black brushed PVD - PVD noir brossé - PVD negro cepillado - PVD Schwarz gebürstet

90922



- Soffione **anticalcareo in acciaio inox** 34x34 cm, spessore 2 mm ispezionabile
- *34x34 cm **stainless steel anticalcareous** shower head, 2 mm thick easy to inspect*
- Pomme de douche 34x34 cm **anticalcaire en acier inoxydable**, épaisseur 2 mm entretien facile
- *Rociador 34x34 cm **anticalcareo en acero inoxidable**, espesor 2 mm inspección fácil*
- 34x34 cm **Kalkschutze** Brause **aus Edelstahl**, Dicke 2 mm einfache Wartung

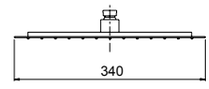

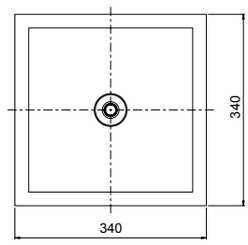

00 **Cromato** - Chr. plated - Chromé - Cromo - Verchromt
21 **Inox**
22 **PVD rame spazzolato** - Copper brushed PVD - PVD cuivre brossé - PVD cobre cepillado - PVD Kupfer gebürstet
23 **PVD nero spazzolato** - Black brushed PVD - PVD noir brossé - PVD negro cepillado - PVD Schwarz gebürstet

90716



- Soffione **anticalcareo** in ottone Ø25 cm, spessore 7 mm ispezionabile
- *Ø25 cm brass **anticalcareous** shower head, 7 mm thick easy to inspect*
- Pomme de douche Ø25 cm **anticalcaire** en laiton, épaisseur 7 mm entretien facile
- *Rociador Ø25 cm **anticalcareo** en latón, espesor 7 mm inspección fácil*
- Ø25 cm **Kalkschutze** Brause aus Messing, Dicke 7 mm einfache Wartung

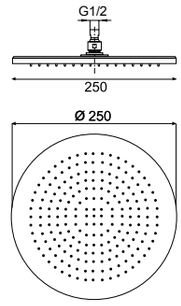

00 **Cromato** - Chr. plated - Chromé - Cromo - Verchromt
89 **CromoNero** - Chr. black - Chromé noir - Cromo negro - Verchromt Schwarz
92 **Oro rosa** - Pink gold plated - Or rose - Oro rosa - Rose Vergoldet
02 **Dorato** - Gold plated - Doré - Oro - Vergoldet
70 **Finitura Inox** - Inox finishing - Finition inox - Acabado inox - Inox Oberfläche
39 **CromoNero spazzolato** - Chr. Black brushed - Chromé Noir brossé - CromoNero cepillado - Verchromt Schwarz gebürstet
32 **Oro rosa antico** - Pink brushed gold - Or rose brossé - Oro rosa cepillado - Rose Vergoldet gebürstet
82 **Oro antico** - Brushed gold - Doré brosse - Oro cepillado - Gold gebürstet
09 **Ottone antico** - Bronze - Laiton - Laton antico - Messing
59 **Bronzo satinato** - Satin bronze - Laiton satine' - Laton satinado - Seidenmatt Messing
79 **Nero opaco** - Black matt - Noir matt - Negro matt - Schwarz Matt / 72 **Bianco opaco** - White matt - Blanc matt - Blanco matt - Weiss Matt
63 **Grigio F3** - Grey F3 - Gris F3 - Gris F3 - Grau F3 / 65 **Grigio F5** - Grey F5 - Gris F5 - Gris F5 - Grau F5 / 68 **Grigio F8** - Grey F8 - Gris F8 - Gris F8 - Grau F8

90720



- Soffione **anticalcareo** in ottone 25x25 cm, spessore 7 mm ispezionabile
- *25x25 cm brass **anticalcareous** shower head, 7 mm thick easy to inspect*
- Pomme de douche 25x25 cm **anticalcaire** en laiton, épaisseur 7 mm entretien facile
- *Rociador 25x25 cm **anticalcareo** en latón, espesor 7 mm inspección fácil*
- 25x25 cm **Kalkschutze** Brause aus Messing, Dicke 7 mm einfache Wartung

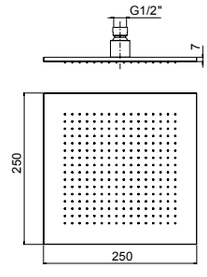

00 **Cromato** - Chr. plated - Chromé - Cromo - Verchromt
89 **CromoNero** - Chr. black - Chromé noir - Cromo negro - Verchromt Schwarz
92 **Oro rosa** - Pink gold plated - Or rose - Oro rosa - Rose Vergoldet
02 **Dorato** - Gold plated - Doré - Oro - Vergoldet
70 **Finitura Inox** - Inox finishing - Finition inox - Acabado inox - Inox Oberfläche
39 **CromoNero spazzolato** - Chr. Black brushed - Chromé Noir brossé - CromoNero cepillado - Verchromt Schwarz gebürstet
32 **Oro rosa antico** - Pink brushed gold - Or rose brossé - Oro rosa cepillado - Rose Vergoldet gebürstet
82 **Oro antico** - Brushed gold - Doré brosse - Oro cepillado - Gold gebürstet
09 **Ottone antico** - Bronze - Laiton - Laton antico - Messing
59 **Bronzo satinato** - Satin bronze - Laiton satine' - Laton satinado - Seidenmatt Messing
79 **Nero opaco** - Black matt - Noir matt - Negro matt - Schwarz Matt / 72 **Bianco opaco** - White matt - Blanc matt - Blanco matt - Weiss Matt
63 **Grigio F3** - Grey F3 - Gris F3 - Gris F3 - Grau F3 / 65 **Grigio F5** - Grey F5 - Gris F5 - Gris F5 - Grau F5 / 68 **Grigio F8** - Grey F8 - Gris F8 - Gris F8 - Grau F8







90926A

- Soffione **anticalcareo in acciaio inox** Ø20 cm, spessore 2 mm
- *Ø20 cm **stainless steel anticalcareous** shower head, 2 mm thick*
- Pomme de douche Ø20 cm **anticalcaire en acier inoxydable**, épaisseur 2 mm
- *Rociador Ø20 cm **anticalcareo en acero inoxidable**, espesor 2 mm*
- Ø20 cm **Kalkschutze** Brause **aus Edelstahl**, Dicke 2 mm

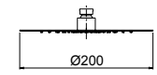

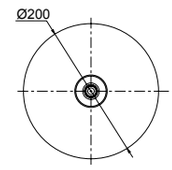

00 **Cromato** - Chr. plated - Chromé - Cromo - Verchromt







90926

- Soffione **anticalcareo in acciaio inox** Ø25 cm, spessore 2 mm
- *Ø25 cm **stainless steel anticalcareous** shower head, 2 mm thick*
- Pomme de douche Ø25 cm **anticalcaire en acier inoxydable**, épaisseur 2 mm
- *Rociador Ø25 cm **anticalcareo en acero inoxidable**, espesor 2 mm*
- Ø25 cm **Kalkschutze** Brause **aus Edelstahl**, Dicke 2 mm

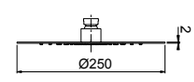

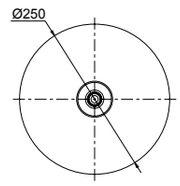

90923

- Soffione **anticalcareo in acciaio inox** Ø25 cm, spessore 5,5 mm
- *Ø25 cm **stainless steel anticalcareous** shower head, 5,5 mm thick*
- Pomme de douche Ø25 cm **anticalcaire en acier inoxydable**, épaisseur 5,5 mm
- *Rociador Ø25 cm **anticalcareo en acero inoxidable**, espesor 5,5 mm*
- Ø25 cm **Kalkschutze** Brause **aus Edelstahl**, Dicke 5,5 mm

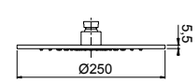

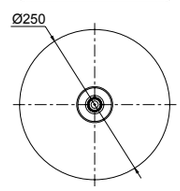

00 **Cromato** - Chr. plated - Chromé - Cromo - Verchromt





90926B

- Soffione **anticalcareo in acciaio inox** Ø30 cm, spessore 2 mm
- *Ø30 cm **stainless steel anticalcareous** shower head, 2 mm thick*
- Pomme de douche Ø30 cm **anticalcaire en acier inoxydable**, épaisseur 2 mm
- *Rociador Ø30 cm **anticalcareo en acero inoxidable**, espesor 2 mm*
- Ø30 cm **Kalkschutze** Brause **aus Edelstahl**, Dicke 2 mm

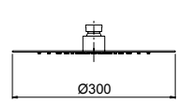

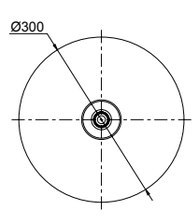

00 **Cromato** - Chr. plated - Chromé - Cromo - Verchromt

Slow Safety valve Patented

<9 Lt/min



90927A

- Soffione **anticalcareo in acciaio inox** 20x20 cm, spessore 2 mm
- *20x20 cm **stainless steel anticalcareous** shower head, 2 mm thick*
- Pomme de douche 20x20 cm **anticalcaire en acier inoxydable**, épaisseur 2 mm
- *Rociador 20x20 cm **anticalcareo en acero inoxidable**, espesor 2 mm*
- 20x20 cm **Kalkschutze** Brause **aus Edelstahl**, Dicke 2 mm

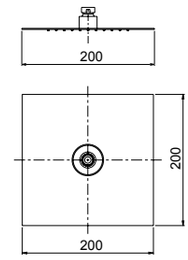

00 **Cromato** - Chr. plated - Chromé - Cromo - Verchromt

Slow Safety valve Patented

<9 Lt/min



90927

- Soffione **anticalcareo in acciaio inox** 25x25 cm, spessore 2 mm
- *25x25 cm **stainless steel anticalcareous** shower head, 2 mm thick*
- Pomme de douche 25x25 cm **anticalcaire en acier inoxydable**, épaisseur 2 mm
- *Rociador 25x25 cm **anticalcareo en acero inoxidable**, espesor 2 mm*
- 25x25 cm **Kalkschutze** Brause **aus Edelstahl**, Dicke 2 mm

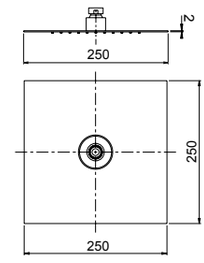

90925

- Soffione **anticalcareo in acciaio inox** 25x25 cm, spessore 5,5 mm
- *25x25 cm **stainless steel anticalcareous** shower head, 5,5 mm thick*
- Pomme de douche 25x25 cm **anticalcaire en acier inoxydable**, épaisseur 5,5 mm
- *Rociador 25x25 cm **anticalcareo en acero inoxidable**, espesor 5,5 mm*
- 25x25 cm **Kalkschutze** Brause **aus Edelstahl**, Dicke 5,5 mm

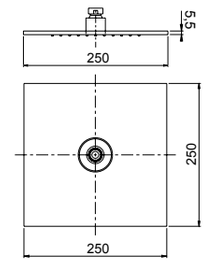

00 **Cromato** - Chr. plated - Chromé - Cromo - Verchromt

Slow Safety valve Patented

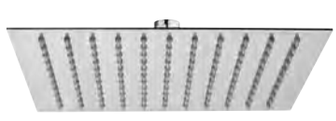

90927B

- Soffione **anticalcareo in acciaio inox** 30x30 cm, spessore 2 mm
- *30x30 cm **stainless steel anticalcareous** shower head, 2 mm thick*
- Pomme de douche 30x30 cm **anticalcaire en acier inoxydable**, épaisseur 2 mm
- *Rociador 30x30 cm **anticalcareo en acero inoxidable**, espesor 2 mm*
- 30x30 cm **Kalkschutze** Brause **aus Edelstahl**, Dicke 2 mm

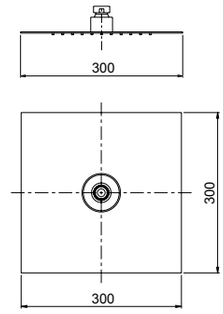

00 **Cromato** - Chr. plated - Chromé - Cromo - Verchromt



90930

- Braccio doccia a parete L 350 mm in ottone
- *Brass shower arm*
- Bras de douche en laiton
- *Rociador en latón*
- Brausearm aus Messing

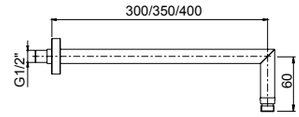

90931

- Braccio doccia a parete L 300 mm in ottone
- *Brass shower arm*
- Bras de douche en laiton
- *Rociador en latón*
- Brausearm aus Messing

90932

- Braccio doccia a parete L 400 mm in ottone
- *Brass shower arm*
- Bras de douche en laiton
- *Rociador en latón*
- Brausearm aus Messing

00 **Cromato** - Chr. plated - Chromé - Cromo - Verchromt
89 **CromoNero** - Chr. black - Chromé noir - Cromo negro - Verchromt Schwarz
92 **Oro rosa** - Pink gold plated - Or rose - Oro rosa - Rose Vergoldet
02 **Dorato** - Gold plated - Doré - Oro - Vergoldet
70 **Finitura Inox** - Inox finishing - Finition inox - Acabado inox - Inox Oberfläche
39 **CromoNero spazzolato** - Chr. Black brushed - Chromé Noir brossé - CromoNero cepillado - Verchromt Schwarz gebürstet
32 **Oro rosa antico** - Pink brushed gold - Or rose brossé - Oro rosa cepillado - Rose Vergoldet gebürstet
82 **Oro antico** - Brushed gold - Doré brosse - Oro cepillado - Gold gebürstet
09 **Ottone antico** - Bronze - Laiton - Laton antico - Messing
59 **Bronzo satinato** - Satin bronze - Laiton satine' - Laton satinado - Seidenmatt Messing
79 **Nero opaco** - Black matt - Noir matt - Negro matt - Schwarz Matt
72 **Bianco opaco** - White matt - Blanc matt - Blanco matt - Weiss Matt
63 **Grigio F3** - Grey F3 - Gris F3 - Gris F3 - Grau F3
65 **Grigio F5** - Grey F5 - Gris F5 - Gris F5 - Grau F5
68 **Grigio F8** - Grey F8 - Gris F8 - Gris F8 - Grau F8



90940

- Braccio verticale L 300 mm in ottone
- *Brass vertical arm*
- Bras vertical en laiton
- *Brazo verticale en latón*
- Vertikalem Arm aus Messing

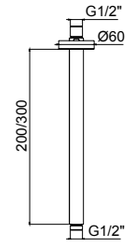

90941

- Braccio verticale L 200 mm in ottone
- *Brass vertical arm*
- Bras vertical en laiton
- *Brazo verticale en latón*
- Vertikalem Arm aus Messing

00 **Cromato** - Chr. plated - Chromé - Cromo - Verchromt
89 **CromoNero** - Chr. black - Chromé noir - Cromo negro - Verchromt Schwarz
92 **Oro rosa** - Pink gold plated - Or rose - Oro rosa - Rose Vergoldet
02 **Dorato** - Gold plated - Doré - Oro - Vergoldet
70 **Finitura Inox** - Inox finishing - Finition inox - Acabado inox - Inox Oberfläche
39 **CromoNero spazzolato** - Chr. Black brushed - Chromé Noir brossé - CromoNero cepillado - Verchromt Schwarz gebürstet
32 **Oro rosa antico** - Pink brushed gold - Or rose brossé - Oro rosa cepillado - Rose Vergoldet gebürstet
82 **Oro antico** - Brushed gold - Doré brosse - Oro cepillado - Gold gebürstet
09 **Ottone antico** - Bronze - Laiton - Laton antico - Messing
59 **Bronzo satinato** - Satin bronze - Laiton satine' - Laton satinado - Seidenmatt Messing
79 **Nero opaco** - Black matt - Noir matt - Negro matt - Schwarz Matt
72 **Bianco opaco** - White matt - Blanc matt - Blanco matt - Weiss Matt
63 **Grigio F3** - Grey F3 - Gris F3 - Gris F3 - Grau F3
65 **Grigio F5** - Grey F5 - Gris F5 - Gris F5 - Grau F5
68 **Grigio F8** - Grey F8 - Gris F8 - Gris F8 - Grau F8



90950

- Braccio doccia a parete L 350 mm in ottone
- *Brass shower arm*
- Bras de douche en laiton
- *Rociador en latón*
- Brausearm aus Messing



90951

- Braccio doccia a parete L 300 mm in ottone
- *Brass shower arm*
- Bras de douche en laiton
- *Rociador en latón*
- Brausearm aus Messing

90952

- Braccio doccia a parete L 400 mm in ottone
- *Brass shower arm*
- Bras de douche en laiton
- *Rociador en latón*
- Brausearm aus Messing

00 **Cromato** - Chr. plated - Chromé - Cromo - Verchromt
89 **CromoNero** - Chr. black - Chromé noir - Cromo negro - Verchromt Schwarz
92 **Oro rosa** - Pink gold plated - Or rose - Oro rosa - Rose Vergoldet
02 **Dorato** - Gold plated - Doré - Oro - Vergoldet
70 **Finitura Inox** - Inox finishing - Finition inox - Acabado inox - Inox Oberfläche
39 **CromoNero spazzolato** - Chr. Black brushed - Chromé Noir brossé - CromoNero cepillado - Verchromt Schwarz gebürstet
32 **Oro rosa antico** - Pink brushed gold - Or rose brossé - Oro rosa cepillado - Rose Vergoldet gebürstet
82 **Oro antico** - Brushed gold - Doré brosse - Oro cepillado - Gold gebürstet
09 **Ottone antico** - Bronze - Laiton - Laton antico - Messing
59 **Bronzo satinato** - Satin bronze - Laiton satine' - Laton satinado - Seidenmatt Messing
79 **Nero opaco** - Black matt - Noir matt - Negro matt - Schwarz Matt
72 **Bianco opaco** - White matt - Blanc matt - Blanco matt - Weiss Matt
63 **Grigio F3** - Grey F3 - Gris F3 - Gris F3 - Grau F3
65 **Grigio F5** - Grey F5 - Gris F5 - Gris F5 - Grau F5
68 **Grigio F8** - Grey F8 - Gris F8 - Gris F8 - Grau F8



90960

- Braccio verticale L 300 mm in ottone
- *Brass vertical arm*
- Bras vertical en laiton
- *Brazo verticale en latón*
- Vertikalem Arm aus Messing

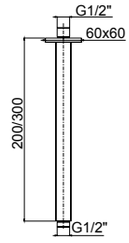

90961

- Braccio verticale L 200 mm in ottone
- *Brass vertical arm*
- Bras vertical en laiton
- *Brazo verticale en latón*
- Vertikalem Arm aus Messing

00 **Cromato** - Chr. plated - Chromé - Cromo - Verchromt
89 **CromoNero** - Chr. black - Chromé noir - Cromo negro - Verchromt Schwarz
92 **Oro rosa** - Pink gold plated - Or rose - Oro rosa - Rose Vergoldet
02 **Dorato** - Gold plated - Doré - Oro - Vergoldet
70 **Finitura Inox** - Inox finishing - Finition inox - Acabado inox - Inox Oberfläche
39 **CromoNero spazzolato** - Chr. Black brushed - Chromé Noir brossé - CromoNero cepillado - Verchromt Schwarz gebürstet
32 **Oro rosa antico** - Pink brushed gold - Or rose brossé - Oro rosa cepillado - Rose Vergoldet gebürstet
82 **Oro antico** - Brushed gold - Doré brosse - Oro cepillado - Gold gebürstet
09 **Ottone antico** - Bronze - Laiton - Laton antico - Messing
59 **Bronzo satinato** - Satin bronze - Laiton satine' - Laton satinado - Seidenmatt Messing
79 **Nero opaco** - Black matt - Noir matt - Negro matt - Schwarz Matt
72 **Bianco opaco** - White matt - Blanc matt - Blanco matt - Weiss Matt
63 **Grigio F3** - Grey F3 - Gris F3 - Gris F3 - Grau F3
65 **Grigio F5** - Grey F5 - Gris F5 - Gris F5 - Grau F5
68 **Grigio F8** - Grey F8 - Gris F8 - Gris F8 - Grau F8



89930

- Braccio doccia a parete L 350 **in acciaio inox**
- ***Stainless steel*** *shower arm*
- Bras de douche **en acier inoxydable**
- *Rociador* ***en acero inoxidable***
- Brausearm **aus Edelstahl**

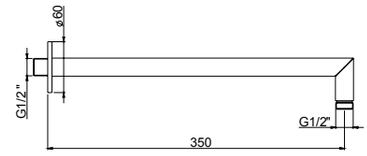

21 **Inox**

22 **PVD rame spazzolato** - Copper brushed PVD - PVD cuivre brossé - PVD cobre cepillado - PVD Kupfer gebürstet

23 **PVD nero spazzolato** - Black brushed PVD - PVD noir brossé - PVD negro cepillado - PVD Schwarz gebürstet



89940

- Braccio verticale L 300 **in acciaio inox**
- ***Stainless steel*** *vertical arm*
- Bras vertical **en acier inoxydable**
- *Brazo verticale* ***en acero inoxidable***
- Vertikalem Arm **aus Edelstahl**

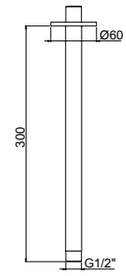

21 **Inox**

22 **PVD rame spazzolato** - Copper brushed PVD - PVD cuivre brossé - PVD cobre cepillado - PVD Kupfer gebürstet

23 **PVD nero spazzolato** - Black brushed PVD - PVD noir brossé - PVD negro cepillado - PVD Schwarz gebürstet

81611



- Braccio doccia 40 cm con soffione minimalista **anticalcareo** Ø 20 cm in ABS cromato
- *40 cm shower arm with Ø 20 cm ABS minimalist **anticalcareous** shower head*
- Pomme de douche minimaliste et **anticalcaire** ABS Ø 20 cm avec bras 40 cm
- *Rociador minimalista y **anticalcareo** ABS Ø 20 cm con brazo 40 cm*
- Minimalistich und-**kalkschutzer** Kopfbrause ABS Ø 20 cm mit Brausearm 40 cm

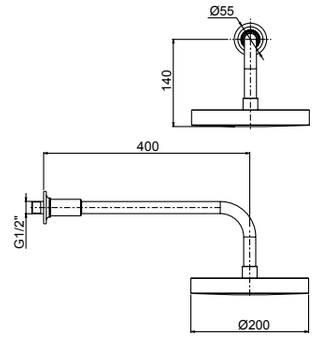

00 **Cromato** - Chr. plated - Chromé - Cromo - Verchromt

92700



- Braccio doccia 35 cm con soffione **anticalcareo** in ottone tipo antico Ø 20 cm
- *35 cm shower arm with Ø 20 cm old-style brass **anticalcareous** shower head*
- Pomme de douche old-style **anticalcaire** Ø 20 cm en laiton avec bras 35 cm
- *Rociador old-style **anticalcareo** Ø 20 cm de laton con brazo 35 cm*
- Old-style-**kalkschutzer** Kopfbrause Ø 20 cm aus Messing mit Brausearm 35 cm

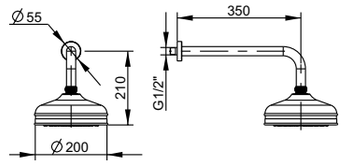

00 **Cromato** - Chr. plated - Chromé - Cromo - Verchromt
89 **CromoNero** - Chr. black - Chromé noir - Cromo negro - Verchromt Schwarz
02 **Dorato** - Gold plated - Doré - Oro - Vergoldet
82 **Oro antico** - Brushed gold - Doré brosse - Oro cepillado - Gold gebürstet
09 **Ottone antico** - Bronze - Laiton - Laton antico - Messing

45850



- Soffioncino laterale cilindrico orientabile **anticalcareo** autopulente in ottone 1/2" M
- *1/2"M **anticalcareous** cylindrical brass adjustable self-cleaning body jet shower*
- Douchette latérale cylindrique amovible **anticalcaire** et autonettoyante en laiton 1/2"M
- *Ducha laterale 1/2"M cilindrico **anticalcareo** de bronce y autolimpiezante*
- Seitenbrause 1/2"M zylindrisch **Kalkschutze**, schwenkbar, selbst-reinigend, aus Messing

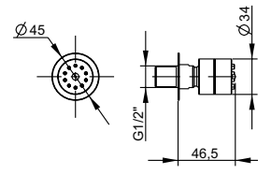

00 **Cromato** - Chr. plated - Chromé - Cromo - Verchromt
89 **CromoNero** - Chr. black - Chromé noir - Cromo negro - Verchromt Schwarz
02 **Dorato** - Gold plated - Doré - Oro - Vergoldet
70 **Finitura Inox** - Inox finishing - Finition inox - Acabado inox - Inox Oberfläche
82 **Oro antico** - Brushed gold - Doré brosse - Oro cepillado - Gold gebürstet
09 **Ottone antico** - Bronze - Laiton - Laton antico - Messing
59 **Bronzo satinato** - Satin bronze - Laiton satine' - Laton satinado - Seidenmatt Messing
72 **Bianco opaco** - White matt - Blanc matt - Blanco matt - Weiss Matt
79 **Nero opaco** - Black matt - Noir matt - Negro matt - Schwarz Matt

12850



- Body jet Ø 65 snodato **anticalcareo** in ottone
- *Ø 65 **anticalcareous** jointed brass body jet*
- Body jet Ø 65 articulé **anticalcaire** en laiton
- *Duchas laterale Ø 65 articulada **anticalcareo** de latón*
- Ø 65 schwenkbare Seitenbrause **Kalkschutze** aus Messing

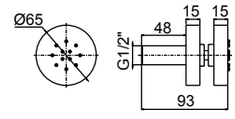

00 **Cromato** - Chr. plated - Chromé - Cromo - Verchromt

69850



- Soffioncino laterale cilindrico orientabile autopulente Ø 5,2 cm **anticalcareo in acciaio inox** 1/2" F
- *½"F **stainless steel anticalcareous** Ø 5,2 cm cylindric adjustable and self-cleaning body-jet shower*
- Douchette latérale cylindrique amovible et autonettoyante Ø 5,2 cm **anticalcaire en acier inoxydable** ½ »F
- *Ducha lateral ½ »F cilíndrica y autolimpiezante Ø 5,2 cm **anticalcareo en acero inoxidable***
- **Kalkschutze** Seitenbrause ½"F zylindrisch Ø 5,2 cm, schwenkbar und selbst-reinigend **aus Edelstahl**

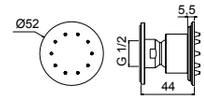

00 **Cromato** - Chr. plated - Chromé - Cromo - Verchromt
21 **Inox 316L**

52850



- Soffioncino laterale quadro orientabile **anticalcareo** autopulente in ottone 1/2" M
- *1/2" M **anticalcareous** cubic brass adjustable self-cleaning body jet shower*
- Douchette latérale carré amovible **anticalcaire** et autonettoyante en laiton 1/2" M
- *Ducha laterale 1/2" M cuadrado **anticalcareo** de bronce y autolimpiezante*
- Seitenbrause 1/2" M quadrat **Kalkschutze**, schwenkbar, selbst-reinigend, aus Messing

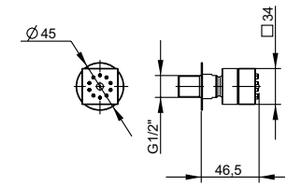

00 **Cromato** - Chr. plated - Chromé - Cromo - Verchromt
89 **CromoNero** - Chr. black - Chromé noir - Cromo negro - Verchromt Schwarz
02 **Dorato** - Gold plated - Doré - Oro - Vergoldet
70 **Finitura Inox** - Inox finishing - Finition inox - Acabado inox - Inox Oberfläche
82 **Oro antico** - Brushed gold - Doré brosse - Oro cepillado - Gold gebürstet
79 **Nero opaco** - Black matt - Noir matt - Negro matt - Schwarz Matt
72 **Bianco opaco** - White matt - Blanc matt - Blanco matt - Weiss Matt

53850



- Body jet 65x65 mm snodato **anticalcareo** in ottone
- *65x65 mm **anticalcareous** jointed brass body jet*
- Body jet 65x65 mm articulé **anticalcaire** en laiton
- *Duchas laterale 65x65 mm articulada **anticalcareo** de latón*
- 65x65 mm schwenkbare Seitenbrause **Kalkschutze** aus Messing

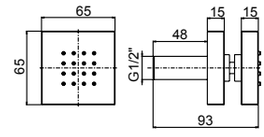

00 **Cromato** - Chr. plated - Chromé - Cromo - Verchromt

89850



- Soffioncino laterale quadro orientabile autopulente 5,2x5,2 cm **anticalcareo in acciaio inox** 1/2" F
- *½"F **stainless steel anticalcareous** 5,2x5,2 cm cubic adjustable and self-cleaning body-jet shower*
- Douchette latérale carré amovible et autonettoyante 5,2x5,2 cm **anticalcaire en acier inoxydable** ½ »F
- *Ducha lateral ½ »F cuadrado y autolimpiezante 5,2x5,2 cm **anticalcareo en acero inoxidable***
- **Kalkschutze** Seitenbrause ½"F quadrat 5,2x5,2 cm, schwenkbar und selbst-reinigend **aus Edelstahl**

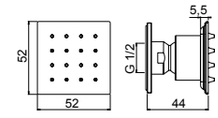

00 **Cromato** - Chr. plated - Chromé - Cromo - Verchromt
21 **Inox 316L**



73617

- Doccia saliscendi con flessibile 150 cm
- *Sliding rail with handshower with 150 cm flexible hose*
- Garniture de douche avec flexible 150 cm
- *Barra de doucha completa con flexible 150 cm*
- Brausegarnitur mit 150 cm Flexibel-Schlauch

53616

- Presa acqua a muro M 1/2”
- *Inlet water connection M 1/2”*
- Raccord prise eau M1/2”
- *Toma de agua M 1/2*
- Wandanschlussbogen M 1/2”

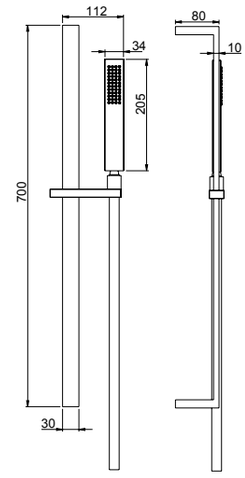

00 **Cromato** - Chr. plated - Chromé - Cromo - Verchromt
89 **CromoNero** - Chr. black - Chromé noir - Cromo negro - Verchromt Schwarz
92 **Oro rosa** - Pink gold plated - Or rose - Oro rosa - Rose Vergoldet
02 **Dorato** - Gold plated - Doré - Oro - Vergoldet
70 **Finitura Inox** - Inox finishing - Finition inox - Acabado inox - Inox Oberfläche
39 **CromoNero spazzolato** - Chr. Black brushed - Chromé Noir brossé - CromoNero cepillado - Verchromt Schwarz gebürstet
32 **Oro rosa antico** - Pink brushed gold - Or rose brossé - Oro rosa cepillado - Rose Vergoldet gebürstet
82 **Oro antico** - Brushed gold - Doré brosse - Oro cepillado - Gold gebürstet
09 **Ottone antico** - Bronze - Laiton - Laton antico - Messing
59 **Bronzo satinato** - Satin bronze - Laiton satine’ - Laton satinado - Seidenmatt Messing
79 **Nero opaco** - Black matt - Noir matt - Negro matt - Schwarz Matt
72 **Bianco opaco** - White matt - Blanc matt - Blanco matt - Weiss Matt



45617

- Doccia saliscendi con flessibile 150 cm
- *Sliding rail with handshower with 150 cm flexible hose*
- Garniture de douche avec flexible 150 cm
- *Barra de doucha completa con flexible 150 cm*
- Brausegarnitur mit 150 cm Flexibel-Schlauch

45616

- Presa acqua a muro M 1/2”
- *Inlet water connection M 1/2”*
- Raccord prise eau M1/2”
- *Toma de agua M 1/2*
- Wandanschlussbogen M 1/2”

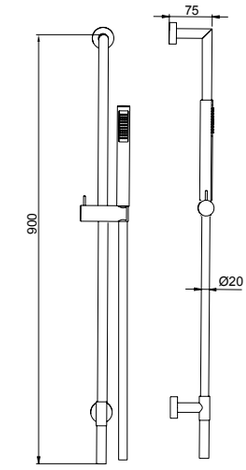

00 **Cromato** - Chr. plated - Chromé - Cromo - Verchromt
89 **CromoNero** - Chr. black - Chromé noir - Cromo negro - Verchromt Schwarz
92 **Oro rosa** - Pink gold plated - Or rose - Oro rosa - Rose Vergoldet
02 **Dorato** - Gold plated - Doré - Oro - Vergoldet
70 **Finitura Inox** - Inox finishing - Finition inox - Acabado inox - Inox Oberfläche
39 **CromoNero spazzolato** - Chr. Black brushed - Chromé Noir brossé - CromoNero cepillado - Verchromt Schwarz gebürstet
32 **Oro rosa antico** - Pink brushed gold - Or rose brossé - Oro rosa cepillado - Rose Vergoldet gebürstet
82 **Oro antico** - Brushed gold - Doré brosse - Oro cepillado - Gold gebürstet
09 **Ottone antico** - Bronze - Laiton - Laton antico - Messing
59 **Bronzo satinato** - Satin bronze - Laiton satine’ - Laton satinado - Seidenmatt Messing
79 **Nero opaco** - Black matt - Noir matt - Negro matt - Schwarz Matt
72 **Bianco opaco** - White matt - Blanc matt - Blanco matt - Weiss Matt



92626

- Doccia saliscendi con interasse regolabile completa di doccetta 3 getti e flessibile 150 cm
- *Sliding rail with 3-jet handshower and 150 cm flexible hose with adjustable height*
- Garniture de douche avec douchette 3-jets, tuyau flexible 150 cm et hauteur réglable
- *Barra ducha con asta, teleducha 3 chorros, tubo flexible 150 cm y altura reglable*
- Brausengarnitur mit 3-Wasserstrahlen Handbrause, Flexibel-Schlauch 150 cm und verstellbarer Höhe

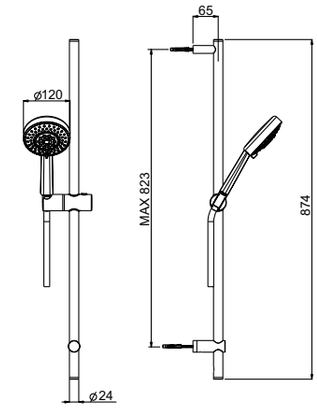

45616

- Presa acqua a muro M 1/2”
- *Inlet water connection M 1/2”*
- Raccord prise eau M1/2”
- *Toma de agua M 1/2*
- Wandanschlussbogen M 1/2”

00 **Cromato** - Chr. plated - Chromé - Cromo - Verchromt



21617

- Doccia saliscendi flessibile doppia aggraffatura 150 cm
- *Sliding rail with handshower and 150 cm double clamp flexible hose*
- Garniture de douche avec douchette et flexible 150 cm avec double agraffe
- *Barra de doucha completa con teleducha y flexible 150 cm con doble encaje*
- Brausegarnitur mit Handbrause und Schlauch 150 cm mit doppelte Falz

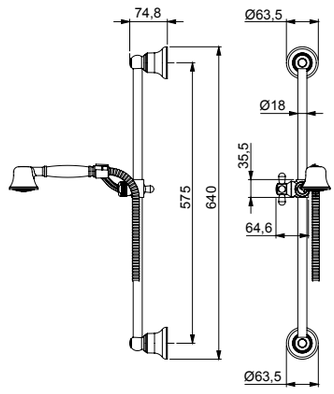

45616

- Presa acqua a muro M 1/2”
- *Inlet water connection M 1/2”*
- Raccord prise eau M1/2”
- *Toma de agua M 1/2*
- Wandanschlussbogen M 1/2”

00 **Cromato** - Chr. plated - Chromé - Cromo - Verchromt
89 **CromoNero** - Chr. black - Chromé noir - Cromo negro - Verchromt Schwarz
02 **Dorato** - Gold plated - Doré - Oro - Vergoldet
20 **Cromato/Dorato** - Chr./Gold plated - Chr./Doré - Cromo/Oro - Verchromt/Vergoldet
39 **CromoNero spazzolato** - Chr. Black brushed - Chromé Noir brossé - CromoNero cepillado - Verchromt Schwarz gebürstet
82 **Oro antico** - Brushed gold - Doré brosse - Oro cepillado - Gold gebürstet
09 **Ottone antico** - Bronze - Laiton - Laton antico - Messing
59 **Bronzo satinato** - Satin bronze - Laiton satine’ - Laton satinado - Seidenmatt Messing



23617

- Doccia saliscendi flessibile doppia aggraffatura 150 cm
- *Sliding rail with handshower and 150 cm double clamp flexible hose*
- Garniture de douche avec douchette et flexible 150 cm avec double agraffe
- *Barra de doucha completa con teleducha y flexible 150 cm con doble encaje*
- Brausegarnitur mit Handbrause und Schlauch 150 cm mit doppelte Falz

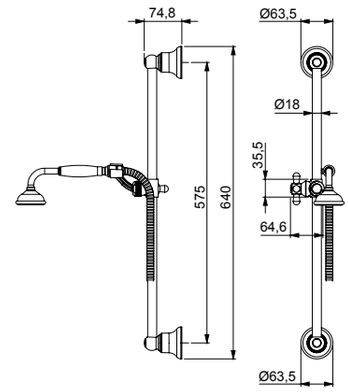

45616

- Presa acqua a muro M 1/2”
- *Inlet water connection M 1/2”*
- Raccord prise eau M1/2”
- *Toma de agua M 1/2*
- Wandanschlussbogen M 1/2”

00 **Cromato** - Chr. plated - Chromé - Cromo - Verchromt
02 **Dorato** - Gold plated - Doré - Oro - Vergoldet
20 **Cromato/Dorato** - Chr./Gold plated - Chr./Doré - Cromo/Oro - Verchromt/Vergoldet
82 **Oro antico** - Brushed gold - Doré brosse - Oro cepillado - Gold gebürstet
09 **Ottone antico** - Bronze - Laiton - Laton antico - Messing



66617

- Doccia saliscendi, flessibile 150 cm con doccia 3 getti
- *Sliding rail with 3 jet handshower and 150 cm flexible hose*
- Garniture de douche avec flexible de 150 cm et douchette 3 jets
- *Barra ducha con flexible 150 cm y teleducha 3 chorros*
- Brausengarnitur mit 150 cm Flexibel-Schlauch und Handbrause mit 3 Wasserstrahlen

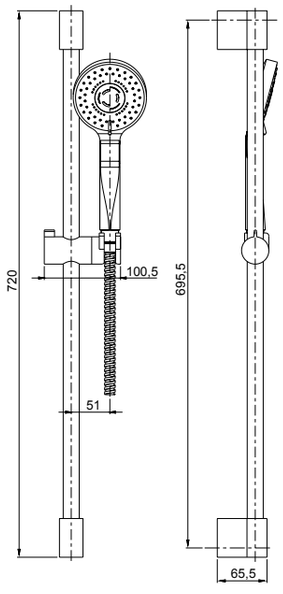

92615

- Presa acqua a muro M 1/2”
- *Inlet water connection M 1/2”*
- Raccord prise eau M1/2”
- *Toma de agua M 1/2*
- Wandanschlussbogen M 1/2”

00 **Cromato** - Chr. plated - Chromé - Cromo - Verchromt



Frattini®
RUBINETTI DAL 1958

COLONNE DOCCIA E BORDOPISCINA

COLONNE DOCCIA TERMOSTATICHE, MECCANICHE E BORDOPISCINA

Thermostatic and mechanical shower columns and pool-side columns

Colonnes de douche termostatiques, mecaniques et bord piscine

Columna de ducha termostática, mecánica y borde de piscina

Thermostatische, Mechanische und Poolrand-Duschsäulen

COLONNE DOCCIA Shower column - *Colonne de douche - Columna de ducha - Brause Säule*

R28014

R08034

<9 Lt/min



60625

- **Miscelatore esterno doccia termostatico anticalcareo** a corpo freddo con deviatore incorporato con colonna girevole, flessibile, doccetta e soffione anticalcareo in acciaio inox Ø 25 cm, spessore 2 mm
- ***External thermostatic anticalcareous*** *shower mixer with cold body with incorporated diverter and swivelling column, handshower and anticalcareous stainless steel Ø 25 cm, 2 mm thick*
- **Mitigeur thermostatique anticalcaire de douche à l'extérieur** avec corps froid, inverseur incorporé, colonne pivotant, flexible, douchette et pomme de douche anticalcaire Ø 25 cm en acier inoxydable, épaisseur 2 mm
- ***Mezclador exterior de ducha termostático anti calcáreo*** *con cuerpo frio, inversor integrado, columna rotatoria, flexible, tele ducha y rociador Ø 25 cm anti calcáreo en acero inoxidable, espesor 2 mm*
- **AP-Thermostat Kalkschutz Brausen Mischer** mit kaltem Körper, integriertem Umsteller, drehbare Standsäule, Schlauch, Handdusche und Ø 25 cm Kalkschutze Brause aus Edelstahl, 2 mm Dicke

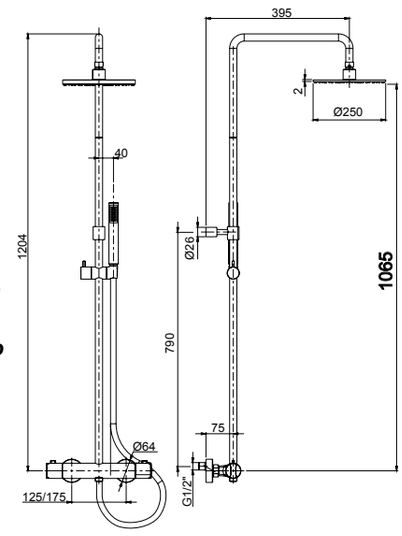

R08052

R08034

<9 Lt/min



60125

- **Miscelatore esterno doccia meccanico con miscelazione progressiva anticalcareo** a corpo freddo con deviatore incorporato con colonna girevole, flessibile, doccetta e soffione anticalcareo in acciaio inox Ø 25 cm, spessore 2 mm
- ***External mechanical progressive mixing anticalcareous*** *shower mixer with cold body with incorporated diverter and swivelling column, handshower and Ø 25 cm anticalcareous stainless steel, 2 mm thick shower head*
- **Mitigeur mélange progressif mécanique anticalcaire de douche à l'extérieur** avec corps froid, inverseur incorporé, colonne pivotant, flexible, douchette et pomme de douche anticalcaire maintenable Ø 25 cm en acier inoxydable, épaisseur 2 mm
- ***Mezclador exterior de ducha anti calcáreo con mezcla progresiva mecánica****, cuerpo frio, inversor integrado, columna rotatoria, flexible, tele ducha y rociador Ø 25 cm anti calcáreo en acero inoxidable, espesor 2 mm*
- **AP-Kalkschutz progressiv Brausen Mischer** mit kaltem Körper, integriertem Umsteller, drehbare Standsäule, Schlauch, Handdusche und Ø 25 cm Kalkschutze Brause aus Edelstahl, 2 mm Dicke

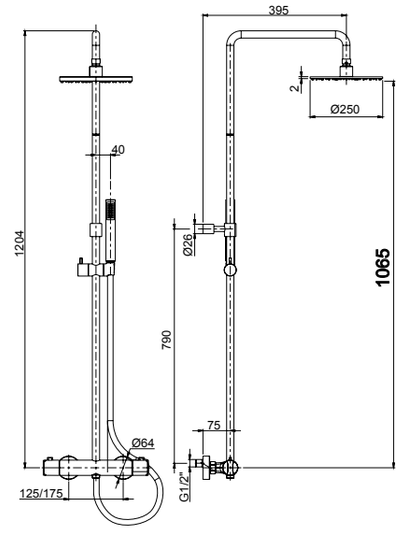

00 **Cromato** - Chr. plated - Chromé - Cromo - Verchromt

R28014

R08034

<9 Lt/min



60625A

- **Miscelatore esterno doccia termostatico anticalcareo** a corpo freddo con deviatore incorporato con colonna girevole, flessibile, doccetta e soffione anticalcareo in acciaio inox 25x25 cm, spessore 2 mm
- ***External thermostatic anticalcareous*** *shower mixer with cold body with incorporated diverter and swivelling column, handshower and 25x25 cm anticalcareous stainless steel, 2 mm thick*
- **Mitigeur thermostatique anticalcaire de douche à l'extérieur** avec corps froid, inverseur incorporé, colonne pivotant, flexible, douchette et pomme de douche anticalcaire 25x25 cm en acier inoxydable, épaisseur 2 mm
- ***Mezclador exterior de ducha termostático anti calcáreo*** *con cuerpo frio, inversor integrado, columna rotatoria, flexible, tele ducha y rociador 25x25 cm anti calcáreo en acero inoxidable, espesor 2 mm*
- **AP-Thermostat Kalkschutz Brausen Mischer** mit kaltem Körper, integriertem Umsteller, drehbare Standsäule, Schlauch, Handdusche und 25x25 cm Kalkschutze Brause aus Edelstahl, 2 mm Dicke

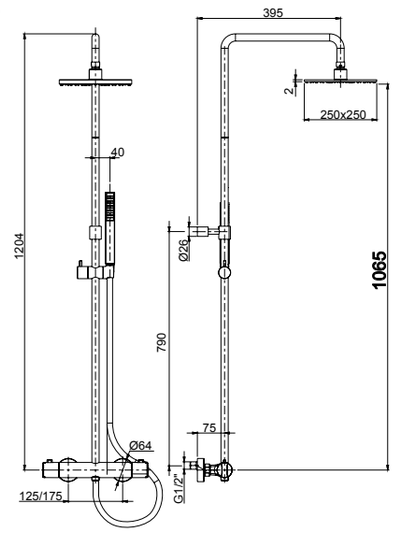

R08052

R08034

<9 Lt/min



60125A

- **Miscelatore esterno doccia meccanico con miscelazione progressiva anticalcareo** a corpo freddo con deviatore incorporato con colonna girevole, flessibile, doccetta e soffione anticalcareo in acciaio inox 25x25 cm, spessore 2 mm
- ***External mechanical progressive mixing anticalcareous*** *shower mixer with cold body with incorporated diverter and swivelling column, handshower and 25x25 cm anticalcareous stainless steel, 2 mm thick shower head*
- **Mitigeur mélange progressif mécanique anticalcaire de douche à l'extérieur** avec corps froid, inverseur incorporé, colonne pivotant, flexible, douchette et pomme de douche anticalcaire maintenable 25x25 cm en acier inoxydable, épaisseur 2 mm
- ***Mezclador exterior de ducha anti calcáreo con mezcla progresiva mecánica****, cuerpo frio, inversor integrado, columna rotatoria, flexible, tele ducha y rociador 25x25 cm anti calcáreo en acero inoxidable, espesor 2 mm*
- **AP-Kalkschutz progressiv Brausen Mischer** mit kaltem Körper, integriertem Umsteller, drehbare Standsäule, Schlauch, Handdusche und 25x25 cm Kalkschutze Brause aus Edelstahl, 2 mm Dicke

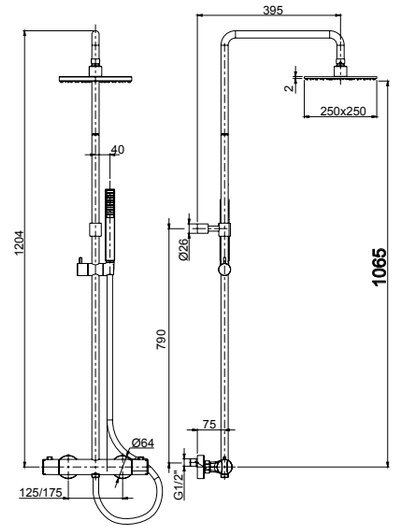

00 **Cromato** - Chr. plated - Chromé - Cromo - Verchromt

COLONNE DOCCIA Shower column - *Colonne de douche - Columna de ducha - Brause Säule*

R28014

R08034

<9 Lt/min



60626

- **Miscelatore esterno doccia termostatico anticalcareo** a corpo freddo con deviatore incorporato con colonna girevole, flessibile, doccetta e soffione anticalcareo in ottone ispezionabile Ø 25 cm, spessore 7 mm
- ***External thermostatic anticalcareous*** *shower mixer with cold body with incorporated diverter and swivelling column, handshower and brass anticalcareous shower head, Ø 25 cm, 7 mm thick*
- **Mitigeur thermostatique anticalcaire de douche à l'extérieur** avec corps froid, inverseur incorporé, colonne pivotant, flexible, douchette et pomme de douche anticalcaire Ø 25 cm en laiton, épaisseur 7 mm
- ***Mezclador exterior de ducha termostático anti calcáreo*** *con cuerpo frio, inversor integrado, columna rotatoria, flexible, tele ducha y rociador Ø 25 cm anti calcáreo en latón, espesor 7 mm*
- **AP-Thermostat Kalkschutz Brausen Mischer** mit kaltem Körper, integriertem Umsteller, drehbare Standsäule, Schlauch, Handdusche und Ø 25 cm Kalkschutze Brause aus Messing, 7 mm Dicke

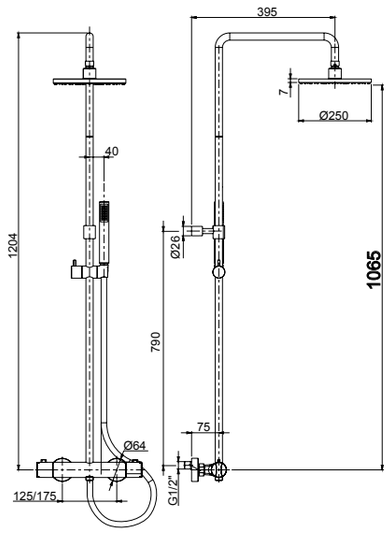

R08052

R08034

<9 Lt/min



60126

- **Miscelatore esterno doccia meccanico con miscelazione progressiva anticalcareo** a corpo freddo con deviatore incorporato con colonna girevole, flessibile, doccetta e soffione anticalcareo in ottone ispezionabile Ø 25 cm, spessore 7 mm
- ***External mechanical progressive mixing anticalcareous*** *shower mixer with cold body with incorporated diverter and swivelling column, handshower and anticalcareous brass easy maintenance Ø 25 cm, 7 mm thick shower head*
- **Mitigeur mélange progressif mécanique anticalcaire de douche à l'extérieur** avec corps froid, inverseur incorporé, colonne pivotant, flexible, douchette et pomme de douche anticalcaire maintenable Ø 25 cm en laiton, épaisseur 7 mm
- ***Mezclador exterior de ducha anti calcáreo con mezcla progresiva mecánica****, cuerpo frio, inversor integrado, columna rotatoria, flexible, tele ducha y rociador mantenible Ø 25 cm anti calcáreo en latón, espesor 7 mm*
- **AP-Kalkschutz progressiv Brausen Mischer** mit kaltem Körper, integriertem Umsteller, drehbare Standsäule, Schlauch, Handdusche und Ø 25 cm Kalkschutze überprüfbare Brause aus Messing, 7 mm Dicke

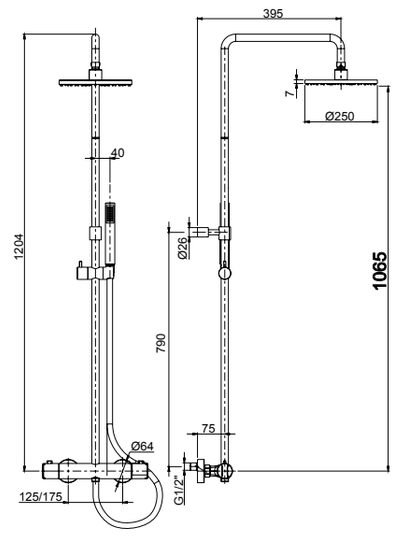

00 **Cromato** - Chr. plated - Chromé - Cromo - Verchromt

89 **CromoNero** - Chr. black - Chromé noir - Cromo negro - Verchromt Schwarz

92 **Oro rosa** - Pink gold plated - Or rose - Oro rosa - Rose Vergoldet

02 **Dorato** - Gold plated - Doré - Oro - Vergoldet

70 **Finitura Inox** - Inox finishing - Finition inox - Acabado inox - Inox Oberfläche

39 **CromoNero spazzolato** - Chr. Black brushed - Chromé Noir brossé - CromoNero cepillado - Verchromt Schwarz gebürstet

32 **Oro rosa antico** - Pink brushed gold - Or rose brossé - Oro rosa cepillado - Rose Vergoldet gebürstet

82 **Oro antico** - Brushed gold - Doré brosse - Oro cepillado - Gold gebürstet

59 **Bronzo satinato** - Satin bronze - Laiton satine' - Laton satinado - Seidenmatt Messing

79 **Nero opaco** - Black matt - Noir matt - Negro matt - Schwarz Matt

72 **Bianco opaco** - White matt - Blanc matt - Blanco matt - Weiss Matt

R28014

R08034

<9 Lt/min



60626A

- **Miscelatore esterno doccia termostatico anticalcareo** a corpo freddo con deviatore incorporato con colonna girevole, flessibile, doccetta e soffione anticalcareo in ottone ispezionabile 25x25 cm, spessore 7 mm
- ***External thermostatic anticalcareous*** *shower mixer with cold body with incorporated diverter and swivelling column, handshower and brass anticalcareous shower head, and 25x25 cm, 7 mm thick*
- **Mitigeur thermostatique anticalcaire de douche à l'extérieur** avec corps froid, inverseur incorporé, colonne pivotant, flexible, douchette et pomme de douche anticalcaire 25x25 cm en laiton, épaisseur 7 mm
- ***Mezclador exterior de ducha termostático anti calcáreo*** *con cuerpo frio, inversor integrado, columna rotatoria, flexible, tele ducha y rociador 25x25 cm anti calcáreo en latón, espesor 7 mm*
- **AP-Thermostat Kalkschutz Brausen Mischer** mit kaltem Körper, integriertem Umsteller, drehbare Standsäule, Schlauch, Handdusche und 25x25 cm Kalkschutze Brause aus Messing, 7 mm Dicke

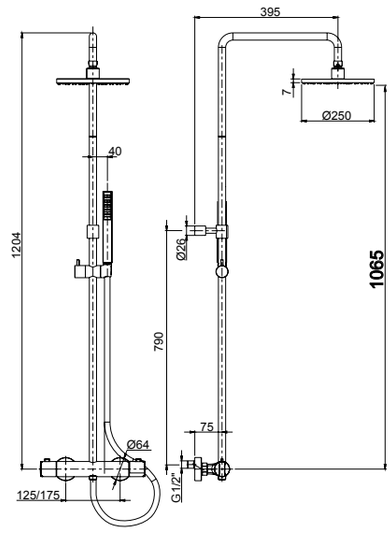

R08052

R08034

<9 Lt/min



60126A

- **Miscelatore esterno doccia meccanico con miscelazione progressiva anticalcareo** a corpo freddo con deviatore incorporato con colonna girevole, flessibile, doccetta e soffione anticalcareo in ottone ispezionabile 25x25 cm, spessore 7 mm
- ***External mechanical progressive mixing anticalcareous*** *shower mixer with cold body with incorporated diverter and swivelling column, handshower and anticalcareous brass easy maintenance 25x25 cm, 7 mm thick shower head*
- **Mitigeur mélange progressif mécanique anticalcaire de douche à l'extérieur** avec corps froid, inverseur incorporé, colonne pivotant, flexible, douchette et pomme de douche anticalcaire maintenable 25x25 cm en laiton, épaisseur 7 mm
- ***Mezclador exterior de ducha anti calcáreo con mezcla progresiva mecánica,*** *cuerpo frio, inversor integrado, columna rotatoria, flexible, tele ducha y rociador mantenible 25x25 cm anti calcáreo en latón, espesor 7 mm*
- **AP-Kalkschutz progressiv Brausen Mischer** mit kaltem Körper, integriertem Umsteller, drehbare Standsäule, Schlauch, Handdusche und 25x2 5cm Kalkschutze überprüfbare Brause aus Messing, 7 mm Dicke

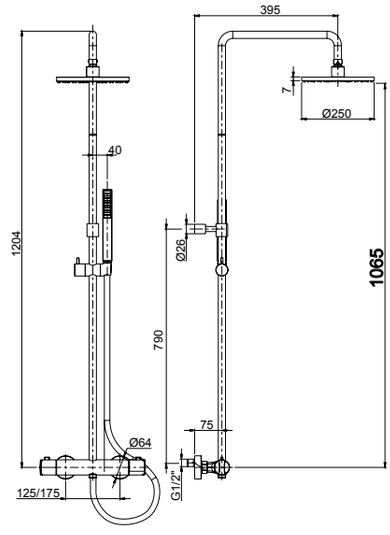

00 **Cromato** - Chr. plated - Chromé - Cromo - Verchromt
89 **CromoNero** - Chr. black - Chromé noir - Cromo negro - Verchromt Schwarz
92 **Oro rosa** - Pink gold plated - Or rose - Oro rosa - Rose Vergoldet
02 **Dorato** - Gold plated - Doré - Oro - Vergoldet
70 **Finitura Inox** - Inox finishing - Finition inox - Acabado inox - Inox Oberfläche
39 **CromoNero spazzolato** - Chr. Black brushed - Chromé Noir brossé - CromoNero cepillado - Verchromt Schwarz gebürstet
32 **Oro rosa antico** - Pink brushed gold - Or rose brossé - Oro rosa cepillado - Rose Vergoldet gebürstet
82 **Oro antico** - Brushed gold - Doré brosse - Oro cepillado - Gold gebürstet
59 **Bronzo satinato** - Satin bronze - Laiton satine' - Laton satinado - Seidenmatt Messing
79 **Nero opaco** - Black matt - Noir matt - Negro matt - Schwarz Matt
72 **Bianco opaco** - White matt - Blanc matt - Blanco matt - Weiss Matt



12614

- Colonna doccia girevole con deviatore incorporato, flessibile, doccetta e soffione **anticalcareo** in ottone Ø 25 cm
- *Swiveling shower column with incorporated diverter, flexible hose, hand shower and Ø 25 cm **anticalcareous** brass shower head*
- Colonne de douche pivotante avec inverseur incorporé, tuyau flexible, douchette et pomme de douche **anticalcaire** en laiton Ø 25 cm
- *Columna de ducha giratoria con inversor incorporado, flexible, teleducha y rociador de laton **anticalcareo** Ø 25 cm*
- Verstellbarer Brause Säule mit inkorporiertem Umsteller, Schlauch, Handdusche und Ø 25 cm **kalkschutze** Brause aus Messing

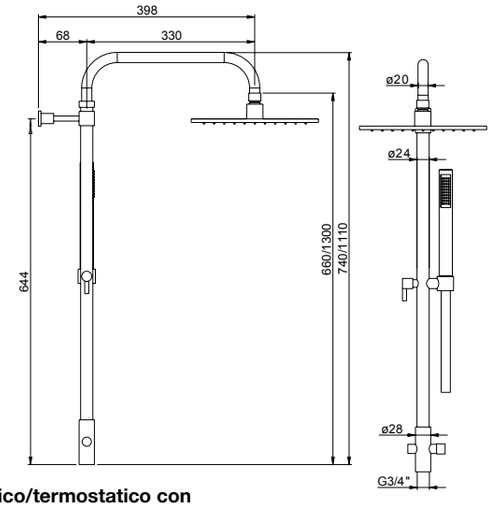

NB **Da abbinare a miscelatore doccia esterno meccanico/termostatico con attacco superiore oppure ad articoli R26031 - R26032 nella pag. successiva**

To match with thermostatic/mechanic external shower mixer with upper connection or to items R26031 - R26032 in the following page

A compléter avec mitigeur douche extérieure mécanique ou thermostatique avec raccord supérieur ou aux articles R26031 - R26032 à la page suivante

A combinarse con mezclador ducha exterior mecánico / termostático con ataco superior o con los artículos R26031 - R26032 de la página siguiente

Mit AP-Duschen Mischer mit oberem Anschluss oder Artikel R26031 - R26032 -auf der nächsten Seite- zusammenstellen

00 **Cromato** - Chr. plated - Chromé - Cromo - Verchromt
89 **CromoNero** - Chr. black - Chromé noir - Cromo negro - Verchromt Schwarz
02 **Dorato** - Gold plated - Doré - Oro - Vergoldet
70 **Finitura Inox** - Inox finishing - Finition inox - Acabado inox - Inox Oberfläche
39 **CromoNero spazzolato** - Chr. Black brushed - Chromé Noir brossé - CromoNero cepillado - Verchromt Schwarz gebürstet
82 **Oro antico** - Brushed gold - Doré brosse - Oro cepillado - Gold gebürstet
79 **Nero opaco** - Black matt - Noir matt - Negro matt - Schwarz Matt
72 **Bianco opaco** - White matt - Blanc matt - Blanco matt - Weiss Matt



53614

- Colonna doccia girevole con deviatore incorporato, flessibile, doccetta e soffione **anticalcareo** in ottone 25x25 cm
- *Swiveling shower column with incorporated diverter, flexible hose, hand shower and 25x25 cm **anticalcareous** brass shower head*
- Colonne de douche pivotante avec inverseur incorporé, tuyau flexible, douchette et pomme de douche **anticalcaire** en laiton 25x25 cm
- *Columna de ducha giratoria con inversor incorporado, flexible, teleducha y rociador de laton **anticalcareo** 25x25 cm*
- Verstellbarer Brause Säule mit inkorporiertem Umsteller, Schlauch, Handdusche und 25x25 cm **kalkschutze** Brause aus Messing

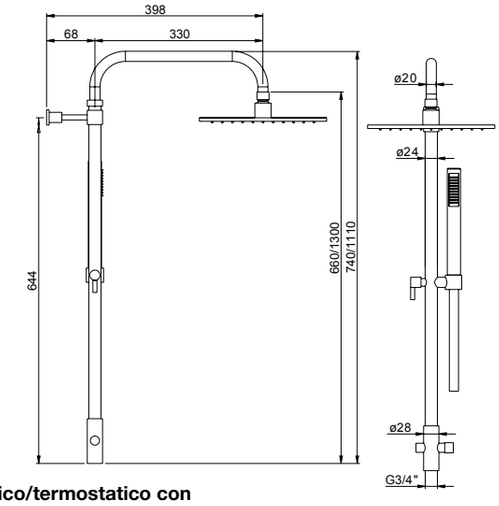

NB **Da abbinare a miscelatore doccia esterno meccanico/termostatico con attacco superiore oppure ad articoli R26031 - R26032 nella pag. successiva**

To match with thermostatic/mechanic external shower mixer with upper connection or to items R26031 - R26032 in the following page

A compléter avec mitigeur douche extérieure mécanique ou thermostatique avec raccord supérieur ou aux articles R26031 - R26032 à la page suivante

A combinarse con mezclador ducha exterior mecánico / termostático con ataco superior o con los artículos R26031 - R26032 de la página siguiente

Mit AP-Duschen Mischer mit oberem Anschluss oder Artikel R26031 - R26032 -auf der nächsten Seite- zusammenstellen

00 **Cromato** - Chr. plated - Chromé - Cromo - Verchromt
89 **CromoNero** - Chr. black - Chromé noir - Cromo negro - Verchromt Schwarz
02 **Dorato** - Gold plated - Doré - Oro - Vergoldet
70 **Finitura Inox** - Inox finishing - Finition inox - Acabado inox - Inox Oberfläche
39 **CromoNero spazzolato** - Chr. Black brushed - Chromé Noir brossé - CromoNero cepillado - Verchromt Schwarz gebürstet
82 **Oro antico** - Brushed gold - Doré brosse - Oro cepillado - Gold gebürstet
79 **Nero opaco** - Black matt - Noir matt - Negro matt - Schwarz Matt
72 **Bianco opaco** - White matt - Blanc matt - Blanco matt - Weiss Matt



R26031

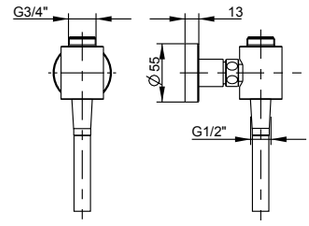

- Supporto colonna esterno 3/4”M x 1/2”M flessibile 1/2”F cm 60
- *3/4”M x 1/2”M column bracket external use flexible 1/2”F cm 60*
- Support pour colonne extérieur 3/4”M x 1/2”M flexible 1/2”F cm 60
- *Soporte columna exterior 3/4”M x 1/2”M flexible 1/2”F cm 60*
- Aufputz Säule-Halter 3/4”M x 1/2”M flexibel 1/2”F cm 60

Da abbinare con art. 12614 - 53614
To combine with art. 12614 - 53614
A combiner avec art. 12614 - 53614
Puede combinarse con art. 12614 - 53614
Mit Art. 12614 - 53614 zusammenstellen

00 **Cromato** - Chr. plated - Chromé - Cromo - Verchromt



R26032

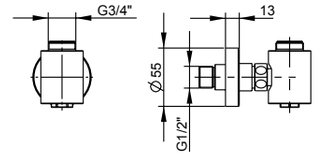

- Supporto colonna incasso 3/4”M x 1/2”M
- *3/4”M x 1/2”M column bracket built-in use*
- Support pour colonne à encastrer 3/4”M x 1/2”M
- *Soporte columna empotrado 3/4”M x 1/2”M*
- Unterputz Säule-Halter 3/4”M x 1/2”M

Da abbinare con art. 12614 - 53614
To combine with art. 12614 - 53614
A combiner avec art. 12614 - 53614
Puede combinarse con art. 12614 - 53614
Mit Art. 12614 - 53614 zusammenstellen

00 **Cromato** - Chr. plated - Chromé - Cromo - Verchromt



21614

- Colonna doccia girevole con deviatore incorporato, flessibile, doccetta e soffione **anticalcareo** in ottone Ø 25 cm
- *Swiveling shower column with incorporated diverter, flexible hose, hand shower and Ø 25 cm **anticalcareous** brass shower head*
- Colonne de douche pivotante avec inverseur incorporé, tuyau flexible, douchette et pomme de douche **anticalcaire** en laiton Ø 25 cm
- *Columna de ducha giratoria con inversor incorporado, flexible, teleducha y rociador de laton **anticalcareo** Ø 25 cm*
- Verstellbarer Brause Säule mit inkorporiertem Umsteller, Schlauch, Handdusche und Ø 25 cm **kalkschutze** Brause aus Messing

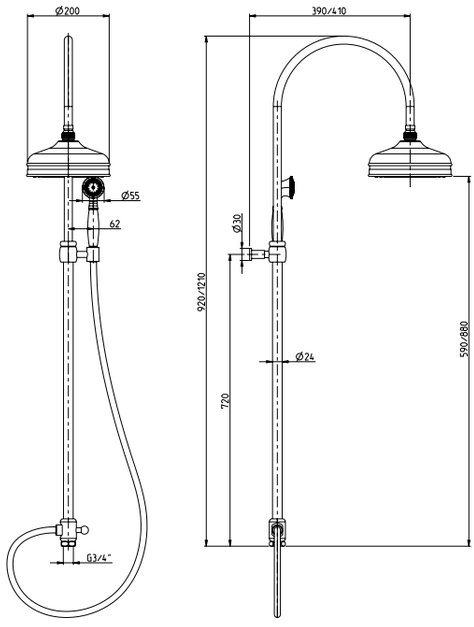

NB **Da abbinare a miscelatore doccia esterno meccanico/termostatico con attacco superiore oppure ad articoli R26031 - R26032 nella pag. successiva**

To match with thermostatic/mechanic external shower mixer with upper connection or to items R26031 - R26032 in the following page

A compléter avec mitigeur douche extérieure mécanique ou thermostatique avec raccord supérieur ou aux articles R26031 - R26032 à la page suivante

A combinarse con mezclador ducha exterior mecánico / termostático con ataco superior o con los artículos R26031 - R26032 de la página siguiente

Mit AP-Duschen Mischer mit oberem Anschluss oder Artikel R26031 - R26032 -auf der nächsten Seite- zusammenstellen

00 **Cromato** - Chr. plated - Chromé - Cromo - Verchromt

02 **Dorato** - Gold plated - Doré - Oro - Vergoldet

09 **Ottone antico** - Bronze - Laiton - Laton antico - Messing



R26029

- Supporto colonna esterno 3/4”M x 1/2”M flessibile 1/2”F cm 60
- *3/4”M x 1/2”M column bracket external use flexible 1/2”F cm 60*
- Support pour colonne extérieur 3/4”M x 1/2”M flexible 1/2”F cm 60
- *Soporte columna exterior 3/4”M x 1/2”M flexible 1/2”F cm 60*
- Aufputz Säule-Halter 3/4”M x 1/2”M flexibel 1/2”F cm 60

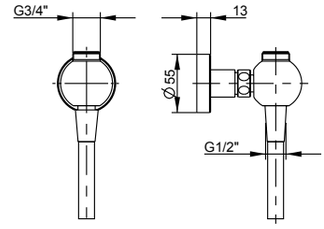

Da abbinare con art. 21614
To combine with art. 21614
A combiner avec art. 21614
Puede combinarse con art. 21614
Mit Art. 21614 zusammenstellen

00 **Cromato** - Chr. plated - Chromé - Cromo - Verchromt
02 **Dorato** - Gold plated - Doré - Oro - Vergoldet
09 **Ottone antico** - Bronze - Laiton - Laton antico - Messing



R26030

- Supporto colonna incasso 3/4”M x 1/2” M
- *3/4”M x 1/2” M column bracket built-in use*
- Support pour colonne à encastrer 3/4”M x 1/2” M
- *Soporte columna empotrado 3/4”M x 1/2” M*
- Unterputz Säule-Halter 3/4”M x 1/2” M

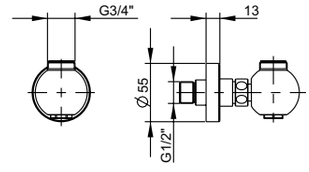

Da abbinare con art. 21614
To combine with art. 21614
A combiner avec art. 21614
Puede combinarse con art. 21614
Mit Art. 21614 zusammenstellen

00 **Cromato** - Chr. plated - Chromé - Cromo - Verchromt
02 **Dorato** - Gold plated - Doré - Oro - Vergoldet
09 **Ottone antico** - Bronze - Laiton - Laton antico - Messing

2 VIE
R08035

R08005



89707

- Colonna bordopiscina dotata di miscelatore a **2 vie**, pioggia e doccetta a mano
- *Poolside shower column with **2-way** mixer, rain flow and handshower*
- Colonne de douche bord piscine avec mitigeur à **2 voies**, débit à pluie et douchette à main
- *Columna de ducha junto piscina con mezclador **2 vias**, chorro a lluvia y teleducha*
- Säule für Schwimm Rand, mit **2-Wege** Brause Mischer, Regenfall und Hand Brause

89708

- Colonna doccia da interno dotata di miscelatore a **2 vie**, pioggia e doccetta a mano
- *Shower column indoor with **2-way** mixer, rain flow and handshower*
- Colonne de douche pour intérieur avec mitigeur à **2 voies** débit à pluie et douchette à main
- *Columna de ducha para interior con mezclador **2 vias**, chorro a lluvia y teleducha*
- Innen-Säule mit **2-Wege** Brause Mischer Regenfall und Hand Brause

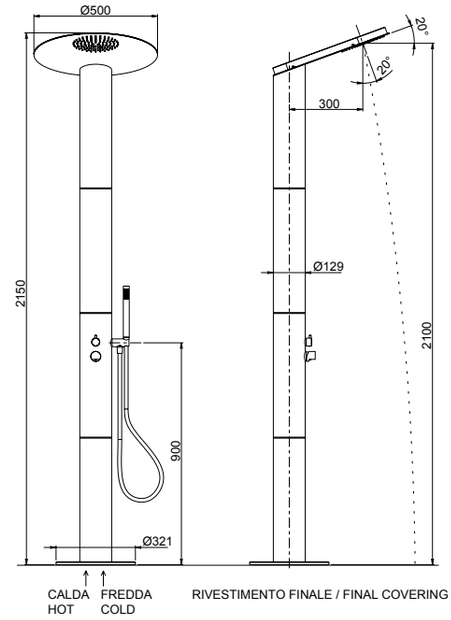

21 **Inox 316L** (**Flessibile bianco** - White flexible hose - Tuyau flexible blanc - Flexible blanco - Weißer Schlauch)

R08055

R08056



69707

- Colonna bordopiscina dotata di miscelatore a **2 vie**, pioggia e doccetta a mano
- *Poolside shower column with **2-way** mixer, rain flow and handshower*
- Colonne de douche bord piscine avec mitigeur à **2 voies**, débit à pluie et douchette à main
- *Columna de ducha junto piscina con mezclador **2 vias**, chorro a lluvia y teleducha*
- Säule für Schwimm Rand, mit **2-Wege** Brause Mischer, Regenfall und Hand Brause

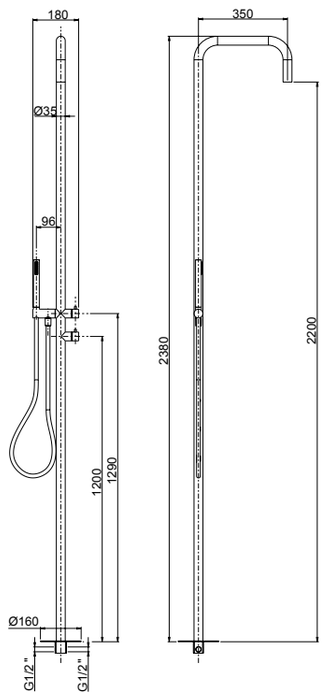

21 **Inox 316L** (**Flessibile bianco** - White flexible hose - Tuyau flexible blanc - Flexible blanco - Weißer Schlauch)

Frattini
RUBINETTI DAL 1958





KIT DOCCIA E DUPLEX

Shower set and duplex
Kit de douche et duplex
Kit de ducha y duplex
Brause Set und Duplex

KIT DOCCIA E DUPLEX Shower set and duplex - *Kit de douche et duplex* - Kit de ducha y duplex - *Brause Set und Duplex*

Slow Safety valve Patented



92900

- Doccia duplex da incasso in ottone, flessibile cromalux, doccetta in ottone, soffione pioggia e cascata **in acciaio inox** con safety valve, spessore 2 mm
- *Built-in brass duplex shower set, with chromalux hose, brass handshower, 2 mm thick rainfall and cascade **stainless steel** shower head with safety valve*
- Set de douche duplex à encastrer en laiton avec flexible cromalux, douchette en laiton, pomme de douche à pluie et cascade **en acier inoxydable** de 2 mm épaisseur avec vanne de sécurité
- *Set Rociador y duplex empotrado de latón, con flexible cromalux, teleducha de latón, rociador lluvia y cascada **de acero inoxydable** con válvula de seguridad*
- Set Duplex Brause aus Messing mit cromalux Schlauch, Handbrause aus Messing, Regenfall/Wasserfall **Edelstahl** Brause mit Sicherheitsventil

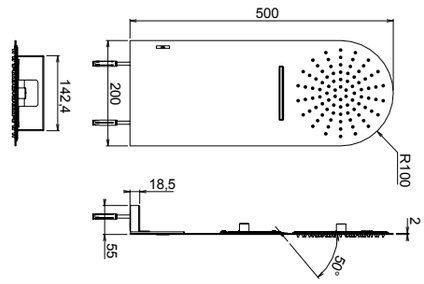

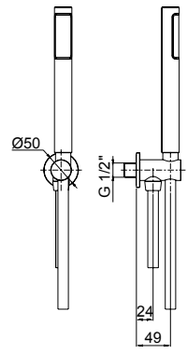

00 **Cromato** - Chr. plated - Chromé - Cromo - Verchromt

Slow Safety valve Patented

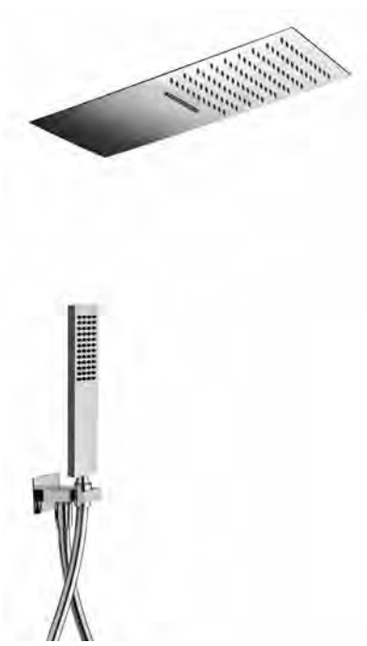

92901

- Doccia duplex da incasso in ottone, flessibile cromalux, doccetta in ottone, soffione pioggia e cascata **in acciaio inox** con safety valve, spessore 2 mm
- *Built-in brass duplex shower set, with chromalux hose, brass handshower, 2 mm thick rainfall and cascade **stainless steel** shower head with safety valve*
- Set de douche duplex à encastrer en laiton avec flexible cromalux, douchette en laiton, pomme de douche à pluie et cascade **en acier inoxydable** de 2 mm épaisseur avec vanne de sécurité
- *Set Rociador y duplex empotrado de latón, con flexible cromalux, teleducha de latón, rociador lluvia y cascada **de acero inoxydable** con válvula de seguridad*
- Set Duplex Brause aus Messing mit cromalux Schlauch, Handbrause aus Messing, Regenfall/Wasserfall **Edelstahl** Brause mit Sicherheitsventil

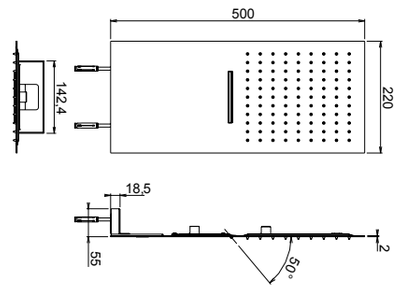

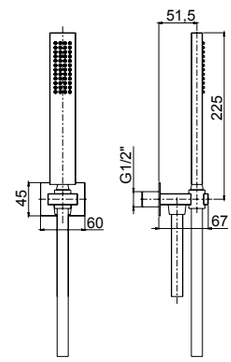

00 **Cromato** - Chr. plated - Chromé - Cromo - Verchromt

<9 Lt/min

solo per / only for
92820 - 92800 - 92802





92820 Ø20 cm
92800 Ø25 cm
92830 Ø30 cm 

- Doccia duplex da incasso in ottone, flessibile cromalux, doccetta in ottone, braccio doccia a parete L 350 e soffione anticalcareo in acciaio inox, spessore 2 mm
- *Built-in duplex brass shower, chromalux flexible hose, brass handshower, L=350 wall shower brass and stainless steel 2 mm thick antilimestone shower head*
- Douche duplex à encastrer en laiton, tuyau flexible chromalux, douchette en laiton, bras de douche au mur L 350 et tête de douche anticalcaire en acier inoxydable, épaisseur 2 mm
- *Ducha duplex empotrada de laton, flexible chromalux, teleducha de laton, brazo de ducha a pared L 350 y rociador anticalcareo de acero inoxydable, espesor 2 mm*
- UP-Duplex Brause aus Messing, Schlauch Chromalux, Handbrause aus Messing, Wand Brausearm L 350 und Antikalk Brause aus Edelstahl, 2 mm Dicke

92802 Ø25 cm 

- Doccia duplex da incasso in ottone, flessibile cromalux, doccetta in ottone, braccio doccia a parete L 350 e soffione anticalcareo in acciaio inox, spessore 5,5 mm
- *Built-in duplex brass shower, chromalux flexible hose, brass handshower, L=350 wall shower brass and stainless steel 5,5 mm thick antilimestone shower head*
- Douche duplex à encastrer en laiton, tuyau flexible chromalux, douchette en laiton, bras de douche au mur L 350 et tête de douche anticalcaire en acier inoxydable, épaisseur 5,5 mm
- *Ducha duplex empotrada de laton, flexible chromalux, teleducha de laton, brazo de ducha a pared L 350 y rociador anticalcareo de acero inoxydable, espesor 5,5 mm*
- UP-Duplex Brause aus Messing, Schlauch Chromalux, Handbrause aus Messing, Wand Brausearm L 350 und Antikalk Brause aus Edelstahl, 5,5 mm Dicke

00 **Cromato** - Chr. plated - Chromé - Cromo - Verchromt

<9 Lt/min

solo per / only for
92820A - 92800A - 92802A





92820A Ø20 cm
92800A Ø25 cm
92830A Ø30 cm 

- Doccia duplex da incasso in ottone, flessibile cromalux, doccetta in ABS, braccio doccia a parete L 350 e soffione anticalcareo in acciaio inox, spessore 2 mm
- *Built-in duplex brass shower, chromalux flexible hose, ABS handshower, L=350 wall shower brass and stainless steel 2 mm thick antilimestone shower head*
- Douche duplex à encastrer en laiton, tuyau flexible chromalux, douchette en ABS, bras de douche au mur L 350 et tête de douche anticalcaire en acier inoxydable, épaisseur 2 mm
- *Ducha duplex empotrada de laton, flexible chromalux, teleducha de ABS, brazo de ducha a pared L 350 y rociador anticalcareo de acero inoxydable, espesor 2 mm*
- UP-Duplex Brause aus Messing, Schlauch Chromalux, Handbrause aus ABS, Wand Brausearm L 350 und Antikalk Brause aus Edelstahl, 2 mm Dicke

92802A Ø25 cm 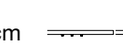

- Doccia duplex da incasso in ottone, flessibile cromalux, doccetta in ABS, braccio doccia a parete L 350 e soffione anticalcareo in acciaio inox, spessore 5,5 mm
- *Built-in duplex brass shower, chromalux flexible hose, ABS handshower, L=350 wall shower brass and stainless steel 5,5 mm thick antilimestone shower head*
- Douche duplex à encastrer en laiton, tuyau flexible chromalux, douchette en ABS, bras de douche au mur L 350 et tête de douche anticalcaire en acier inoxydable, épaisseur 5,5 mm
- *Ducha duplex empotrada de laton, flexible chromalux, teleducha de ABS, brazo de ducha a pared L 350 y rociador anticalcareo de acero inoxydable, espesor 5,5 mm*
- UP-Duplex Brause aus Messing, Schlauch Chromalux, Handbrause aus ABS, Wand Brausearm L 350 und Antikalk Brause aus Edelstahl, 5,5 mm Dicke

00 **Cromato** - Chr. plated - Chromé - Cromo - Verchromt

KIT DOCCIA E DUPLEX Shower set and duplex - *Kit de douche et duplex* - Kit de ducha y duplex - *Brause Set und Duplex*

<9 Lt/min

solo per / only for
92821 - 92801 - 92803





92821 20x20 cm
92801 25x25 cm
92831 30x30 cm 

- Doccia duplex da incasso in ottone, flessibile cromalux, doccetta in ottone, braccio doccia a parete L 350 e soffione anticalcareo in acciaio inox, spessore 2 mm
- *Built-in duplex brass shower, chromalux flexible hose, brass handshower, L=350 wall shower brass and stainless steel 2 mm thick antilimestone shower head*
- Douche duplex à encastrer en laiton, tuyau flexible chromalux, douchette en laiton, bras de douche au mur L 350 et tête de douche anticalcaire en acier inoxydable, épaisseur 2 mm
- *Ducha duplex empotrada de laton, flexible chromalux, teleducha de laton, brazo de ducha a pared L 350 y rociador anticalcareo de acero inoxydable, espesor 2 mm*
- UP-Duplex Brause aus Messing, Schlauch Chromalux, Handbrause aus Messing, Wand Brausearm L 350 und Antikalk Brause aus Edelstahl, 2 mm Dicke

92803 25x25 cm 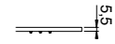

- Doccia duplex da incasso in ottone, flessibile cromalux, doccetta in ottone, braccio doccia a parete L 350 e soffione anticalcareo in acciaio inox, spessore 5,5 mm
- *Built-in duplex brass shower, chromalux flexible hose, brass handshower, L=350 wall shower brass and stainless steel 5,5 mm thick antilimestone shower head*
- Douche duplex à encastrer en laiton, tuyau flexible chromalux, douchette en laiton, bras de douche au mur L 350 et tête de douche anticalcaire en acier inoxydable, épaisseur 5,5 mm
- *Ducha duplex empotrada de laton, flexible chromalux, teleducha de laton, brazo de ducha a pared L 350 y rociador anticalcareo de acero inoxydable, espesor 5,5 mm*
- UP-Duplex Brause aus Messing, Schlauch Chromalux, Handbrause aus Messing, Wand Brausearm L 350 und Antikalk Brause aus Edelstahl, 5,5 mm Dicke

00 **Cromato** - Chr. plated - Chromé - Cromo - Verchromt

<9 Lt/min

solo per / only for
92821A - 92801A





92821A 20x20 cm
92801A 25x25 cm
92831A 30x30 cm 

- Doccia duplex da incasso in ottone, flessibile cromalux, doccetta in ABS, braccio doccia a parete L 350 e soffione anticalcareo in acciaio inox, spessore 2 mm
- *Built-in duplex brass shower, chromalux flexible hose, ABS handshower, L=350 wall shower brass and stainless steel 2 mm thick antilimestone shower head*
- Douche duplex à encastrer en laiton, tuyau flexible chromalux, douchette en ABS, bras de douche au mur L 350 et tête de douche anticalcaire en acier inoxydable, épaisseur 2 mm
- *Ducha duplex empotrada de laton, flexible chromalux, teleducha de ABS, brazo de ducha a pared L 350 y rociador anticalcareo de acero inoxydable, espesor 2 mm*
- UP-Duplex Brause aus Messing, Schlauch Chromalux, Handbrause aus ABS, Wand Brausearm L 350 und Antikalk Brause aus Edelstahl, 2 mm Dicke

92803A 25x25 cm 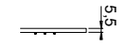

- Doccia duplex da incasso in ottone, flessibile cromalux, doccetta in ABS, braccio doccia a parete L 350 e soffione anticalcareo in acciaio inox, spessore 5,5 mm
- *Built-in duplex brass shower, chromalux flexible hose, ABS handshower, L=350 wall shower brass and stainless steel 5,5 mm thick antilimestone shower head*
- Douche duplex à encastrer en laiton, tuyau flexible chromalux, douchette en ABS, bras de douche au mur L 350 et tête de douche anticalcaire en acier inoxydable, épaisseur 5,5 mm
- *Ducha duplex empotrada de laton, flexible chromalux, teleducha de ABS, brazo de ducha a pared L 350 y rociador anticalcareo de acero inoxydable, espesor 5,5 mm*
- UP-Duplex Brause aus Messing, Schlauch Chromalux, Handbrause aus ABS, Wand Brausearm L 350 und Antikalk Brause aus Edelstahl, 5,5 mm Dicke

00 **Cromato** - Chr. plated - Chromé - Cromo - Verchromt



90716

- Soffione anticalcareo in ottone Ø25 cm, spessore 7 mm ispezionabile
- *Ø25 cm brass anticalcareous shower head, 7 mm thick easy to inspect*
- Pomme de douche Ø25 cm anticalcaire en laiton, épaisseur 7 mm entretien facile
- *Rociador Ø25 cm anticalcareo en latón, espesor 7 mm inspección fácil*
- Ø25 cm Kalkschutze Brause aus Messing, Dicke 7 mm einfache Wartung



90930

- Braccio doccia a parete L 350 mm in ottone - *Brass shower arm* - Bras de douche en laiton
- *Rociador en latón* - Brausearm aus Messing

45400

- Supporto con presa acqua da incasso con flessibile cromalux e doccetta in ottone
- *Inlet water connection with bracket cromalux flexible hose and brass handshower*
- Coude murale avec support, flexible cromalux et douchette en laiton
- *Toma de agua con soporte, flexible cromalux y teleducha de laton*
- Wandanschlussbogen mit Brausehalter, Cromalux flexibel Schlauch und Handbrause aus Messing

00 **Cromato** - Chr. plated - Chromé - Cromo - Verchromt
89 **CromoNero** - Chr. black - Chromé noir - Cromo negro - Verchromt Schwarz
92 **Oro rosa** - Pink gold plated - Or rose - Oro rosa - Rose Vergoldet
02 **Dorato** - Gold plated - Doré - Oro - Vergoldet
70 **Finitura Inox** - Inox finishing - Finition inox - Acabado inox - Inox Oberfläche
39 **CromoNero spazzolato** - Chr. Black brushed - Chromé Noir brossé - CromoNero cepillado - Verchromt Schwarz gebürstet
32 **Oro rosa antico** - Pink brushed gold - Or rose brossé - Oro rosa cepillado - Rose Vergoldet gebürstet
82 **Oro antico** - Brushed gold - Doré brosse - Oro cepillado - Gold gebürstet
09 **Ottone antico** - Bronze - Laiton - Laton antico - Messing
59 **Bronzo satinato** - Satin bronze - Laiton satine' - Laton satinado - Seidenmatt Messing
79 **Nero opaco** - Black matt - Noir matt - Negro matt - Schwarz Matt / 72 **Bianco opaco** - White matt - Blanc matt - Blanco matt - Weiss Matt
63 **Grigio F3** - Grey F3 - Gris F3 - Gris F3 - Grau F3
65 **Grigio F5** - Grey F5 - Gris F5 - Gris F5 - Grau F5
68 **Grigio F8** - Grey F8 - Gris F8 - Gris F8 - Grau F8



90720

- Soffione anticalcareo in ottone 25x25 cm, spessore 7 mm ispezionabile
- *25x25 cm brass anticalcareous shower head, 7 mm thick easy to inspect*
- Pomme de douche 25x25 cm anticalcaire en laiton, épaisseur 7 mm entretien facile
- *Rociador 25x25 cm anticalcareo en latón, espesor 7 mm inspección fácil*
- 25x25 cm Kalkschutze Brause aus Messing, Dicke 7 mm einfache Wartung



90950

- Braccio doccia a parete L 350 mm in ottone - *Brass shower arm* - Bras de douche en laiton
- *Rociador en latón* - Brausearm aus Messing

53400

- Supporto con presa acqua da incasso con flessibile cromalux e doccetta in ottone
- *Inlet water connection with bracket cromalux flexible hose and brass handshower*
- Coude murale avec support, flexible cromalux et douchette en laiton
- *Toma de agua con soporte, flexible cromalux y teleducha de laton*
- Wandanschlussbogen mit Brausehalter, Cromalux flexibel Schlauch und Handbrause aus Messing

00 **Cromato** - Chr. plated - Chromé - Cromo - Verchromt
89 **CromoNero** - Chr. black - Chromé noir - Cromo negro - Verchromt Schwarz
92 **Oro rosa** - Pink gold plated - Or rose - Oro rosa - Rose Vergoldet
02 **Dorato** - Gold plated - Doré - Oro - Vergoldet
70 **Finitura Inox** - Inox finishing - Finition inox - Acabado inox - Inox Oberfläche
39 **CromoNero spazzolato** - Chr. Black brushed - Chromé Noir brossé - CromoNero cepillado - Verchromt Schwarz gebürstet
32 **Oro rosa antico** - Pink brushed gold - Or rose brossé - Oro rosa cepillado - Rose Vergoldet gebürstet
82 **Oro antico** - Brushed gold - Doré brosse - Oro cepillado - Gold gebürstet
09 **Ottone antico** - Bronze - Laiton - Laton antico - Messing
59 **Bronzo satinato** - Satin bronze - Laiton satine' - Laton satinado - Seidenmatt Messing
79 **Nero opaco** - Black matt - Noir matt - Negro matt - Schwarz Matt / 72 **Bianco opaco** - White matt - Blanc matt - Blanco matt - Weiss Matt
63 **Grigio F3** - Grey F3 - Gris F3 - Gris F3 - Grau F3
65 **Grigio F5** - Grey F5 - Gris F5 - Gris F5 - Grau F5
68 **Grigio F8** - Grey F8 - Gris F8 - Gris F8 - Grau F8

KIT DOCCIA E DUPLEX Shower set and duplex - *Kit de douche et duplex* - Kit de ducha y duplex - *Brause Set und Duplex*



53400

- Supporto con presa acqua da incasso con flessibile cromalux e doccetta in ottone
- *Inlet water connection with bracket cromalux flexible hose and brass handshower*
- Coude murale avec support, flexible cromalux et douchette en laiton
- *Toma de agua con soporte, flexible cromalux y teleducha de laton*
- Wandanschlussbogen mit Brausehalter, Cromalux flexibel Schlauch und Handbrause aus Messing

53400A

- Supporto con presa acqua da incasso con flessibile cromalux e doccetta in ABS
- *Inlet water connection with bracket cromalux flexible hose and ABS handshower*
- Coude murale avec support, flexible cromalux et douchette en ABS
- *Toma de agua con soporte, flexible cromalux y teleducha de ABS*
- Wandanschlussbogen mit Brausehalter, Cromalux flexibel Schlauch und Handbrause aus ABS

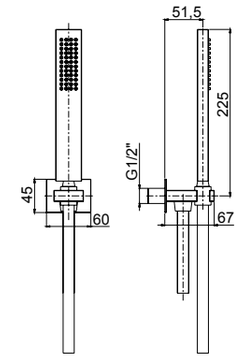

00 **Cromato** - Chr. plated - Chromé - Cromo - Verchromt
89 **CromoNero** - Chr. black - Chromé noir - Cromo negro - Verchromt Schwarz
92 **Oro rosa** - Pink gold plated - Or rose - Oro rosa - Rose Vergoldet
02 **Dorato** - Gold plated - Doré - Oro - Vergoldet
70 **Finitura Inox** - Inox finishing - Finition inox - Acabado inox - Inox Oberfläche
39 **CromoNero spazzolato** - Chr. Black brushed - Chromé Noir brossé - CromoNero cepillado - Verchromt Schwarz gebürstet
32 **Oro rosa antico** - Pink brushed gold - Or rose brossé - Oro rosa cepillado - Rose Vergoldet gebürstet
82 **Oro antico** - Brushed gold - Doré brosse - Oro cepillado - Gold gebürstet
09 **Ottone antico** - Bronze - Laiton - Laton antico - Messing
59 **Bronzo satinato** - Satin bronze - Laiton satine' - Laton satinado - Seidenmatt Messing
79 **Nero opaco** - Black matt - Noir matt - Negro matt - Schwarz Matt
72 **Bianco opaco** - White matt - Blanc matt - Blanco matt - Weiss Matt



45400

- Supporto con presa acqua da incasso con flessibile cromalux e doccetta in ottone
- *Inlet water connection with bracket cromalux flexible hose and brass handshower*
- Coude murale avec support, flexible cromalux et douchette en laiton
- *Toma de agua con soporte, flexible cromalux y teleducha de laton*
- Wandanschlussbogen mit Brausehalter, Cromalux flexibel Schlauch und Handbrause aus Messing

45400A

- Supporto con presa acqua da incasso con flessibile cromalux e doccetta in ABS
- *Inlet water connection with bracket cromalux flexible hose and ABS handshower*
- Coude murale avec support, flexible cromalux et douchette en ABS
- *Toma de agua con soporte, flexible cromalux y teleducha de ABS*
- Wandanschlussbogen mit Brausehalter, Cromalux flexibel Schlauch und Handbrause aus ABS

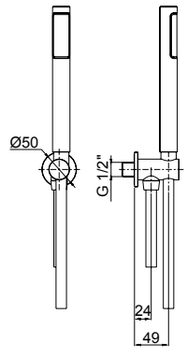

00 **Cromato** - Chr. plated - Chromé - Cromo - Verchromt
89 **CromoNero** - Chr. black - Chromé noir - Cromo negro - Verchromt Schwarz
92 **Oro rosa** - Pink gold plated - Or rose - Oro rosa - Rose Vergoldet
02 **Dorato** - Gold plated - Doré - Oro - Vergoldet
70 **Finitura Inox** - Inox finishing - Finition inox - Acabado inox - Inox Oberfläche
39 **CromoNero spazzolato** - Chr. Black brushed - Chromé Noir brossé - CromoNero cepillado - Verchromt Schwarz gebürstet
32 **Oro rosa antico** - Pink brushed gold - Or rose brossé - Oro rosa cepillado - Rose Vergoldet gebürstet
82 **Oro antico** - Brushed gold - Doré brosse - Oro cepillado - Gold gebürstet
09 **Ottone antico** - Bronze - Laiton - Laton antico - Messing
59 **Bronzo satinato** - Satin bronze - Laiton satine' - Laton satinado - Seidenmatt Messing
79 **Nero opaco** - Black matt - Noir matt - Negro matt - Schwarz Matt
72 **Bianco opaco** - White matt - Blanc matt - Blanco matt - Weiss Matt
63 **Grigio F3** - Grey F3 - Gris F3 - Gris F3 - Grau F3
65 **Grigio F5** - Grey F5 - Gris F5 - Gris F5 - Grau F5
68 **Grigio F8** - Grey F8 - Gris F8 - Gris F8 - Grau F8



55400

- Supporto con presa acqua da incasso con flessibile cromalux e doccetta in ottone
- *Inlet water connection with bracket cromalux flexible hose and brass handshower*
- Coude murale avec support, flexible cromalux et douchette en laiton
- *Toma de agua con soporte, flexible cromalux y teleducha de laton*
- Wandanschlussbogen mit Brausehalter, Cromalux flexibel Schlauch und Handbrause aus Messing

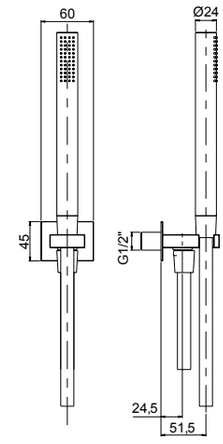

00 **Cromato** - Chr. plated - Chromé - Cromo - Verchromt
89 **CromoNero** - Chr. black - Chromé noir - Cromo negro - Verchromt Schwarz
92 **Oro rosa** - Pink gold plated - Or rose - Oro rosa - Rose Vergoldet
02 **Dorato** - Gold plated - Doré - Oro - Vergoldet
70 **Finitura Inox** - Inox finishing - Finition inox - Acabado inox - Inox Oberfläche
39 **CromoNero spazzolato** - Chr. Black brushed - Chromé Noir brossé - CromoNero cepillado - Verchromt Schwarz gebürstet
32 **Oro rosa antico** - Pink brushed gold - Or rose brossé - Oro rosa cepillado - Rose Vergoldet gebürstet
82 **Oro antico** - Brushed gold - Doré brosse - Oro cepillado - Gold gebürstet
09 **Ottone antico** - Bronze - Laiton - Laton antico - Messing
59 **Bronzo satinato** - Satin bronze - Laiton satine' - Laton satinado - Seidenmatt Messing
79 **Nero opaco** - Black matt - Noir matt - Negro matt - Schwarz Matt
72 **Bianco opaco** - White matt - Blanc matt - Blanco matt - Weiss Matt
63 **Grigio F3** - Grey F3 - Gris F3 - Gris F3 - Grau F3
65 **Grigio F5** - Grey F5 - Gris F5 - Gris F5 - Grau F5
68 **Grigio F8** - Grey F8 - Gris F8 - Gris F8 - Grau F8



25400A

- Supporto con presa acqua da incasso con flessibile cromalux e doccetta in ABS
- *Inlet water connection with bracket cromalux flexible hose and ABS handshower*
- Coude murale avec support, flexible cromalux et douchette en ABS
- *Toma de agua con soporte, flexible cromalux y teleducha de ABS*
- Wandanschlussbogen mit Brausehalter, Cromalux flexibel Schlauch und Handbrause aus ABS

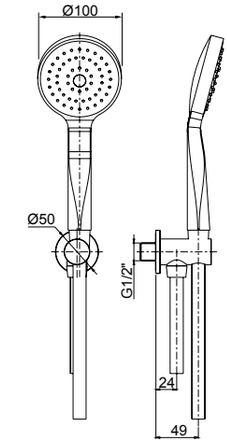

Cromato - Chr. plated - Chromé - Cromo - Verchromt



89400

- Supporto con presa acqua da incasso con flessibile in silicone e doccetta **in acciaio inox**
- *Inlet water connection with bracket, silicon flexible hose and **stainless steel** handshower*
- Coude murale avec support, flexible en silicone et douchette **en acier inoxydable**
- *Toma de agua con soporte, flexible de silicone y teleducha **en acero inoxydable***
- Wandanschlussbogen mit Brausehalter, Silikon Schlauch und Handbrause **aus Edelstahl**

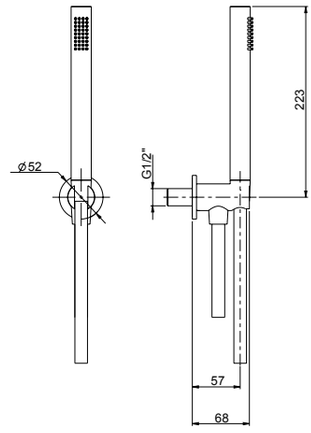

21 **Inox 316L** (**Flessibile bianco** - White flexible hose - Tuyau flexible blanc - Flexible blanco - Weißer Schlauch)

22 **PVD rame spazzolato** - Copper brushed PVD - PVD cuivre brossé - PVD cobre cepillado - PVD Kupfer gebürstet (**Flessibile rame** - Copper flexible hose - Tuyau flexible cuivre - Flexible cobre - Kupfer Schlauch)

23 **PVD nero spazzolato** - Black brushed PVD - PVD noir brossé - PVD negro cepillado - PVD Schwarz gebürstet (**Flessibile nero** - Black flexible hose - Tuyau flexible noir - Flexible negro - Schwarzer Schlauch)



89400W

- Supporto con presa acqua da incasso **in acciaio inox**, flessibile e doccetta a mano
- ***Stainless steel** inlet water connection, flexible hose and hand shower*
- Coude murale **en acier inoxydable**, flexible et douchette
- *Toma de agua **en acero inoxidable**, flexible y teleducha*
- Wandanschlussbogen aus **Edelstahl**, Schlauch und Handbrause

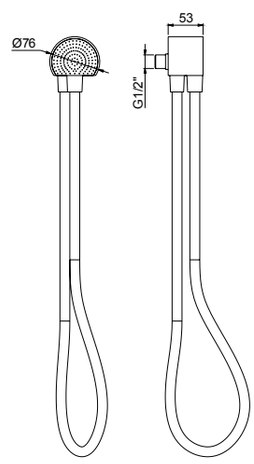

21 **Inox** (**Flessibile bianco** - White flexible hose - Tuyau flexible blanc - Flexible blanco - Weißer Schlauch)

23400



- Doccia duplex da incasso orientabile
- *Built-in adjustable duplex handshower*
- Douchette duplex à encastrer et réglable
- *Tele ducha duplex ajustable para empotrar*
- UP- Verstellbarer Handbrause duplex

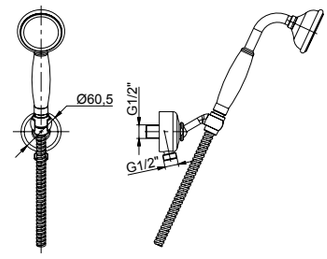

00 **Cromato** - Chr. plated - Chromé - Cromo - Verchromt
02 **Dorato** - Gold plated - Doré - Oro - Vergoldet
82 **Oro antico** - Brushed gold - Doré brosse - Oro cepillado - Gold gebürstet
09 **Ottone antico** - Bronze - Laiton - Laton antico - Messing

21400



- Doccia duplex da incasso orientabile
- *Built-in adjustable duplex handshower*
- Douchette duplex à encastrer et réglable
- *Tele ducha duplex ajustable para empotrar*
- UP- Verstellbarer Handbrause duplex

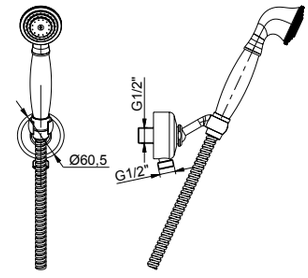

00 **Cromato** - Chr. plated - Chromé - Cromo - Verchromt
02 **Dorato** - Gold plated - Doré - Oro - Vergoldet
20 **Cromato/Dorato** - Chr./Gold plated - Chr./Doré - Cromo/Oro - Verchromt/Vergoldet
09 **Ottone antico** - Bronze - Laiton - Laton antico - Messing
59 **Bronzo satinato** - Satin bronze - Laiton satine' - Laton satinado - Seidenmatt Messing

15400



- Doccia duplex da incasso orientabile
- *Built-in adjustable duplex handshower*
- Douchette duplex à encastrer et réglable
- *Tele ducha duplex ajustable para empotrar*
- UP- Verstellbarer Handbrause duplex

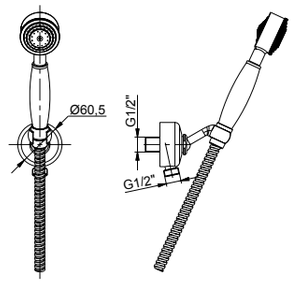

00 **Cromato** - Chr. plated - Chromé - Cromo - Verchromt
02 **Dorato** - Gold plated - Doré - Oro - Vergoldet

KIT DOCCIA E DUPLEX Shower set and duplex - *Kit de douche et duplex* - Kit de ducha y duplex - *Brause Set und Duplex*



53401

- Supporto esterno orientabile con flessibile cromalux e doccetta in ottone
- *External adjustable shower holder with flexible cromalux and brass hand shower*
- Support externe réglable avec flexible cromalux et douchette en laiton
- *Soporte exterior regulable con flexible cromalux y tele ducha de latón*
- AP-Verstellbarer Brausehalter mit Schlauch chromalux und Handbrause aus Messing

53401A

- Supporto esterno orientabile con flessibile cromalux e doccetta in ABS
- *External adjustable shower holder with flexible cromalux and ABS hand shower*
- Support externe réglable avec flexible cromalux et douchette en ABS
- *Soporte exterior regulable con flexible cromalux y tele ducha de ABS*
- AP-Verstellbarer Brausehalter mit Schlauch chromalux und Handbrause aus ABS

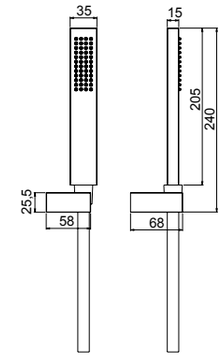

00 **Cromato** - Chr. plated - Chromé - Cromo - Verchromt
89 **CromoNero** - Chr. black - Chromé noir - Cromo negro - Verchromt Schwarz
92 **Oro rosa** - Pink gold plated - Or rose - Oro rosa - Rose Vergoldet
02 **Dorato** - Gold plated - Doré - Oro - Vergoldet
70 **Finitura Inox** - Inox finishing - Finition inox - Acabado inox - Inox Oberfläche
39 **CromoNero spazzolato** - Chr. Black brushed - Chromé Noir brossé - CromoNero cepillado - Verchromt Schwarz gebürstet
32 **Oro rosa antico** - Pink brushed gold - Or rose brossé - Oro rosa cepillado - Rose Vergoldet gebürstet
82 **Oro antico** - Brushed gold - Doré brosse - Oro cepillado - Gold gebürstet
09 **Ottone antico** - Bronze - Laiton - Laton antico - Messing
59 **Bronzo satinato** - Satin bronze - Laiton satine' - Laton satinado - Seidenmatt Messing
79 **Nero opaco** - Black matt - Noir matt - Negro matt - Schwarz Matt
72 **Bianco opaco** - White matt - Blanc matt - Blanco matt - Weiss Matt



45401

- Supporto esterno orientabile con flessibile cromalux e doccetta in ottone
- *External adjustable shower holder with flexible cromalux and brass hand shower*
- Support externe réglable avec flexible cromalux et douchette en laiton
- *Soporte exterior regulable con flexible cromalux y tele ducha de latón*
- AP-Verstellbarer Brausehalter mit Schlauch chromalux und Handbrause aus Messing

45401A

- Supporto esterno orientabile con flessibile cromalux e doccetta in ABS
- *External adjustable shower holder with flexible cromalux and ABS hand shower*
- Support externe réglable avec flexible cromalux et douchette en ABS
- *Soporte exterior regulable con flexible cromalux y tele ducha de ABS*
- AP-Verstellbarer Brausehalter mit Schlauch chromalux und Handbrause aus ABS

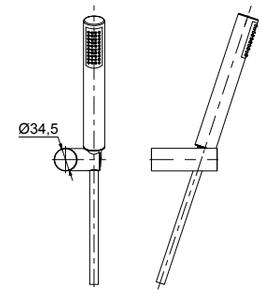

00 **Cromato** - Chr. plated - Chromé - Cromo - Verchromt
89 **CromoNero** - Chr. black - Chromé noir - Cromo negro - Verchromt Schwarz
92 **Oro rosa** - Pink gold plated - Or rose - Oro rosa - Rose Vergoldet
02 **Dorato** - Gold plated - Doré - Oro - Vergoldet
70 **Finitura Inox** - Inox finishing - Finition inox - Acabado inox - Inox Oberfläche
39 **CromoNero spazzolato** - Chr. Black brushed - Chromé Noir brossé - CromoNero cepillado - Verchromt Schwarz gebürstet
32 **Oro rosa antico** - Pink brushed gold - Or rose brossé - Oro rosa cepillado - Rose Vergoldet gebürstet
82 **Oro antico** - Brushed gold - Doré brosse - Oro cepillado - Gold gebürstet
09 **Ottone antico** - Bronze - Laiton - Laton antico - Messing
59 **Bronzo satinato** - Satin bronze - Laiton satine' - Laton satinado - Seidenmatt Messing
79 **Nero opaco** - Black matt - Noir matt - Negro matt - Schwarz Matt
72 **Bianco opaco** - White matt - Blanc matt - Blanco matt - Weiss Matt

23401



- Doccia duplex esterna orientabile
- *External adjustable duplex handshower*
- Douchette duplex extérieure et réglable
- *Tele ducha duplex ajustable para externo*
- AP- Verstellbarer Handbrause duplex

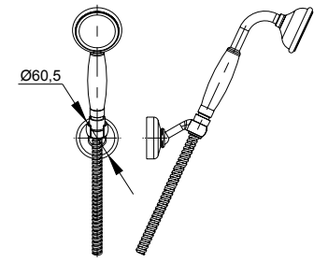

00 **Cromato** - Chr. plated - Chromé - Cromo - Verchromt
02 **Dorato** - Gold plated - Doré - Oro - Vergoldet
82 **Oro antico** - Brushed gold - Doré brosse - Oro cepillado - Gold gebürstet
09 **Ottone antico** - Bronze - Laiton - Laton antico - Messing

21401



- Doccia duplex esterna orientabile
- *External adjustable duplex handshower*
- Douchette duplex extérieure et réglable
- *Tele ducha duplex ajustable para externo*
- AP- Verstellbarer Handbrause duplex

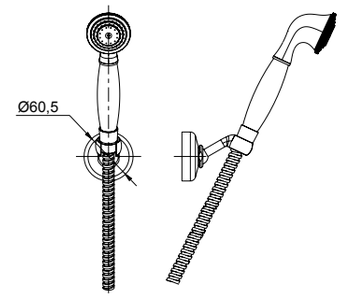

00 **Cromato** - Chr. plated - Chromé - Cromo - Verchromt
02 **Dorato** - Gold plated - Doré - Oro - Vergoldet
20 **Cromato/Dorato** - Chr./Gold plated - Chr./Doré - Cromo/Oro - Verchromt/Vergoldet
09 **Ottone antico** - Bronze - Laiton - Laton antico - Messing
59 **Bronzo satinato** - Satin bronze - Laiton satine' - Laton satinado - Seidenmatt Messing

15401



- Doccia duplex esterna orientabile
- *External adjustable duplex handshower*
- Douchette duplex extérieure et réglable
- *Tele ducha duplex ajustable para externo*
- AP- Verstellbarer Handbrause duplex

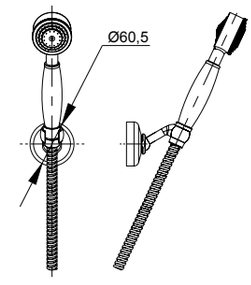

00 **Cromato** - Chr. plated - Chromé - Cromo - Verchromt
02 **Dorato** - Gold plated - Doré - Oro - Vergoldet

Frattini®
RUBINETTI DAL 1958



KIT SHUT-OFF

Shut-off

KIT SHUT-OFF



12402

- Kit shut-off con flessibile a doppia aggraffatura e supporto attacco incasso a muro con chiusura
- *Shut off Kit with double lock cross flexible hose and built-in bracket with closure*
- Set Shut off avec flexible double agrafe et support coude mural avec fermeture
- *Teleducha Shut off con flexible doble grapado y soporte a pared empotrado con cierre*
- Shut off Set mit Doppelagraffe Schlauch und UP-Anschluss Halter mit Verschluss

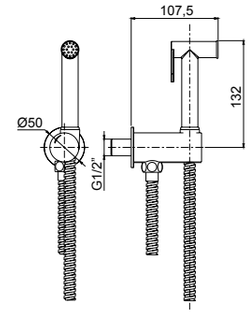

00 **Cromato** - Chr. plated - Chromé - Cromo - Verchromt
89 **CromoNero** - Chr. black - Chromé noir - Cromo negro - Verchromt Schwarz
92 **Oro rosa** - Pink gold plated - Or rose - Oro rosa - Rose Vergoldet
02 **Dorato** - Gold plated - Doré - Oro - Vergoldet
70 **Finitura Inox** - Inox finishing - Finition inox - Acabado inox - Inox Oberfläche
39 **CromoNero spazzolato** - Chr. Black brushed - Chromé Noir brossé - CromoNero cepillado - Verchromt Schwarz gebürstet
32 **Oro rosa antico** - Pink brushed gold - Or rose brossé - Oro rosa cepillado - Rose Vergoldet gebürstet
82 **Oro antico** - Brushed gold - Doré brossè - Oro cepillado - Gold gebürstet
59 **Bronzo satinato** - Satin bronze - Laiton satine' - Laton satinado - Seidenmatt Messing
79 **Nero opaco** - Black matt - Noir matt - Negro matt - Schwarz Matt
72 **Bianco opaco** - White matt - Blanc matt - Blanco matt - Weiss Matt

R08043



55404

- Parte estetica miscelatore monocomando kit shut-off
- *External part single lever mixer shut off kit*
- Kit de finition mitigeur monocommande kit shut off
- *Solo parte exterior mezclador monomando kit shut off*
- Endmontage Set Einhebelmischer für Shut off Set

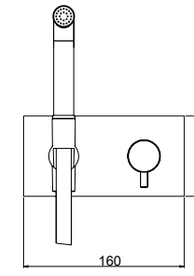

System Box



Livella inclusa
Bubble level included

98500

- Corpo per monocomando incasso kit shut-off universale, cartuccia Ø25
- *Shut off universal built-in box with single lever mixer, cartridge Ø25*
- Corps universel à encastrer pour douchette shut off avec monocommande, cartouche Ø25
- *Cuerpo universal empotrado para tele ducha shut off con monomando, cartucho Ø25*
- UP-Box für Shut off Set mit Einhebelmischer, Kartusche Ø25

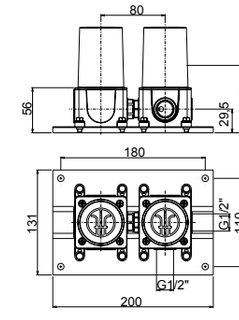

00 **Cromato** - Chr. plated - Chromé - Cromo - Verchromt
89 **CromoNero** - Chr. black - Chromé noir - Cromo negro - Verchromt Schwarz
92 **Oro rosa** - Pink gold plated - Or rose - Oro rosa - Rose Vergoldet
02 **Dorato** - Gold plated - Doré - Oro - Vergoldet
70 **Finitura Inox** - Inox finishing - Finition inox - Acabado inox - Inox Oberfläche
39 **CromoNero spazzolato** - Chr. Black brushed - Chromé Noir brossé - CromoNero cepillado - Verchromt Schwarz gebürstet
32 **Oro rosa antico** - Pink brushed gold - Or rose brossé - Oro rosa cepillado - Rose Vergoldet gebürstet
82 **Oro antico** - Brushed gold - Doré brossè - Oro cepillado - Gold gebürstet
59 **Bronzo satinato** - Satin bronze - Laiton satine' - Laton satinado - Seidenmatt Messing
79 **Nero opaco** - Black matt - Noir matt - Negro matt - Schwarz Matt
72 **Bianco opaco** - White matt - Blanc matt - Blanco matt - Weiss Matt
SYSTEM BOX






35402

- Kit shut-off con flessibile a doppia aggraffatura e supporto attacco incasso a muro con chiusura
- *Shut off Kit with double lock cross flexible hose and built-in bracket with closure*
- Set Shut off avec flexible double agrafe et support coude mural avec fermeture
- *Teleducha Shut off con flexible doble grapado y soporte a pared empotrado con cierre*
- Shut off Set mit Doppelagraffe Schlauch und UP-Anschluss Halter mit Verschluss

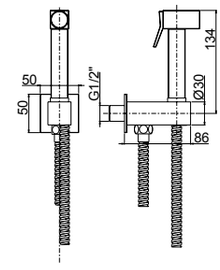

00 **Cromato** - Chr. plated - Chromé - Cromo - Verchromt
89 **CromoNero** - Chr. black - Chromé noir - Cromo negro - Verchromt Schwarz
92 **Oro rosa** - Pink gold plated - Or rose - Oro rosa - Rose Vergoldet
02 **Dorato** - Gold plated - Doré - Oro - Vergoldet
70 **Finitura Inox** - Inox finishing - Finition inox - Acabado inox - Inox Oberfläche
39 **CromoNero spazzolato** - Chr. Black brushed - Chromé Noir brossé - CromoNero cepillado - Verchromt Schwarz gebürstet
32 **Oro rosa antico** - Pink brushed gold - Or rose brossé - Oro rosa cepillado - Rose Vergoldet gebürstet
82 **Oro antico** - Brushed gold - Doré brossè - Oro cepillado - Gold gebürstet
59 **Bronzo satinato** - Satin bronze - Laiton satine' - Laton satinado - Seidenmatt Messing
79 **Nero opaco** - Black matt - Noir matt - Negro matt - Schwarz Matt
72 **Bianco opaco** - White matt - Blanc matt - Blanco matt - Weiss Matt



R08043



35404

- Parte estetica miscelatore monocomando kit shut-off
- *External part single lever mixer shut off kit*
- Kit de finition mitigeur monocommande kit shut off
- *Solo parte exterior mezclador monomando kit shut off*
- Endmontage Set Einhebelmischer für Shut off Set

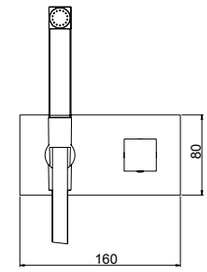

System Box



98500

- Corpo per monocomando incasso kit shut-off universale, cartuccia Ø25
- *Shut off universal built-in box with single lever mixer, cartridge Ø25*
- Corps universel à encastrer pour douchette shut off avec monocommande, cartouche Ø25
- *Cuerpo universal empotrado para tele ducha shut off con monomando, cartucho Ø25*
- UP-Box für Shut off Set mit Einhebelmischer, Kartusche Ø25

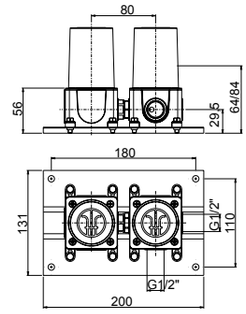



Livella inclusa
Bubble level included

00 **Cromato** - Chr. plated - Chromé - Cromo - Verchromt
89 **CromoNero** - Chr. black - Chromé noir - Cromo negro - Verchromt Schwarz
92 **Oro rosa** - Pink gold plated - Or rose - Oro rosa - Rose Vergoldet
02 **Dorato** - Gold plated - Doré - Oro - Vergoldet
70 **Finitura Inox** - Inox finishing - Finition inox - Acabado inox - Inox Oberfläche
39 **CromoNero spazzolato** - Chr. Black brushed - Chromé Noir brossé - CromoNero cepillado - Verchromt Schwarz gebürstet
32 **Oro rosa antico** - Pink brushed gold - Or rose brossé - Oro rosa cepillado - Rose Vergoldet gebürstet
82 **Oro antico** - Brushed gold - Doré brossè - Oro cepillado - Gold gebürstet
59 **Bronzo satinato** - Satin bronze - Laiton satine' - Laton satinado - Seidenmatt Messing
79 **Nero opaco** - Black matt - Noir matt - Negro matt - Schwarz Matt
72 **Bianco opaco** - White matt - Blanc matt - Blanco matt - Weiss Matt
SYSTEM BOX

KIT SHUT-OFF

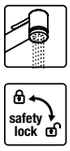



23402

- Kit shut-off con flessibile a doppia aggraffatura e supporto attacco incasso a muro con chiusura
- *Shut off Kit with double lock cross flexible hose and built-in bracket with closure*
- Set Shut off avec flexible double agrafe et support coude mural avec fermeture
- *Teleducha Shut off con flexible doble grapado y soporte a pared empotrado con cierre*
- Shut off Set mit Doppelagraffe Schlauch und UP-Anschluss Halter mit Verschluss

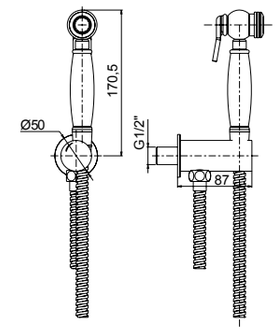

00 **Cromato** - Chr. plated - Chromé - Cromo - Verchromt

02 **Dorato** - Gold plated - Doré - Oro - Vergoldet

82 **Oro antico** - Brushed gold - Doré brossè - Oro cepillado - Gold gebürstet

09 **Ottone antico** - Bronze - Laiton - Laton antico - Messing

59 **Bronzo satinato** - Satin bronze - Laiton satine' - Laton satinado - Seidenmatt Messing

Frattini
RUBINETTI DAL 1958





SIFONI, PILETTE E RUBINETTI SOTTOLAVABO

Siphons, drains and unterbasin stop cocks
Siphons, vidages et vannes sous lavabo
Descargos, vaciadores y grifos debajo lavabo
Sifon, Ablaufgarnituren und unter-tisch Absperrventil

SIFONI, PILETTE E RUBINETTI ARRESTO



92685

- Piletta push con troppo pieno h.60 mm
- *Push drain with overflow h.60 mm*
- Vidage automatique avec trop plein H=60 mm
- *Vaciador automático con lleno H=60 mm*
- Automatisches Ablaufgarnitur mit zu voll H=60 mm

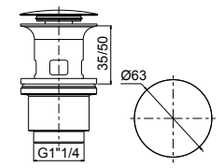

94084

- Piletta push con troppo pieno h.75 mm
- *Push drain with overflow h.75 mm*
- Vidage automatique avec trop plein H=75 mm
- *Vaciador automático con lleno H=75 mm*
- Automatisches Ablaufgarnitur mit zu voll H=75 mm

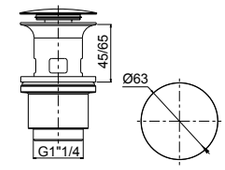

94087

- Piletta push con troppo pieno h.100 mm
- *Push drain with overflow h.100 mm*
- Vidage automatique avec trop plein H=100 mm
- *Vaciador automático con lleno H=100 mm*
- Automatisches Ablaufgarnitur mit zu voll H=100 mm

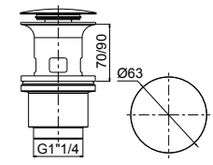

00 **Cromato** - Chr. plated - Chromé - Cromo - Verchromt



92675

- Piletta push senza troppo pieno h.60 mm
- *Push drain without overflow h.60 mm*
- Vidage automatique sans trop plein H=60 mm
- *Vaciador automático sin lleno H=60 mm*
- Automatisches Ablaufgarnitur ohne zu voll H=60 mm

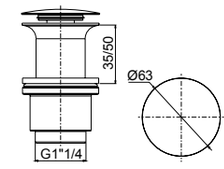

94085

- Piletta push senza troppo pieno h.75 mm
- *Push drain without overflow h.75 mm*
- Vidage automatique sans trop plein H=75 mm
- *Vaciador automático sin lleno H=75 mm*
- Automatisches Ablaufgarnitur ohne zu voll H=75 mm

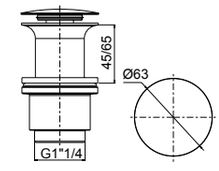

94088

- Piletta push senza troppo pieno h.100 mm
- *Push drain without overflow h.100 mm*
- Vidage automatique sans trop plein H=100 mm
- *Vaciador automático sin lleno H=100 mm*
- Automatisches Ablaufgarnitur ohne zu voll H=100 mm

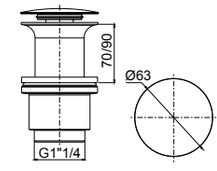

00 **Cromato** - Chr. plated - Chromé - Cromo - Verchromt

92686



- Piletta push universale regolabile h.10-75mm
- *Universal push drain with adjustable height 10-75mm*
- Vidage automatique avec hauteur réglable 10-75mm
- *Vaciador automatico con altura ajustable 10-75mm*
- Automatische Ablaufgarnitur mit verstellbarer Höhe 10-75mm

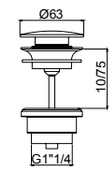

NB. CONTIENE KIT TRASFORMAZIONE A SCARICO LIBERO
IT CONTAINS THE KIT FOR FREE OUTLET ADJUSTMENT
FOURNI AVEC KIT DE TRANSFORMATION LIBRE VIDAGE
CON KIT TRANSFORMACION A DESCARGO LIBRE
MIT FREIER ABFLUSS UMSTELLUNGSKIT GELIEFERT

00 **Cromato** - Chr. plated - Chromé - Cromo - Verchromt
89 **CromoNero** - Chr. black - Chromé noir - Cromo negro - Verchromt Schwarz
92 **Oro rosa** - Pink gold plated - Or rose - Oro rosa - Rose Vergoldet
02 **Dorato** - Gold plated - Doré - Oro - Vergoldet
70 **Finitura Inox** - Inox finishing - Finition inox - Acabado inox - Inox Oberfläche
39 **CromoNero spazzolato** - Chr. Black brushed - Chromé Noir brossé - CromoNero cepillado - Verchromt Schwarz gebürstet
32 **Oro rosa antico** - Pink brushed gold - Or rose brossé - Oro rosa cepillado - Rose Vergoldet gebürstet
82 **Oro antico** - Brushed gold - Doré brosse - Oro cepillado - Gold gebürstet
09 **Ottone antico** - Bronze - Laiton - Laton antico - Messing
59 **Bronzo satinato** - Satin bronze - Laiton satine' - Laton satinado - Seidenmatt Messing
79 **Nero opaco** - Black matt - Noir matt - Negro matt - Schwarz Matt
72 **Bianco opaco** - White matt - Blanc matt - Blanco matt - Weiss Matt
63 **Grigio F3** - Grey F3 - Gris F3 - Gris F3 - Grau F3 / 65 **Grigio F5** - Grey F5 - Gris F5 - Gris F5 - Grau F5 / 68 **Grigio F8** - Grey F8 - Gris F8 - Gris F8 - Grau F8

89686



- Piletta push universale regolabile h.10-75mm
- *Universal push drain with adjustable height 10-75mm*
- Vidage automatique avec hauteur réglable 10-75mm
- *Vaciador automatico con altura ajustable 10-75mm*
- Automatische Ablaufgarnitur mit verstellbarer Höhe 10-75mm

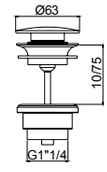

NB. CONTIENE KIT TRASFORMAZIONE A SCARICO LIBERO
IT CONTAINS THE KIT FOR FREE OUTLET ADJUSTMENT
FOURNI AVEC KIT DE TRANSFORMATION LIBRE VIDAGE
CON KIT TRANSFORMACION A DESCARGO LIBRE
MIT FREIER ABFLUSS UMSTELLUNGSKIT GELIEFERT

21 **Inox**
22 **PVD rame spazzolato** - Copper brushed PVD - PVD cuivre brossé - PVD cobre cepillado - PVD Kupfer gebürstet
23 **PVD nero spazzolato** - Black brushed PVD - PVD noir brossé - PVD negro cepillado - PVD Schwarz gebürstet

92926



- Arresto con filtri chiusura automatica
- *Stop cock with filters self closure*
- Vanne d'arrêt avec filtres fermeture automatique
- *Válvula de cierre con filtros cierre automatico*
- Absperrventil mit Filtern selbstschliessend

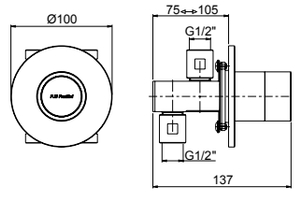

00 **Cromato** - Chr. plated - Chromé - Cromo - Verchromt

92539



- Rubinetti arresto per sottolavabo con filtro minimalista (coppia)
- *Under basin minimalist stop cock with filter (2 Pcs pack)*
- Robinet d'arrêt sous lavabo minimaliste avec filtre (paquet 2 pieces)
- *Grifo de cierre debajo lavabo minimalista con filtro (paquete 2 unidad)*
- Minimalistischer Unter-Tisch Absperrhahn mit Filter (Packung 2 Stck.)

00 **Cromato** - Chr. plated - Chromé - Cromo - Verchromt

92519



- Rubinetti arresto per sottolavabo con filtro quadro (coppia)
- *Square shaped under basin stop cock with filter (2 Pcs pack)*
- Robinet d'arrêt sous lavabo carré avec filtre (paquet 2 pieces)
- *Grifo de cierre debajo lavabo cuadrado con filtro (paquete 2 unidad)*
- Viereckiger Unter-Tisch Absperrhahn mit Filter (Packung 2 Stck.)

00 **Cromato** - Chr. plated - Chromé - Cromo - Verchromt

SIFONI, PILETTE E RUBINETTI ARRESTO



92672

- Sifone minimalista 1”1/4
- *1”1/4 minimalist siphon*
- Vidage minimaliste 1”1/4
- *Descargo minimalista 1”1/4*
- 1”1/4 Sifon Minimalist

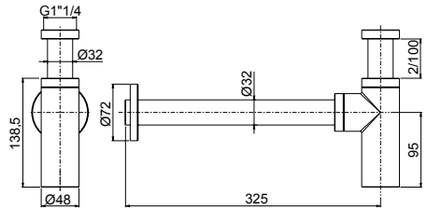

00 **Cromato** - Chr. plated - Chromé - Cromo - Verchromt
89 **CromoNero** - Chr. black - Chromé noir - Cromo negro - Verchromt Schwarz
92 **Oro rosa** - Pink gold plated - Or rose - Oro rosa - Rose Vergoldet
02 **Dorato** - Gold plated - Doré - Oro - Vergoldet
70 **Finitura Inox** - Inox finishing - Finition inox - Acabado inox - Inox Oberfläche
39 **CromoNero spazzolato** - Chr. Black brushed - Chromé Noir brossé - CromoNero cepillado - Verchromt Schwarz gebürstet
32 **Oro rosa antico** - Pink brushed gold - Or rose brossé - Oro rosa cepillado - Rose Vergoldet gebürstet
82 **Oro antico** - Brushed gold - Doré brosse - Oro cepillado - Gold gebürstet
09 **Ottone antico** - Bronze - Laiton - Laton antico - Messing
59 **Bronzo satinato** - Satin bronze - Laiton satine’ - Laton satinado - Seidenmatt Messing
79 **Nero opaco** - Black matt - Noir matt - Negro matt - Schwarz Matt
72 **Bianco opaco** - White matt - Blanc matt - Blanco matt - Weiss Matt
63 **Grigio F3** - Grey F3 - Gris F3 - Gris F3 - Grau F3 / 65 **Grigio F5** - Grey F5 - Gris F5 - Gris F5 - Grau F5 / 68 **Grigio F8** - Grey F8 - Gris F8 - Gris F8 - Grau F8



89672

- Sifone minimalista 1”1/4
- *1”1/4 minimalist siphon*
- Vidage minimaliste 1”1/4
- *Descargo minimalista 1”1/4*
- 1”1/4 Sifon Minimalist

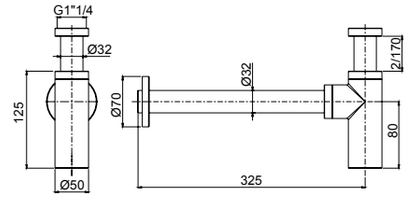

21 **Inox 316L**
22 **PVD rosa spazzolato** - Copper Brushed PVD - PVD rose brossé - PVD rosa cepillado - PVD Rose gebürstet
23 **PVD nero spazzolato** - Black brushed PVD - PVD noir brossé - PVD negro cepillado - PVD Schwarz gebürstet



92670

- Kit comp. da sifone 1”1/4 (art. 92674) e 2 raccordi a squadra sottolavabo a snodo orientabile (art. 92538) per lavabo e bidet
- *Connection kit with 1”1/4 siphon (art. 92674) and 2 jointed angle connections under basin/bidet (art. 92538)*
- Kit sifon 1”1/4 (art. 92674) 2 raccords sous lababo ajustables (art. 92538) pour lavabo et bidet
- *Kit sifón 1”1/4 (art. 92674) 2 conexión bajo lavabo ajustable (art. 92538) para lavabo y bidet*
- Kit Siphon 1”1/4 (Art. 92674) 2 Untertisch und einstellbarer Anschlüssen (Art. 92538) für Waschtisch und Bidet Mischer

00 **Cromato** - Chr. plated - Chromé - Cromo - Verchromt
02 **Dorato** - Gold plated - Doré - Oro - Vergoldet
82 **Oro antico** - Brushed gold -Doré brosse - Oro cepillado - Gold gebürstet
09 **Ottone antico** - Bronze - Laiton - Laton antico - Messing



92674

- Sifone fuori colonna per lavabo e bidet 1”1/4 senza piletta
- *1”1/4 under basin/bidet siphon without drain*
- Sifon pour lavabo et bidet 1”1/4 sans vidage
- *Sifón para lavabo y bidet 1”1/4 sin descargo*
- Siphon für Waschtischmischer und Bidetmischer 1”1/4 ohne Abfluss

00 **Cromato** - Chr. plated - Chromé - Cromo - Verchromt
02 **Dorato** - Gold plated - Doré - Oro - Vergoldet
82 **Oro antico** - Brushed gold -Doré brosse - Oro cepillado - Gold gebürstet
09 **Ottone antico** - Bronze - Laiton - Laton antico - Messing

Frattini
RUBINETTI DAL 1958



ACCESSORI E PLACCHE CASSETTA DI SCARICO

Plates and accessories for WC cistern
Accessoires et plaques pour citerne WC
Acesorios y placas para cisterna de WC
Zubehöre und Platten für Spülkasten

ACCESSORI *Accessories - Accessoires - Accesorios - Zubehör*



90982

- Placca cassetta WC compatibile Geberit
- *Plate for toilet cistern Geberit compatible*
- Plaque pour citerne de toilette compatible Geberit
- *Placa para cisterna de WC compatible con Geberit*
- Platte für Spülkasten Geberit kompatibel

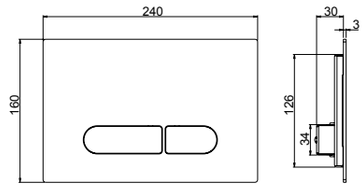

- **Compatibilità con cassetta di scarico Geberit Sigma 8**
- ***Compatible with Geberit Sigma 8 toilet cistern***
- **Compatible avec citerne de vidage toilette Geberit Sigma 8**
- ***Compatible con cisterna de descargo Geberit Sigma 8***
- **Kompatibel mit Geberit Sigma 8 Spülkasten**

00 **Cromato** - Chr. plated - Chromé - Cromo - Verchromt
89 **CromoNero** - Chr. black - Chromé noir - Cromo negro - Verchromt Schwarz
92 **Oro rosa** - Pink gold plated - Or rose - Oro rosa - Rose Vergoldet
02 **Dorato** - Gold plated - Doré - Oro - Vergoldet
70 **Finitura Inox** - Inox finishing - Finition inox - Acabado inox - Inox Oberfläche
39 **CromoNero spazzolato** - Chr. Black brushed - Chromé Noir brossé - CromoNero cepillado - Verchromt Schwarz gebürstet
32 **Oro rosa antico** - Pink brushed gold - Or rose brossé - Oro rosa cepillado - Rose Vergoldet gebürstet
82 **Oro antico** - Brushed gold - Doré brosse - Oro cepillado - Gold gebürstet
59 **Bronzo satinato** - Satin bronze - Laiton satine' - Laton satinado - Seidenmatt Messing
79 **Nero opaco** - Black matt - Noir matt - Negro matt - Schwarz Matt / 72 **Bianco opaco** - White matt - Blanc matt - Blanco matt - Weiss Matt



45302

- Bicchiere da appoggio
- *Standing glass*
- Verre à appuyer
- *Vaso*
- Glas

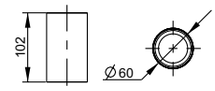

00 **Cromato** - Chr. plated - Chromé - Cromo - Verchromt
89 **CromoNero** - Chr. black - Chromé noir - Cromo negro - Verchromt Schwarz
92 **Oro rosa** - Pink gold plated - Or rose - Oro rosa - Rose Vergoldet
02 **Dorato** - Gold plated - Doré - Oro - Vergoldet
70 **Finitura Inox** - Inox finishing - Finition inox - Acabado inox - Inox Oberfläche
39 **CromoNero spazzolato** - Chr. Black brushed - Chromé Noir brossé - CromoNero cepillado - Verchromt Schwarz gebürstet
32 **Oro rosa antico** - Pink brushed gold - Or rose brossé - Oro rosa cepillado - Rose Vergoldet gebürstet
82 **Oro antico** - Brushed gold - Doré brosse - Oro cepillado - Gold gebürstet
59 **Bronzo satinato** - Satin bronze - Laiton satine' - Laton satinado - Seidenmatt Messing
79 **Nero opaco** - Black matt - Noir matt - Negro matt - Schwarz Matt / 72 **Bianco opaco** - White matt - Blanc matt - Blanco matt - Weiss Matt



45303

- Porta bicchiere sospeso
- *Wall-mounted glass holder*
- Porte verre
- *Portavasos*
- Glashalter

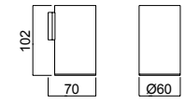

00 **Cromato** - Chr. plated - Chromé - Cromo - Verchromt
89 **CromoNero** - Chr. black - Chromé noir - Cromo negro - Verchromt Schwarz
92 **Oro rosa** - Pink gold plated - Or rose - Oro rosa - Rose Vergoldet
02 **Dorato** - Gold plated - Doré - Oro - Vergoldet
70 **Finitura Inox** - Inox finishing - Finition inox - Acabado inox - Inox Oberfläche
39 **CromoNero spazzolato** - Chr. Black brushed - Chromé Noir brossé - CromoNero cepillado - Verchromt Schwarz gebürstet
32 **Oro rosa antico** - Pink brushed gold - Or rose brossé - Oro rosa cepillado - Rose Vergoldet gebürstet
82 **Oro antico** - Brushed gold - Doré brosse - Oro cepillado - Gold gebürstet
59 **Bronzo satinato** - Satin bronze - Laiton satine' - Laton satinado - Seidenmatt Messing
79 **Nero opaco** - Black matt - Noir matt - Negro matt - Schwarz Matt / 72 **Bianco opaco** - White matt - Blanc matt - Blanco matt - Weiss Matt

45310



- Porta abito
- *Hook*
- Patère
- *Colgador*
- Bademantelhaken

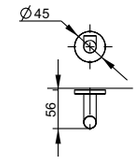

00 **Cromato** - Chr. plated - Chromé - Cromo - Verchromt
89 **CromoNero** - Chr. black - Chromé noir - Cromo negro - Verchromt Schwarz
92 **Oro rosa** - Pink gold plated - Or rose - Oro rosa - Rose Vergoldet
02 **Dorato** - Gold plated - Doré - Oro - Vergoldet
70 **Finitura Inox** - Inox finishing - Finition inox - Acabado inox - Inox Oberfläche
39 **CromoNero spazzolato** - Chr. Black brushed - Chromé Noir brossé - CromoNero cepillado - Verchromt Schwarz gebürstet
32 **Oro rosa antico** - Pink brushed gold - Or rose brossé - Oro rosa cepillado - Rose Vergoldet gebürstet
82 **Oro antico** - Brushed gold - Doré brosse - Oro cepillado - Gold gebürstet
59 **Bronzo satinato** - Satin bronze - Laiton satine' - Laton satinado - Seidenmatt Messing
79 **Nero opaco** - Black matt - Noir matt - Negro matt - Schwarz Matt / 72 **Bianco opaco** - White matt - Blanc matt - Blanco matt - Weiss Matt

45320



- Porta abito a 2 posizioni
- *Double hook*
- Patère double
- *Colgador 2 posicciones*
- Doppel- Badmantelhaken

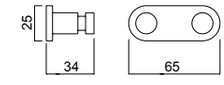

00 **Cromato** - Chr. plated - Chromé - Cromo - Verchromt
89 **CromoNero** - Chr. black - Chromé noir - Cromo negro - Verchromt Schwarz
92 **Oro rosa** - Pink gold plated - Or rose - Oro rosa - Rose Vergoldet
02 **Dorato** - Gold plated - Doré - Oro - Vergoldet
70 **Finitura Inox** - Inox finishing - Finition inox - Acabado inox - Inox Oberfläche
39 **CromoNero spazzolato** - Chr. Black brushed - Chromé Noir brossé - CromoNero cepillado - Verchromt Schwarz gebürstet
32 **Oro rosa antico** - Pink brushed gold - Or rose brossé - Oro rosa cepillado - Rose Vergoldet gebürstet
82 **Oro antico** - Brushed gold - Doré brosse - Oro cepillado - Gold gebürstet
59 **Bronzo satinato** - Satin bronze - Laiton satine' - Laton satinado - Seidenmatt Messing
79 **Nero opaco** - Black matt - Noir matt - Negro matt - Schwarz Matt / 72 **Bianco opaco** - White matt - Blanc matt - Blanco matt - Weiss Matt

ACCESSORI *Accessories - Accessoires - Accesorios - Zubehör*



45305

- Porta salvietta ad asta fissa cm 30
- *Towel bar 30 cm*
- Porte serviette 30 cm
- *Toallero 30 cm*
- Tuchhalter 30 cm

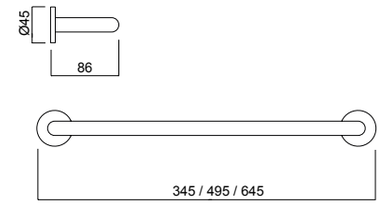



45306

- Porta salvietta ad asta fissa cm 45
- *Towel bar 45 cm*
- Porte serviette 45 cm
- *Toallero 45 cm*
- Tuchhalter 45 cm



45307

- Porta salvietta ad asta fissa cm 60
- *Towel bar 60 cm*
- Porte serviette 60 cm
- *Toallero 60 cm*
- Tuchhalter 60 cm

00 **Cromato** - Chr. plated - Chromé - Cromo - Verchromt
89 **CromoNero** - Chr. black - Chromé noir - Cromo negro - Verchromt Schwarz
92 **Oro rosa** - Pink gold plated - Or rose - Oro rosa - Rose Vergoldet
02 **Dorato** - Gold plated - Doré - Oro - Vergoldet
70 **Finitura Inox** - Inox finishing - Finition inox - Acabado inox - Inox Oberfläche
39 **CromoNero spazzolato** - Chr. Black brushed - Chromé Noir brossé - CromoNero cepillado - Verchromt Schwarz gebürstet
32 **Oro rosa antico** - Pink brushed gold - Or rose brossé - Oro rosa cepillado - Rose Vergoldet gebürstet
82 **Oro antico** - Brushed gold - Doré brosse - Oro cepillado - Gold gebürstet
59 **Bronzo satinato** - Satin bronze - Laiton satine' - Laton satinado - Seidenmatt Messing
79 **Nero opaco** - Black matt - Noir matt - Negro matt - Schwarz Matt
72 **Bianco opaco** - White matt - Blanc matt - Blanco matt - Weiss Matt



45321

- Mensola porta salvietta
- *Towel shelf with towel holder*
- Console porte-serviette
- *Ménsula Toallero*
- Tuchhalter Konsole

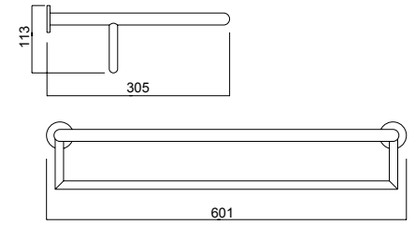

00 **Cromato** - Chr. plated - Chromé - Cromo - Verchromt
89 **CromoNero** - Chr. black - Chromé noir - Cromo negro - Verchromt Schwarz
92 **Oro rosa** - Pink gold plated - Or rose - Oro rosa - Rose Vergoldet
02 **Dorato** - Gold plated - Doré - Oro - Vergoldet
70 **Finitura Inox** - Inox finishing - Finition inox - Acabado inox - Inox Oberfläche
39 **CromoNero spazzolato** - Chr. Black brushed - Chromé Noir brossé - CromoNero cepillado - Verchromt Schwarz gebürstet
32 **Oro rosa antico** - Pink brushed gold - Or rose brossé - Oro rosa cepillado - Rose Vergoldet gebürstet
82 **Oro antico** - Brushed gold - Doré brosse - Oro cepillado - Gold gebürstet
59 **Bronzo satinato** - Satin bronze - Laiton satine' - Laton satinado - Seidenmatt Messing
79 **Nero opaco** - Black matt - Noir matt - Negro matt - Schwarz Matt / 72 **Bianco opaco** - White matt - Blanc matt - Blanco matt - Weiss Matt

45309



- Porta scopino
- *Toilet brush holder*
- Porte balai de WC
- *Porta escobillero*
- Toilettenbürstengarnitur

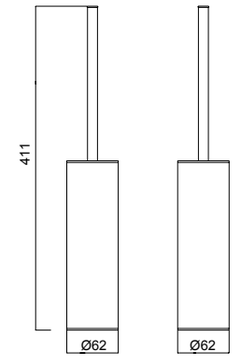

00 **Cromato** - Chr. plated - Chromé - Cromo - Verchromt
89 **CromoNero** - Chr. black - Chromé noir - Cromo negro - Verchromt Schwarz
92 **Oro rosa** - Pink gold plated - Or rose - Oro rosa - Rose Vergoldet
02 **Dorato** - Gold plated - Doré - Oro - Vergoldet
70 **Finitura Inox** - Inox finishing - Finition inox - Acabado inox - Inox Oberfläche
39 **CromoNero spazzolato** - Chr. Black brushed - Chromé Noir brossé - CromoNero cepillado - Verchromt Schwarz gebürstet
32 **Oro rosa antico** - Pink brushed gold - Or rose brossé - Oro rosa cepillado - Rose Vergoldet gebürstet
82 **Oro antico** - Brushed gold - Doré brosse - Oro cepillado - Gold gebürstet
59 **Bronzo satinato** - Satin bronze - Laiton satine' - Laton satinado - Seidenmatt Messing
79 **Nero opaco** - Black matt - Noir matt - Negro matt - Schwarz Matt / 72 **Bianco opaco** - White matt - Blanc matt - Blanco matt - Weiss Matt

45319



- Porta scopino sospeso
- *Suspended toilet brush holder*
- Porte balai de WC suspendu
- *Porta escobillero suspendido*
- Wand-Toilettenbürstengarnitur

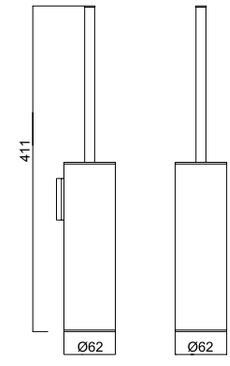

00 **Cromato** - Chr. plated - Chromé - Cromo - Verchromt
89 **CromoNero** - Chr. black - Chromé noir - Cromo negro - Verchromt Schwarz
92 **Oro rosa** - Pink gold plated - Or rose - Oro rosa - Rose Vergoldet
02 **Dorato** - Gold plated - Doré - Oro - Vergoldet
70 **Finitura Inox** - Inox finishing - Finition inox - Acabado inox - Inox Oberfläche
39 **CromoNero spazzolato** - Chr. Black brushed - Chromé Noir brossé - CromoNero cepillado - Verchromt Schwarz gebürstet
32 **Oro rosa antico** - Pink brushed gold - Or rose brossé - Oro rosa cepillado - Rose Vergoldet gebürstet
82 **Oro antico** - Brushed gold - Doré brosse - Oro cepillado - Gold gebürstet
59 **Bronzo satinato** - Satin bronze - Laiton satine' - Laton satinado - Seidenmatt Messing
79 **Nero opaco** - Black matt - Noir matt - Negro matt - Schwarz Matt / 72 **Bianco opaco** - White matt - Blanc matt - Blanco matt - Weiss Matt



45311

- Porta rotolo
- *Toilet roll holder*
- Porte papier
- *Porta rotolo*
- Toilet roll holder

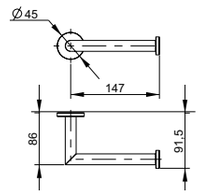

00 **Cromato** - Chr. plated - Chromé - Cromo - Verchromt
89 **CromoNero** - Chr. black - Chromé noir - Cromo negro - Verchromt Schwarz
92 **Oro rosa** - Pink gold plated - Or rose - Oro rosa - Rose Vergoldet
02 **Dorato** - Gold plated - Doré - Oro - Vergoldet
70 **Finitura Inox** - Inox finishing - Finition inox - Acabado inox - Inox Oberfläche
39 **CromoNero spazzolato** - Chr. Black brushed - Chromé Noir brossé - CromoNero cepillado - Verchromt Schwarz gebürstet
32 **Oro rosa antico** - Pink brushed gold - Or rose brossé - Oro rosa cepillado - Rose Vergoldet gebürstet
82 **Oro antico** - Brushed gold - Doré brosse - Oro cepillado - Gold gebürstet
59 **Bronzo satinato** - Satin bronze - Laiton satine' - Laton satinado - Seidenmatt Messing
79 **Nero opaco** - Black matt - Noir matt - Negro matt - Schwarz Matt / 72 **Bianco opaco** - White matt - Blanc matt - Blanco matt - Weiss Matt



45312

- Porta rotolo verticale
- *Toilet paper vertical holder*
- Porte papier vertical
- *Portarollos verticale*
- WC-Vertikal Papier Halter

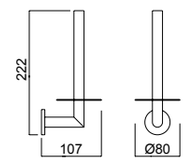

00 **Cromato** - Chr. plated - Chromé - Cromo - Verchromt
89 **CromoNero** - Chr. black - Chromé noir - Cromo negro - Verchromt Schwarz
92 **Oro rosa** - Pink gold plated - Or rose - Oro rosa - Rose Vergoldet
02 **Dorato** - Gold plated - Doré - Oro - Vergoldet
70 **Finitura Inox** - Inox finishing - Finition inox - Acabado inox - Inox Oberfläche
39 **CromoNero spazzolato** - Chr. Black brushed - Chromé Noir brossé - CromoNero cepillado - Verchromt Schwarz gebürstet
32 **Oro rosa antico** - Pink brushed gold - Or rose brossé - Oro rosa cepillado - Rose Vergoldet gebürstet
82 **Oro antico** - Brushed gold - Doré brosse - Oro cepillado - Gold gebürstet
59 **Bronzo satinato** - Satin bronze - Laiton satine' - Laton satinado - Seidenmatt Messing
79 **Nero opaco** - Black matt - Noir matt - Negro matt - Schwarz Matt / 72 **Bianco opaco** - White matt - Blanc matt - Blanco matt - Weiss Matt



45313

- Porta sapone liquido da appoggio
- *Standing liquid soap dispenser*
- Porte savon liquide à poser
- *Dosificador de jabón*
- Stand-Seifenspender

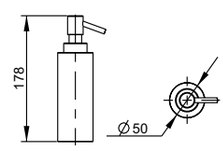

00 **Cromato** - Chr. plated - Chromé - Cromo - Verchromt
89 **CromoNero** - Chr. black - Chromé noir - Cromo negro - Verchromt Schwarz
92 **Oro rosa** - Pink gold plated - Or rose - Oro rosa - Rose Vergoldet
02 **Dorato** - Gold plated - Doré - Oro - Vergoldet
70 **Finitura Inox** - Inox finishing - Finition inox - Acabado inox - Inox Oberfläche
39 **CromoNero spazzolato** - Chr. Black brushed - Chromé Noir brossé - CromoNero cepillado - Verchromt Schwarz gebürstet
32 **Oro rosa antico** - Pink brushed gold - Or rose brossé - Oro rosa cepillado - Rose Vergoldet gebürstet
82 **Oro antico** - Brushed gold - Doré brosse - Oro cepillado - Gold gebürstet
59 **Bronzo satinato** - Satin bronze - Laiton satine' - Laton satinado - Seidenmatt Messing
79 **Nero opaco** - Black matt - Noir matt - Negro matt - Schwarz Matt / 72 **Bianco opaco** - White matt - Blanc matt - Blanco matt - Weiss Matt

45314



- Porta sapone liquido sospeso
- *Wall-mounted liquid soap dispenser*
- Porte savon liquide mural
- *Dosificador de jabón de pared*
- Wand-Seifenspender

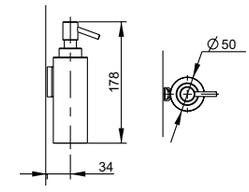

00 **Cromato** - Chr. plated - Chromé - Cromo - Verchromt
89 **CromoNero** - Chr. black - Chromé noir - Cromo negro - Verchromt Schwarz
92 **Oro rosa** - Pink gold plated - Or rose - Oro rosa - Rose Vergoldet
02 **Dorato** - Gold plated - Doré - Oro - Vergoldet
70 **Finitura Inox** - Inox finishing - Finition inox - Acabado inox - Inox Oberfläche
39 **CromoNero spazzolato** - Chr. Black brushed - Chromé Noir brossé - CromoNero cepillado - Verchromt Schwarz gebürstet
32 **Oro rosa antico** - Pink brushed gold - Or rose brossé - Oro rosa cepillado - Rose Vergoldet gebürstet
82 **Oro antico** - Brushed gold - Doré brosse - Oro cepillado - Gold gebürstet
59 **Bronzo satinato** - Satin bronze - Laiton satine' - Laton satinado - Seidenmatt Messing
79 **Nero opaco** - Black matt - Noir matt - Negro matt - Schwarz Matt / 72 **Bianco opaco** - White matt - Blanc matt - Blanco matt - Weiss Matt

45316



- Porta sapone da appoggio
- *Standing soap holder*
- Porte savon à poser
- *Porta-Jabonera*
- Stand-Seifenhalter

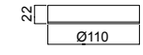

00 **Cromato** - Chr. plated - Chromé - Cromo - Verchromt
89 **CromoNero** - Chr. black - Chromé noir - Cromo negro - Verchromt Schwarz
92 **Oro rosa** - Pink gold plated - Or rose - Oro rosa - Rose Vergoldet
02 **Dorato** - Gold plated - Doré - Oro - Vergoldet
70 **Finitura Inox** - Inox finishing - Finition inox - Acabado inox - Inox Oberfläche
39 **CromoNero spazzolato** - Chr. Black brushed - Chromé Noir brossé - CromoNero cepillado - Verchromt Schwarz gebürstet
32 **Oro rosa antico** - Pink brushed gold - Or rose brossé - Oro rosa cepillado - Rose Vergoldet gebürstet
82 **Oro antico** - Brushed gold - Doré brosse - Oro cepillado - Gold gebürstet
59 **Bronzo satinato** - Satin bronze - Laiton satine' - Laton satinado - Seidenmatt Messing
79 **Nero opaco** - Black matt - Noir matt - Negro matt - Schwarz Matt / 72 **Bianco opaco** - White matt - Blanc matt - Blanco matt - Weiss Matt

45323



- Cestino
- *Basket*
- Poubelle
- *Papelera de reciclaje*
- Papierkorb

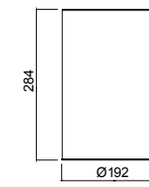

00 **Cromato** - Chr. plated - Chromé - Cromo - Verchromt
89 **CromoNero** - Chr. black - Chromé noir - Cromo negro - Verchromt Schwarz
92 **Oro rosa** - Pink gold plated - Or rose - Oro rosa - Rose Vergoldet
02 **Dorato** - Gold plated - Doré - Oro - Vergoldet
70 **Finitura Inox** - Inox finishing - Finition inox - Acabado inox - Inox Oberfläche
39 **CromoNero spazzolato** - Chr. Black brushed - Chromé Noir brossé - CromoNero cepillado - Verchromt Schwarz gebürstet
32 **Oro rosa antico** - Pink brushed gold - Or rose brossé - Oro rosa cepillado - Rose Vergoldet gebürstet
82 **Oro antico** - Brushed gold - Doré brosse - Oro cepillado - Gold gebürstet
59 **Bronzo satinato** - Satin bronze - Laiton satine' - Laton satinado - Seidenmatt Messing
79 **Nero opaco** - Black matt - Noir matt - Negro matt - Schwarz Matt / 72 **Bianco opaco** - White matt - Blanc matt - Blanco matt - Weiss Matt



45317

- Piantana porta salvietta
- *Standing floor towel holder*
- Colonne porte serviette
- *Peana con toalleros*
- Handtuchhalter auf Standsäule

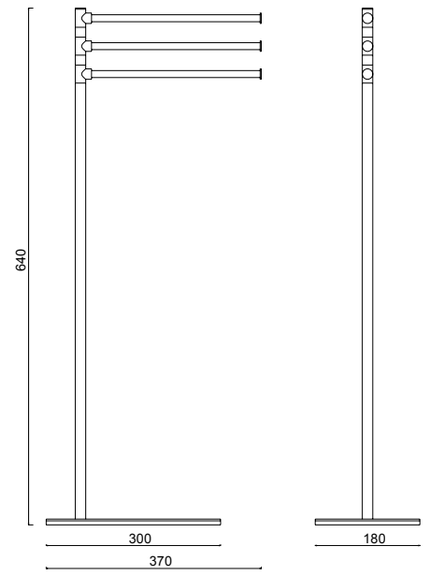

00 **Cromato** - Chr. plated - Chromé - Cromo - Verchromt
89 **CromoNero** - Chr. black - Chromé noir - Cromo negro - Verchromt Schwarz
92 **Oro rosa** - Pink gold plated - Or rose - Oro rosa - Rose Vergoldet
02 **Dorato** - Gold plated - Doré - Oro - Vergoldet
70 **Finitura Inox** - Inox finishing - Finition inox - Acabado inox - Inox Oberfläche
39 **CromoNero spazzolato** - Chr. Black brushed - Chromé Noir brossé - CromoNero cepillado - Verchromt Schwarz gebürstet
32 **Oro rosa antico** - Pink brushed gold - Or rose brossé - Oro rosa cepillado - Rose Vergoldet gebürstet
82 **Oro antico** - Brushed gold - Doré brosse - Oro cepillado - Gold gebürstet
59 **Bronzo satinato** - Satin bronze - Laiton satine' - Laton satinado - Seidenmatt Messing
79 **Nero opaco** - Black matt - Noir matt - Negro matt - Schwarz Matt / 72 **Bianco opaco** - White matt - Blanc matt - Blanco matt - Weiss Matt



45318

- Piantana con porta rotolo e porta scopino
- *Standing floor roll-paper and brush holder*
- Colonne avec porte papier et porte balai de WC
- *Peana con portarollo y porta escobillero*
- Toilettenbürstengarnitur und WC-papier Halter auf Standsäule

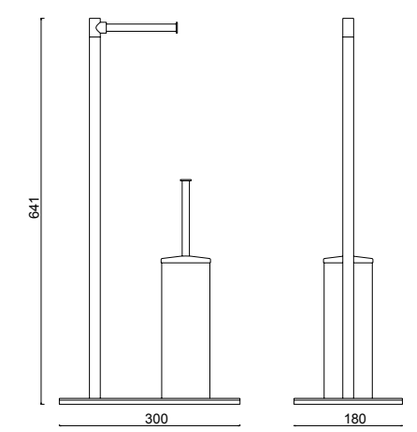

00 **Cromato** - Chr. plated - Chromé - Cromo - Verchromt
89 **CromoNero** - Chr. black - Chromé noir - Cromo negro - Verchromt Schwarz
92 **Oro rosa** - Pink gold plated - Or rose - Oro rosa - Rose Vergoldet
02 **Dorato** - Gold plated - Doré - Oro - Vergoldet
70 **Finitura Inox** - Inox finishing - Finition inox - Acabado inox - Inox Oberfläche
39 **CromoNero spazzolato** - Chr. Black brushed - Chromé Noir brossé - CromoNero cepillado - Verchromt Schwarz gebürstet
32 **Oro rosa antico** - Pink brushed gold - Or rose brossé - Oro rosa cepillado - Rose Vergoldet gebürstet
82 **Oro antico** - Brushed gold - Doré brosse - Oro cepillado - Gold gebürstet
59 **Bronzo satinato** - Satin bronze - Laiton satine' - Laton satinado - Seidenmatt Messing
79 **Nero opaco** - Black matt - Noir matt - Negro matt - Schwarz Matt / 72 **Bianco opaco** - White matt - Blanc matt - Blanco matt - Weiss Matt

35302



- Bicchiere da appoggio
- *Standing glass*
- Verre à appuyer
- *Vaso*
- Glas

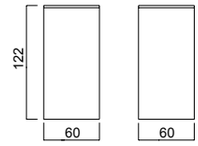

00 **Cromato** - Chr. plated - Chromé - Cromo - Verchromt
89 **CromoNero** - Chr. black - Chromé noir - Cromo negro - Verchromt Schwarz
92 **Oro rosa** - Pink gold plated - Or rose - Oro rosa - Rose Vergoldet
02 **Dorato** - Gold plated - Doré - Oro - Vergoldet
70 **Finitura Inox** - Inox finishing - Finition inox - Acabado inox - Inox Oberfläche
39 **CromoNero spazzolato** - Chr. Black brushed - Chromé Noir brossé - CromoNero cepillado - Verchromt Schwarz gebürstet
32 **Oro rosa antico** - Pink brushed gold - Or rose brossé - Oro rosa cepillado - Rose Vergoldet gebürstet
82 **Oro antico** - Brushed gold - Doré brosse - Oro cepillado - Gold gebürstet
79 **Nero opaco** - Black matt - Noir matt - Negro matt - Schwarz Matt / 72 **Bianco opaco** - White matt - Blanc matt - Blanco matt - Weiss Matt

35303



- Porta bicchiere sospeso
- *Wall-mounted glass holder*
- Porte verre
- *Portavasos*
- Glashalter

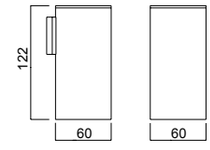

00 **Cromato** - Chr. plated - Chromé - Cromo - Verchromt
89 **CromoNero** - Chr. black - Chromé noir - Cromo negro - Verchromt Schwarz
92 **Oro rosa** - Pink gold plated - Or rose - Oro rosa - Rose Vergoldet
02 **Dorato** - Gold plated - Doré - Oro - Vergoldet
70 **Finitura Inox** - Inox finishing - Finition inox - Acabado inox - Inox Oberfläche
39 **CromoNero spazzolato** - Chr. Black brushed - Chromé Noir brossé - CromoNero cepillado - Verchromt Schwarz gebürstet
32 **Oro rosa antico** - Pink brushed gold - Or rose brossé - Oro rosa cepillado - Rose Vergoldet gebürstet
82 **Oro antico** - Brushed gold - Doré brosse - Oro cepillado - Gold gebürstet
79 **Nero opaco** - Black matt - Noir matt - Negro matt - Schwarz Matt / 72 **Bianco opaco** - White matt - Blanc matt - Blanco matt - Weiss Matt

35310



- Porta abito
- *Hook*
- Patère
- *Colgador*
- Bademantelhaken

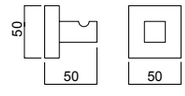

00 **Cromato** - Chr. plated - Chromé - Cromo - Verchromt
89 **CromoNero** - Chr. black - Chromé noir - Cromo negro - Verchromt Schwarz
92 **Oro rosa** - Pink gold plated - Or rose - Oro rosa - Rose Vergoldet
02 **Dorato** - Gold plated - Doré - Oro - Vergoldet
70 **Finitura Inox** - Inox finishing - Finition inox - Acabado inox - Inox Oberfläche
39 **CromoNero spazzolato** - Chr. Black brushed - Chromé Noir brossé - CromoNero cepillado - Verchromt Schwarz gebürstet
32 **Oro rosa antico** - Pink brushed gold - Or rose brossé - Oro rosa cepillado - Rose Vergoldet gebürstet
82 **Oro antico** - Brushed gold - Doré brosse - Oro cepillado - Gold gebürstet
79 **Nero opaco** - Black matt - Noir matt - Negro matt - Schwarz Matt / 72 **Bianco opaco** - White matt - Blanc matt - Blanco matt - Weiss Matt

ACCESSORI *Accessories - Accessoires - Accesorios - Zubehör*



35305

- Porta salvietta ad asta fissa cm 30
- *Towel bar 30 cm*
- *Porte serviette 30 cm*
- *Toallero 30 cm*
- Tuchhalter 30 cm

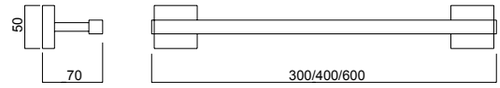



35306

- Porta salvietta ad asta fissa cm 40
- *Towel bar 40 cm*
- Porte serviette 40 cm
- *Toallero 40 cm*
- Tuchhalter 40 cm



35307

- Porta salvietta ad asta fissa cm 60
- *Towel bar 60 cm*
- Porte serviette 60 cm
- *Toallero 60 cm*
- Tuchhalter 60 cm

00 **Cromato** - Chr. plated - Chromé - Cromo - Verchromt
89 **CromoNero** - Chr. black - Chromé noir - Cromo negro - Verchromt Schwarz
92 **Oro rosa** - Pink gold plated - Or rose - Oro rosa - Rose Vergoldet
02 **Dorato** - Gold plated - Doré - Oro - Vergoldet
70 **Finitura Inox** - Inox finishing - Finition inox - Acabado inox - Inox Oberfläche
39 **CromoNero spazzolato** - Chr. Black brushed - Chromé Noir brossé - CromoNero cepillado - Verchromt Schwarz gebürstet
32 **Oro rosa antico** - Pink brushed gold - Or rose brossé - Oro rosa cepillado - Rose Vergoldet gebürstet
82 **Oro antico** - Brushed gold - Doré brosse - Oro cepillado - Gold gebürstet
79 **Nero opaco** - Black matt - Noir matt - Negro matt - Schwarz Matt
72 **Bianco opaco** - White matt - Blanc matt - Blanco matt - Weiss Matt



35321

- Mensola porta salvietta
- *Towel shelf with towel holder*
- Console porte-serviette
- *Ménsula Toallero*
- Tuchhalter Konsole

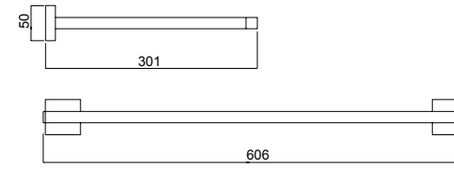

00 **Cromato** - Chr. plated - Chromé - Cromo - Verchromt
89 **CromoNero** - Chr. black - Chromé noir - Cromo negro - Verchromt Schwarz
92 **Oro rosa** - Pink gold plated - Or rose - Oro rosa - Rose Vergoldet
02 **Dorato** - Gold plated - Doré - Oro - Vergoldet
70 **Finitura Inox** - Inox finishing - Finition inox - Acabado inox - Inox Oberfläche
39 **CromoNero spazzolato** - Chr. Black brushed - Chromé Noir brossé - CromoNero cepillado - Verchromt Schwarz gebürstet
32 **Oro rosa antico** - Pink brushed gold - Or rose brossé - Oro rosa cepillado - Rose Vergoldet gebürstet
82 **Oro antico** - Brushed gold - Doré brosse - Oro cepillado - Gold gebürstet
79 **Nero opaco** - Black matt - Noir matt - Negro matt - Schwarz Matt / 72 **Bianco opaco** - White matt - Blanc matt - Blanco matt - Weiss Matt



35309

- Porta scopino
- *Toilet brush holder*
- Porte balai de WC
- *Porta escobillero*
- Toilettenbürstengarnitur

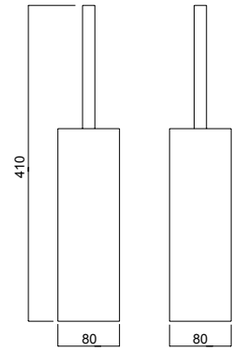

00 **Cromato** - Chr. plated - Chromé - Cromo - Verchromt
89 **CromoNero** - Chr. black - Chromé noir - Cromo negro - Verchromt Schwarz
92 **Oro rosa** - Pink gold plated - Or rose - Oro rosa - Rose Vergoldet
02 **Dorato** - Gold plated - Doré - Oro - Vergoldet
70 **Finitura Inox** - Inox finishing - Finition inox - Acabado inox - Inox Oberfläche
39 **CromoNero spazzolato** - Chr. Black brushed - Chromé Noir brossé - CromoNero cepillado - Verchromt Schwarz gebürstet
32 **Oro rosa antico** - Pink brushed gold - Or rose brossé - Oro rosa cepillado - Rose Vergoldet gebürstet
82 **Oro antico** - Brushed gold - Doré brosse - Oro cepillado - Gold gebürstet
79 **Nero opaco** - Black matt - Noir matt - Negro matt - Schwarz Matt / 72 **Bianco opaco** - White matt - Blanc matt - Blanco matt - Weiss Matt



35319

- Porta scopino sospeso
- *Suspended toilet brush holder*
- Porte balai de WC suspendu
- *Porta escobillero suspendido*
- Wand-Toilettenbürstengarnitur

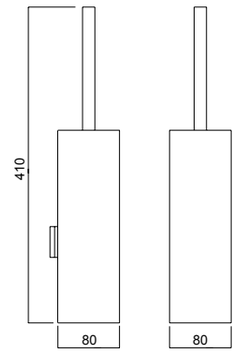

00 **Cromato** - Chr. plated - Chromé - Cromo - Verchromt
89 **CromoNero** - Chr. black - Chromé noir - Cromo negro - Verchromt Schwarz
92 **Oro rosa** - Pink gold plated - Or rose - Oro rosa - Rose Vergoldet
02 **Dorato** - Gold plated - Doré - Oro - Vergoldet
70 **Finitura Inox** - Inox finishing - Finition inox - Acabado inox - Inox Oberfläche
39 **CromoNero spazzolato** - Chr. Black brushed - Chromé Noir brossé - CromoNero cepillado - Verchromt Schwarz gebürstet
32 **Oro rosa antico** - Pink brushed gold - Or rose brossé - Oro rosa cepillado - Rose Vergoldet gebürstet
82 **Oro antico** - Brushed gold - Doré brosse - Oro cepillado - Gold gebürstet
79 **Nero opaco** - Black matt - Noir matt - Negro matt - Schwarz Matt / 72 **Bianco opaco** - White matt - Blanc matt - Blanco matt - Weiss Matt



35311

- Porta rotolo
- *Toilet roll holder*
- Porte papier
- *Portarollos*
- WC-Papier Halter

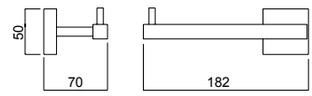

00 **Cromato** - Chr. plated - Chromé - Cromo - Verchromt
89 **CromoNero** - Chr. black - Chromé noir - Cromo negro - Verchromt Schwarz
92 **Oro rosa** - Pink gold plated - Or rose - Oro rosa - Rose Vergoldet
02 **Dorato** - Gold plated - Doré - Oro - Vergoldet
70 **Finitura Inox** - Inox finishing - Finition inox - Acabado inox - Inox Oberfläche
39 **CromoNero spazzolato** - Chr. Black brushed - Chromé Noir brossé - CromoNero cepillado - Verchromt Schwarz gebürstet
32 **Oro rosa antico** - Pink brushed gold - Or rose brossé - Oro rosa cepillado - Rose Vergoldet gebürstet
82 **Oro antico** - Brushed gold - Doré brosse - Oro cepillado - Gold gebürstet
79 **Nero opaco** - Black matt - Noir matt - Negro matt - Schwarz Matt / 72 **Bianco opaco** - White matt - Blanc matt - Blanco matt - Weiss Matt

35312



- Porta rotolo verticale
- *Toilet paper vertical holder*
- Porte papier vertical
- *Portarollos verticale*
- WC-Vertikal Papier Halter

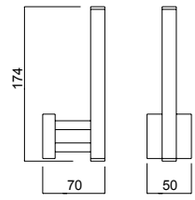

00 **Cromato** - Chr. plated - Chromé - Cromo - Verchromt
89 **CromoNero** - Chr. black - Chromé noir - Cromo negro - Verchromt Schwarz
92 **Oro rosa** - Pink gold plated - Or rose - Oro rosa - Rose Vergoldet
02 **Dorato** - Gold plated - Doré - Oro - Vergoldet
70 **Finitura Inox** - Inox finishing - Finition inox - Acabado inox - Inox Oberfläche
39 **CromoNero spazzolato** - Chr. Black brushed - Chromé Noir brossé - CromoNero cepillado - Verchromt Schwarz gebürstet
32 **Oro rosa antico** - Pink brushed gold - Or rose brossé - Oro rosa cepillado - Rose Vergoldet gebürstet
82 **Oro antico** - Brushed gold - Doré brosse - Oro cepillado - Gold gebürstet
79 **Nero opaco** - Black matt - Noir matt - Negro matt - Schwarz Matt / 72 **Bianco opaco** - White matt - Blanc matt - Blanco matt - Weiss Matt

35313



- Porta sapone liquido da appoggio
- *Standing liquid soap dispenser*
- Porte savon liquide à poser
- *Dosificador de jabón*
- Stand-Seifenspender

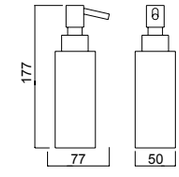

00 **Cromato** - Chr. plated - Chromé - Cromo - Verchromt
89 **CromoNero** - Chr. black - Chromé noir - Cromo negro - Verchromt Schwarz
92 **Oro rosa** - Pink gold plated - Or rose - Oro rosa - Rose Vergoldet
02 **Dorato** - Gold plated - Doré - Oro - Vergoldet
70 **Finitura Inox** - Inox finishing - Finition inox - Acabado inox - Inox Oberfläche
39 **CromoNero spazzolato** - Chr. Black brushed - Chromé Noir brossé - CromoNero cepillado - Verchromt Schwarz gebürstet
32 **Oro rosa antico** - Pink brushed gold - Or rose brossé - Oro rosa cepillado - Rose Vergoldet gebürstet
82 **Oro antico** - Brushed gold - Doré brosse - Oro cepillado - Gold gebürstet
79 **Nero opaco** - Black matt - Noir matt - Negro matt - Schwarz Matt / 72 **Bianco opaco** - White matt - Blanc matt - Blanco matt - Weiss Matt

35314



- Porta sapone liquido sospeso
- *Wall-mounted liquid soap dispenser*
- Porte savon liquide mural
- *Dosificador de jabón de pared*
- Wand-Seifenspender

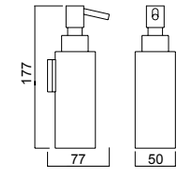

00 **Cromato** - Chr. plated - Chromé - Cromo - Verchromt
89 **CromoNero** - Chr. black - Chromé noir - Cromo negro - Verchromt Schwarz
92 **Oro rosa** - Pink gold plated - Or rose - Oro rosa - Rose Vergoldet
02 **Dorato** - Gold plated - Doré - Oro - Vergoldet
70 **Finitura Inox** - Inox finishing - Finition inox - Acabado inox - Inox Oberfläche
39 **CromoNero spazzolato** - Chr. Black brushed - Chromé Noir brossé - CromoNero cepillado - Verchromt Schwarz gebürstet
32 **Oro rosa antico** - Pink brushed gold - Or rose brossé - Oro rosa cepillado - Rose Vergoldet gebürstet
82 **Oro antico** - Brushed gold - Doré brosse - Oro cepillado - Gold gebürstet
79 **Nero opaco** - Black matt - Noir matt - Negro matt - Schwarz Matt / 72 **Bianco opaco** - White matt - Blanc matt - Blanco matt - Weiss Matt



35317

- Piantana porta salvietta
- *Standing floor towel holder*
- Colonne porte serviette
- *Peana con toalleros*
- Handtuchhalter auf Standsäule

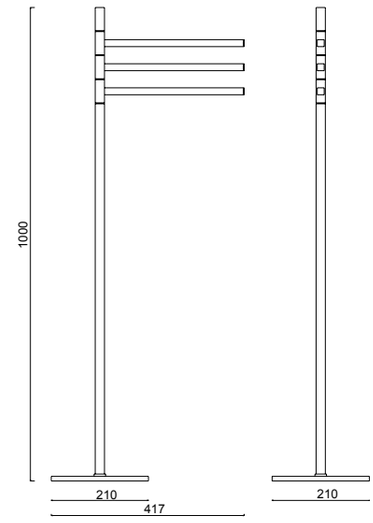

00 **Cromato** - Chr. plated - Chromé - Cromo - Verchromt
89 **CromoNero** - Chr. black - Chromé noir - Cromo negro - Verchromt Schwarz
92 **Oro rosa** - Pink gold plated - Or rose - Oro rosa - Rose Vergoldet
02 **Dorato** - Gold plated - Doré - Oro - Vergoldet
70 **Finitura Inox** - Inox finishing - Finition inox - Acabado inox - Inox Oberfläche
39 **CromoNero spazzolato** - Chr. Black brushed - Chromé Noir brossé - CromoNero cepillado - Verchromt Schwarz gebürstet
32 **Oro rosa antico** - Pink brushed gold - Or rose brossé - Oro rosa cepillado - Rose Vergoldet gebürstet
82 **Oro antico** - Brushed gold - Doré brosse - Oro cepillado - Gold gebürstet
79 **Nero opaco** - Black matt - Noir matt - Negro matt - Schwarz Matt / 72 **Bianco opaco** - White matt - Blanc matt - Blanco matt - Weiss Matt



35318

- Piantana con porta rotolo e porta scopino
- *Standing floor roll-paper and brush holder*
- Colonne avec porte papier et porte balai de WC
- *Peana con portarollo y porta escobillero*
- Toilettenbürstengarnitur und WC-papier Halter auf Standsäule

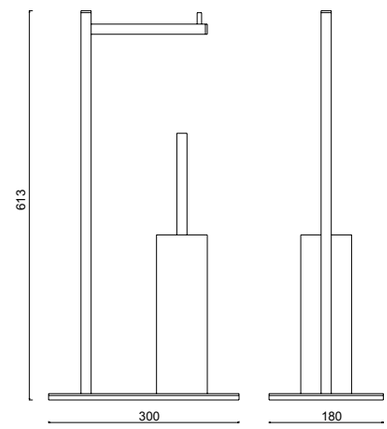

00 **Cromato** - Chr. plated - Chromé - Cromo - Verchromt
89 **CromoNero** - Chr. black - Chromé noir - Cromo negro - Verchromt Schwarz
92 **Oro rosa** - Pink gold plated - Or rose - Oro rosa - Rose Vergoldet
02 **Dorato** - Gold plated - Doré - Oro - Vergoldet
70 **Finitura Inox** - Inox finishing - Finition inox - Acabado inox - Inox Oberfläche
39 **CromoNero spazzolato** - Chr. Black brushed - Chromé Noir brossé - CromoNero cepillado - Verchromt Schwarz gebürstet
32 **Oro rosa antico** - Pink brushed gold - Or rose brossé - Oro rosa cepillado - Rose Vergoldet gebürstet
82 **Oro antico** - Brushed gold - Doré brosse - Oro cepillado - Gold gebürstet
79 **Nero opaco** - Black matt - Noir matt - Negro matt - Schwarz Matt / 72 **Bianco opaco** - White matt - Blanc matt - Blanco matt - Weiss Matt

Frattini
RUBINETTI DAL 1958



MORGAN

.00 - Cromato - Chr. plated - Chromé - Cromo - Verchromt
.02 - Dorato - Gold plated - Doré - Oro - Vergoldet
.82 - Oro antico - Brushed gold - Doré brosse -
Oro cepillado - Gold gebürstet
.09 - Ottone antico - Bronze - Laiton - Laton Antico - Messing
.59 - Bronzo satinato - Satin bronze - Laiton satine' - Laton satinado -
Seidenmatt Messing

MORGAN

R08001

R02008



29002

- Monocomando esterno per vasca con doccia duplex
- *External single-lever bath mixer with duplex shower*
- Mitigeur de bain avec douchette duplex
- *Monomando exterior baño con teleducha duplex*
- Wannenmischer mit Handbrause Duplex

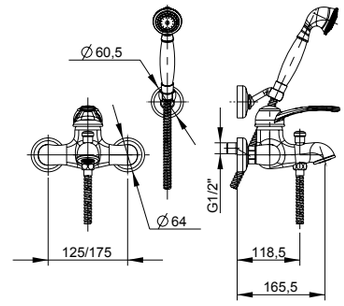

00 **Cromato** - Chr. plated - Chromé - Cromo - Verchromt
02 **Dorato** - Gold plated - Doré - Oro - Vergoldet
82 **Oro antico** - Brushed gold - Doré brossé - Oro cepillado - Gold gebürstet
09 **Ottone antico** - Bronze - Laiton - Laton antico - Messing
59 **Bronzo satinato** - Satin bronze - Laiton satine' - Laton satinado - Seidenmatt Messing

R08001



29028

- Batteria per bordo vasca monocomando senza bocca con deviatore e doccia estraibile
- *Deck mounted bath mixer with diverter and pull-out shower*
- Mitigeur de bain sur gorge avec inverseur et douchette
- *Monomando baño de repisa con inversor y teleducha*
- Wannenrandmontage-Mischer mit Umsteller und Handbrause

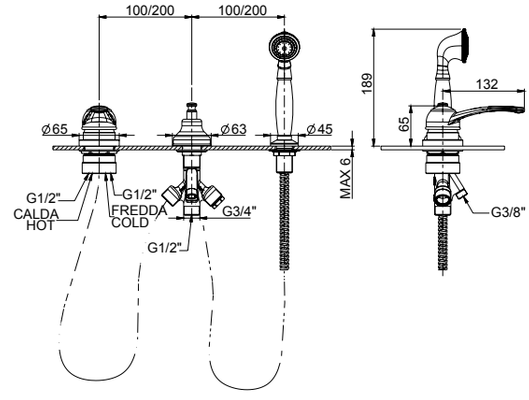

00 **Cromato** - Chr. plated - Chromé - Cromo - Verchromt
02 **Dorato** - Gold plated - Doré - Oro - Vergoldet
82 **Oro antico** - Brushed gold - Doré brossé - Oro cepillado - Gold gebürstet
09 **Ottone antico** - Bronze - Laiton - Laton antico - Messing
59 **Bronzo satinato** - Satin bronze - Laiton satine' - Laton satinado - Seidenmatt Messing

R08001

R02023



29029

- Batteria per bordo vasca monocomando con bocca, deviatore e doccia estraibile
- *Deck mounted bath mixer with diverter, pull-out shower and spout*
- Mitigeur de bain sur gorge avec goulot, inverseur et douchette
- *Monomando baño de repisa con caño, inversor y teleducha*
- Wannenrandmontage-Mischer mit Auslauf, Umsteller und Handbrause

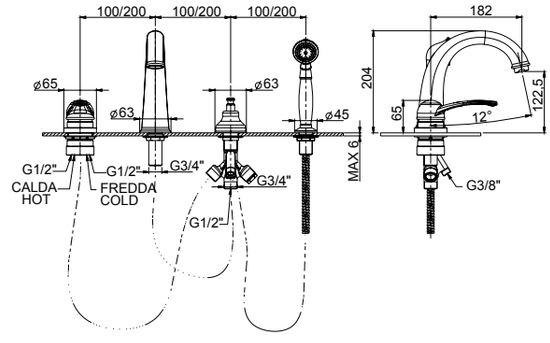

00 **Cromato** - Chr. plated - Chromé - Cromo - Verchromt
02 **Dorato** - Gold plated - Doré - Oro - Vergoldet
82 **Oro antico** - Brushed gold - Doré brossé - Oro cepillado - Gold gebürstet
09 **Ottone antico** - Bronze - Laiton - Laton antico - Messing
59 **Bronzo satinato** - Satin bronze - Laiton satine' - Laton satinado - Seidenmatt Messing

R08001
R02010



29054

- Monocomando per lavabo con scarico 1”1/4
- *Single-lever washbasin mixer with 1”1/4 pop-up waste*
- Mitigeur de lavabo avec vidage 1”1/4
- *Monomando lavabo con descargo 1”1/4*
- Waschtischmischer mit 1”1/4 Abfluss

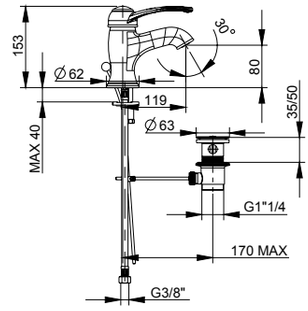

00 **Cromato** - Chr. plated - Chromé - Cromo - Verchromt
02 **Dorato** - Gold plated - Doré - Oro - Vergoldet
82 **Oro antico** - Brushed gold - Doré brossé - Oro cepillado - Gold gebürstet
09 **Ottone antico** - Bronze - Laiton - Laton antico - Messing
59 **Bronzo satinato** - Satin bronze - Laiton satine’ - Laton satinado - Seidenmatt Messing

R08001
R02020



29103

- Monocomando per bidet con scarico 1”1/4
- *Single-lever bidet mixer with 1”1/4 pop-up waste*
- Mitigeur de bidet avec vidage 1”1/4
- *Monomando bidé con descargo 1”1/4*
- Bidetmischer mit 1”1/4 Abfluss

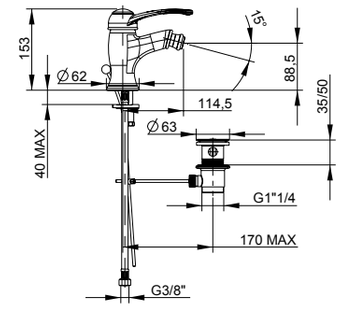

00 **Cromato** - Chr. plated - Chromé - Cromo - Verchromt
02 **Dorato** - Gold plated - Doré - Oro - Vergoldet
82 **Oro antico** - Brushed gold - Doré brossé - Oro cepillado - Gold gebürstet
09 **Ottone antico** - Bronze - Laiton - Laton antico - Messing
59 **Bronzo satinato** - Satin bronze - Laiton satine’ - Laton satinado - Seidenmatt Messing

R08001
R02020



29150

- Monocomando lavello attacco a parete
- *Wall-mounted single-lever sink mixer*
- Mitigeur d’evier au mur avec raccord
- *Monomando cocina exterior con ataco*
- Wand-Spültischmischer mit Anschluss

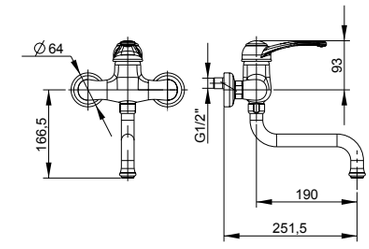

00 **Cromato** - Chr. plated - Chromé - Cromo - Verchromt
02 **Dorato** - Gold plated - Doré - Oro - Vergoldet
82 **Oro antico** - Brushed gold - Doré brossé - Oro cepillado - Gold gebürstet
09 **Ottone antico** - Bronze - Laiton - Laton antico - Messing
59 **Bronzo satinato** - Satin bronze - Laiton satine’ - Laton satinado - Seidenmatt Messing

MORGAN

R08001



29006

- Monocomando esterno per doccia con raccordo 3/4”x1/2” con attacco inferiore
- *External single-lever shower mixer with 3/4”x1/2” lower connection*
- Mitigeur de douche avec raccord inferieur 3/4”x1/2”
- *Monomando exterior ducha con ataco inferior 3/4”x1/2”*
- Brausenmischer mit 3/4”x1/2” unterem Anschluss

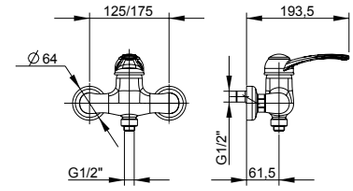

00 **Cromato** - Chr. plated - Chromé - Cromo - Verchromt
02 **Dorato** - Gold plated - Doré - Oro - Vergoldet
09 **Ottone antico** - Bronze - Laiton - Laton antico - Messing
59 **Bronzo satinato** - Satin bronze - Laiton satine’ - Laton satinado - Seidenmatt Messing

R08001



29016

- Monocomando incasso per doccia completo, piastra in ABS
- *Complete built-in single-lever shower mixer, ABS plate*
- Mitigeur de douche à encastrer complet, plaque en ABS
- *Monomando empotrado ducha completo, plancha de ABS*
- Kompletter Up-Brausenmischer - Platte aus ABS

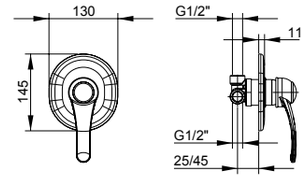

00 **Cromato** - Chr. plated - Chromé - Cromo - Verchromt
02 **Dorato** - Gold plated - Doré - Oro - Vergoldet
82 **Oro antico** - Brushed gold - Doré brossé - Oro cepillado - Gold gebürstet
09 **Ottone antico** - Bronze - Laiton - Laton antico - Messing
59 **Bronzo satinato** - Satin bronze - Laiton satine’ - Laton satinado - Seidenmatt Messing

R08001



29010

- Monocomando incasso con deviatore automatico completo, piastra in ABS
- *Complete built-in single-lever mixer with automatic diverter, ABS plate*
- Mitigeur à encastrer avec inverseur automatique complet, plaque en ABS
- *Monomando empotrado con inversor automático completo, plancha de ABS*
- Kompletter Up-Mischer mit automatisches Umsteller - Platte aus ABS

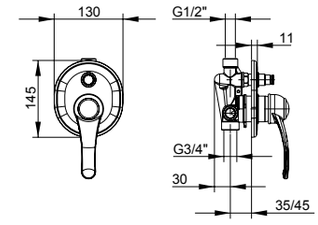

00 **Cromato** - Chr. plated - Chromé - Cromo - Verchromt
02 **Dorato** - Gold plated - Doré - Oro - Vergoldet
82 **Oro antico** - Brushed gold - Doré brossé - Oro cepillado - Gold gebürstet
09 **Ottone antico** - Bronze - Laiton - Laton antico - Messing
59 **Bronzo satinato** - Satin bronze - Laiton satine' - Laton satinado - Seidenmatt Messing

R08001

R02046

360°

90
145



29165

- Monocomando per lavello monoforo
- *Single-lever sink mixer*
- Mitigeur d'evier
- *Monomando cocina*
- Spültischmischer

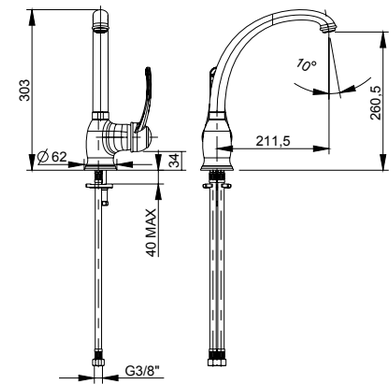

00 **Cromato** - Chr. plated - Chromé - Cromo - Verchromt
02 **Dorato** - Gold plated - Doré - Oro - Vergoldet
82 **Oro antico** - Brushed gold - Doré brossé - Oro cepillado - Gold gebürstet
09 **Ottone antico** - Bronze - Laiton - Laton antico - Messing
59 **Bronzo satinato** - Satin bronze - Laiton satine' - Laton satinado - Seidenmatt Messing

MORGAN

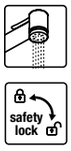



23402

- Kit shut-off con flessibile a doppia aggraffatura e supporto attacco incasso a muro con chiusura
- *Shut off Kit with double lock cross flexible hose and built-in bracket with closure*
- Set Shut off avec flexible double agrafe et support coude mural avec fermeture
- *Teleducha Shut off con flexible doble grapado y soporte a pared empotrado con cierre*
- Shut off Set mit Doppelagraffe Schlauch und UP-Anschluss Halter mit Verschluss

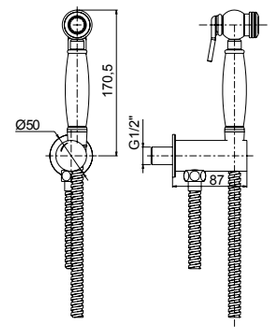

00 **Cromato** - Chr. plated - Chromé - Cromo - Verchromt
02 **Dorato** - Gold plated - Doré - Oro - Vergoldet
82 **Oro antico** - Brushed gold - Doré brossè - Oro cepillado - Gold gebürstet
09 **Ottone antico** - Bronze - Laiton - Laton antico - Messing
59 **Bronzo satinato** - Satin bronze - Laiton satine' - Laton satinado - Seidenmatt Messing

Frattini
RUBINETTI DAL 1958



MORGAN M STYLE

.00 - Cromato - Chr. plated - Chromé - Cromo - Verchromt
.02 - Dorato - Gold plated - Doré - Oro - Vergoldet
.82 - Oro antico - Brushed gold - Doré brosse -
Oro cepillado - Gold gebürstet
.09 - Ottone antico - Bronze - Laiton - Laton Antico - Messing
.59 - Bronzo satinato - Satin bronze - Laiton satine' - Laton satinado - Seidenmatt Messing

MANIGLIA IN MARMO NERO PORTORO
Black Portoro marble handle
Manette de marble noir Portoro
Manilla de marmol Portoro negro
Griff aus schwarzem Portoro-Marmor

MORGAN M STYLE

R08001

R02008



29002NP

- Monocomando esterno per vasca con doccia duplex
- *External single-lever bath mixer with duplex shower*
- Mitigeur de bain avec douchette duplex
- *Monomando exterior baño con teleducha duplex*
- Wannenmischer mit Handbrause Duplex

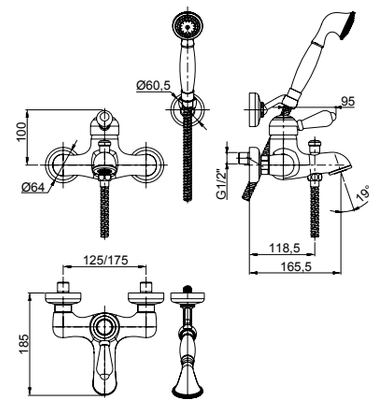

00 **Cromato** - Chr. plated - Chromé - Cromo - Verchromt
02 **Dorato** - Gold plated - Doré - Oro - Vergoldet
82 **Oro antico** - Brushed gold - Doré brossé - Oro cepillado - Gold gebürstet
09 **Ottone antico** - Bronze - Laiton - Laton antico - Messing
59 **Bronzo satinato** - Satin bronze - Laiton satine' - Laton satinado - Seidenmatt Messing

R08001



29028NP

- Batteria per bordo vasca monocomando senza bocca con deviatore e doccia estraibile
- *Deck mounted bath mixer with diverter and pull-out shower*
- Mitigeur de bain sur gorge avec inverseur et douchette
- *Monomando baño de repisa con inversor y teleducha*
- Wannenrandmontage-Mischer mit Umsteller und Handbrause

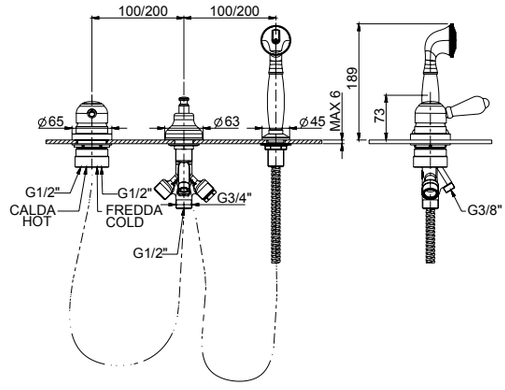

00 **Cromato** - Chr. plated - Chromé - Cromo - Verchromt
02 **Dorato** - Gold plated - Doré - Oro - Vergoldet
82 **Oro antico** - Brushed gold - Doré brossé - Oro cepillado - Gold gebürstet
09 **Ottone antico** - Bronze - Laiton - Laton antico - Messing
59 **Bronzo satinato** - Satin bronze - Laiton satine' - Laton satinado - Seidenmatt Messing

R08001

R02023



29029NP

- Batteria per bordo vasca monocomando con bocca, deviatore e doccia estraibile
- *Deck mounted bath mixer with diverter, pull-out shower and spout*
- Mitigeur de bain sur gorge avec goulot, inverseur et douchette
- *Monomando baño de repisa con caño, inversor y teleducha*
- Wannenrandmontage-Mischer mit Auslauf, Umsteller und Handbrause

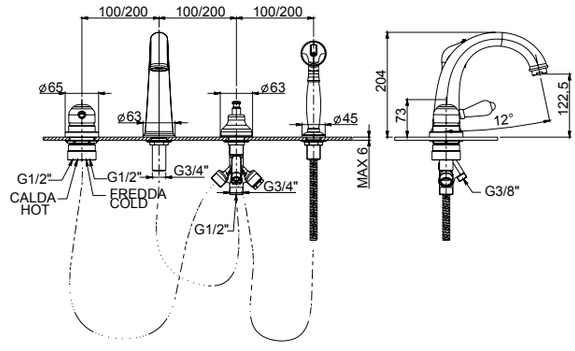

00 **Cromato** - Chr. plated - Chromé - Cromo - Verchromt
02 **Dorato** - Gold plated - Doré - Oro - Vergoldet
82 **Oro antico** - Brushed gold - Doré brossé - Oro cepillado - Gold gebürstet
09 **Ottone antico** - Bronze - Laiton - Laton antico - Messing
59 **Bronzo satinato** - Satin bronze - Laiton satine' - Laton satinado - Seidenmatt Messing

R08001

R02008



29002NP + 92591

29002NP

- Monocomando esterno per vasca con doccia duplex
- *External single-lever bath mixer with duplex shower*
- Mitigeur de bain avec douchette duplex
- *Monomando exterior baño con teleducha duplex*
- Wannenmischer mit Handbrause Duplex

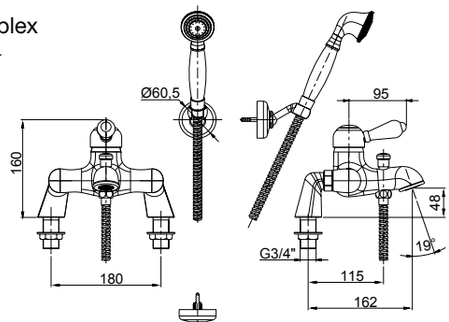

92591

- Eccentrici verticali per gruppi bordo vasca 1/2”x3/4” (altezza fuori bordo 70 mm) (coppia)
- *1/2”x3/4” vertical eccentric for bath mixer (out of edge height 70 mm) (pair)*
- Excentrique pour mitigeur bain 1/2”x3/4” (hauteur 70 mm) (couple)
- *Excéntrico para grupo tina 1/2”x3/4” (altura 70 mm) (pareja)*
- Exzentern für Wannenmischer 1/2”x3/4” (70 mm Höhe) (paar)

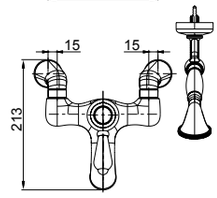

00 **Cromato** - Chr. plated - Chromé - Cromo - Verchromt
02 **Dorato** - Gold plated - Doré - Oro - Vergoldet
82 **Oro antico** - Brushed gold - Doré brossé - Oro cepillado - Gold gebürstet
09 **Ottone antico** - Bronze - Laiton - Laton antico - Messing
59 **Bronzo satinato** - Satin bronze - Laiton satine’ - Laton satinado - Seidenmatt Messing

R08001

R02010



29054NP

- Monocomando per lavabo con scarico 1”1/4
- *Single-lever washbasin mixer with 1”1/4 pop-up waste*
- Mitigeur de lavabo avec vidage 1”1/4
- *Monomando lavabo con descargo 1”1/4*
- Waschtischmischer mit 1”1/4 Abfluss

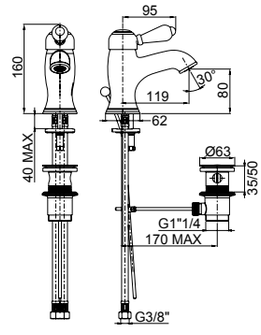

00 **Cromato** - Chr. plated - Chromé - Cromo - Verchromt
02 **Dorato** - Gold plated - Doré - Oro - Vergoldet
82 **Oro antico** - Brushed gold - Doré brossé - Oro cepillado - Gold gebürstet
09 **Ottone antico** - Bronze - Laiton - Laton antico - Messing
59 **Bronzo satinato** - Satin bronze - Laiton satine’ - Laton satinado - Seidenmatt Messing

R08001

R02020



29103NP

- Monocomando per bidet con scarico 1”1/4
- *Single-lever bidet mixer with 1”1/4 pop-up waste*
- Mitigeur de bidet avec vidage 1”1/4
- *Monomando bidé con descargo 1”1/4*
- Bidetmischer mit 1”1/4 Abfluss

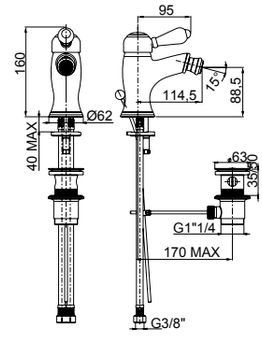

00 **Cromato** - Chr. plated - Chromé - Cromo - Verchromt
02 **Dorato** - Gold plated - Doré - Oro - Vergoldet
82 **Oro antico** - Brushed gold - Doré brossé - Oro cepillado - Gold gebürstet
09 **Ottone antico** - Bronze - Laiton - Laton antico - Messing
59 **Bronzo satinato** - Satin bronze - Laiton satine’ - Laton satinado - Seidenmatt Messing

MORGAN M STYLE

R08001

R02020



29864NP

- Monoforo lavabo con bocca tipo antico e scarico 1”1/4
- *Single-hole washbasin mixer with old-style spout and 1”1/4 pop-up waste*
- Mélangeur lavabo monotrou avec goulot “old style” et vidage 1”1/4
- *Monobloc lavabo con caño “old style” y descargo 1”1/4*
- Waschtisch-Einlochbatterie mit “old-style” Auslauf und 1”1/4 Abfluss

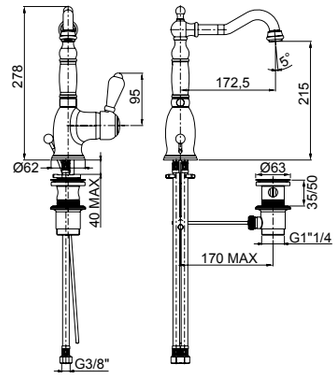

00 **Cromato** - Chr. plated - Chromé - Cromo - Verchromt
02 **Dorato** - Gold plated - Doré - Oro - Vergoldet
82 **Oro antico** - Brushed gold - Doré brossé - Oro cepillado - Gold gebürstet
09 **Ottone antico** - Bronze - Laiton - Laton antico - Messing
59 **Bronzo satinato** - Satin bronze - Laiton satine’ - Laton satinado - Seidenmatt Messing

R08001

R02003



29833NP

- Monoforo bidet con bocca tipo antico e scarico 1”1/4
- *Single-hole bidet mixer with old-style spout and 1”1/4 pop-up waste*
- Mélangeur bidet monotrou avec goulot “old style” et vidage 1”1/4
- *Monobloc bidé con caño “old style” y descargo 1”1/4*
- Bidet-Einlochbatterie mit “old-style” Auslauf und 1”1/4 Abfluss

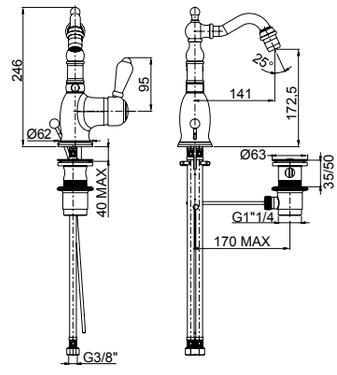

00 **Cromato** - Chr. plated - Chromé - Cromo - Verchromt
02 **Dorato** - Gold plated - Doré - Oro - Vergoldet
82 **Oro antico** - Brushed gold - Doré brossé - Oro cepillado - Gold gebürstet
09 **Ottone antico** - Bronze - Laiton - Laton antico - Messing
59 **Bronzo satinato** - Satin bronze - Laiton satine’ - Laton satinado - Seidenmatt Messing

R08001



29006NP

- Monocomando esterno per doccia con raccordo 3/4”x1/2” con attacco inferiore
- *External single-lever shower mixer with 3/4”x1/2” lower connection*
- Mitigeur de douche avec raccord inferieur 3/4”x1/2”
- *Monomando exterior ducha con ataco inferior 3/4”x1/2”*
- Brausenmischer mit 3/4”x1/2” unterem Anschluss

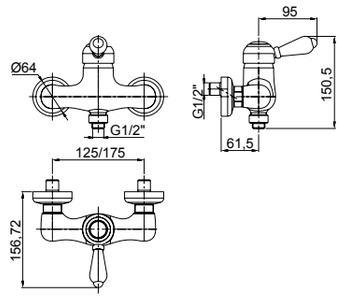

00 **Cromato** - Chr. plated - Chromé - Cromo - Verchromt
02 **Dorato** - Gold plated - Doré - Oro - Vergoldet
09 **Ottone antico** - Bronze - Laiton - Laton antico - Messing
59 **Bronzo satinato** - Satin bronze - Laiton satine’ - Laton satinado - Seidenmatt Messing

R08001



29016NP

- Monocomando incasso per doccia completo, piastra in ABS
- *Complete built-in single-lever shower mixer, ABS plate*
- Mitigeur de douche à encastrer complet, plaque en ABS
- *Monomando empotrado ducha completo, plancha de ABS*
- Kompletter Up-Brausenmischer - Platte aus ABS

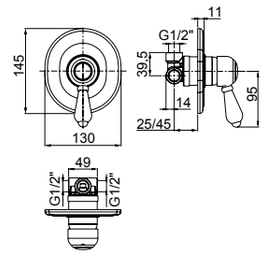

00 **Cromato** - Chr. plated - Chromé - Cromo - Verchromt
02 **Dorato** - Gold plated - Doré - Oro - Vergoldet
82 **Oro antico** - Brushed gold - Doré brossé - Oro cepillado - Gold gebürstet
09 **Ottone antico** - Bronze - Laiton - Laton antico - Messing
59 **Bronzo satinato** - Satin bronze - Laiton satine' - Laton satinado - Seidenmatt Messing

R08001



29010NP

- Monocomando incasso con deviatore automatico completo, piastra in ABS
- *Complete built-in single-lever mixer with automatic diverter, ABS plate*
- Mitigeur à encastrer avec inverseur automatique complet, plaque en ABS
- *Monomando empotrado con inversor automático completo, plancha de ABS*
- Kompletter Up-Mischer mit automatisches Umsteller - Platte aus ABS

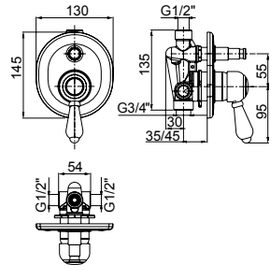

00 **Cromato** - Chr. plated - Chromé - Cromo - Verchromt
02 **Dorato** - Gold plated - Doré - Oro - Vergoldet
82 **Oro antico** - Brushed gold - Doré brossé - Oro cepillado - Gold gebürstet
09 **Ottone antico** - Bronze - Laiton - Laton antico - Messing
59 **Bronzo satinato** - Satin bronze - Laiton satine' - Laton satinado - Seidenmatt Messing

R08001

R02020



29150NP

- Monocomando lavello attacco a parete 1/2"
- *1/2" wall-mounted single-lever sink mixer*
- Mitigeur d'evier au mur avec raccord 1/2"
- *Monomando cocina exterior con ataco 1/2"*
- Wand-Spültischmischer mit 1/2" Anschluss

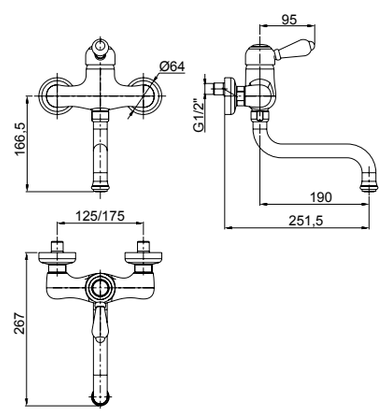

00 **Cromato** - Chr. plated - Chromé - Cromo - Verchromt
02 **Dorato** - Gold plated - Doré - Oro - Vergoldet
82 **Oro antico** - Brushed gold - Doré brossé - Oro cepillado - Gold gebürstet
09 **Ottone antico** - Bronze - Laiton - Laton antico - Messing
59 **Bronzo satinato** - Satin bronze - Laiton satine' - Laton satinado - Seidenmatt Messing

MORGAN M STYLE

R08001

R02046







29165NP

- Monocomando per lavello monoforo
- *Single-lever sink mixer*
- Mitigeur d'evier
- *Monomando cocina*
- Spültischmischer

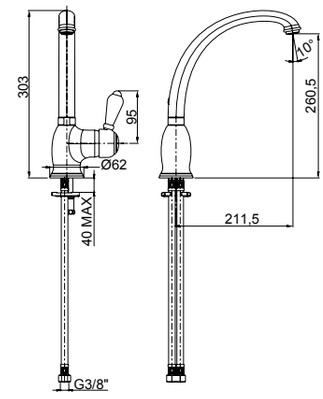

00 **Cromato** - Chr. plated - Chromé - Cromo - Verchromt
02 **Dorato** - Gold plated - Doré - Oro - Vergoldet
82 **Oro antico** - Brushed gold - Doré brossé - Oro cepillado - Gold gebürstet
09 **Ottone antico** - Bronze - Laiton - Laton antico - Messing
59 **Bronzo satinato** - Satin bronze - Laiton satine' - Laton satinado - Seidenmatt Messing

R08001

R02020





29865NP

- Monoforo lavello con bocca tipo antico
- *Single-hole sink mixer with old-style spout*
- Mélangeur d'évier monotrou avec bec "old style"
- *Monobloc cocina con caño "old style"*
- Spültisch-Einlochbatterie mit "old style" Auslauf

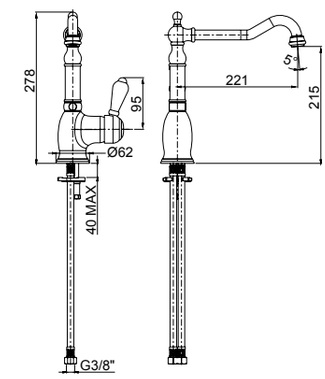

00 **Cromato** - Chr. plated - Chromé - Cromo - Verchromt
02 **Dorato** - Gold plated - Doré - Oro - Vergoldet
82 **Oro antico** - Brushed gold - Doré brossé - Oro cepillado - Gold gebürstet
09 **Ottone antico** - Bronze - Laiton - Laton antico - Messing
59 **Bronzo satinato** - Satin bronze - Laiton satine' - Laton satinado - Seidenmatt Messing







23402

- Kit shut-off con flessibile a doppia aggraffatura e supporto attacco incasso a muro con chiusura
- *Shut off Kit with double lock cross flexible hose and built-in bracket with closure*
- Set Shut off avec flexible double agrafe et support coude mural avec fermeture
- *Teleducha Shut off con flexible doble grapado y soporte a pared empotrado con cierre*
- Shut off Set mit Doppelagraffe Schlauch und UP-Anschluss Halter mit Verschluss

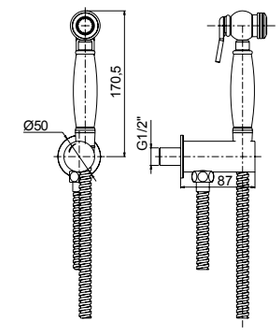

00 **Cromato** - Chr. plated - Chromé - Cromo - Verchromt
02 **Dorato** - Gold plated - Doré - Oro - Vergoldet
82 **Oro antico** - Brushed gold - Doré brossè - Oro cepillado - Gold gebürstet
09 **Ottone antico** - Bronze - Laiton - Laton antico - Messing
59 **Bronzo satinato** - Satin bronze - Laiton satine' - Laton satinado - Seidenmatt Messing



MUSA

.00 - Cromato - Chr. plated - Chromé - Cromo - Verchromt
.02 - Dorato - Gold plated - Doré - Oro - Vergoldet
.09 - Ottone antico - Bronze - Laiton - Laton Antico - Messing

MUSA

R28001

R02005



23002

- Gruppo esterno per vasca con doccia duplex con attacco flessibile girevole antistrappo
- *External bath mixer with duplex shower, swivel antitear flexible hose*
- Mélangeur de bain avec douchette duplex et flexible avec raccord pivotant
- *Grupo exterior baño con teleducha duplex y flexible con ataco giratorio*
- Ap-Wannenbatterie mit Handbrause Duplex und Schlauch mit Drehanschluss

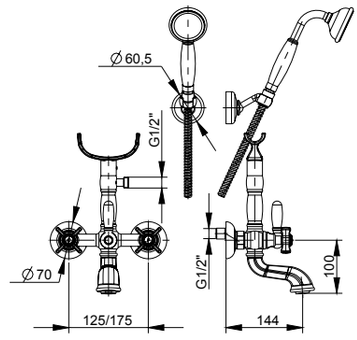

00 **Cromato** - Chr. plated - Chromé - Cromo - Verchromt

02 **Dorato** - Gold plated - Doré - Oro - Vergoldet

09 **Ottone antico** - Bronze - Laiton - Laton antico - Messing

R28001

R02005



23000 + 23614

23000

- Gruppo esterno vasca senza doccia e senza forcella
- *External bath mixer without shower and shower holder*
- Mélangeur de bain extérieur sans douchette et support
- *Grupo externo de baño sin ducha y supuerte*
- AP-Duschen Mischer ohne Handbrause und Halter

23614

- Colonna telescopica con deviatore, flessibile, doccetta e soffione
- *Telescopic column with diverter, flexible, handshower and shower head*
- Colonne téléscopique avec inverseur, flexible, douchette et pomme de douche
- *Columna telescopica con inversor, flexible, teleducha y rociador*
- Teleskopischer Säule mit Umsteller, Schlauch, Handbrause und Kopfbrause

23615

- Prolunga per colonna telescopica cm 50 con supporto doccia
- *Extension (cm 50) for telelscopic column*
- Rallonge (cm 50) pour colonne telescopic
- *Alargador para columna Telescopica*
- Verlängerung für Telescopicher Saule

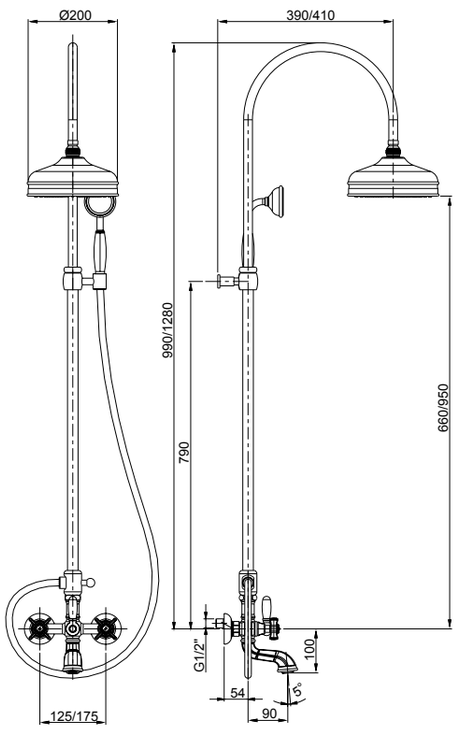

00 **Cromato** - Chr. plated - Chromé - Cromo - Verchromt

02 **Dorato** - Gold plated - Doré - Oro - Vergoldet

09 **Ottone antico** - Bronze - Laiton - Laton antico - Messing

R28001

R02005

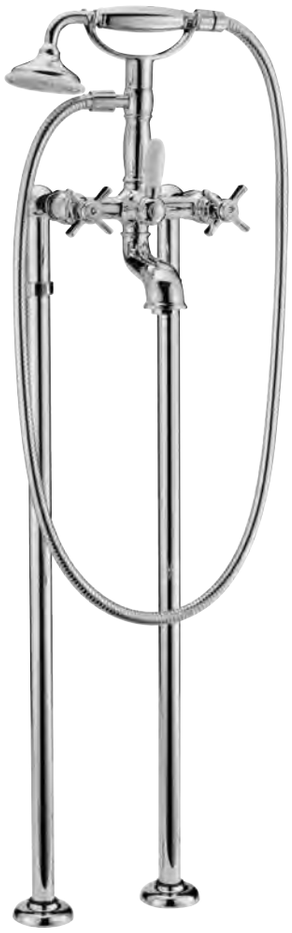

23002 + 92573

23002

- Gruppo esterno per vasca con doccia duplex
- *External bath mixer with duplex shower*
- Mélangeur de bain avec douchette duplex
- *Grupo exterior baño con teleducha duplex*
- Ap-Wannenbatterie mit Handbrause Duplex

92573

- Colonne a pavimento (coppia)
- *Floor columns (pair)*
- Colonnes sur sol (couple)
- *Columnas (pareja)*
- Standsäulen (Paar)

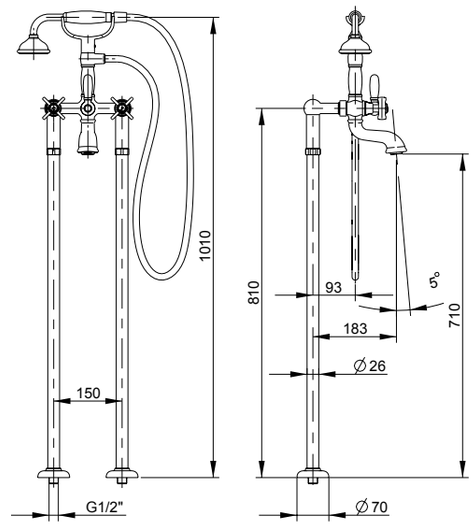

00 **Cromato** - Chr. plated - Chromé - Cromo - Verchromt
02 **Dorato** - Gold plated - Doré - Oro - Vergoldet
09 **Ottone antico** - Bronze - Laiton - Laton antico - Messing

R28001



23010

- Gruppo incasso vasca, deviatore centrale, doccia duplex, senza bocca
- *Built-in bath mixer, with central diverter and duplex shower*
- Mélangeur de bain à encastrer avec inverseur central et douchette duplex
- *Batería baño empotrado con inversor central y teleducha duplex*
- Up-Wannenbatterie mit zentralem Umsteller und Handbrause Duplex

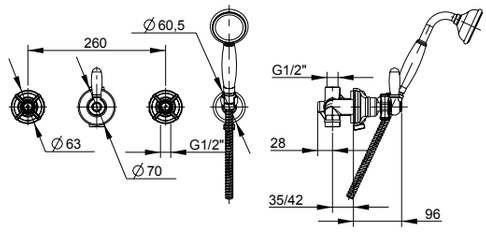

00 **Cromato** - Chr. plated - Chromé - Cromo - Verchromt
02 **Dorato** - Gold plated - Doré - Oro - Vergoldet
09 **Ottone antico** - Bronze - Laiton - Laton antico - Messing

MUSA

R28001

R02005



23011

- Gruppo incasso vasca, bocca a parete, deviatore centrale, doccia duplex
- *Built-in bath mixer, wall-mounted spout, central diverter and duplex shower*
- Mélangeur de bain à encastrer avec inverseur, goulot à encastrer et douchette duplex
- *Batería baño empotrada con inversor central, caño a pared y teleducha duplex*
- Up-Wannenbatterie mit Umsteller, Auslauf und Handbrause Duplex

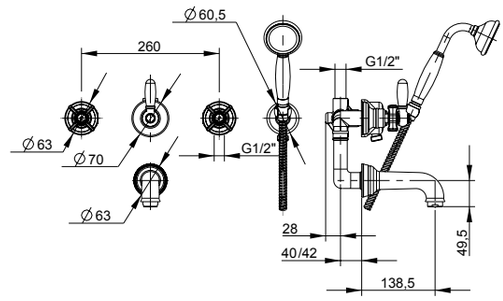

00 **Cromato** - Chr. plated - Chromé - Cromo - Verchromt

02 **Dorato** - Gold plated - Doré - Oro - Vergoldet

09 **Ottone antico** - Bronze - Laiton - Laton antico - Messing

R28001



23028

- Batteria per bordo vasca senza bocca con deviatore e doccia estraibile
- *Deck mounted bath mixer with diverter and pull-out shower*
- Mélangeur de bain sur gorge avec inverseur et douchette
- *Mezclador baño de repisa con inversor y teleducha*
- Wannenrandmontage-Batterie mit Umsteller und Handbrause

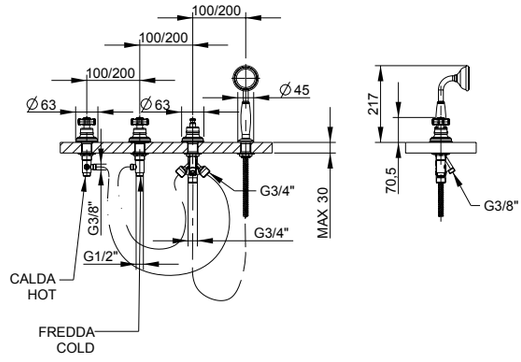

00 **Cromato** - Chr. plated - Chromé - Cromo - Verchromt

02 **Dorato** - Gold plated - Doré - Oro - Vergoldet

09 **Ottone antico** - Bronze - Laiton - Laton antico - Messing

R28001

R02023



23029

- Batteria per bordo vasca monocomando con bocca, deviatore e doccia estraibile
- *Deck mounted bath mixer with diverter, pull-out shower and spout*
- Mélangeur de bain sur gorge avec goulot, inverseur et douchette
- *Mezclador baño de repisa con caño, inversor y teleducha*
- Wannenrandmontage-Batterie mit Auslauf, Umsteller und Handbrause

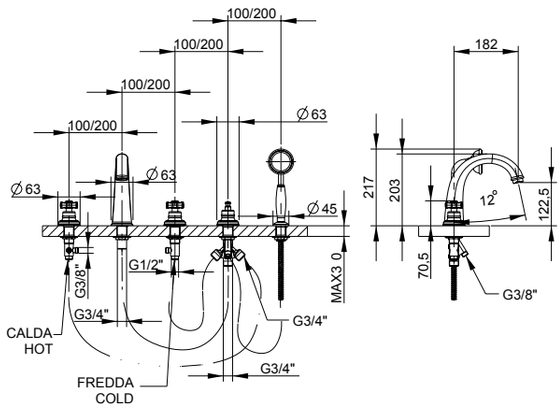

00 **Cromato** - Chr. plated - Chromé - Cromo - Verchromt

02 **Dorato** - Gold plated - Doré - Oro - Vergoldet

09 **Ottone antico** - Bronze - Laiton - Laton antico - Messing

R28001

R02020





Da corredarsi con piletta push e sifone che si trovano a fine serie - *To match with push drain and siphon to find at the end of the series* - À combiner avec vidage automatique et siphon qui se trouvent à la fin de la série - *A combinarse con vaciador automático y sifón a la fine de la serie* - Mit automatischen Ablaufgarnitur und Siphon zusammenstellen am Ende der Serien

23034

- Batteria lavabo a parete senza scarico 220 mm
- *Built-in washbasin mixer without pop-up waste*
- Mélangeur de lavabo à encastrer sans vidage
- *Batería lavabo empotrado sin descargo*
- Up-Waschtischbatterie ohne Abfluss

23034A

- Batteria lavabo a parete senza scarico 172 mm
- *Built-in washbasin mixer without pop-up waste*
- Mélangeur de lavabo à encastrer sans vidage
- *Batería lavabo empotrado sin descargo*
- Up-Waschtischbatterie ohne Abfluss

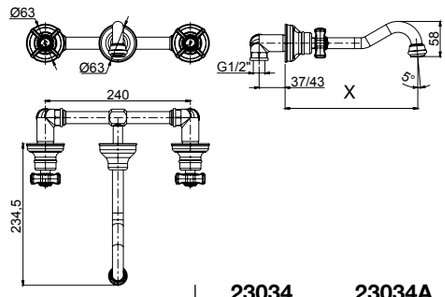

	23034	23034A
X	220 mm	172 mm

00 **Cromato** - Chr. plated - Chromé - Cromo - Verchromt
02 **Dorato** - Gold plated - Doré - Oro - Vergoldet
09 **Ottone antico** - Bronze - Laiton - Laton antico - Messing

R28001

R02004



23054

- Batteria lavabo con scarico 1”1/4, piantane prolungate
- *3-hole washbasin mixer with 1”1/4 pop-up waste, longer uprights*
- Mélangeur lavabo 3-trous avec vidage 1”1/4 et rallonges
- *Batería lavabo con descargo 1”1/4 y alargadores*
- 3-Loch-Waschtischbatterie mit 1”1/4 Abfluss und Verlängerungen

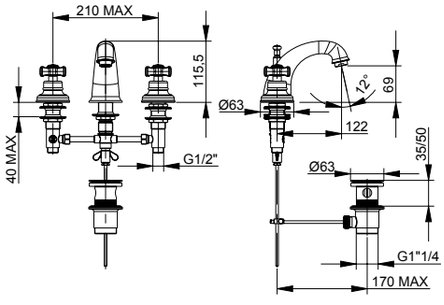

00 **Cromato** - Chr. plated - Chromé - Cromo - Verchromt
02 **Dorato** - Gold plated - Doré - Oro - Vergoldet
09 **Ottone antico** - Bronze - Laiton - Laton antico - Messing

R28001



23103

- Batteria bidet con scarico 1”1/4
- *3-hole bidet mixer with 1”1/4 pop-up waste*
- Mélangeur bidet 3-trous avec vidage 1”1/4
- *Batería bidé con descargo 1”1/4*
- 3-Loch-Bidetbatterie mit 1”1/4 Abfluss

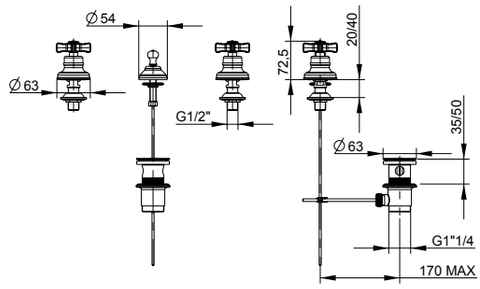

00 **Cromato** - Chr. plated - Chromé - Cromo - Verchromt
02 **Dorato** - Gold plated - Doré - Oro - Vergoldet
09 **Ottone antico** - Bronze - Laiton - Laton antico - Messing

MUSA

R28001

R02004



23065

- Monoforo lavabo con scarico 1”1/4
- *Single-hole washbasin mixer with 1”1/4 pop-up waste*
- Mélangeur lavabo monotrou avec vidage 1”1/4
- *Monobloc lavabo con descargo 1”1/4*
- Waschtisch-Einlochbatterie mit 1”1/4 Abfluss

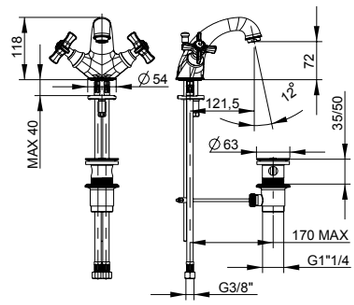

00 **Cromato** - Chr. plated - Chromé - Cromo - Verchromt
02 **Dorato** - Gold plated - Doré - Oro - Vergoldet
09 **Ottone antico** - Bronze - Laiton - Laton antico - Messing

R28001

R02003



23066

- Monoforo bidet con scarico 1”1/4
- *Single-hole bidet mixer with 1”1/4 pop-up waste*
- Mélangeur bidet monotrou avec vidage 1”1/4
- *Monobloc bidé con descargo 1”1/4*
- Bidet-Einlochbatterie mit 1”1/4 Abfluss

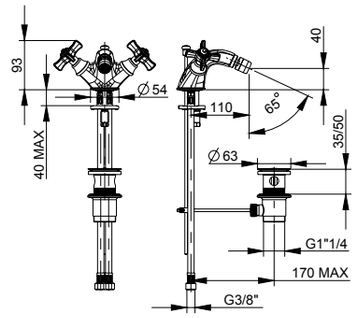

00 **Cromato** - Chr. plated - Chromé - Cromo - Verchromt
02 **Dorato** - Gold plated - Doré - Oro - Vergoldet
09 **Ottone antico** - Bronze - Laiton - Laton antico - Messing

R28001

R02020



23868

- Batteria lavabo con bocca tipo antico e scarico 1”1/4, piantane prolungate
- *3-hole washbasin mixer with old-style spout and 1”1/4 pop-up waste, longer uprights*
- Mélangeur lavabo 3-trous avec goulot “old style”, vidage 1”1/4 et rallonges
- *Batería lavabo con caño “old style”, descargo 1”1/4 y alargadores*
- 3-Loch-Waschtischbatterie mit “old style” Auslauf, 1”1/4 Abfluss und Verlängerungen

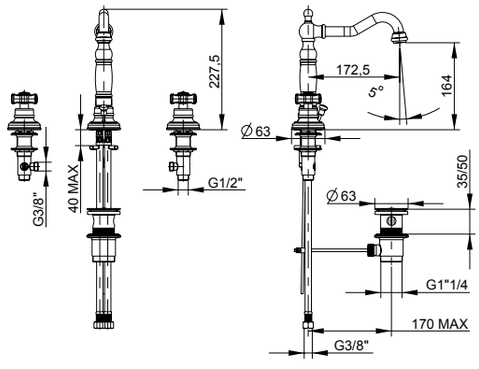

00 **Cromato** - Chr. plated - Chromé - Cromo - Verchromt
02 **Dorato** - Gold plated - Doré - Oro - Vergoldet
09 **Ottone antico** - Bronze - Laiton - Laton antico - Messing

R28001

R02003



23105

- Batteria bidet a 3 fori con bocca tipo antico e scarico 1”1/4, piantane prolungate
- *3-hole bidet mixer with old-style spout and 1”1/4 pop-up waste, longer uprights*
- Mélangeur bidet 3-trous avec goulot “old style”, vidage 1”1/4 et rallonges
- *Batería bidé con caño “old style”, descargo 1”1/4 y alargadores*
- 3-Loch-Bidetbatterie mit “old style” Auslauf, 1”1/4 Ablauf und Verlängerungen

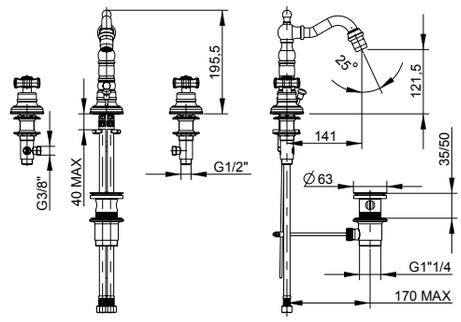

00 **Cromato** - Chr. plated - Chromé - Cromo - Verchromt
02 **Dorato** - Gold plated - Doré - Oro - Vergoldet
09 **Ottone antico** - Bronze - Laiton - Laton antico - Messing

R28001

R02020



23864

- Monoforo lavabo con bocca tipo antico e scarico 1”1/4
- *Single-hole washbasin mixer with old-style spout and 1”1/4 pop-up waste*
- Mélangeur lavabo monotrou avec goulot “old style” et vidage 1”1/4
- *Monobloc lavabo con caño “old style” y descargo 1”1/4*
- Waschtisch-Einlochbatterie mit “old-style” Auslauf und 1”1/4 Abflauf

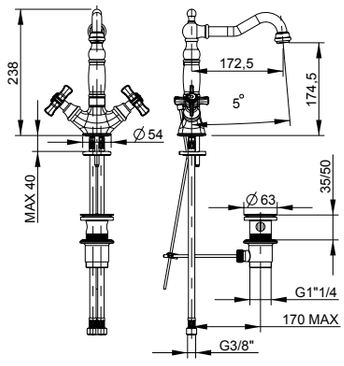

00 **Cromato** - Chr. plated - Chromé - Cromo - Verchromt
02 **Dorato** - Gold plated - Doré - Oro - Vergoldet
09 **Ottone antico** - Bronze - Laiton - Laton antico - Messing

R28001

R02003



23833

- Monoforo bidet con bocca tipo antico e scarico 1”1/4
- *Single-hole bidet mixer with old-style spout and 1”1/4 pop-up waste*
- Mélangeur bidet monotrou avec goulot “old style” et vidage 1”1/4
- *Monobloc bidé con caño “old style” y descargo 1”1/4*
- Bidet-Einlochbatterie mit “old-style” Auslauf und 1”1/4 Abflauf

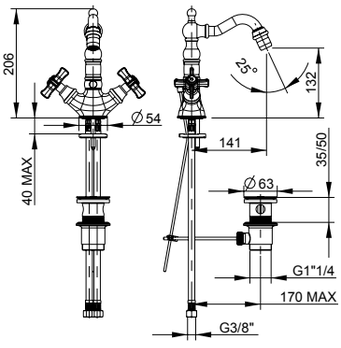

00 **Cromato** - Chr. plated - Chromé - Cromo - Verchromt
02 **Dorato** - Gold plated - Doré - Oro - Vergoldet
09 **Ottone antico** - Bronze - Laiton - Laton antico - Messing

MUSA

R28001



23006

- Gruppo esterno per doccia con raccordo 3/4”x1/2” con attacco inferiore
- *External shower mixer with 3/4”x1/2” lower connection*
- Mélangeur de douche avec raccord inferieur 3/4”x1/2”
- *Grupo exterior ducha con ataco inferior 3/4”x1/2”*
- Ap-Brausebatterie mit 3/4”x1/2” unterem Anschluss

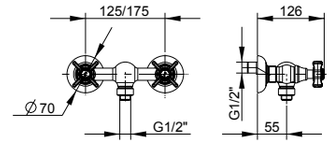

00 **Cromato** - Chr. plated - Chromé - Cromo - Verchromt
02 **Dorato** - Gold plated - Doré - Oro - Vergoldet
09 **Ottone antico** - Bronze - Laiton - Laton antico - Messing

R28001



23007

- Gruppo esterno per doccia con attacco superiore da 3/4”
- *External shower mixer with 3/4” upper connection*
- Mélangeur de douche avec raccord superieur 3/4”
- *Grupo exterior ducha con ataco superior 3/4”*
- Ap-Brausebatterie mit 3/4”oberem Anschluss

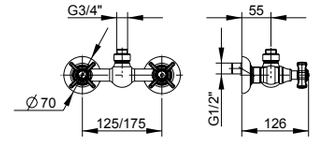

- **Da abbinare con art. 21614 pag.532**
- ***To combine with art. 21614 page 532***
- **A combiner avec art. 21614 page 532**
- ***Puede combinarse con art. 21614 pag.532***
- **Mit Art. 21614 zusammenstellen Seite 532**

00 **Cromato** - Chr. plated - Chromé - Cromo - Verchromt
02 **Dorato** - Gold plated - Doré - Oro - Vergoldet
09 **Ottone antico** - Bronze - Laiton - Laton antico - Messing



23590

- Deviatore centrale gruppo incasso **2 vie**
- ***2-way*** *central diverter*
- Inverseur central **2-voies**
- *Inversor de **2 vías***
- **2-Wege**-Zentralumstellung

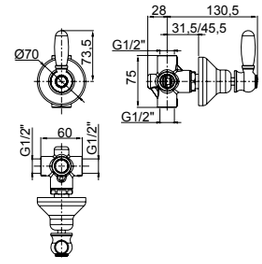

00 **Cromato** - Chr. plated - Chromé - Cromo - Verchromt
02 **Dorato** - Gold plated - Doré - Oro - Vergoldet
09 **Ottone antico** - Bronze - Laiton - Laton antico - Messing

R28001

R02003



23150

- Gruppo lavello, canna cm 20
- *1/2" sink mixer, 20 cm spou*
- Mélangeur d'evier au mur avec goulot 20 cm
- *Grupo cocina exterior con ataco, caño 20 cm*
- Wand-Spültischbatterie mit Auslauf 20 cm

23151

- Gruppo lavello, canna cm 25,
- *Sink mixer, 25 cm spout*
- Mélangeur d'evier au mur avec goulot 25 cm
- *Grupo cocina exterior con ataco, caño 25 cm*
- Wand-Spültischbatterie mit Auslauf 25 cm

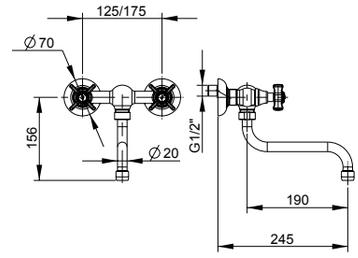

00 **Cromato** - Chr. plated - Chromé - Cromo - Verchromt
02 **Dorato** - Gold plated - Doré - Oro - Vergoldet
09 **Ottone antico** - Bronze - Laiton - Laton antico - Messing

R28001

R02020

360°



23865

- Monoforo lavello con bocca tipo antico
- *Single-hole sink mixer with old-style spout*
- Mélangeur d'évier monotrou avec bec "old style"
- *Monobloc cocina con caño "old style"*
- Spültisch-Einlochbatterie mit "old style" Auslauf

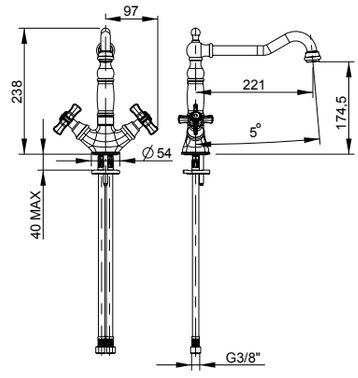

00 **Cromato** - Chr. plated - Chromé - Cromo - Verchromt
02 **Dorato** - Gold plated - Doré - Oro - Vergoldet
09 **Ottone antico** - Bronze - Laiton - Laton antico - Messing

R02020



21896

- Bocca lavabo a parete 220 mm
- *Wall-mounted spout for washbasin mixer*
- Goulot au mur pour mitigeur de lavabo
- *Caño mural por monomando lavabo*
- Wandauslauf für UP-Waschtischmischer

21896A

- Bocca lavabo a parete 172 mm
- *Wall-mounted spout for washbasin mixer*
- Goulot au mur pour mitigeur de lavabo
- *Caño mural por monomando lavabo*
- Wandauslauf für UP-Waschtischmischer

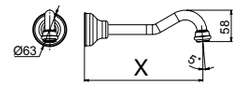

	21896	21896A
X	220 mm	172 mm

00 **Cromato** - Chr. plated - Chromé - Cromo - Verchromt
02 **Dorato** - Gold plated - Doré - Oro - Vergoldet
09 **Ottone antico** - Bronze - Laiton - Laton antico - Messing

MUSA



92686

- Piletta push universale regolabile h.10-75mm
- *Universal push drain with adjustable height 10-75mm*
- Vidage automatique avec hauteur réglable 10-75mm
- *Vaciador automatico con altura ajustable 10-75mm*
- Automatische Ablaufgarnitur mit verstellbarer Höhe 10-75mm

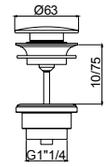

00 **Cromato** - Chr. plated - Chromé - Cromo - Verchromt
02 **Dorato** - Gold plated - Doré - Oro - Vergoldet
09 **Ottone antico** - Bronze - Laiton - Laton antico - Messing



92672

- Sifone minimalista 1”1/4
- *1”1/4 minimalist siphon*
- Vidage minimaliste 1”1/4
- *Descargo minimalista 1”1/4*
- 1”1/4 Sifon Minimalist

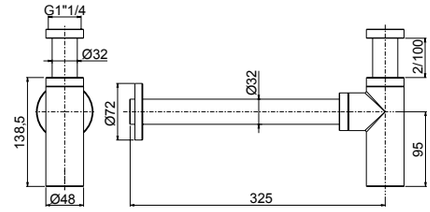

00 **Cromato** - Chr. plated - Chromé - Cromo - Verchromt
02 **Dorato** - Gold plated - Doré - Oro - Vergoldet
09 **Ottone antico** - Bronze - Laiton - Laton antico - Messing







23402

- Kit shut-off con flessibile a doppia aggraffatura e supporto attacco incasso a muro con chiusura
- *Shut off Kit with double lock cross flexible hose and built-in bracket with closure*
- Set Shut off avec flexible double agrafe et support coude mural avec fermeture
- *Teleducha Shut off con flexible doble grapado y soporte a pared empotrado con cierre*
- Shut off Set mit Doppelagraffe Schlauch und UP-Anschluss Halter mit Verschluss

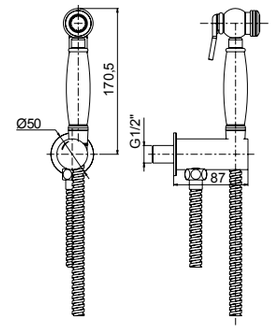

00 **Cromato** - Chr. plated - Chromé - Cromo - Verchromt
02 **Dorato** - Gold plated - Doré - Oro - Vergoldet
09 **Ottone antico** - Bronze - Laiton - Laton antico - Messing



R28001



23021

- Rubinetti d’arresto incasso diritti da 1/2” (coppia)
- *1/2” built-in straight-valve with interchangeable seat (2 Pcs pack)*
- Robinet d’arrêt droit 1/2” siège interchangeable (paquet 2 pieces)
- *Llave de paso 1/2” derecha (paquete 2 unidad)*
- 1/2” Wandeingebaute-Ventil gerade mit austauschbarem Sitz (Packung 2 Stck.)

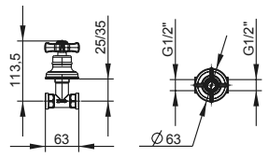

00 **Cromato** - Chr. plated - Chromé - Cromo - Verchromt
02 **Dorato** - Gold plated - Doré - Oro - Vergoldet
09 **Ottone antico** - Bronze - Laiton - Laton antico - Messing



R28001



23030

- Rubinetti d’arresto incasso a squadra da 1/2” (coppia)
- *1/2” angular valve with interchangeable seat (2 Pcs pack)*
- Robinet d’arrêt equerre 1/2” siège interchangeable (paquet 2 pieces)
- *Llave de paso 1/2” ángular (paquete 2 unidad)*
- 1/2” Wandeingebaute-Ventil gebogen mit austauschbarem Sitz (Packung 2 Stck.)

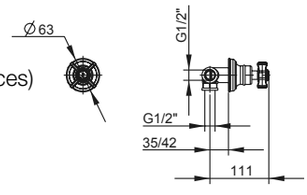

00 **Cromato** - Chr. plated - Chromé - Cromo - Verchromt
02 **Dorato** - Gold plated - Doré - Oro - Vergoldet
09 **Ottone antico** - Bronze - Laiton - Laton antico - Messing



DEDRA

.00 - Cromato - Chr. plated - Chromé - Cromo - Verchromt
.02 - Dorato - Gold plated - Doré - Oro - Vergoldet
.09 - Ottone antico - Bronze - Laiton - Laton Antico - Messing

DEDRA

R28002

R02005

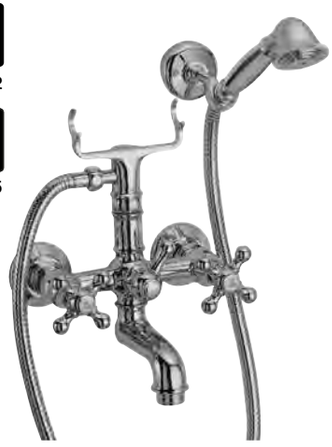

21002

- Gruppo esterno per vasca con doccia duplex
- *External bath mixer with duplex shower*
- Mélangeur de bain avec douchette duplex
- *Grupo exterior baño con teleducha duplex*
- Ap-Wannenbatterie mit Handbrause Duplex

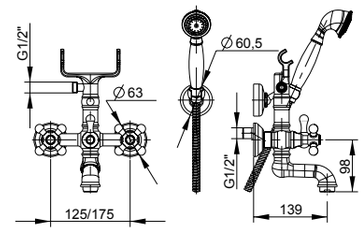

00 **Cromato** - Chr. plated - Chromé - Cromo - Verchromt

02 **Dorato** - Gold plated - Doré - Oro - Vergoldet

09 **Ottone antico** - Bronze - Laiton - Laton antico - Messing

R28002

R02005



21000 + 21614

21000

- Gruppo esterno vasca
  senza doccia e senza forcelle
- *External bath mixer without*
  shower and shower holder
- Mélangeur de bain extérieur
  sans douchette et support
- *Grupo externo de baño*
  sin ducha y supuerte
- AP-Duschen Mischer ohne
  Handbrause und Halter

21614

- Colonna telescopica con deviatore,
  flessibile, doccetta e soffione
- *Telescopic column with diverter, flexible,*
  handshower and shower head
- Colonne téléscopique avec inverseur,
  flexible, douchette et pomme de douche
- *Columna telescopica con inversor,*
  flexible, teleducha y rociador
- Teleskopischer Säule mit Umsteller,
  Schlauch, Handbrause und Kopfbrause

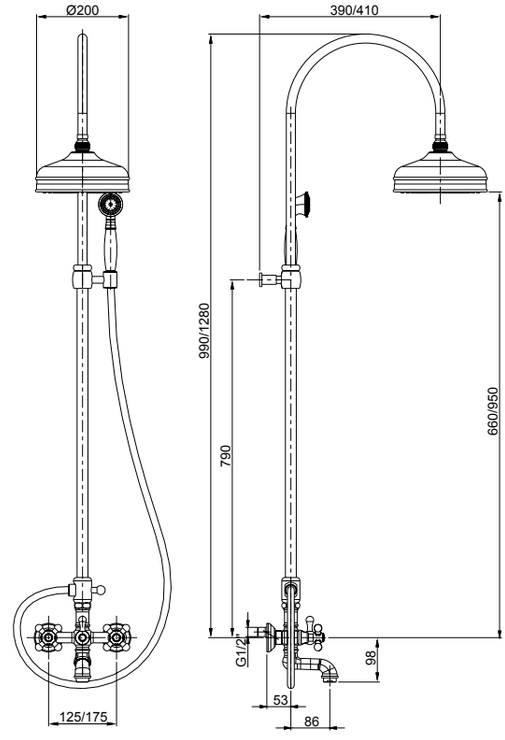

23615

- Prolunga per colonna telescopica
  cm 50 con supporto doccia
- *Extension (cm 50) for telelscopic column*
- Rallonge (cm 50) pour colonne telescopic
- *Alargador para columna Telescopica*
- Verlängerung für Telescopicher Saule

00 **Cromato** - Chr. plated - Chromé - Cromo - Verchromt

02 **Dorato** - Gold plated - Doré - Oro - Vergoldet

09 **Ottone antico** - Bronze - Laiton - Laton antico - Messing

R28002

R02005

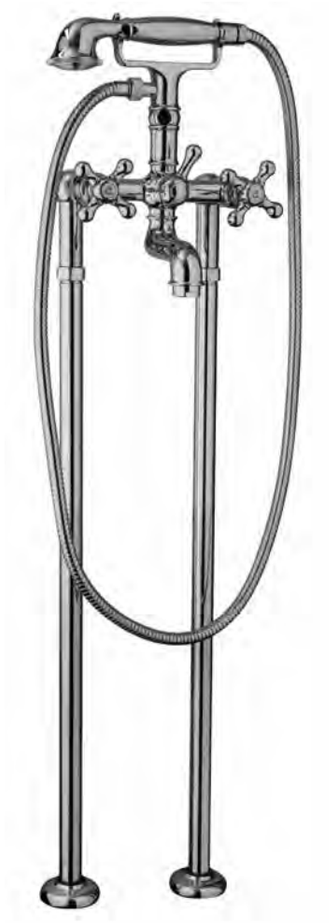

21002 + 92573

21002

- Gruppo esterno per vasca con doccia duplex
- *External bath mixer with duplex shower*
- Mélangeur de bain avec douchette duplex
- *Grupo exterior baño con teleducha duplex*
- Ap-Wannenbatterie mit Handbrause Duplex

92573

- Colonne a pavimento (coppia)
- *Floor columns (pair)*
- Colonnes sur sol (couple)
- *Columnas (pareja)*
- Standsäulen (Paar)

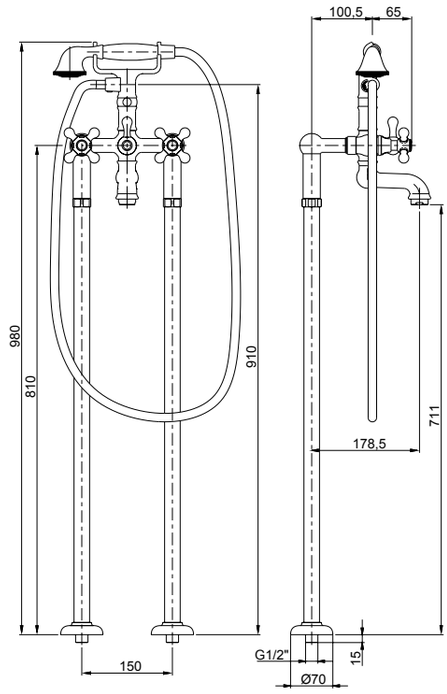

00 **Cromato** - Chr. plated - Chromé - Cromo - Verchromt
02 **Dorato** - Gold plated - Doré - Oro - Vergoldet
09 **Ottone antico** - Bronze - Laiton - Laton antico - Messing

R28002



21010

- Gruppo incasso vasca, deviatore centrale, doccia duplex, senza bocca
- *Built-in bath mixer, with central diverter and duplex shower*
- Mélangeur de bain à encastrer avec inverseur central et douchette duplex
- *Batería baño empotrado con inversor central y teleducha duplex*
- Up-Wandeingebaute Wannenbatterie mit zentralem Umsteller und Handbrause Duplex

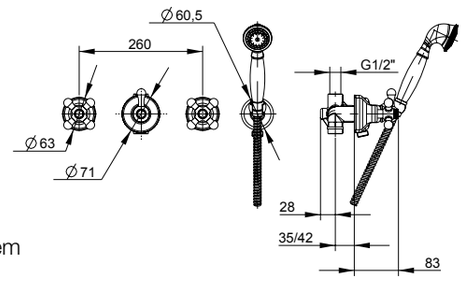

00 **Cromato** - Chr. plated - Chromé - Cromo - Verchromt
02 **Dorato** - Gold plated - Doré - Oro - Vergoldet
09 **Ottone antico** - Bronze - Laiton - Laton antico - Messing

R28002

R02005



21011

- Gruppo incasso vasca, bocca a parete, deviatore centrale, doccia duplex
- *Built-in bath mixer, wall-mounted spout, central diverter and duplex shower*
- Mélangeur de bain à encastrer avec inverseur, goulot à encastrer et douchette duplex
- *Batería baño empotrada con inversor central, caño a pared y teleducha duplex*
- Up-Wandeingebaute Wannenbatterie mit Umsteller, Auslauf und Handbrause Duplex

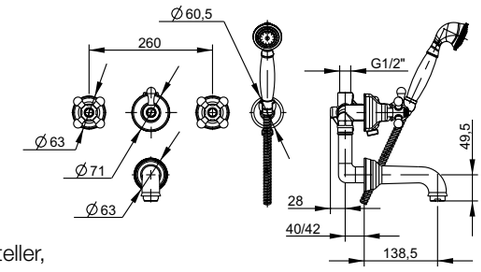

00 **Cromato** - Chr. plated - Chromé - Cromo - Verchromt

02 **Dorato** - Gold plated - Doré - Oro - Vergoldet

09 **Ottone antico** - Bronze - Laiton - Laton antico - Messing

R28002



21028

- Batteria per bordo vasca senza bocca con deviatore e doccia estraibile
- *Deck mounted bath mixer with diverter and pull-out shower*
- Mélangeur de bain sur gorge avec inverseur et douchette
- *Grupo baño de repisa con inversor y teleducha*
- Wannenrandmontage-Batterie mit Umsteller und Handbrause

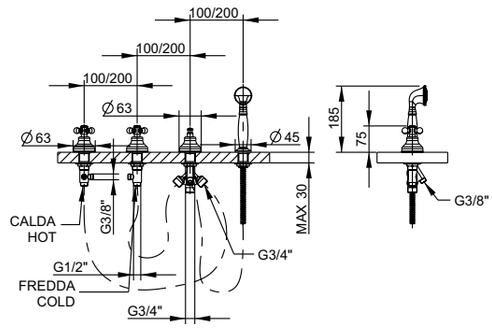

00 **Cromato** - Chr. plated - Chromé - Cromo - Verchromt

02 **Dorato** - Gold plated - Doré - Oro - Vergoldet

09 **Ottone antico** - Bronze - Laiton - Laton antico - Messing

R28002

R02023



21029

- Batteria per bordo vasca con bocca, deviatore e doccia estraibile
- *Deck mounted bath mixer with diverter, pull-out shower and spout*
- Mélangeur de bain sur gorge avec goulot, inverseur et douchette
- *Grupo baño de repisa con caño, inversor y teleducha*
- Wannenrandmontage-Batterie mit Auslauf, Umsteller und Handbrause

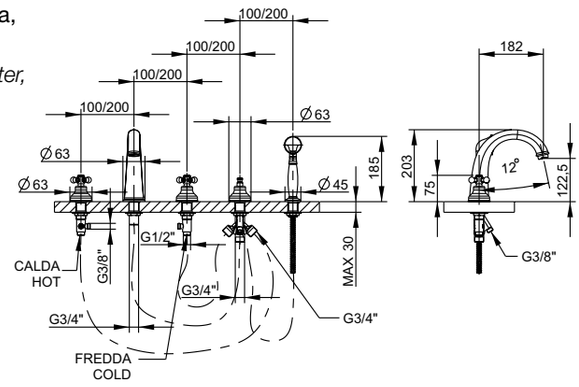

00 **Cromato** - Chr. plated - Chromé - Cromo - Verchromt

02 **Dorato** - Gold plated - Doré - Oro - Vergoldet

09 **Ottone antico** - Bronze - Laiton - Laton antico - Messing

R28002

R02020





Da corredarsi con piletta push e sifone che si trovano a fine serie - *To match with push drain and siphon to find at the end of the series* - À combiner avec vidage automatique et siphon qui se trouvent à la fin de la série - *A combinarse con vaciador automático y sifón a la fine de la serie* - Mit automatischen Ablaufgarnitur und Siphon zusammenstellen am Ende der Serien

21034

- Batteria lavabo a parete senza scarico 220 mm
- *Built-in washbasin mixer without pop-up waste*
- Mélangeur de lavabo à encastrer sans vidage
- *Batería lavabo empotrado sin descargo*
- Wandeingebaute Waschtischbatterie mit Auslauf

21034A

- Batteria lavabo a parete senza scarico 172 mm
- *Built-in washbasin mixer without pop-up waste*
- Mélangeur de lavabo à encastrer sans vidage
- *Batería lavabo empotrado sin descargo*
- Wandeingebaute Waschtischbatterie mit Auslauf

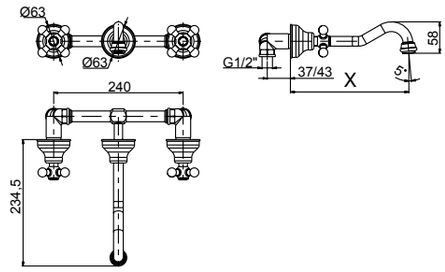

	21034	21034A
X	220 mm	172 mm

00 **Cromato** - Chr. plated - Chromé - Cromo - Verchromt
02 **Dorato** - Gold plated - Doré - Oro - Vergoldet
09 **Ottone antico** - Bronze - Laiton - Laton antico - Messing

R28002

R02004



21054

- Batteria lavabo con scarico 1”1/4
- *3-hole washbasin mixer with 1”1/4 pop-up waste*
- Mélangeur lavabo 3-trous avec vidage 1”1/4
- *Batería lavabo con descargo 1”1/4*
- 3-Loch-Waschtischbatterie mit 1”1/4 Abfluss

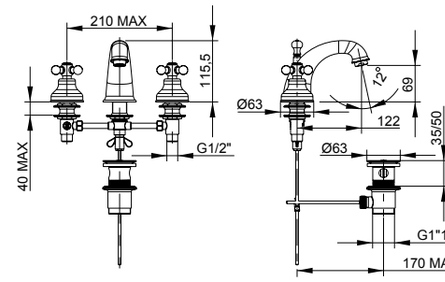

00 **Cromato** - Chr. plated - Chromé - Cromo - Verchromt
02 **Dorato** - Gold plated - Doré - Oro - Vergoldet
09 **Ottone antico** - Bronze - Laiton - Laton antico - Messing

R28002



21103

- Batteria bidet con scarico 1”1/4
- *3-hole bidet mixer with 1”1/4 pop-up waste*
- Mélangeur bidet 3-trous avec vidage 1”1/4
- *Batería bidé con descargo 1”1/4*
- 3-Loch-Bidetbatterie mit 1”1/4 Abfluss

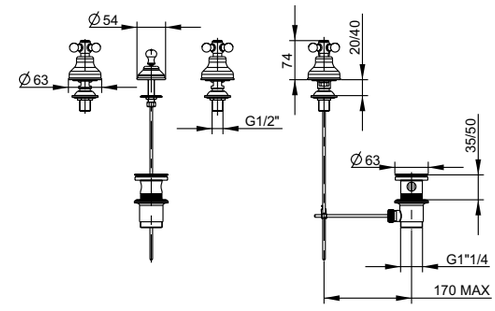

00 **Cromato** - Chr. plated - Chromé - Cromo - Verchromt
02 **Dorato** - Gold plated - Doré - Oro - Vergoldet
09 **Ottone antico** - Bronze - Laiton - Laton antico - Messing

R28002

R02003



21064

- Monoforo lavabo bocca girevole con scarico 1”1/4
- *Single-hole washbasin mixer with swivel spout and 1”1/4 pop-up waste*
- Mélangeur lavabo monotrou avec bec pivotant et vidage 1”1/4
- *Monobloc lavabo con caño giratorio y descargo 1”1/4*
- Waschtisch-Einlochbatterie mit schwenkbarem Auslauf und 1”1/4 Abfluss

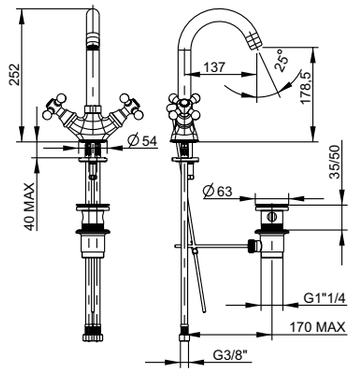

00 **Cromato** - Chr. plated - Chromé - Cromo - Verchromt
02 **Dorato** - Gold plated - Doré - Oro - Vergoldet
09 **Ottone antico** - Bronze - Laiton - Laton antico - Messing

R28002

R02003



21133

- Monoforo bidet con scarico 1”1/4
- *Single-hole bidet mixer with 1”1/4 pop-up waste*
- Mélangeur bidet monotrou avec vidage 1”1/4
- *Monobloc bidé con descargo 1”1/4*
- Bidet-Einlochbatterie mit 1”1/4 Abfluss

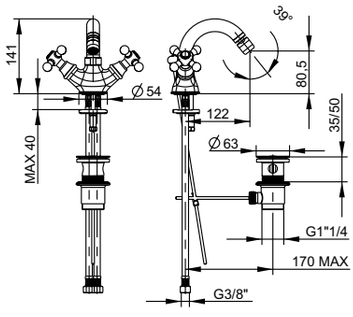

00 **Cromato** - Chr. plated - Chromé - Cromo - Verchromt
02 **Dorato** - Gold plated - Doré - Oro - Vergoldet
09 **Ottone antico** - Bronze - Laiton - Laton antico - Messing

R28002

R02004



21065

- Monoforo lavabo con scarico 1”1/4
- *Single-hole washbasin mixer with 1”1/4 pop-up waste*
- Mélangeur lavabo monotrou avec vidage 1”1/4
- *Monobloc lavabo con descargo 1”1/4*
- Waschtisch-Einlochbatterie mit 1”1/4 Abfluss

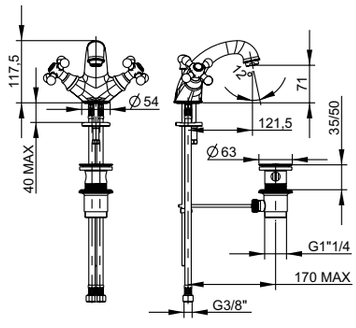

00 **Cromato** - Chr. plated - Chromé - Cromo - Verchromt
02 **Dorato** - Gold plated - Doré - Oro - Vergoldet
09 **Ottone antico** - Bronze - Laiton - Laton antico - Messing

R28002

R02003



21066

- Monoforo bidet con scarico 1”1/4
- *Single-hole bidet mixer with 1”1/4 pop-up waste*
- Mélangeur bidet monotrou avec vidage 1”1/4
- *Monobloc bidé con descargo 1”1/4*
- Bidet-Einlochbatterie mit 1”1/4 Abfluss

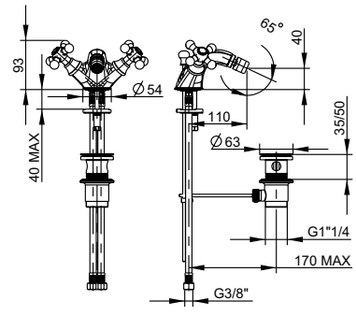

00 **Cromato** - Chr. plated - Chromé - Cromo - Verchromt
02 **Dorato** - Gold plated - Doré - Oro - Vergoldet
09 **Ottone antico** - Bronze - Laiton - Laton antico - Messing

R28002

R02003



21068

- Batteria lavabo bocca alta girevole con scarico 1”1/4
- *3-hole washbasin mixer with swivel spout and 1”1/4 pop-up waste*
- Mélangeur 3-trous avec bec pivotant et vidage 1”1/4
- *Batería lavabo con caño alto giratorio y descargo 1”1/4*
- 3-Loch-Waschtischbatterie mit schwenkbarem Auslauf und 1”1/4 Abfluss

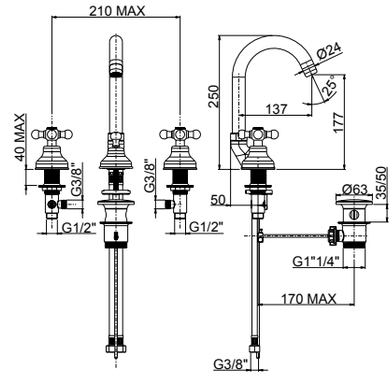

00 **Cromato** - Chr. plated - Chromé - Cromo - Verchromt
02 **Dorato** - Gold plated - Doré - Oro - Vergoldet
09 **Ottone antico** - Bronze - Laiton - Laton antico - Messing

R28002

R02003



21104

- Gruppo per bidet a 3 fori con piantane prolungate e scarico 1”1/4
- *3-hole bidet mixer with longer uprights and 1”1/4 pop-up waste*
- Mélangeur bidet 3-trous avec vidage 1”1/4 et rallonges
- *Batería bidé con descargo 1”1/4 y alargadores*
- 3-Loch-Bidetbatterie mit 1”1/4 Abfluss und Verlängerungen

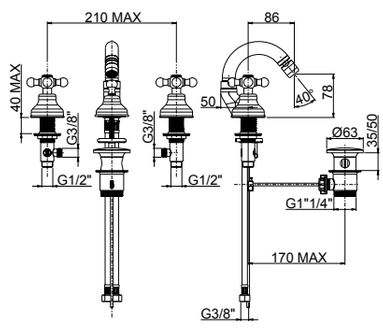

00 **Cromato** - Chr. plated - Chromé - Cromo - Verchromt
02 **Dorato** - Gold plated - Doré - Oro - Vergoldet
09 **Ottone antico** - Bronze - Laiton - Laton antico - Messing

R28002

R02020



21868

- Batteria lavabo con bocca tipo antico e scarico 1”1/4
- *3-hole washbasin mixer with old-style spout and 1”1/4 pop-up waste*
- Mélangeur lavabo 3-trous avec goulot “old style”, vidage 1”1/4
- *Batería lavabo con caño “old style”, descargo 1”1/4*
- 3-Loch-Waschtischbatterie mit “old style” Auslauf, 1”1/4 Abfluss

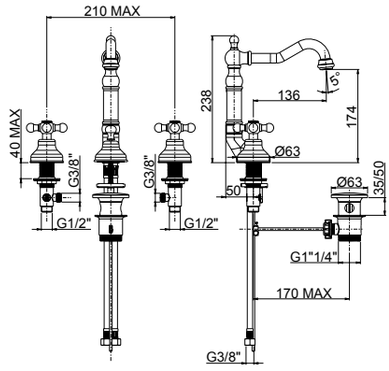

00 **Cromato** - Chr. plated - Chromé - Cromo - Verchromt

02 **Dorato** - Gold plated - Doré - Oro - Vergoldet

09 **Ottone antico** - Bronze - Laiton - Laton antico - Messing

R28002

R02003



21105

- Batteria bidet a 3 fori con bocca tipo antico e scarico 1”1/4, piantane prolungate
- *3-hole bidet mixer with old-style spout and 1”1/4 pop-up waste, longer uprights*
- Mélangeur bidet 3-trous avec goulot “old style”, vidage 1”1/4 et rallonges
- *Batería bidé con caño “old style”, descargo 1”1/4 y alargadores*
- 3-Loch-Bidetbatterie mit “old style” Auslauf, 1”1/4 Abfluss und Verlängerungen

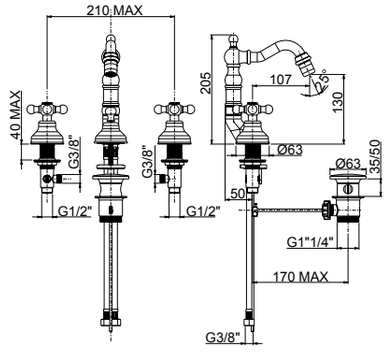

00 **Cromato** - Chr. plated - Chromé - Cromo - Verchromt

02 **Dorato** - Gold plated - Doré - Oro - Vergoldet

09 **Ottone antico** - Bronze - Laiton - Laton antico - Messing

R28002

R02020



21864

- Monoforo lavabo con bocca tipo antico e scarico 1”1/4
- *Single-hole washbasin mixer with old-style spout and 1”1/4 pop-up waste*
- Mélangeur lavabo monotrou avec goulot “old style” et vidage 1”1/4
- *Monobloc lavabo con caño “old style” y descargo 1”1/4*
- Waschtisch-Einlochbatterie mit “old-style” Auslauf und 1”1/4 Abfluss

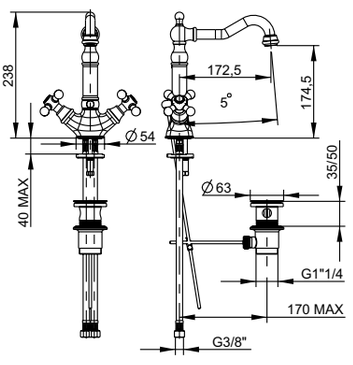

00 **Cromato** - Chr. plated - Chromé - Cromo - Verchromt

02 **Dorato** - Gold plated - Doré - Oro - Vergoldet

09 **Ottone antico** - Bronze - Laiton - Laton antico - Messing

R28002

R02003



21833

- Monoforo bidet con bocca tipo antico e scarico 1”1/4
- *Single-hole bidet mixer with old-style spout and 1”1/4 pop-up waste*
- Mélangeur bidet monotrou avec goulot “old style” et vidage 1”1/4
- *Monobloc bidé con caño “old style” y descargo 1”1/4*
- Bidet-Einlochbatterie mit “old-style” Auslauf und 1”1/4 Abfluss

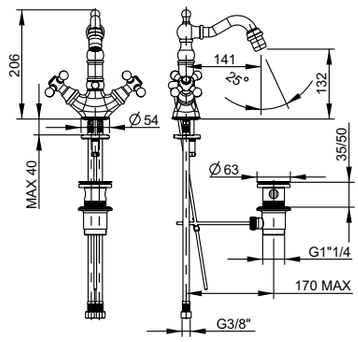

00 **Cromato** - Chr. plated - Chromé - Cromo - Verchromt
02 **Dorato** - Gold plated - Doré - Oro - Vergoldet
09 **Ottone antico** - Bronze - Laiton - Laton antico - Messing

R28002



21006

- Gruppo esterno per solo doccia con raccordo 3/4”x1/2”, attacco inferiore
- *External shower mixer with 3/4”x1/2” lower connection*
- Mélangeur de douche avec raccord inferieur 3/4”x1/2”
- *Grupo exterior ducha con ataco inferior 3/4”x1/2”*
- Ap-Brausebatterie mit 3/4”x1/2” unterem Anschluss

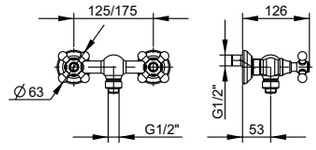

- **Da abbinare con art. 21614 pag.532**
- ***To combine with art. 21614 page 532***
- **A combiner avec art. 21614 page 532**
- ***Puede combinarse con art. 21614 pag.532***
- **Mit Art. 21614 zusammenstellen Seite 532**

21007

- Gruppo esterno per doccia con attacco superiore da 3/4”
- *External shower mixer with 3/4” upper connection*
- Mélangeur de douche avec raccord superieur 3/4”
- *Grupo exterior ducha con ataco superior 3/4”*
- Ap-Brausebatterie mit 3/4” oberem Anschluss

00 **Cromato** - Chr. plated - Chromé - Cromo - Verchromt
02 **Dorato** - Gold plated - Doré - Oro - Vergoldet
09 **Ottone antico** - Bronze - Laiton - Laton antico - Messing



21590

- Deviatore centrale gruppo incasso **2 vie**
- ***2-way*** *central diverter*
- Inverseur central **2-voies**
- *Inversor de **2 vías***
- **2-Wege**-Zentralumstellung

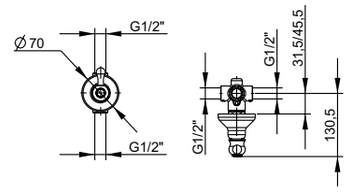

00 **Cromato** - Chr. plated - Chromé - Cromo - Verchromt
02 **Dorato** - Gold plated - Doré - Oro - Vergoldet
09 **Ottone antico** - Bronze - Laiton - Laton antico - Messing

DEDRA

R28002

R02003



21150

- Gruppo lavello, canna cm 20
- *Sink mixer, 20 cm spout*
- Mélangeur d'evier au mur avec goulot 20 cm
- *Grupo cocina exterior con ataco, caño 20 cm*
- Wand-Spültischbatterie mit Auslauf 20 cm

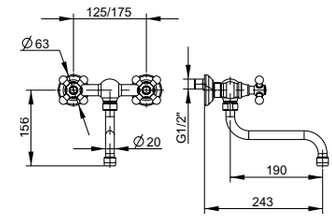

21151

- Gruppo lavello, canna cm 25
- *Sink mixer, 25 cm spout*
- Mélangeur d'evier au mur avec goulot 25 cm
- *Grupo cocina exterior con ataco, caño 25 cm*
- Wand-Spültischbatterie mit Auslauf 25 cm

00 **Cromato** - Chr. plated - Chromé - Cromo - Verchromt
02 **Dorato** - Gold plated - Doré - Oro - Vergoldet
09 **Ottone antico** - Bronze - Laiton - Laton antico - Messing

R28002

R02003

360°



21165

- Monoforo lavello con canna girevole
- *Single-hole sink mixer with swivel spout*
- Mélangeur d'évier monotrou avec bec pivotant
- *Monobloc cocina con caño giratorio*
- Spültisch-Einlochbatterie
  mit schwenkbarem Auslauf

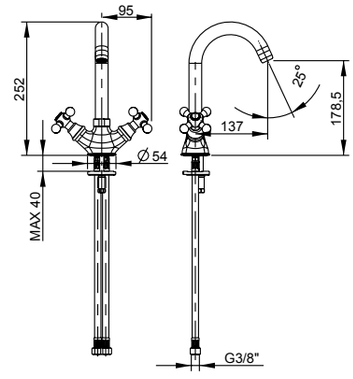

00 **Cromato** - Chr. plated - Chromé - Cromo - Verchromt
02 **Dorato** - Gold plated - Doré - Oro - Vergoldet
09 **Ottone antico** - Bronze - Laiton - Laton antico - Messing

R28002

R02020

360°



21865

- Monoforo lavello con bocca tipo antico
- *Single-hole sink mixer with old-style spout*
- Mélangeur d'évier monotrou avec bec "old style"
- *Monobloc cocina con caño "old style"*
- Spültisch-Einlochbatterie mit "old style" Auslauf

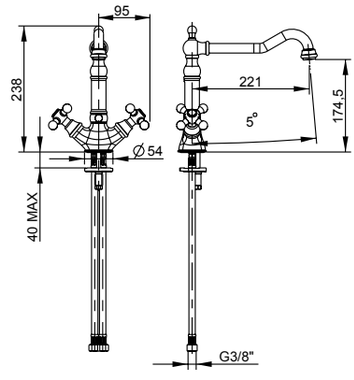

00 **Cromato** - Chr. plated - Chromé - Cromo - Verchromt
02 **Dorato** - Gold plated - Doré - Oro - Vergoldet
09 **Ottone antico** - Bronze - Laiton - Laton antico - Messing

R02020



21896

- Bocca lavabo a parete 220 mm
- *Wall-mounted spout for washbasin mixer*
- Goulot au mur pour mitigeur de lavabo
- *Caño mural por monomando lavabo*
- Wandauslauf für UP-Waschtischmischer

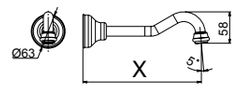

	21896	21896A
X	220 mm	172 mm

21896A

- Bocca lavabo a parete 172 mm
- *Wall-mounted spout for washbasin mixer*
- Goulot au mur pour mitigeur de lavabo
- *Caño mural por monomando lavabo*
- Wandauslauf für UP-Waschtischmischer

00 **Cromato** - Chr. plated - Chromé - Cromo - Verchromt
02 **Dorato** - Gold plated - Doré - Oro - Vergoldet
09 **Ottone antico** - Bronze - Laiton - Laton antico - Messing



92686

- Piletta push universale regolabile h.10-75mm
- *Universal push drain with adjustable height 10-75mm*
- Vidage automatique avec hauteur réglable 10-75mm
- *Vaciador automatico con altura ajustable 10-75mm*
- Automatische Ablaufgarnitur mit verstellbarer Höhe 10-75mm

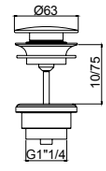

00 **Cromato** - Chr. plated - Chromé - Cromo - Verchromt
02 **Dorato** - Gold plated - Doré - Oro - Vergoldet
09 **Ottone antico** - Bronze - Laiton - Laton antico - Messing



92672

- Sifone minimalista 1”1/4
- *1”1/4 minimalist siphon*
- Vidage minimaliste 1”1/4
- *Descargo minimalista 1”1/4*
- 1”1/4 Sifon Minimalist

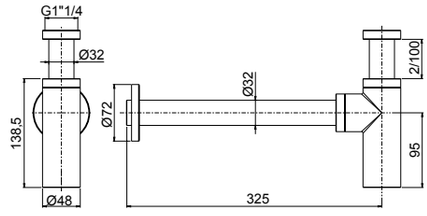

00 **Cromato** - Chr. plated - Chromé - Cromo - Verchromt
02 **Dorato** - Gold plated - Doré - Oro - Vergoldet
09 **Ottone antico** - Bronze - Laiton - Laton antico - Messing







23402

- Kit shut-off con flessibile a doppia aggraffatura e supporto attacco incasso a muro con chiusura
- *Shut off Kit with double lock cross flexible hose and built-in bracket with closure*
- Set Shut off avec flexible double agrafe et support coude mural avec fermeture
- *Teleducha Shut off con flexible doble grapado y soporte a pared empotrado con cierre*
- Shut off Set mit Doppelagraffe Schlauch und UP-Anschluss Halter mit Verschluss

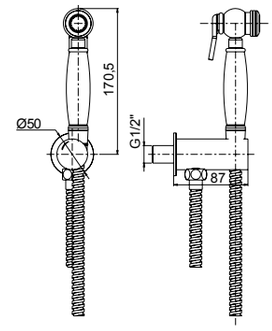

00 **Cromato** - Chr. plated - Chromé - Cromo - Verchromt
02 **Dorato** - Gold plated - Doré - Oro - Vergoldet
09 **Ottone antico** - Bronze - Laiton - Laton antico - Messing



R28002



21021

- Rubinetti d'arresto incasso diritti da 1/2" (coppia)
- *1/2" built-in straight-valve with interchangeable seat (2 Pcs pack)*
- Robinet d'arrêt droit 1/2" siège interchangeable (paquet 2 pieces)
- *Llave de paso 1/2" derecha (paquete 2 unidad)*
- 1/2" Wandeingebaute-Ventil gerade mit austauschbarem Sitz (Packung 2 Stck.)

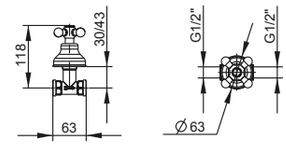

00 **Cromato** - Chr. plated - Chromé - Cromo - Verchromt
02 **Dorato** - Gold plated - Doré - Oro - Vergoldet
09 **Ottone antico** - Bronze - Laiton - Laton antico - Messing



R28002



21030

- Rubinetti d'arresto incasso a squadra da 1/2" (coppia)
- *1/2" angular valve with interchangeable seat (2 Pcs pack)*
- Robinet d'arrêt equerre 1/2" siège interchangeable (paquet 2 pieces)
- *Llave de paso 1/2" ángular (paquete 2 unidad)*
- 1/2" Wandeingebaute-Ventil gebogen mit austauschbarem Sitz (Packung 2 Stck.)

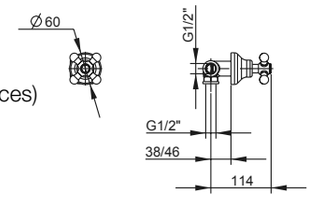

00 **Cromato** - Chr. plated - Chromé - Cromo - Verchromt
02 **Dorato** - Gold plated - Doré - Oro - Vergoldet
09 **Ottone antico** - Bronze - Laiton - Laton antico - Messing



LYBRA M STYLE

.00 - Cromato - Chr. plated - Chromé - Cromo - Verchromt
.02 - Dorato - Gold plated - Doré - Oro - Vergoldet
.09 - Ottone antico - Bronze - Laiton - Laton Antico - Messing

MANIGLIA IN MARMO NERO PORTORO
Black Portoro marble handles
Manettes de marble noir Portoro
Manillas de marmol Portoro negro
Griffe aus schwarzem Portoro-Marmor

LYBRA M STYLE

R28004

R28005

R02005



33002NP

- Gruppo esterno per vasca con doccia duplex
- *External bath mixer with duplex shower*
- Mélangeur de bain avec douchette duplex
- *Grupo exterior baño con teleducha duplex*
- Ap-Wannenbatterie mit Handbrause Duplex

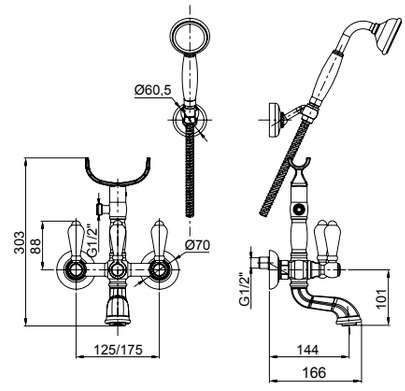

00 **Cromato** - Chr. plated - Chromé - Cromo - Verchromt

02 **Dorato** - Gold plated - Doré - Oro - Vergoldet

09 **Ottone antico** - Bronze - Laiton - Laton antico - Messing

R28004

R28005

R02005



33000NP + 23614 + 23615

33000NP

- Gruppo esterno vasca senza doccia e senza forcelle
- *External bath mixer without shower and shower holder*
- Mélangeur de bain extérieur sans douchette et support
- *Grupo externo de baño sin ducha y supuerte*
- AP-Duschen Mischer ohne Handbrause und Halter

23614

- Colonna telescopica con deviatore, flessibile, doccetta e soffione
- *Telescopic column with diverter, flexible, handshower and shower head*
- Colonne téléscopique avec inverseur, flexible, douchette et pomme de douche
- *Columna telescopica con inversor, flexible, teleducha y rociador*
- Teleskopischer Säule mit Umsteller, Schlauch, Handbrause und Kopfbrause

23615

- Prolunga per colonna telescopica cm 50 con supporto doccia
- *Extension (cm 50) for telelscopic column*
- Rallonge (cm 50) pour colonne telescopic
- *Alargador para columna Telescopica*
- Verlängerung für Telescopicher Saule

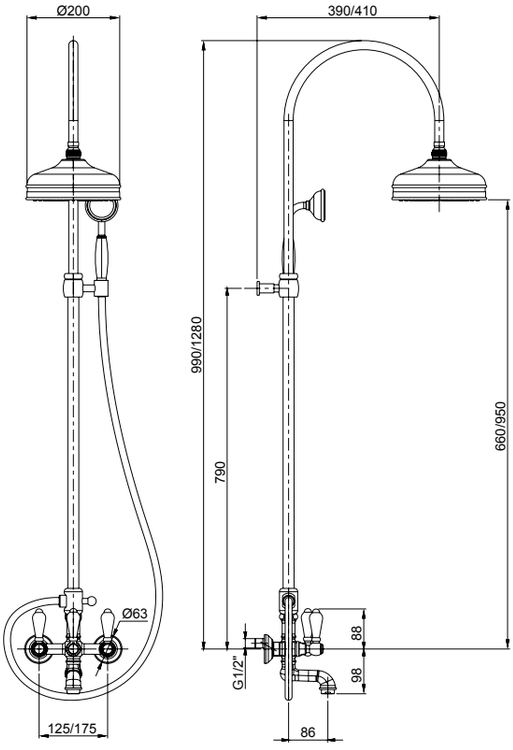

00 **Cromato** - Chr. plated - Chromé - Cromo - Verchromt

02 **Dorato** - Gold plated - Doré - Oro - Vergoldet

09 **Ottone antico** - Bronze - Laiton - Laton antico - Messing

R28004

R28005

R02005



33002NP + 92573

33002NP

- Gruppo esterno per vasca con doccia duplex
- *External bath mixer with duplex shower,*
- Mélangeur de bain avec douchette duplex
- *Grupo exterior baño con teleducha duple*
- Ap-Wannenbatterie mit Handbrause Duplex

92573

- Colonne a pavimento (coppia)
- *Floor columns (pair)*
- Colonnes sur sol (couple)
- *Columnas (pareja)*
- Standsäulen (Paar)

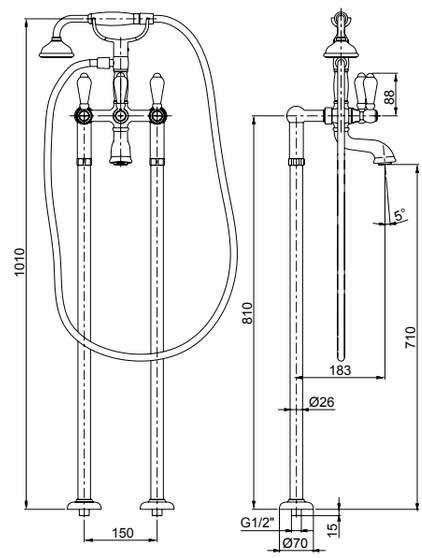

00 **Cromato** - Chr. plated - Chromé - Cromo - Verchromt
02 **Dorato** - Gold plated - Doré - Oro - Vergoldet
09 **Ottone antico** - Bronze - Laiton - Laton antico - Messing

R28004

R28005

R02005



33002NP + 92591

33002NP

- Gruppo esterno per vasca con doccia duplex
- *External bath mixer with duplex shower*
- Mélangeur de bain avec douchette duplex
- *Grupo exterior baño con teleducha duplex*
- Ap-Wannenbatterie mit Handbrause Duplex

92591

- Eccentrici verticali per gruppi bordo vasca 1/2”x3/4” (altezza fuori bordo 70 mm) (coppia)
- *1/2”x3/4” vertical eccentric for bath mixer (out of edge height 70 mm) (couple)*
- Excentrique pour mitigeur bain 1/2”x3/4” (hauteur 70 mm) (couple)
- *Excéntrico para grupo tina 1/2”x3/4” (altura 70 mm) (pareja)*
- Exzentern für Wannenmischer 1/2”x3/4” (70 mm Höhe) (paar)

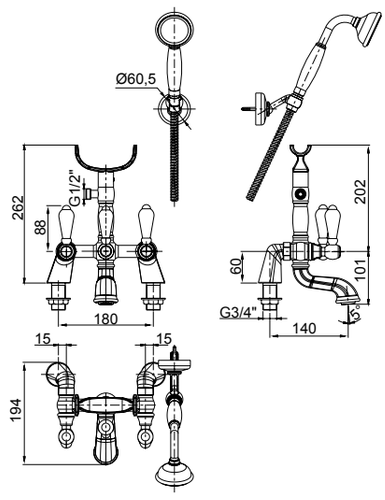

00 **Cromato** - Chr. plated - Chromé - Cromo - Verchromt
02 **Dorato** - Gold plated - Doré - Oro - Vergoldet
09 **Ottone antico** - Bronze - Laiton - Laton antico - Messing

LYBRA M STYLE

R28004

R28005



33010NP

- Gruppo incasso vasca, deviatore centrale, doccia duplex, senza bocca
- *Built-in bath mixer, with central diverter and duplex shower*
- Mélangeur de bain à encastrer avec inverseur central et douchette duplex
- *Batería baño empotrado con inversor central y teleducha duplex*
- Up-Wannenbatterie mit zentralem Umsteller und Handbrause Duplex

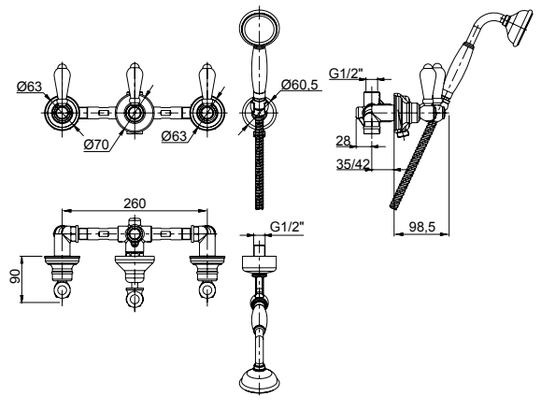

00 **Cromato** - Chr. plated - Chromé - Cromo - Verchromt

02 **Dorato** - Gold plated - Doré - Oro - Vergoldet

09 **Ottone antico** - Bronze - Laiton - Laton antico - Messing

R28004

R28005

R02005



33011NP

- Gruppo incasso vasca, bocca a parete, deviatore centrale, doccia duplex
- *Built-in bath mixer, wall-mounted spout, central diverter and duplex shower*
- Mélangeur de bain à encastrer avec inverseur, goulot à encastrer et douchette duplex
- *Batería baño empotrada con inversor central, caño a pared y teleducha duplex*
- Up-Wannenbatterie mit Umsteller, Auslauf und Handbrause Duplex

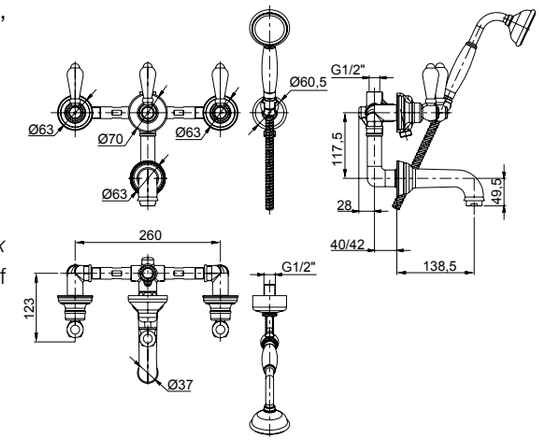

00 **Cromato** - Chr. plated - Chromé - Cromo - Verchromt

02 **Dorato** - Gold plated - Doré - Oro - Vergoldet

09 **Ottone antico** - Bronze - Laiton - Laton antico - Messing

R28004

R28005



33028NP

- Batteria per bordo vasca senza bocca con deviatore e doccia estraibile
- *Deck mounted bath mixer with diverter and pull-out shower*
- Mélangeur de bain sur gorge avec inverseur et douchette
- *Mezclador baño de repisa con inversor y teleducha*
- Wannenrandmontage-Batterie mit Umsteller und Handbrause

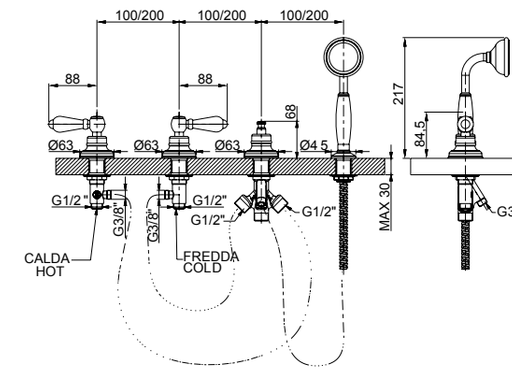

00 **Cromato** - Chr. plated - Chromé - Cromo - Verchromt

02 **Dorato** - Gold plated - Doré - Oro - Vergoldet

09 **Ottone antico** - Bronze - Laiton - Laton antico - Messing

R28004
R28005
R02023



33029NP

- Batteria per bordo vasca monocomando con bocca, deviatore e doccia estraibile
- *Deck mounted bath mixer with diverter, pull-out shower and spout*
- Mitigeur de bain sur gorge avec goulot, inverseur et douchette
- *Monomando baño de repisa con caño, inversor y teleducha*
- Wannenrandmontage-Mischer mit Auslauf, Umsteller und Handbrause

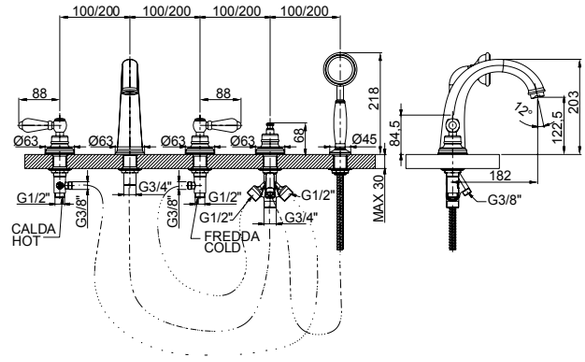

00 **Cromato** - Chr. plated - Chromé - Cromo - Verchromt
02 **Dorato** - Gold plated - Doré - Oro - Vergoldet
09 **Ottone antico** - Bronze - Laiton - Laton antico - Messing

R28004
R28005
R02020



33034NP

- Batteria lavabo a parete senza scarico 220 mm
- *Built-in washbasin mixer without pop-up waste*
- Mélangeur de lavabo à encastrer sans vidage
- *Batería lavabo empotrado sin descargo*
- Up-Waschtischbatterie ohne Abfluss

33034NPA

- Batteria lavabo a parete senza scarico 172 mm
- *Built-in washbasin mixer without pop-up waste*
- Mélangeur de lavabo à encastrer sans vidage
- *Batería lavabo empotrado sin descargo*
- Up-Waschtischbatterie ohne Abfluss

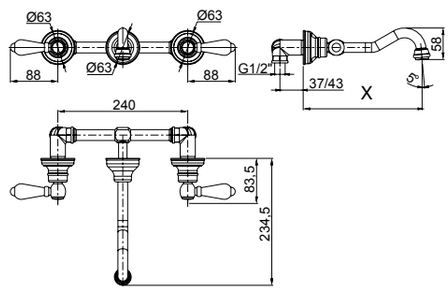

	33034NP	33034NPA
X	220 mm	172 mm



Da corredarsi con piletta push e sifone che si trovano a fine serie
To match with push drain and siphon to find at the end of the series
À combiner avec vidage automatique et siphon qui se trouvent à la fin de la série - *A combinarse con vaciador automático y sifón a la fine de la serie* - Mit automatischen Ablaufgarnitur und Siphon zusammenstellen am Ende der Serien

00 **Cromato** - Chr. plated - Chromé - Cromo - Verchromt
02 **Dorato** - Gold plated - Doré - Oro - Vergoldet
09 **Ottone antico** - Bronze - Laiton - Laton antico - Messing

R28004
R28005
R02004



33054NP

- Batteria lavabo con scarico 1”1/4, piantane prolungate
- *3-hole washbasin mixer with 1”1/4 pop-up waste, longer uprights*
- Mélangeur lavabo 3-trous avec vidage 1”1/4 et rallonges
- *Batería lavabo con descargo 1”1/4 y alargadores*
- 3-Loch-Waschtischbatterie mit 1”1/4 Abfluss und Verlängerungen

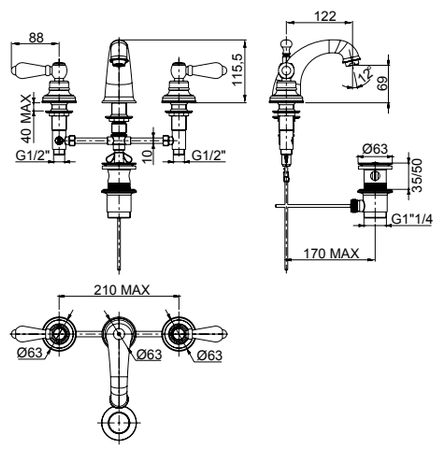

00 **Cromato** - Chr. plated - Chromé - Cromo - Verchromt
02 **Dorato** - Gold plated - Doré - Oro - Vergoldet
09 **Ottone antico** - Bronze - Laiton - Laton antico - Messing

LYBRA M STYLE

33868NP

R28004 R28005 R02020



- Batteria lavabo con bocca tipo antico e scarico 1”1/4, piantane prolungate
- *3-hole washbasin mixer with old-style spout and 1”1/4 pop-up waste, longer uprights*
- Mélangeur lavabo 3-trous avec goulot “old style”, vidage 1”1/4 et rallonges
- *Batería lavabo con caño “old style”, descargo 1”1/4 y alargadores*
- 3-Loch-Waschtischbatterie mit “old style” Auslauf, 1”1/4 Abfluss und Verlängerungen

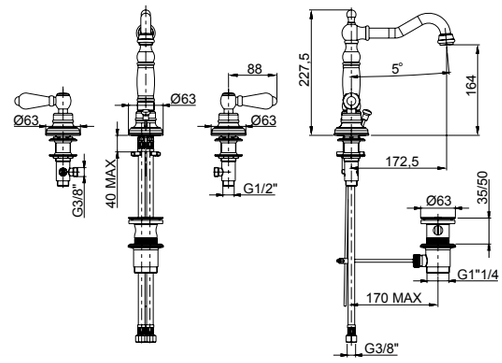

00 **Cromato** - Chr. plated - Chromé - Cromo - Verchromt
02 **Dorato** - Gold plated - Doré - Oro - Vergoldet
09 **Ottone antico** - Bronze - Laiton - Laton antico - Messing

33864NP

R28004 R28005 R02020



- Monoforo lavabo con bocca tipo antico e scarico 1”1/4
- *Single-hole washbasin mixer with old-style spout and 1”1/4 pop-up waste*
- Mélangeur lavabo monotrou avec goulot “old style” et vidage 1”1/4
- *Monobloc lavabo con caño “old style” y descargo 1”1/4*
- Waschtisch-Einlochbatterie mit “old-style” Auslauf und 1”1/4 Abflauf

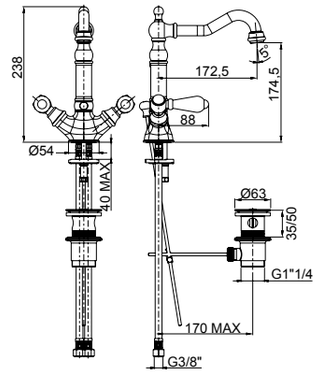

00 **Cromato** - Chr. plated - Chromé - Cromo - Verchromt
02 **Dorato** - Gold plated - Doré - Oro - Vergoldet
09 **Ottone antico** - Bronze - Laiton - Laton antico - Messing

33105NP

R28004 R28005 R02003



- Batteria bidet a 3 fori con bocca tipo antico e scarico 1”1/4, piantane prolungate
- *3-hole bidet mixer with old-style spout and 1”1/4 pop-up waste, longer uprights*
- Mélangeur bidet 3-trous avec goulot “old style”, vidage 1”1/4 et rallonges
- *Batería bidé con caño “old style”, descargo 1”1/4 y alargadores*
- 3-Loch-Bidetbatterie mit “old style” Auslauf, 1”1/4 Ablauf und Verlängerungen

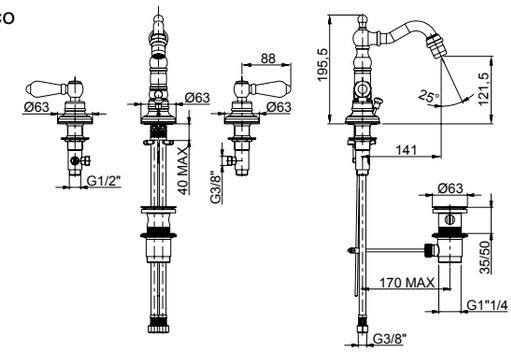

00 **Cromato** - Chr. plated - Chromé - Cromo - Verchromt
02 **Dorato** - Gold plated - Doré - Oro - Vergoldet
09 **Ottone antico** - Bronze - Laiton - Laton antico - Messing

R28004

R28005

R02003



33833NP

- Monoforo bidet con bocca tipo antico e scarico 1”1/4
- *Single-hole bidet mixer with old-style spout and 1”1/4 pop-up waste*
- Mélangeur bidet monotrou avec goulot “old style” et vidage 1”1/4
- *Monobloc bidé con caño “old style” y descargo 1”1/4*
- Bidet-Einlochbatterie mit “old-style” Auslauf und 1”1/4 Abflauf

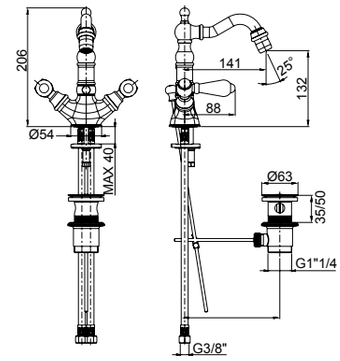

00 **Cromato** - Chr. plated - Chromé - Cromo - Verchromt
02 **Dorato** - Gold plated - Doré - Oro - Vergoldet
09 **Ottone antico** - Bronze - Laiton - Laton antico - Messing

R28004

R28005



33006NP

- Gruppo esterno per doccia con raccordo 3/4”x1/2” con attacco inferiore
- *External shower mixer with 3/4”x1/2” lower connection*
- Mélangeur de douche avec raccord inferieur 3/4”x1/2”
- *Grupo exterior ducha con ataco inferior 3/4”x1/2”*
- Ap-Brausebatterie mit 3/4”x1/2” unterem Anschluss

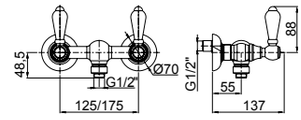

00 **Cromato** - Chr. plated - Chromé - Cromo - Verchromt
02 **Dorato** - Gold plated - Doré - Oro - Vergoldet
09 **Ottone antico** - Bronze - Laiton - Laton antico - Messing

R28004

R28005



33007NP

- Gruppo esterno per doccia con raccordo 3/4”x1/2” con attacco superiore
- *External shower mixer with 3/4”x1/2” upper connection*
- Mélangeur de douche avec raccord superieur 3/4”x1/2”
- *Grupo exterior ducha con ataco superior 3/4”x1/2”*
- Ap-Brausebatterie mit 3/4”x1/2” oberem Anschluss

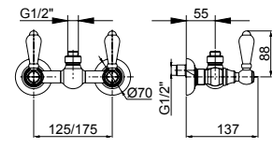

- **Da abbinare con art. 21614 pag.532**
- ***To combine with art. 21614 page 532***
- **A combiner avec art. 21614 page 532**
- ***Puede combinarse con art. 21614 pag.532***
- **Mit Art. 21614 zusammenstellen Seite 532**

00 **Cromato** - Chr. plated - Chromé - Cromo - Verchromt
02 **Dorato** - Gold plated - Doré - Oro - Vergoldet
09 **Ottone antico** - Bronze - Laiton - Laton antico - Messing

LYBRA M STYLE

R28004

R28005



33007NP + 23614

33007NP

- Gruppo esterno per doccia con raccordo 3/4”x1/2”con attacco superiore
- *External shower mixer with 3/4”x1/2” upper connection*
- Mélangeur de douche avec raccord superieur 3/4”x1/2”
- *Grupo exterior ducha con ataco superior 3/4”x1/2”*
- Ap-Brausebatterie mit 3/4”x1/2” oberem Anschluss

23614

- Colonna telescopica con deviatore, flessibile, doccetta e soffione
- *Telescopic column with diverter, flexible, handshower and shower head*
- Colonne téléscopique avec inverseur, flexible, douchette et pomme de douche
- *Columna telescopica con inversor, flexible, teleducha y rociador*
- Teleskopischer Säule mit Umsteller, Schlauch, Handbrause und Kopfbrause

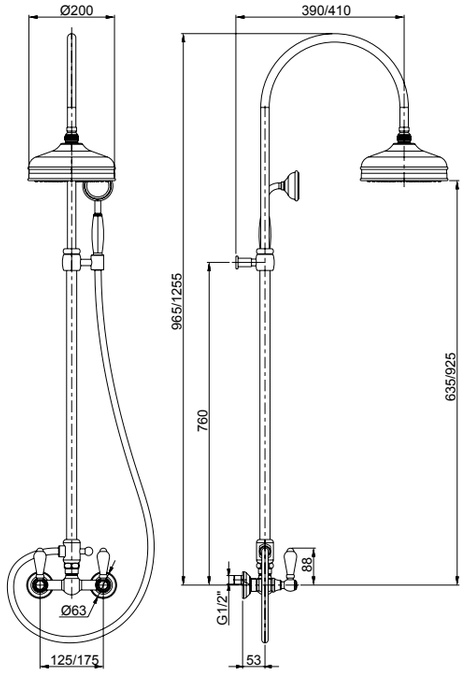

00 **Cromato** - Chr. plated - Chromé - Cromo - Verchromt

02 **Dorato** - Gold plated - Doré - Oro - Vergoldet

09 **Ottone antico** - Bronze - Laiton - Laton antico - Messing

R28004

R28005

R02003



33150NP

- Gruppo lavello 1/2”, canna cm 20, rompigetto
- *1/2” sink mixer, 20 cm spout with jet-breaker*
- Mélangeur d’evier au mur 1/2” avec goulot 20 cm et brise-jet
- *Grupo cocina exterior con ataco 1/2”, caño 20 cm y mousseur*
- 1/2” Wand-Spültischbatterie mit Auslauf 20 cm und Perlator

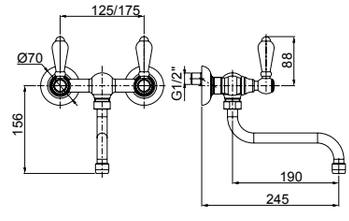

00 **Cromato** - Chr. plated - Chromé - Cromo - Verchromt

02 **Dorato** - Gold plated - Doré - Oro - Vergoldet

09 **Ottone antico** - Bronze - Laiton - Laton antico - Messing

R28004

R28005

R02020

360°



33865NP

- Monoforo lavello con bocca tipo antico
- *Single-hole sink mixer with old-style spout*
- Mélangeur d'évier monotrou avec bec "old style"
- *Monobloc cocina con caño "old style"*
- Spültisch-Einlochbatterie mit "old style" Auslauf

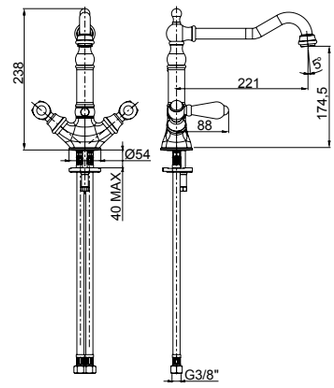

00 **Cromato** - Chr. plated - Chromé - Cromo - Verchromt
02 **Dorato** - Gold plated - Doré - Oro - Vergoldet
09 **Ottone antico** - Bronze - Laiton - Laton antico - Messing

R02020



21896

- Bocca lavabo a parete 220 mm
- *Wall-mounted spout for washbasin mixer*
- Goulot au mur pour mitigeur de lavabo
- *Caño mural por monomando lavabo*
- Wandauslauf für UP-Waschtischmischer

21896A

- Bocca lavabo a parete 172 mm
- *Wall-mounted spout for washbasin mixer*
- Goulot au mur pour mitigeur de lavabo
- *Caño mural por monomando lavabo*
- Wandauslauf für UP-Waschtischmischer

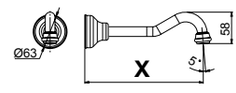

	21896	21896A
X	220	172

00 **Cromato** - Chr. plated - Chromé - Cromo - Verchromt
02 **Dorato** - Gold plated - Doré - Oro - Vergoldet
09 **Ottone antico** - Bronze - Laiton - Laton antico - Messing



92686

- Piletta push universale regolabile h.10-75mm
- *Universal push drain with adjustable height 10-75mm*
- Vidage automatique avec hauteur réglable 10-75mm
- *Vaciador automatico con altura ajustable 10-75mm*
- Automatische Ablaufgarnitur mit verstellbarer Höhe 10-75mm

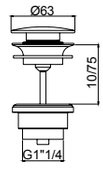

00 **Cromato** - Chr. plated - Chromé - Cromo - Verchromt
02 **Dorato** - Gold plated - Doré - Oro - Vergoldet
09 **Ottone antico** - Bronze - Laiton - Laton antico - Messing

LYBRA M STYLE



92672

- Sifone minimalista 1”1/4
- *1”1/4 minimalist siphon*
- Vidage minimaliste 1”1/4
- *Descargo minimalista 1”1/4*
- 1”1/4 Sifon Minimalist

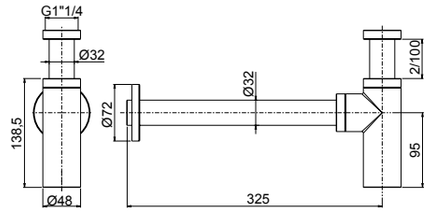

00 **Cromato** - Chr. plated - Chromé - Cromo - Verchromt
02 **Dorato** - Gold plated - Doré - Oro - Vergoldet
09 **Ottone antico** - Bronze - Laiton - Laton antico - Messing







23402

- Kit shut-off con flessibile a doppia aggraffatura e supporto attacco incasso a muro con chiusura
- *Shut off Kit with double lock cross flexible hose and built-in bracket with closure*
- Set Shut off avec flexible double agrafe et support coude mural avec fermeture
- *Teleducha Shut off con flexible doble grapado y soporte a pared empotrado con cierre*
- Shut off Set mit Doppelagraffe Schlauch und UP-Anschluss Halter mit Verschluss

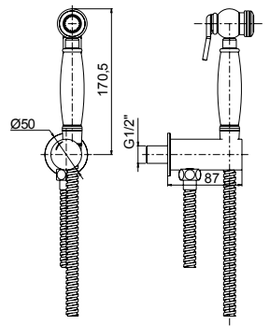

00 **Cromato** - Chr. plated - Chromé - Cromo - Verchromt
02 **Dorato** - Gold plated - Doré - Oro - Vergoldet
09 **Ottone antico** - Bronze - Laiton - Laton antico - Messing

Frattini
RUBINETTI DAL 1958



PRESTIGE

15 ROYAL
16 PRESTIGE

.00 - Cromato - Chr. plated - Chromé - Cromo - Verchromt
.02 - Dorato - Gold plated - Doré - Oro - Vergoldet

ROYAL/PRESTIGE

R28002

R02005



15002

- Gruppo esterno per vasca con doccia duplex
- *External bath mixer with duplex shower*
- Mélangeur de bain avec douchette duplex
- *Grupo exterior baño con teleducha duplex*
- Ap-Wannenbatterie mit Handbrause Duplex

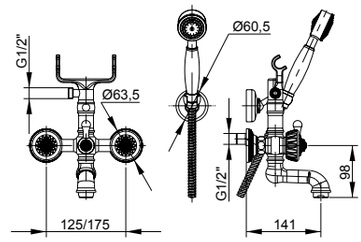

00 **Cromato** - Chr. plated - Chromé - Cromo - Verchromt

02 **Dorato** - Gold plated - Doré - Oro - Vergoldet

R28002

R02005



15000 + 23614

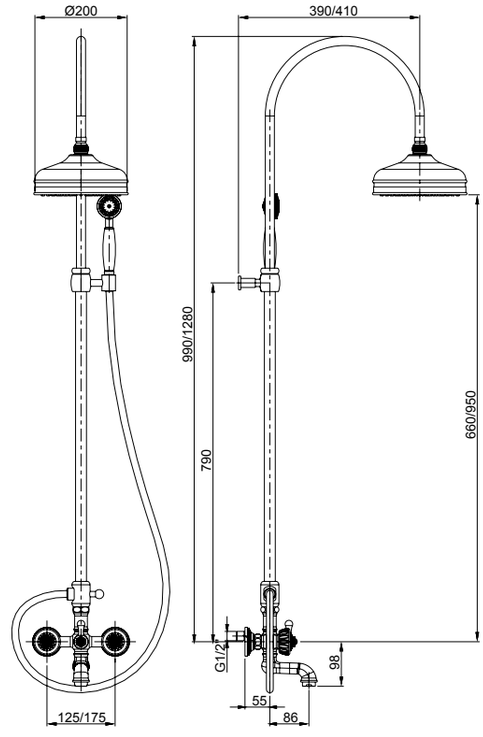

15000

- Gruppo esterno vasca senza doccia e senza forcelle
- *External bath mixer without shower and shower holder*
- Mélangeur de bain extérieur sans douchette et support
- *Grupo externo de baño sin ducha y supuerte*
- AP-Duschen Mischer ohne Handbrause und Halter

23614

- Colonna telescopica con deviatore, flessibile, doccetta e soffione
- *Telescopic column with diverter, flexible, handshower and shower head*
- Colonne téléscopique avec inverseur, flexible, douchette et pomme de douche
- *Columna telescopica con inversor, flexible, teleducha y rociador*
- Teleskopischer Säule mit Umsteller, Schlauch, Handbrause und Kopfbrause

23615

- Prolunga per colonna telescopica cm 50 con supporto doccia
- *Extension (cm 50) for telelscopic column*
- Rallonge (cm 50) pour colonne telescopic
- *Alargador para columna Telescopica*
- Verlängerung für Telescopicher Saule

00 **Cromato** - Chr. plated - Chromé - Cromo - Verchromt

02 **Dorato** - Gold plated - Doré - Oro - Vergoldet

R28002

R02005

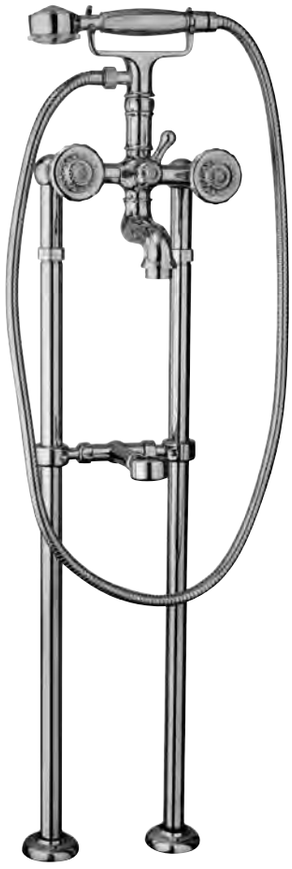

15002 + 92573

15002

- Gruppo esterno per vasca con doccia duplex
- *External bath mixer with duplex shower*
- Mélangeur de bain avec douchette duplex
- *Grupo exterior baño con teleducha duplex*
- Ap-Wannenbatterie mit Handbrause Duplex

92573

- Colonne a pavimento (coppia)
- *Floor columns (pair)*
- Colonnes sur sol (couple)
- *Columnas (pareja)*
- Standsäulen (Paar)

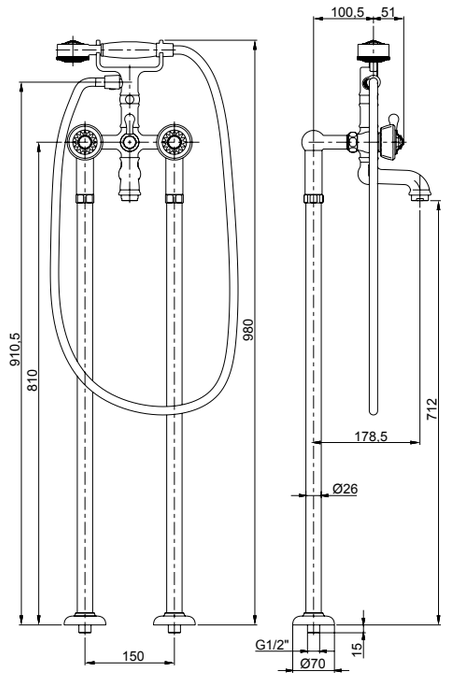

00 **Cromato** - Chr. plated - Chromé - Cromo - Verchromt

02 **Dorato** - Gold plated - Doré - Oro - Vergoldet

R28002

R02023



15011

- Gruppo incasso vasca, bocca a parete, deviatore centrale, doccia duplex
- *Built-in bath mixer, wall-mounted spout, central diverter and duplex shower*
- Mélangeur de bain à encastrer avec inverseur, goulot à encastrer et douchette duplex
- *Batería baño empotrada con inversor central, caño a pared y teleducha duplex*
- Up-Wannenbatterie mit Umsteller, Auslauf und Handbrause Duplex

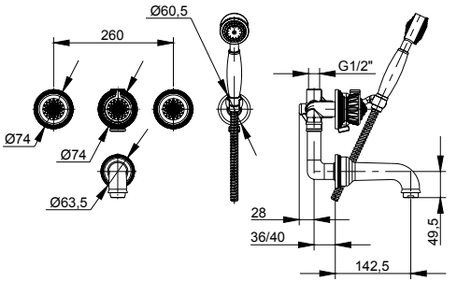

00 **Cromato** - Chr. plated - Chromé - Cromo - Verchromt

02 **Dorato** - Gold plated - Doré - Oro - Vergoldet

ROYAL/PRESTIGE

R28002

R02004



15054

- Batteria lavabo con scarico 1”1/4
- *3-holes washbasin mixer with 1”1/4 pop-up waste*
- Mélangeur lavabo 3-trous avec vidage 1”1/4
- *Batería lavabo con descargo 1”1/4*
- 3-Loch-Waschtischbatterie mit 1”1/4 Abfluss

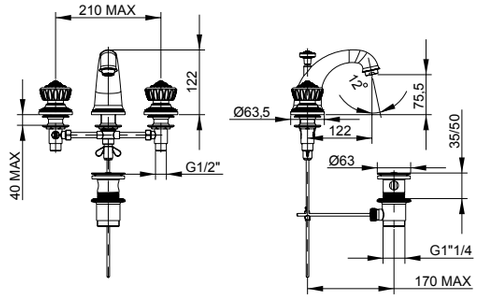

00 **Cromato** - Chr. plated - Chromé - Cromo - Verchromt

02 **Dorato** - Gold plated - Doré - Oro - Vergoldet

R28002



15103

- Batteria bidet con scarico 1”1/4
- *3-hole bidet mixer with 1”1/4 pop-up waste*
- Mélangeur bidet 3-trous avec vidage 1”1/4
- *Batería bidet con descargo 1”1/4*
- 3-Loch-Bidetbatterie mit 1”1/4 Abfluss

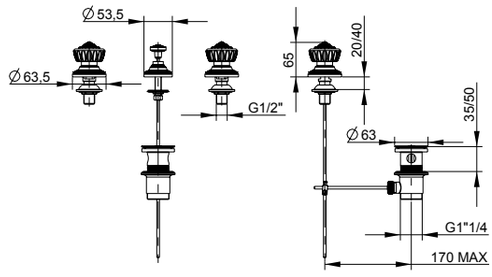

00 **Cromato** - Chr. plated - Chromé - Cromo - Verchromt

02 **Dorato** - Gold plated - Doré - Oro - Vergoldet

R28002

R02004



15064

- Monoforo per lavabo con scarico 1”1/4
- *Single-hole washbasin mixer with 1”1/4 pop-up waste*
- Mélangeur de lavabo monotrou avec vidage 1”1/4
- *Monobloc lavabo con descargo 1”1/4*
- Waschtisch-Einlochbatterie mit 1”1/4 Abfluss

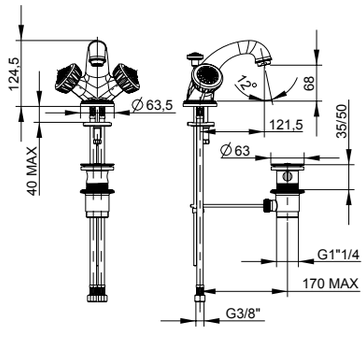

00 **Cromato** - Chr. plated - Chromé - Cromo - Verchromt

02 **Dorato** - Gold plated - Doré - Oro - Vergoldet

R28002

R02004

15133

- Monoforo bidet con scarico 1”1/4
- *Single-hole bidet mixer with 1”1/4 pop-up waste*
- Mélangeur de bidet monotrou avec vidage 1”1/4
- *Monobloc bidet con descargo 1”1/4*
- Bidet-Einlochbatterie mit 1”1/4 Abfluss



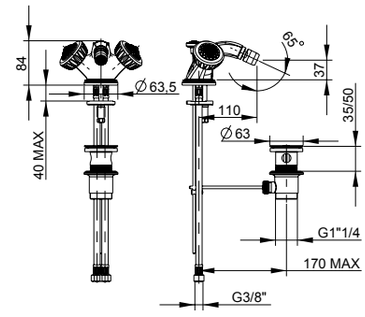

00 **Cromato** - Chr. plated - Chromé - Cromo - Verchromt
02 **Dorato** - Gold plated - Doré - Oro - Vergoldet

R28002

15006

- Gruppo esterno per doccia con raccordo 3/4”x1/2” con attacco inferiore
- *External shower mixer with 3/4”x1/2” lower connection*
- Mélangeur de douche avec raccord inferieur 3/4”x1/2”
- *Grupo exterior ducha con ataco inferior 3/4”x1/2”*
- Ap-Brausebatterie mit 3/4”x1/2” unterem Anschluss



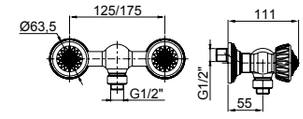

00 **Cromato** - Chr. plated - Chromé - Cromo - Verchromt
02 **Dorato** - Gold plated - Doré - Oro - Vergoldet

R28002

15007

- Gruppo esterno per doccia con attacco superiore da 3/4”
- *External shower mixer with 3/4” upper connection*
- Mélangeur de douche avec raccord superieur 3/4”
- *Grupo exterior ducha con ataco superior 3/4”*
- Ap-Brausebatterie mit 3/4” oberem Anschluss



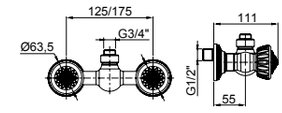

- **Da abbinare con art. 21614 pag.532**
- ***To combine with art. 21614 page 532***
- **A combiner avec art. 21614 page 532**
- ***Puede combinarse con art. 21614 pag.532***
- **Mit Art. 21614 zusammenstellen Seite 532**

00 **Cromato** - Chr. plated - Chromé - Cromo - Verchromt
02 **Dorato** - Gold plated - Doré - Oro - Vergoldet

15590



- Deviatore centrale gruppo incasso **2 vie**
- ***2-way*** *central diverter*
- Inverseur central **2-voies**
- *Inversor de* ***2 vías***
- **2-Wege**-Zentralumstellung

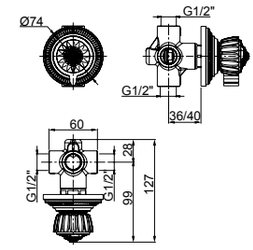

00 **Cromato** - Chr. plated - Chromé - Cromo - Verchromt
02 **Dorato** - Gold plated - Doré - Oro - Vergoldet

23402





- Kit shut-off con flessibile a doppia aggraffatura e supporto attacco incasso a muro con chiusura
- *Shut off Kit with double lock cross flexible hose and built-in bracket with closure*
- Set Shut off avec flexible double agrafe et support coude mural avec fermeture
- *Teleducha Shut off con flexible doble grapado y soporte a pared empotrado con cierre*
- Shut off Set mit Doppelagraffe Schlauch und UP-Anschluss Halter mit Verschluss

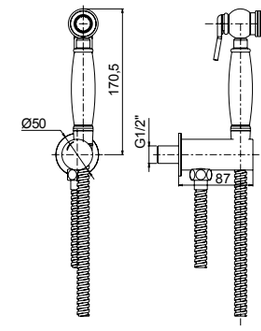

00 **Cromato** - Chr. plated - Chromé - Cromo - Verchromt
02 **Dorato** - Gold plated - Doré - Oro - Vergoldet

15021

R28002



- Rubinetti d'arresto incasso diritti da 1/2" (coppia)
- *1/2" built-in straight-valve with interchangeable seat (2 Pcs pack)*
- Robinet d'arrêt droit 1/2" siège interchangeable (paquet 2 pieces)
- *Llave de paso 1/2" derecha (paquete 2 unidad)*
- 1/2" Wandeingebaute-Ventil gerade mit austauschbarem Sitz (Packung 2 Stck.)

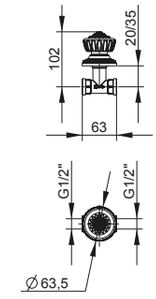

00 **Cromato** - Chr. plated - Chromé - Cromo - Verchromt
02 **Dorato** - Gold plated - Doré - Oro - Vergoldet

15030

R28002



- Rubinetti d'arresto incasso a squadra da 1/2" (coppia)
- *1/2" angular valve with interchangeable seat (2 Pcs pack)*
- Robinet d'arrêt equerre 1/2" siège interchangeable (paquet 2 pieces)
- *Llave de paso 1/2" ángular (paquete 2 unidad)*
- 1/2" Wandeingebaute-Ventil gebogen mit austauschbarem Sitz (Packung 2 Stck.)

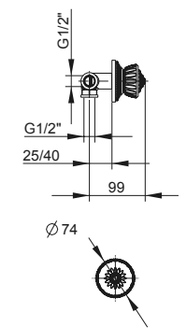

00 **Cromato** - Chr. plated - Chromé - Cromo - Verchromt
02 **Dorato** - Gold plated - Doré - Oro - Vergoldet

Frattini
RUBINETTI DAL 1958



MOCCA

.00 - Cromato - Chr. plated - Chromé - Cromo - Verchromt

MOCCA

R08007

R02005



60002

- Monocomando esterno per vasca con doccia duplex **anticalcarea**, flessibile doppia aggraffatura
- *External single-lever bath mixer with **anticalcareous** duplex shower, double clamp flexible hose*
- Mitigeur de bain avec douchette duplex **anticalcaire**, flexible avec double agraffe
- *Monomando exterior baño con teleducha duplex **anticalcarea** flexible con doble encaje*
- Ap-Wannenmischer mit **kalkschutzer** Handbrause Duplex, Schlauch mit doppelte Falz

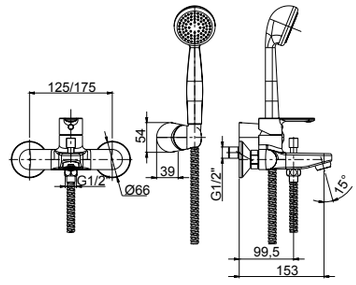

00 **Cromato** - Chr. plated - Chromé - Cromo - Verchromt

R08027

R02004



60054 *

- Monocomando per lavabo con scarico 1”1/4
- *Single-lever washbasin mixer with 1”1/4 pop-up waste*
- Mitigeur de lavabo avec vidage 1”1/4
- *Monomando lavabo con descargo 1”1/4*
- Waschtischmischer mit 1”1/4 Abfluss

60050

- Monocomando per lavabo senza scarico
- *Single-lever washbasin mixer without pop-up waste*
- Mitigeur de lavabo sans vidage
- *Monomando lavabo sin descargo*
- Waschtischmischer ohne Abfluss

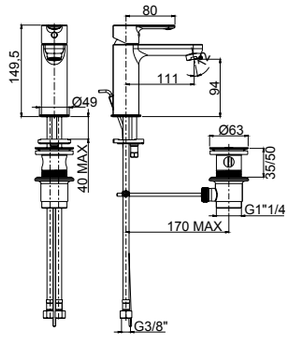

00 **Cromato** - Chr. plated - Chromé - Cromo - Verchromt

R08027

R02004



60103

- Monocomando per bidet con scarico 1”1/4
- *Single-lever bidet mixer with 1”1/4 pop-up waste*
- Mitigeur de bidet avec vidage 1”1/4
- *Monomando bidé con descargo 1”1/4*
- Bidetmischer mit 1”1/4 Abfluss

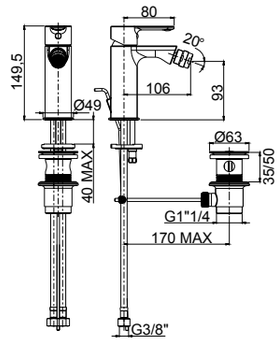

00 **Cromato** - Chr. plated - Chromé - Cromo - Verchromt

R08005

140°



60055

- Monocomando per lavabo con doccetta estraibile
- *Single-lever washbasin mixer with pull-out shower*
- Mitigeur lavabo avec douchette enlevable
- *Monomando teleducha extraíble*
- Waschtischmischer mit ausziehbare Handdusche

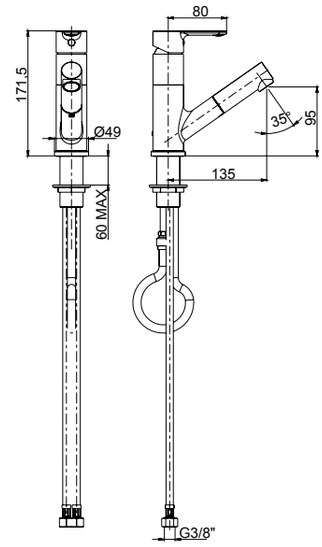

00 **Cromato** - Chr. plated - Chromé - Cromo - Verchromt

R08027

R02004



60064 *

- Monocomando per lavabo con leva di comando lunga con scarico 1”1/4
- *Long-lever washbasin mixer with 1”1/4 pop-up waste*
- Mitigeur de lavabo avec long levier et vidage 1”1/4
- *Monomando de lavabo con larga palanca y descargo 1”1/4*
- Waschtischmischer mit langem Hebel und 1”1/4 Abfluss

60060

- Monocomando per lavabo con leva di comando lunga senza scarico
- *Long-lever washbasin mixer without waste*
- Mitigeur de lavabo avec long levier sans vidage
- *Monomando de lavabo con larga palanca sin descargo*
- Waschtischmischer mit langem Hebel ohne Abfluss

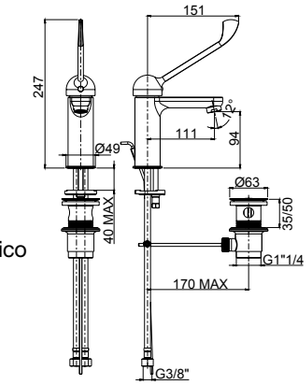

00 **Cromato** - Chr. plated - Chromé - Cromo - Verchromt

R08007



60006

- Monocomando esterno per doccia con attacco inferiore 1/2”
- *External single-lever shower mixer with 1/2” lower connection*
- Mitigeur de douche avec raccord inferieur 1/2”
- *Monomando exterior ducha con ataco inferior 1/2”*
- Ap-Brausenmischer mit 1/2” unterem Anschluss

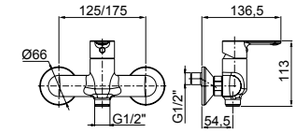

00 **Cromato** - Chr. plated - Chromé - Cromo - Verchromt

MOCCA

R08005



60016A

- Monocomando incasso per doccia completo, piastra in ABS
- *Complete built-in single-lever shower mixer, ABS plate*
- Mitigeur de douche à encastrer complet, plaque en ABS
- *Monomando empotrado ducha completo, plancha de ABS*
- Kompletter Up-Brausenmischer - Platte aus ABS

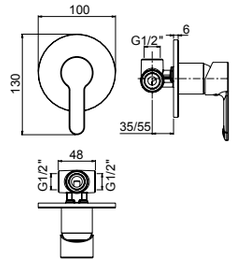

00 **Cromato** - Chr. plated - Chromé - Cromo - Verchromt

R08007



60010A

- Monocomando incasso con deviatore automatico completo, piastra in ABS
- *Complete built-in single-lever mixer with automatic diverter, ABS plate*
- Mitigeur à encastrer avec inverseur automatique complet, plaque en ABS
- *Monomando empotrado con inversor automático completo, plancha de ABS*
- Up-Mischer mit automatisches Umsteller - Kompletter Platte aus ABS

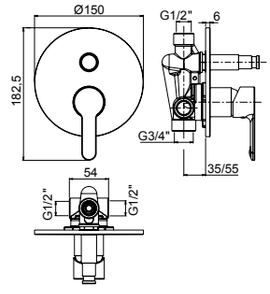

00 **Cromato** - Chr. plated - Chromé - Cromo - Verchromt

R08005



60521A

- Parte esterna visibile monocomando incasso **1 via**, piastra in ABS
- *External visible components **1-way** built-in mixer, ABS plate*
- Kit de finition mitigeur encastré **1 voie**, plaque en ABS
- *Solo parte exterior monomando **1 via** empotrado, plancha de ABS*
- Endmontage Set UP-Mischer **1-Weg** - Platte aus ABS

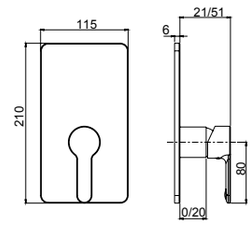

System Box



98011

- Corpo per monocomando incasso doccia universale, cartuccia Ø35, **1/2 vie**, con deviazione a dischi ceramici
- *Universal built-in box shower mixer, Ø35 cartridge, **1/2 way** ceramic discs diverter*
- Corps à encaster universel pour mitigeur de douche, cartouche Ø35 inverseur disques céramiques **1-2 voies**
- *Cuerpo empotrado universal para mezclador ducha, cartucha Ø35, inversor discos ceramicos **1-2 vias***
- UP-Universal Körper fü Duschenmischer, Ø35 Kartusche, **1-2 Wege** Umsteller mit Keramik Scheiben

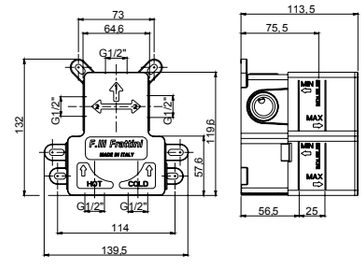

L'art. 98011 non segue le scontistiche della serie
The item 98011 is excluded from the series discounts
L'art. 98011 no es incluido en los escuentos de la serie
L'art.98011 est esclue par les remises de la série
Kein Rabatt von diese Serie auf dem Art.98011

easy installation **Livella inclusa**
Bubble level included

00 **Cromato** - Chr. plated - Chromé - Cromo - Verchromt

SYSTEM BOX

2 VIE

R08035

R08005



60541A

- Parte esterna visibile monocomando incasso con deviatore a dischi ceramici **2 vie**, piastra in ABS
- *External visible components **2-way** built-in mixer with ceramic discs diverter, ABS plate*
- Kit de finition mitigeur encastré **2 voies** avec inverseur avec disques céramiques, plaque en ABS
- *Solo parte exterior monomando **2 vias** empotrado con inversor con discos ceramicos, plancha de ABS*
- Endmontage Set UP-Mischer **2-Wege** mit Umsteller mit Keramik Scheiben - Platte aus ABS

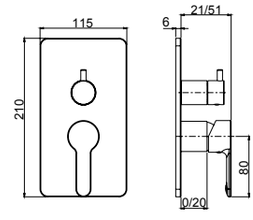

System Box



98011

- Corpo per monocomando incasso doccia universale, cartuccia Ø35, **1/2 vie**, con deviazione a dischi ceramici
- *Universal built-in box shower mixer, Ø35 cartridge, **1/2 way** ceramic discs diverter*
- Corps à encaster universel pour mitigeur de douche, cartouche Ø35 inverseur disques céramiques **1-2 voies**
- *Cuerpo empotrado universal para mezclador ducha, cartucha Ø35, inversor discos ceramicos **1-2 vias***
- UP-Universal Körper fü Duschenmischer, Ø35 Kartusche, **1-2 Wege** Umsteller mit Keramik Scheiben

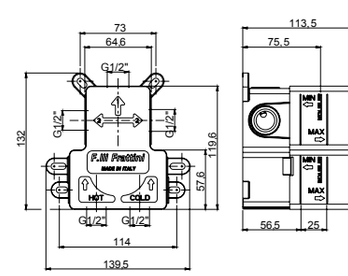

L'art. 98011 non segue le scontistiche della serie
The item 98011 is excluded from the series discounts
L'art. 98011 no es incluido en los escuentos de la serie
L'art.98011 est esclue par les remises de la série
Kein Rabatt von diese Serie auf dem Art.98011

easy installation **Livella inclusa**
Bubble level included

00 **Cromato** - Chr. plated - Chromé - Cromo - Verchromt

SYSTEM BOX

MOCCA

R08007

R02003



60150

- Monocomando lavello attacco a parete
- *Wall-mounted single-lever sink mixer*
- Mitigeur d'evier au mur avec raccord
- *Monomando cocina exterior con ataco*
- Wand-Spültischmischer mit Anschluss

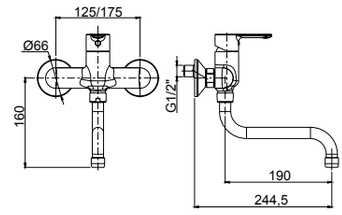

00 **Cromato** - Chr. plated - Chromé - Cromo - Verchromt

R08007

R02052

360°

90
140



60162

- Monocomando per lavello monoforo bocca girevole
- *Single-lever sink mixer, swivel spout*
- Mitigeur d'evier avec bec pivotant
- *Monomando cocina con caño giratorio*
- Spültischmischer mit schwenkbarem Auslauf

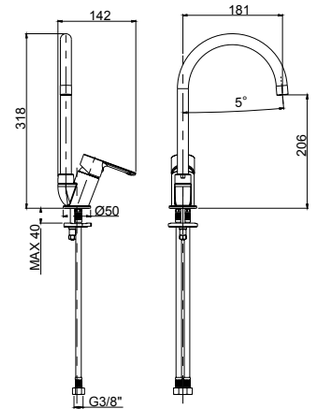

00 **Cromato** - Chr. plated - Chromé - Cromo - Verchromt

R08007

R02052

360°

65
115



60165

- Monocomando per lavello monoforo bocca girevole
- *Single-lever sink mixer, swivel spout*
- Mitigeur d'evier avec bec pivotant
- *Monomando cocina con caño giratorio*
- Spültischmischer mit schwenkbarem Auslauf

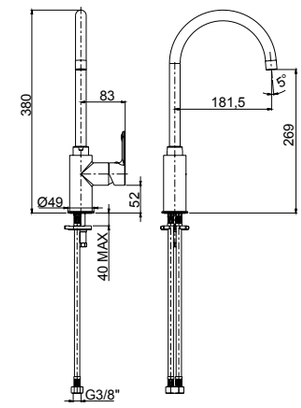

00 **Cromato** - Chr. plated - Chromé - Cromo - Verchromt

R08005

140°



60168

- Monocomando per lavello con doccetta **estraibile** a doppia erogazione
- *Single-lever sink mixer with 2-jet **pull-out** shower*
- Mitigeur d'évier avec douchette **enlevable** à 2 jets
- *Monomando cocina con teleducha **extraible** a 2 chorros*
- Spültischmischer mit 2-Strahl **ausziehbare** Handdusche

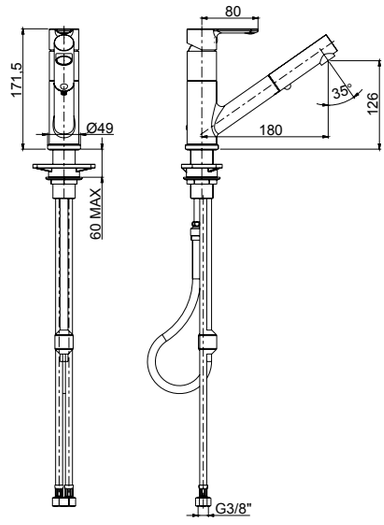

00 **Cromato** - Chr. plated - Chromé - Cromo - Verchromt

R08005

R02003

360°



60166

- Monocomando per lavello monoforo assiale
- *Axial single-lever sink mixer*
- Mitigeur d'évier monotrou
- *Monomando cocina para fregadero*
- Spültischmischer einloch Montage

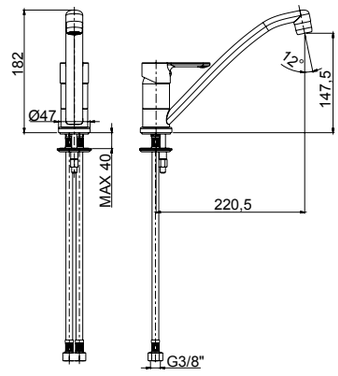

00 **Cromato** - Chr. plated - Chromé - Cromo - Verchromt

R08005

R02003

360°



60167

- Monocomando per lavello monoforo assiale con leva lunga
- *Axial long-lever sink mixer*
- Mitigeur d'évier monotrou avec levier long
- *Monomando cocina con larga palanca*
- Spültischmischer mit langem Hebel

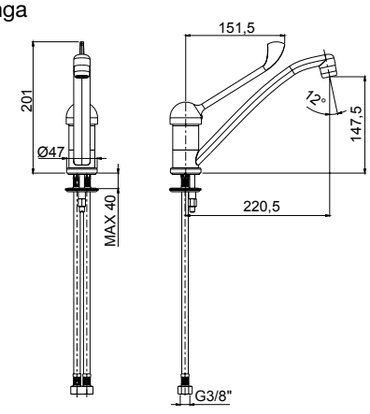

00 **Cromato** - Chr. plated - Chromé - Cromo - Verchromt

Frattini
RUBINETTI DAL 1958



BRIOTRE

.00 - Cromato - Chr. plated - Chromé - Cromo - Verchromt

BRIOTRE

R08001

R02054



25002

- Monocomando esterno per vasca con doccia duplex
- *External single-lever bath mixer with duplex shower*
- Mitigeur de bain avec douchette duplex
- *Monomando exterior baño con teleducha duplex*
- Ap-Wannenmischer mit Handbrause Duplex

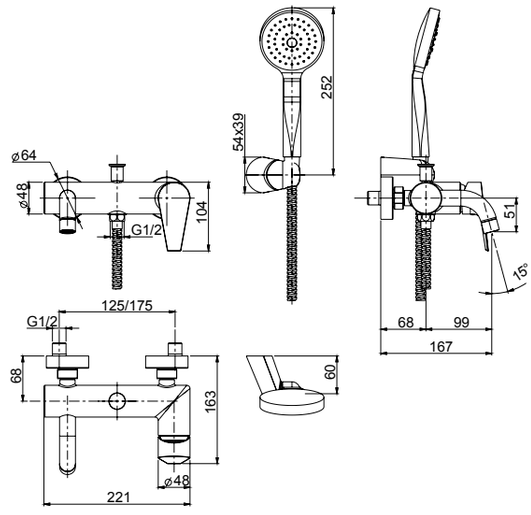

25001

- Monocomando esterno per vasca
- *External single-lever bath mixer*
- Mitigeur de bain
- *Monomando exterior baño*
- Ap-Wannenmischer

00 **Cromato** - Chr. plated - Chromé - Cromo - Verchromt

R08001

R02055



25054 *

- Monocomando per lavabo con scarico 1”1/4
- *Single-lever washbasin mixer with 1”1/4 pop-up waste*
- Mitigeur de lavabo avec vidage 1”1/4
- *Monomando lavabo con descargo 1”1/4*
- Waschtischmischer mit 1”1/4 Abfluss

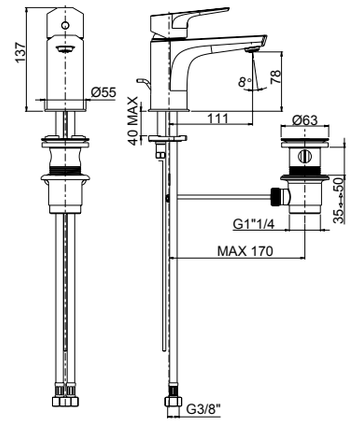

25050

- Monocomando per lavabo senza scarico
- *Single-lever washbasin mixer without pop-up waste*
- Mitigeur de lavabo sans vidage
- *Monomando lavabo sin descargo*
- Waschtischmischer ohne Abfluss

00 **Cromato** - Chr. plated - Chromé - Cromo - Verchromt

R08001

R02055



25354 *

- Monocomando lavabo modello medio con scarico 1”1/4
- *Medium version single-lever washbasin mixer with 1”1/4 pop-up waste*
- Mitigeur de lavabo medium avec vidage 1”1/4
- *Monomando lavabo medio con descargo 1”1/4*
- Mittelständiger Waschtischmischer mit 1”1/4 Abfluss

25350

- Monocomando lavabo modello medio senza scarico
- *Medium version single-lever washbasin mixer without waste*
- Mitigeur de lavabo medium sans vidage
- *Monomando lavabo medio sin descargo*
- Mittelständiger Waschtischmischer ohne Abfluss

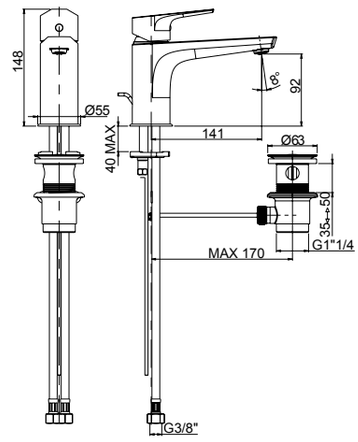

00 **Cromato** - Chr. plated - Chromé - Cromo - Verchromt

R08001

R02055



25454 *

- Monocomando lavabo modello “large” con scarico 1”1/4
- *“Large” version single-lever washbasin mixer with 1”1/4 pop-up waste*
- Mitigeur de lavabo “large” avec vidage 1”1/4
- *Monomando lavabo “large” con descargo 1”1/4*
- “Large” Waschtischmischer mit 1”1/4 Abfluss

25450

- Monocomando lavabo modello “large” senza scarico
- *“Large” version single-lever washbasin mixer without waste*
- Mitigeur de lavabo “large” sans vidage
- *Monomando lavabo “large” sin descargo*
- “Large” Waschtischmischer ohne Abfluss

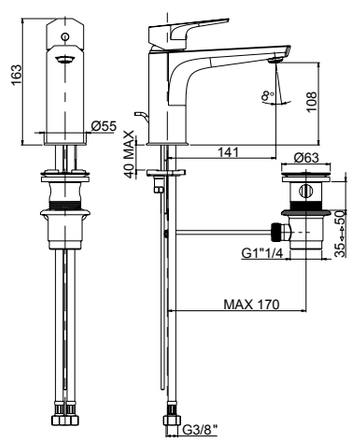

00 **Cromato** - Chr. plated - Chromé - Cromo - Verchromt

BRIOTRE

R08001

R02014



25103

- Monocomando per bidet con scarico 1”1/4
- *Single-lever bidet mixer with 1”1/4 pop-up waste*
- Mitigeur de bidet avec vidage 1”1/4
- *Monomando bidé con descargo 1”1/4*
- Bidetmischer mit 1”1/4 Abfluss

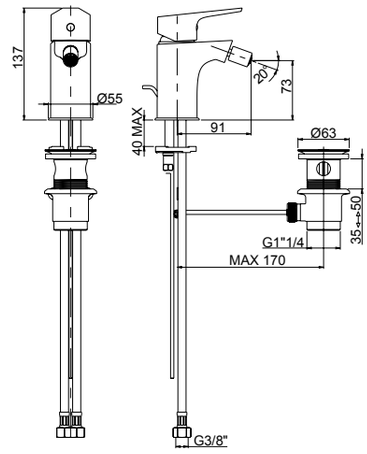

00 **Cromato** - Chr. plated - Chromé - Cromo - Verchromt

R08001

R02055



25064 *

- Monocomando per lavabo con leva di comando lunga con scarico 1”1/4
- *Long-lever washbasin mixer with 1”1/4 pop-up waste*
- Mitigeur de lavabo avec long levier et vidage 1”1/4
- *Monomando de lavabo con larga palanca y descargo 1”1/4*
- Waschtischmischer mit langem Hebel und 1”1/4 Abfluss

25060

- Monocomando per lavabo con leva di comando lunga senza scarico
- *Long-lever washbasin mixer without waste*
- Mitigeur de lavabo avec long levier sans vidage
- *Monomando de lavabo con larga palanca sin descargo*
- Waschtischmischer mit langem Hebel ohne Abfluss

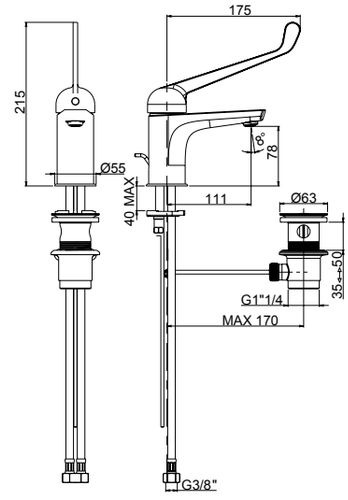

00 **Cromato** - Chr. plated - Chromé - Cromo - Verchromt

R08001



25016

- Monocomando incasso per doccia completo, piastra in ABS
- *Complete built-in single-lever shower mixer, ABS plate*
- Mitigeur de douche à encastrer complet, plaque en ABS
- *Monomando empotrado ducha completo, plancha de ABS*
- Kompletter Up-Brausenmischer - Platte aus ABS

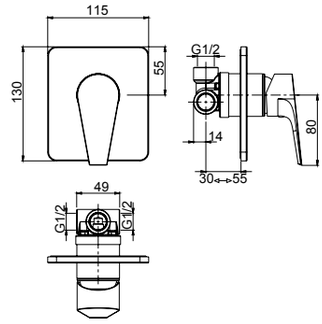

00 **Cromato** - Chr. plated - Chromé - Cromo - Verchromt

R08001



25010

- Monocomando incasso con deviatore automatico completo, piastra in ABS
- *Complete built-in single-lever mixer with automatic diverter, ABS plate*
- Mitigeur à encastrer avec inverseur automatique complet, plaque en ABS
- *Monomando empotrado con inversor automático completo, plancha de ABS*
- Kompletter Up-Mischer mit automatisches Umsteller - Platte aus ABS

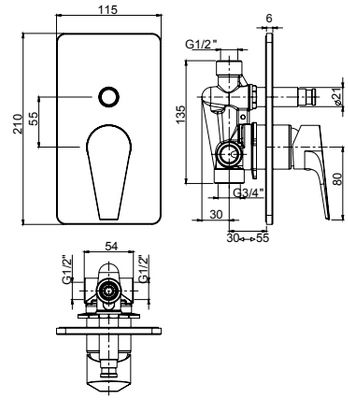

00 **Cromato** - Chr. plated - Chromé - Cromo - Verchromt

R08005



25521A

- Parte esterna visibile monocomando incasso **1 via**, piastra in ABS
- *External visible components **1-way** built-in mixer, ABS plate*
- Kit de finition mitigeur encastré **1 voie**, plaque en ABS
- *Solo parte exterior monomando **1 via** empotrado, plancha de ABS*
- Endmontage Set UP-Mischer **1-Weg** - Platte aus ABS

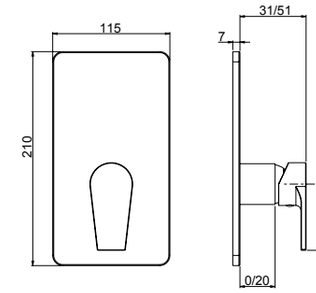

System Box



easy installation **Livella inclusa**
Bubble level included

L'art. 98011 non segue le scontistiche della serie
The item 98011 is excluded from the series discounts
L'art. 98011 no es incluido en los escuentos de la serie
L'art.98011 est esclue par les remises de la série
Kein Rabatt von diese Serie auf dem Art.98011

98011

- Corpo per monocomando incasso doccia universale, cartuccia Ø35, **1/2 vie**, con deviazione a dischi ceramici
- *Universal built-in box shower mixer, Ø35 cartridge, **1/2 way** ceramic discs diverter*
- Corps à encaster universel pour mitigeur de douche, cartouche Ø35 inverseur disques céramiques **1-2 voies**
- *Cuerpo empotrado universal para mezclador ducha, cartucha Ø35, inversor discos ceramicos **1-2 vias***
- UP-Universal Körper fü Duschenmischer, Ø35 Kartusche, **1-2 Wege** Umsteller mit Keramik Scheiben

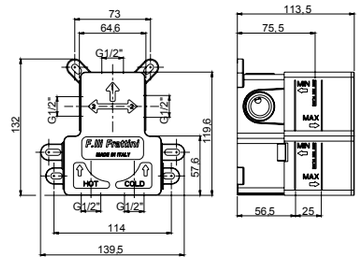

00 **Cromato** - Chr. plated - Chromé - Cromo - Verchromt
SYSTEM BOX

2 VIE
R08035

R08005



25541A

- Parte esterna visibile monocomando incasso con deviatore a dischi ceramici **2 vie**, piastra in ABS
- *External visible components **2-way** built-in mixer with ceramic discs diverter, ABS plate*
- Kit de finition mitigeur encastré **2 voies** avec inverseur avec disques céramiques, plaque en ABS
- *Solo parte exterior monomando **2 vias** empotrado con inversor con discos ceramicos, plancha de ABS*
- Endmontage Set UP-Mischer **2-Wege** mit Umsteller mit Keramik Scheiben - Platte aus ABS

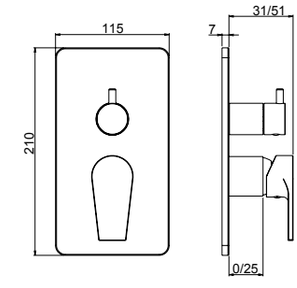

System Box



easy installation **Livella inclusa**
Bubble level included

L'art. 98011 non segue le scontistiche della serie
The item 98011 is excluded from the series discounts
L'art. 98011 no es incluido en los escuentos de la serie
L'art.98011 est esclue par les remises de la série
Kein Rabatt von diese Serie auf dem Art.98011

98011

- Corpo per monocomando incasso doccia universale, cartuccia Ø35, **1/2 vie**, con deviazione a dischi ceramici
- *Universal built-in box shower mixer, Ø35 cartridge, **1/2 way** ceramic discs diverter*
- Corps à encaster universel pour mitigeur de douche, cartouche Ø35 inverseur disques céramiques **1-2 voies**
- *Cuerpo empotrado universal para mezclador ducha, cartucha Ø35, inversor discos ceramicos **1-2 vias***
- UP-Universal Körper fü Duschenmischer, Ø35 Kartusche, **1-2 Wege** Umsteller mit Keramik Scheiben

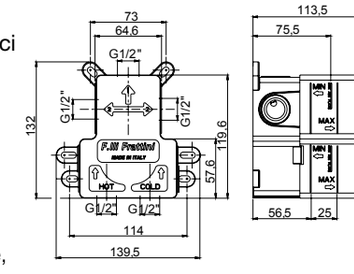

00 **Cromato** - Chr. plated - Chromé - Cromo - Verchromt
SYSTEM BOX

2 VIE
25523V2

3 VIE
25523V3



25523V2 - 25523V3

- Parte esterna visibile monocomando incasso con deviatore a dischi ceramici **2-3 vie**, piastra in ABS
- *External visible components **2-3 way** built-in mixer with ceramic discs diverter, ABS plate*
- Kit de finition mitigeur encastré **2-3 voies** avec inverseur avec disques céramiques, plaque en ABS
- *Solo parte exterior monomando **2-3 vias** empotrado con inversor con discos ceramicos, plancha de ABS*
- Endmontage Set UP-Mischer **2-3 Wege** mit Umsteller mit Keramik Scheiben - Platte aus ABS

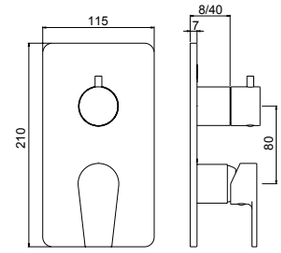

2 VIE
R11038

3 VIE
R11039

R08005



easy installation
Livella inclusa
Bubble level included

L'art. 98013 non segue le scontistiche della serie
The item 98013 is excluded from the series discounts
L'art. 98013 no es incluido en los escuentos de la serie
L'art.98013 est esclue par les remises de la série
Kein Rabatt von diese Serie auf dem Art.98013

System Box

98013

- Corpo per monocomando incasso doccia universale, cartuccia Ø35, **2/3 vie**, con deviazione a dischi ceramici
- *Universal built-in box shower mixer, Ø35 cartridge, **2/3 way** ceramic discs diverter*
- Corps à encaster universel pour mitigeur de douche, cartouche Ø35 inverseur disques céramiques **2-3 voies**
- *Cuerpo empotrado universal para mezclador ducha, cartucha Ø35, inversor discos ceramicos **2-3 vias***
- UP-Universal Körper fü Duschenmischer, Ø35 Kartusche, **2-3 Wege** Umsteller mit Keramik Scheiben

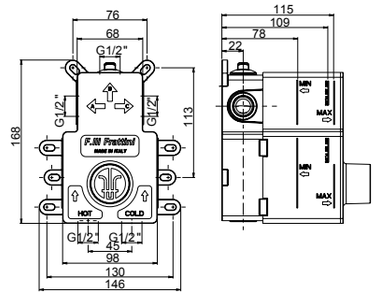

00 **Cromato** - Chr. plated - Chromé - Cromo - Verchromt
SYSTEM BOX

R08001



25006

- Monocomando esterno per doccia con attacco inferiore 1/2"
- *External single-lever shower mixer with 1/2" lower connection*
- Mitigeur de douche avec raccord inferieur 1/2"
- *Monomando exterior ducha con ataco inferior 1/2"*
- Ap-Brausenmischer mit 1/2" unterem Anschluss

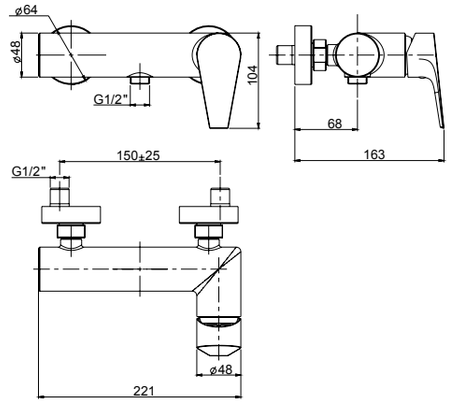

00 **Cromato** - Chr. plated - Chromé - Cromo - Verchromt

R08001



25007

- Monocomando esterno per doccia con attacco superiore 3/4"
- *External single-lever shower mixer with 3/4" upper connection*
- Mitigeur de douche avec raccord superieur 3/4"
- *Monomando exterior ducha con ataco superior 3/4"*
- Ap-Brausenmischer mit 3/4" oberem Anschluss
- **Da abbinare con art. 12614 pag.530**
- ***To combine with art. 12614 page 530***
- **A combiner avec art. 12614 page 530**
- ***Puede combinarse con art. 12614 pag.530***
- **Mit Art. 12614 zusammenstellen Seite 530**

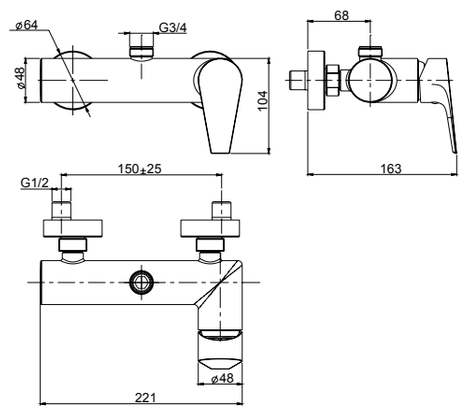

00 **Cromato** - Chr. plated - Chromé - Cromo - Verchromt

BRIOTRE



R23040

- Prolunga per art. 25350 - 25450 / Ø48 - H 150
- *Extension art. 25350 - 25450 / Ø48 - H 150*
- Rallonge art. 25350 - 25450 / Ø48 - H 150
- *Alargador art. 25350 - 25450 / Ø48 - H 150*
- Verlängerung art. 25350 - 25450 / Ø48 - H 150

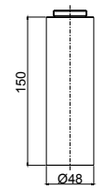



R23041

- Prolunga per art. 25350 - 25450 / Ø48 - H 200
- *Extension art. 25350 - 25450 / Ø48 - H 200*
- Rallonge art. 25350 - 25450 / Ø48 - H 200
- *Alargador art. 25350 - 25450 / Ø48 - H 200*
- Verlängerung art. 25350 - 25450 / Ø48 - H 200

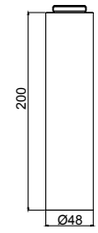

00 **Cromato** - Chr. plated - Chromé - Cromo - Verchromt



R08001



R02004



25150

- Monocomando lavello attacco a parete
- *Wall-mounted single-lever sink mixer*
- Mitigeur d'evier au mur avec raccord
- *Monomando cocina exterior con ataco*
- Wand-Spültischmischer mit Anschluss

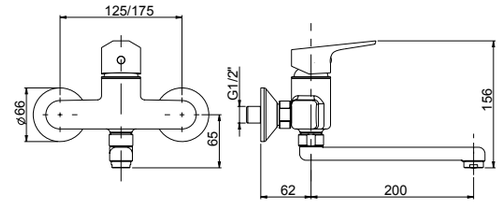

00 **Cromato** - Chr. plated - Chromé - Cromo - Verchromt



R08001



R02053









25162

- Monocomando per lavello monoforo bocca girevole
- *Single-lever sink mixer, swivel spout*
- Mitigeur d'evier avec bec pivotant
- *Monomando cocina con caño giratorio*
- Spültischmischer mit schwenkbarem Auslauf

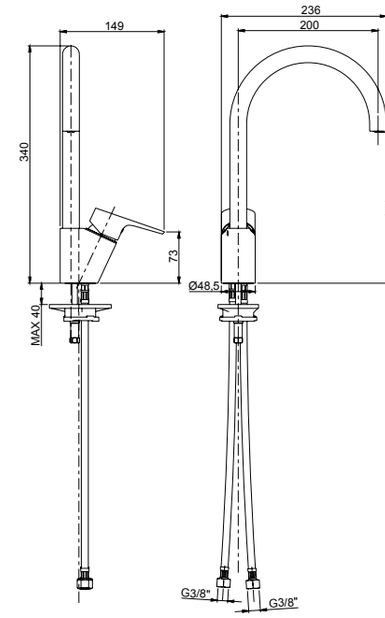

00 **Cromato** - Chr. plated - Chromé - Cromo - Verchromt

Frattini
RUBINETTI DAL 1958



CALEO

.00 - Cromato - Chr. plated - Chromé - Cromo - Verchromt

CALEO

R08007

R02005



61002

- Monocomando esterno per vasca con doccia duplex **anticalcarea**, flessibile doppia aggraffatura
- *External single-lever bath mixer with **anticalcareous** duplex shower, double clamp flexible hose*
- Mitigeur de bain avec douchette duplex **anticalcaire**, flexible avec double agraffe
- *Monomando exterior baño con teleducha duplex **anticalcarea** flexible con doble encaje*
- Ap-Wannenmischer mit **kalkschutzer** Handbrause Duplex, Schlauch mit doppelte Falz

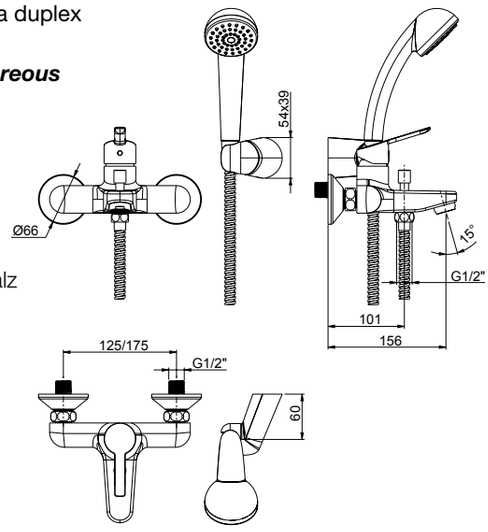

00 **Cromato** - Chr. plated - Chromé - Cromo - Verchromt

R08027

R02062

R16110

<6 Lt/min



61054 *

- Monocomando per lavabo con scarico 1”1/4
- *Single-lever washbasin mixer with 1”1/4 pop-up waste*
- Mitigeur de lavabo avec vidage 1”1/4
- *Monomando lavabo con descargo 1”1/4*
- Waschtischmischer mit 1”1/4 Abfluss

61050

- Monocomando per lavabo senza scarico
- *Single-lever washbasin mixer without pop-up waste*
- Mitigeur de lavabo sans vidage
- *Monomando lavabo sin descargo*
- Waschtischmischer ohne Abfluss

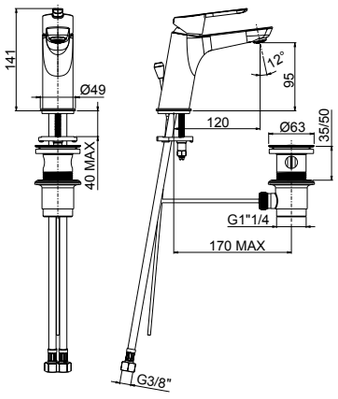

00 **Cromato** - Chr. plated - Chromé - Cromo - Verchromt

R08027

R02044

<6 Lt/min



61103

- Monocomando per bidet con scarico 1”1/4
- *Single-lever bidet mixer with 1”1/4 pop-up waste*
- Mitigeur de bidet avec vidage 1”1/4
- *Monomando bidé con descargo 1”1/4*
- Bidetmischer mit 1”1/4 Abfluss

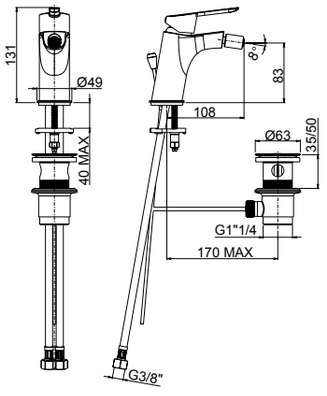

00 **Cromato** - Chr. plated - Chromé - Cromo - Verchromt

R08007

61006

- Monocomando esterno per doccia con attacco inferiore 1/2”
- *External single-lever shower mixer with 1/2” lower connection*
- Mitigeur de douche avec raccord inferieur 1/2”
- *Monomando exterior ducha con ataco inferior 1/2”*
- Ap-Brausenmischer mit 1/2” unterem Anschluss



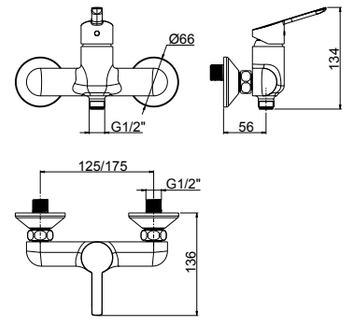

00 **Cromato** - Chr. plated - Chromé - Cromo - Verchromt

R08005

61016A

- Monocomando incasso per doccia completo, piastra in ABS
- *Complete built-in single-lever shower mixer, ABS plate*
- Mitigeur de douche à encastrer complet, plaque en ABS
- *Monomando empotrado ducha completo, plancha de ABS*
- Kompletter Up-Brausenmischer - Platte aus ABS



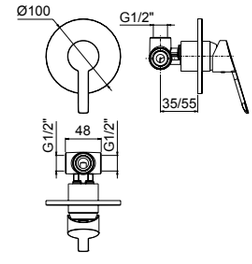

00 **Cromato** - Chr. plated - Chromé - Cromo - Verchromt

R08007

61010A

- Monocomando incasso con deviatore automatico completo, piastra in ABS
- *Complete built-in single-lever mixer with automatic diverter, ABS plate*
- Mitigeur à encastrer avec inverseur automatique complet, plaque en ABS
- *Monomando empotrado con inversor automático completo, plancha de ABS*
- Kompletter Up-Mischer mit automatisches Umsteller - Platte aus ABS



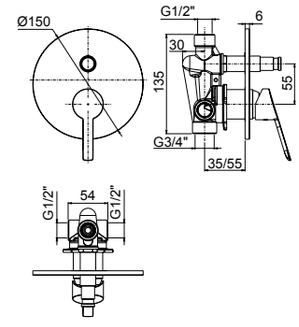

00 **Cromato** - Chr. plated - Chromé - Cromo - Verchromt

R08005



61521A

- Parte esterna visibile monocomando incasso **1 via**, piastra in ABS
- *External visible components **1-way** built-in mixer, ABS plate*
- Kit de finition mitigeur encastré **1 voie**, plaque en ABS
- *Solo parte exterior monomando **1 via** empotrado, plancha de ABS*
- Endmontage Set UP-Mischer **1-Weg** - Platte aus ABS

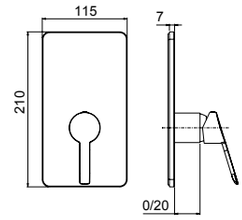

System Box



98011

- Corpo per monocomando incasso doccia universale, cartuccia Ø35, **1/2 vie**, con deviazione a dischi ceramici
- *Universal built-in box shower mixer, Ø35 cartridge, **1/2 way** ceramic discs diverter*
- Corps à encaster universel pour mitigeur de douche, cartouche Ø35 inverseur disques céramiques **1-2 voies**
- *Cuerpo empotrado universal para mezclador ducha, cartucha Ø35, inversor discos ceramicos **1-2 vias***
- UP-Universal Körper fü Duschenmischer, Ø35 Kartusche, **1-2 Wege** Umsteller mit Keramik Scheiben

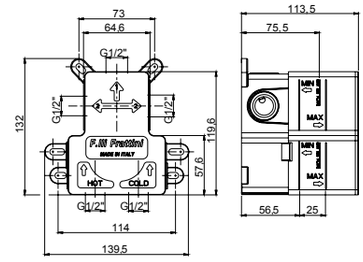

L'art. 98011 non segue le scontistiche della serie
The item 98011 is excluded from the series discounts
L'art. 98011 no es incluido en los escuentos de la serie
L'art.98011 est esclue par les remises de la série
Kein Rabatt von diese Serie auf dem Art.98011

easy installation **Livella inclusa**
Bubble level included

00 **Cromato** - Chr. plated - Chromé - Cromo - Verchromt

SYSTEM BOX

---

2 VIE
R08035

R08005



61541A

- Parte esterna visibile monocomando incasso con deviatore a dischi ceramici **2 vie**, piastra in ABS
- *External visible components **2-way** built-in mixer with ceramic discs diverter, ABS plate*
- Kit de finition mitigeur encastré **2 voies** avec inverseur avec disques céramiques, plaque en ABS
- *Solo parte exterior monomando **2 vias** empotrado con inversor con discos ceramicos, plancha de ABS*
- Endmontage Set UP-Mischer **2-Wege** mit Umsteller mit Keramik Scheiben - Platte aus ABS

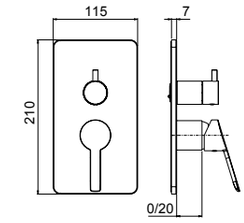

System Box



98011

- Corpo per monocomando incasso doccia universale, cartuccia Ø35, **1/2 vie**, con deviazione a dischi ceramici
- *Universal built-in box shower mixer, Ø35 cartridge, **1/2 way** ceramic discs diverter*
- Corps à encaster universel pour mitigeur de douche, cartouche Ø35 inverseur disques céramiques **1-2 voies**
- *Cuerpo empotrado universal para mezclador ducha, cartucha Ø35, inversor discos ceramicos **1-2 vias***
- UP-Universal Körper fü Duschenmischer, Ø35 Kartusche, **1-2 Wege** Umsteller mit Keramik Scheiben

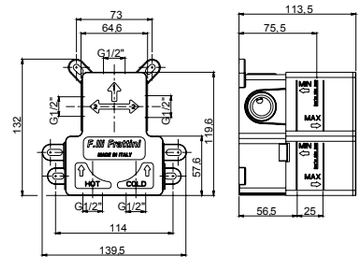

L'art. 98011 non segue le scontistiche della serie
The item 98011 is excluded from the series discounts
L'art. 98011 no es incluido en los escuentos de la serie
L'art.98011 est esclue par les remises de la série
Kein Rabatt von diese Serie auf dem Art.98011

easy installation **Livella inclusa**
Bubble level included

00 **Cromato** - Chr. plated - Chromé - Cromo - Verchromt

SYSTEM BOX

R08007

R02004



61150

- Monocomando lavello attacco a parete
- *Wall-mounted single-lever sink mixer*
- Mitigeur d'evier au mur avec raccord
- *Monomando cocina exterior con ataco*
- Wand-Spültischmischer mit Anschluss

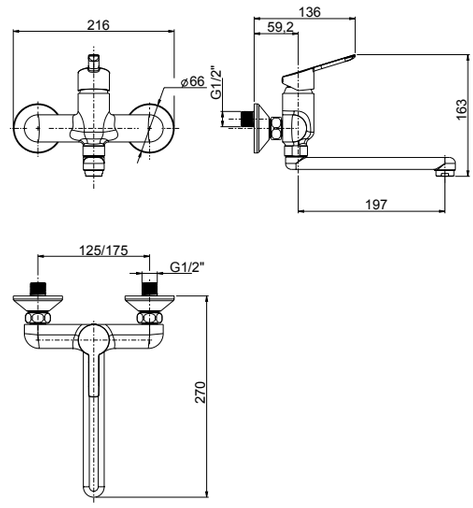

00 **Cromato** - Chr. plated - Chromé - Cromo - Verchromt

R08007

R02003

360°

65
115



61165

- Monocomando per lavello monoforo bocca girevole
- *Single-lever sink mixer, swivel spout*
- Mitigeur d'evier avec bec pivotant
- *Monomando cocina con caño giratorio*
- Spültischmischer mit schwenkbarem Auslauf

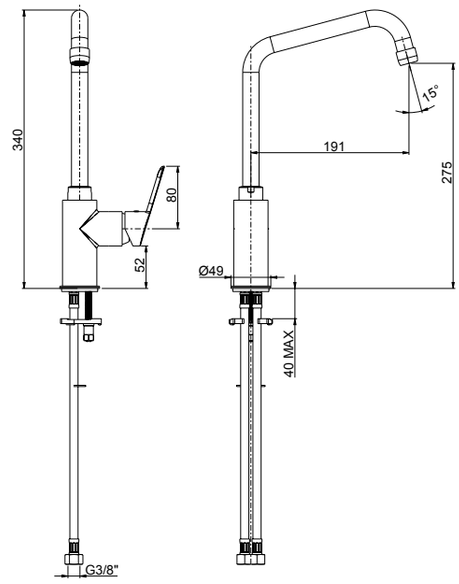

00 **Cromato** - Chr. plated - Chromé - Cromo - Verchromt

R08005

R02003

360°



61166

- Monocomando per lavello monoforo assiale
- *Axial single-lever sink mixer*
- Mitigeur d'évier monotrou
- *Monomando cocina para fregadero*
- Spültischmischer einloch Montage

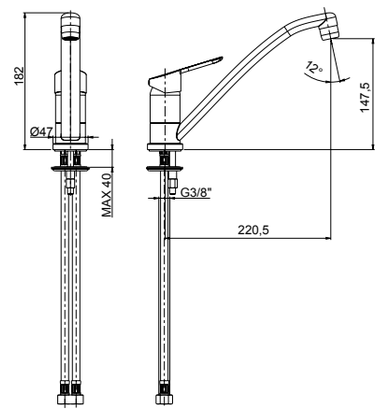

00 **Cromato** - Chr. plated - Chromé - Cromo - Verchromt

CALEO

R08005



61168 **CALEO**

- Monocomando per lavello con doccetta **estraibile** a doppia erogazione
- *Single-lever sink mixer with 2-jet **pull-out** shower*
- Mitigeur d'évier avec douchette **enlevable** à 2 jets
- *Monomando cocina con teleducha **extraible** a 2 chorros*
- Spültischmischer mit 2-Strahl **ausziehbare** Handdusche

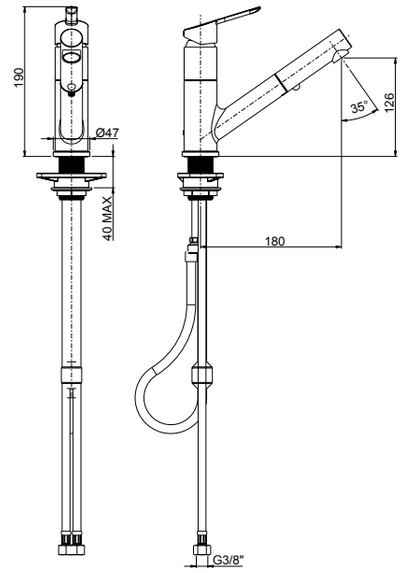

00 **Cromato** - Chr. plated - Chromé - Cromo - Verchromt



CUCINA

Kitchen
Cuisine
Cocina
Küche

Rotazione canna
Spout rotation
Rotation bec
Rotacion caño
Auslauf Drehung

Ingombro minimo
Min encumbrement
Encombrement min
Minima envolvente
Rauminhalt minimal

Doccetta estraibile
Pull-out shower
Douchette enlevable
Teleducha extraíble
Ausziehbare Handbrause

archiproducts
DESIGN AWARDS
2022
WINNER

R08043
R02054
360°
100
easy fix



89172B **BORGIA 316 INOX**

- Monocomando per lavello monoforo con flessibile a treccia in nylon nero e doccetta
- *Single-lever sink mixer with flexible braided black nylon hose and shower*
- Mitigeur d'évier avec flexible noir en tresse de nylon et douchette
- *Monomando cocina con flexible en trenza de nailon negro y teleducha*
- Spültischmischer mit Schwarzer Nylongeflechtschlauch und Handbrause

archiproducts DESIGN AWARDS 2022
WINNER

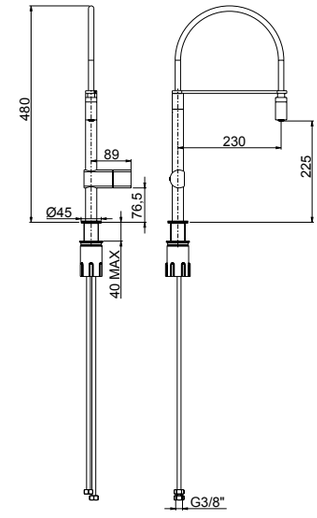

21 **Inox 316L**

R08043
R02054
360°
100
easy fix



69165 **PEPE XL 316 INOX**

- Monocomando per lavello monoforo bocca girevole
- *Single-lever sink mixer, swivel spout*
- Mitigeur d'evier avec bec pivotant
- *Monomando cocina con caño giratorio*
- Spültischmischer mit schwenkbarem Auslauf

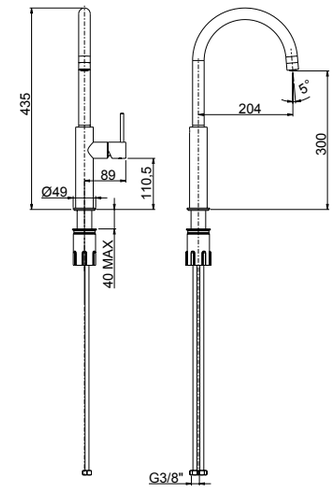

21 **Inox 316L**
22 **PVD rame spazzolato** - Copper brushed PVD - PVD cuivre brossé - PVD cobre cepillado - PVD Kupfer gebürstet
23 **PVD nero spazzolato** - Black brushed PVD - PVD noir brossé - PVD negro cepillado - PVD Schwarz gebürstet

R08013
R02014
360°



68172 **GIÒ**

- Monocomando per lavello monoforo con flessibile a treccia in nylon nero e doccetta
- *Single-lever sink mixer with flexible braided black nylon hose and shower*
- Mitigeur d'évier avec flexible noir en tresse de nylon et douchette
- *Monomando cocina con flexible en trenza de nailon negro y teleducha*
- Spültischmischer mit Schwarzer Nylongeflechtschlauch und Handbrause

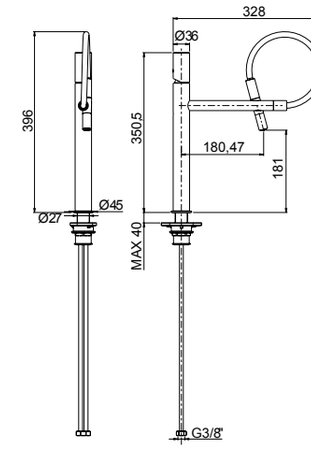

00 **Cromato** - Chr. plated - Chromé - Cromo - Verchromt
89 **CromoNero** - Chr. black - Chromé noir - Cromo negro - Verchromt Schwarz
70 **Finitura Inox** - Inox finishing - Finition inox - Acabado inox - Inox Oberfläche
39 **CromoNero spazzolato** - Chr.Black brushed - Chr.Noir brossé - CromoNero cepillado - Verchromt Schwarz gebürstetzolato

R08007
R02051
R24084
140°
110
easy fix



83165 **TOLOMEO**

- Monocomando per lavello monoforo bocca girevole
- *Single-lever sink mixer, swivel spout*
- Mitigeur d'evier avec bec pivotant
- *Monomando cocina con caño giratorio*
- Spültischmischer mit schwenkbarem Auslauf

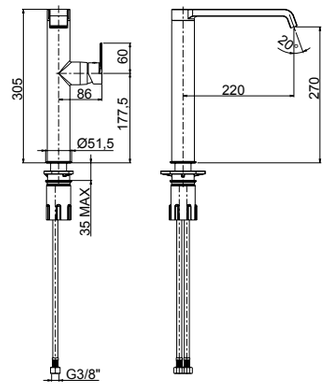

00 **Cromato** - Chr. plated - Chromé - Cromo - Verchromt

R08005
R08034
R02030
R02014
360°
110



83177 **TOLOMEO**

- Monocomando lavello monoforo 4 vie con deviatore a dischi ceramici
- *4-way single-hose kitchen mixer with ceramic discs diverter*
- Mitigeur évier monotrou 4 voies avec inverseur à disques céramiques
- *Monomando cocina monoforo 4 vías con inversor discos cerámicos*
- 4-Wege Spültischmischer mit Umsteller mit Keramik Scheiben

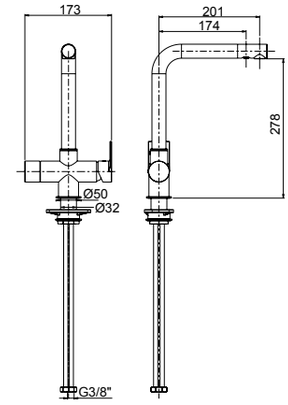



90177

- Erogatore a microfiltrazione per uso domestico, acqua liscia e gasata fredda
- *Microfiltration dispenser for domestic use, natural and sparkling cold water*
- Distributeur d'eau avec microfiltration à usage domestique, eau plate et froide pétillante
- *Distributor de agua con microfiltración à uso doméstico, agua fría sin gas y con gas*
- Mikrofiltration- Wasserspender für den Hausgebrauch, stilles Wasser und Sprudel Kaltwasser

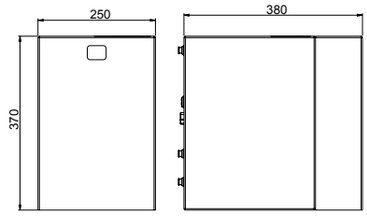

Tensione di alimentazione	230V - 50 Hz monofase
Potenza assorbita massima	185 W - 0,84 A
Temperatura ambientale d'esercizio	5 - 32°C
Compressore potenza assorbita	Ermetico 65W
Gas refrigerante quantità	R134a 45 gr.
Condensazione aria ventilata	Sì
Tipo pompa	Booster
Sistema di gasatura	Saturatore INOX AISI 316L - 3 lt.
Temperatura minima ingresso acqua	5°C
Temperatura max ingresso acqua	25°C
Temperatura acqua erogata	Regolabile da 2°C a 15°C
Produzione acqua fredda e gasata	16 lt/h; Δ t = 10°C Temp. Ambiente 25°C - Umidità 80%
Pressione ingresso acqua min max	150 - 400 kPa (1,5 4 Bar)
Pressione di esercizio anidride carbonica CO2 min max	200 - 600 kPa (2 5 bar)
Peso	Kg. 14
Dimensioni	Sottolavello L 240 H 360 P 400

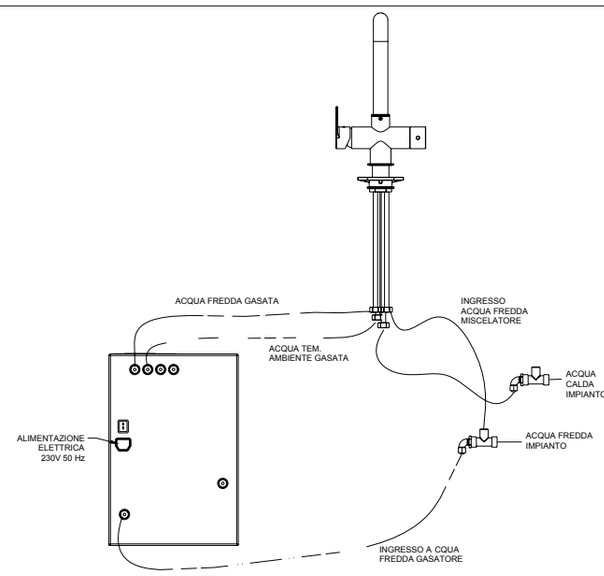

00 **Cromato** - Chr. plated - Chromé - Cromo - Verchromt

3 VIE 3 way - *3 voies - 3 vias - 3 Wege*

R08005
R28005
R02030
R02014
360°
110



83179 **TOLOMEO**

- Monocomando lavello 3 vie senza filtri
- *3 way kitchen mixer without filters*
- Mitigeur évier 3 voies - sans Filtres
- *Sòlo monocomando lavabo de cocina 3 vìas sin filtros*
- Spültischmischer 3 Wege- ohne Filtern

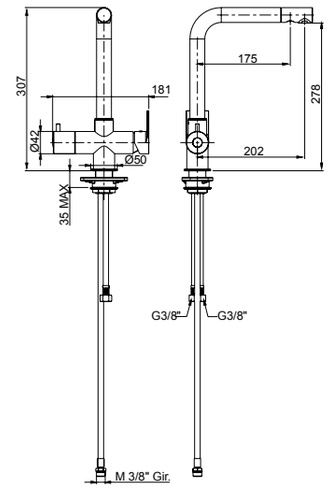



R24093

- Filtro per microfiltrazione a carboni attivi e lampada UV per sterilizzazione acqua
- *Filter for microfiltration with activated carbons and UV-lamp for water sterilization*
- Filtre pour microfiltration aux charbons actifs et lampe UV pour stérilisation de l'eau
- *Filtro para microfiltración a carbón activos y lampara UV para esterilización de agua*
- Aktivkohle Filter für Wassermikrofilterung und UV Lampe für Wassersterilisierung

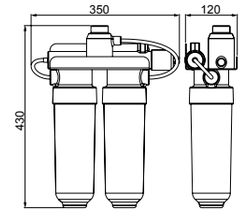

FILTRO A



R24098

- Filtro per microfiltrazione a carboni attivi completo di contalitri
- *Filter for microfiltration with activated carbons supplied with counter litres*
- Filtre pour microfiltration aux charbons actifs fourni avec compteur litres
- *Filtro para microfiltración a carbón activos suministrados con contador de litros*
- Aktivkohle Filter für Wassermikrofilterung mit Literzähler geliefert

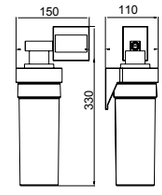

FILTRO B

00 **Cromato** - Chr. plated - Chromé - Cromo - Verchromt

R08007
R02052
360°
110



78165 **NARCISO**

- Monocomando per lavello monoforo bocca girevole
- *Single-lever sink mixer, swivel spout*
- Mitigeur d'evier avec bec pivotant
- *Monomando cocina con caño giratorio*
- Spültischmischer mit schwenkbarem Auslauf

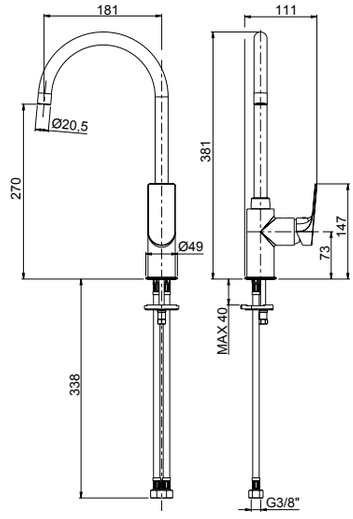

00 **Cromato** - Chr. plated - Chromé - Cromo - Verchromt

R08043
R02014
360°
95
easy fix



12164 PEPE

- Monocomando per lavello monoforo bocca girevole
- *Single-lever sink mixer, swivel spout*
- Mitigeur d'evier avec bec pivotant
- *Monomando cocina con caño giratorio*
- Spültischmischer mit schwenkbarem Auslauf

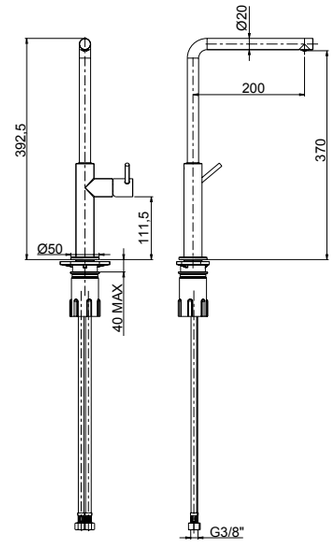

00 **Cromato** - Chr. plated - Chromé - Cromo - Verchromt
79 **Nero opaco** - Black matt - Noir matt - Negro matt - Schwarz Matt

R08043
R02053
360°
95
easy fix



12165 PEPE

- Monocomando per lavello monoforo bocca girevole
- *Single-lever sink mixer, swivel spout*
- Mitigeur d'evier avec bec pivotant
- *Monomando cocina con caño giratorio*
- Spültischmischer mit schwenkbarem Auslauf

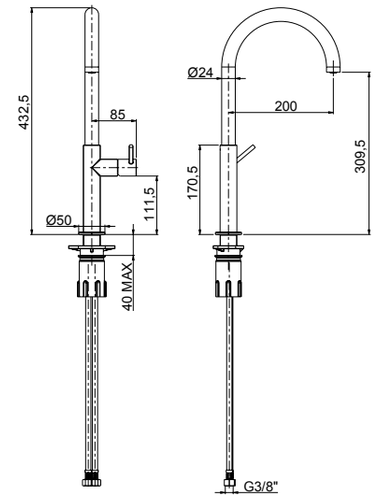

00 **Cromato** - Chr. plated - Chromé - Cromo - Verchromt
79 **Nero opaco** - Black matt - Noir matt - Negro matt - Schwarz Matt

R08043
R02053
360°
95
easy fix



12175 PEPE

- Monocomando per lavello monoforo bocca girevole
- *Single-lever sink mixer, swivel spout*
- Mitigeur d'evier avec bec pivotant
- *Monomando cocina con caño giratorio*
- Spültischmischer mit schwenkbarem Auslauf

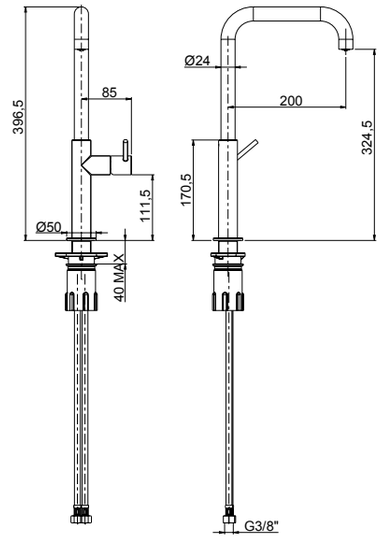

00 **Cromato** - Chr. plated - Chromé - Cromo - Verchromt
79 **Nero opaco** - Black matt - Noir matt - Negro matt - Schwarz Matt

R08006
R02014
360°
100
easy fix



12164K **PEPE**

- Monocomando per lavello monoforo bocca girevole
- *Single-lever sink mixer, swivel spout*
- Mitigeur d'evier avec bec pivotant
- *Monomando cocina con caño giratorio*
- Spültischmischer mit schwenkbarem Auslauf

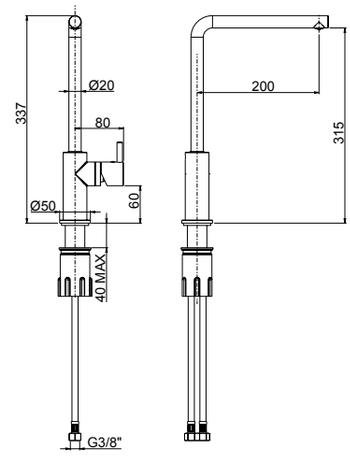

00 **Cromato** - Chr. plated - Chromé - Cromo - Verchromt

R08006
R02053
360°
100
easy fix



12165K **PEPE**

- Monocomando per lavello monoforo bocca girevole
- *Single-lever sink mixer, swivel spout*
- Mitigeur d'evier avec bec pivotant
- *Monomando cocina con caño giratorio*
- Spültischmischer mit schwenkbarem Auslauf

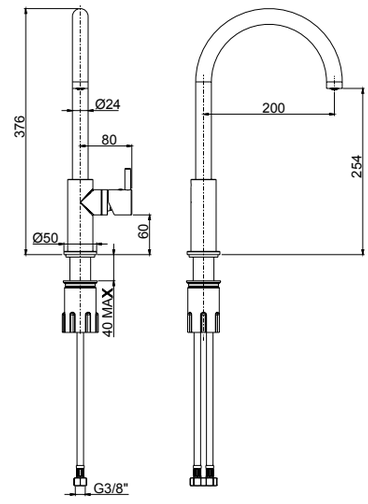

00 **Cromato** - Chr. plated - Chromé - Cromo - Verchromt

R08006
R02053
360°
100



12175K **PEPE**

- Monocomando per lavello monoforo bocca girevole
- *Single-lever sink mixer, swivel spout*
- Mitigeur d'evier avec bec pivotant
- *Monomando cocina con caño giratorio*
- Spültischmischer mit schwenkbarem Auslauf

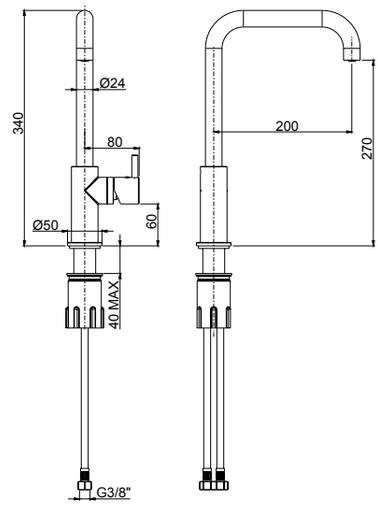

00 **Cromato** - Chr. plated - Chromé - Cromo - Verchromt

R08043
R02004
360°
95
easy fix



12176 PEPE

- Monocomando per lavello monoforo bocca girevole
- *Single-lever sink mixer, swivel spout*
- Mitigeur d'evier avec bec pivotant
- *Monomando cocina con caño giratorio*
- Spültischmischer mit schwenkbarem Auslauf

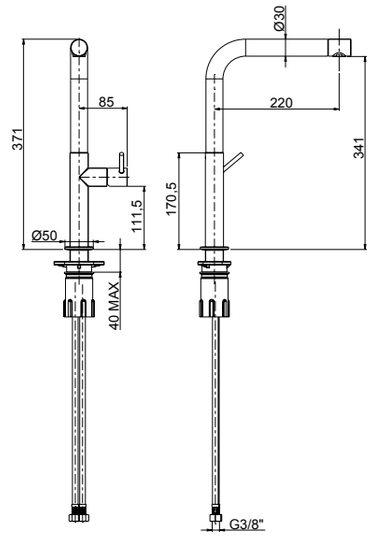

00 **Cromato** - Chr. plated - Chromé - Cromo - Verchromt
79 **Nero opaco** - Black matt - Noir matt - Negro matt - Schwarz Matt

R08043
360°
95
easy fix



12172 PEPE

- Monocomando per lavello monoforo con molla e doccetta 2 getti
- *Single-lever sink mixer with spring and 2-jet shower*
- Mitigeur d'évier avec ressort et douchette à 2-jets
- *Monomando cocina con resorte y teleducha a 2 chorros*
- Spültischmischer mit Feder und 2-Strahlarten Handbrause

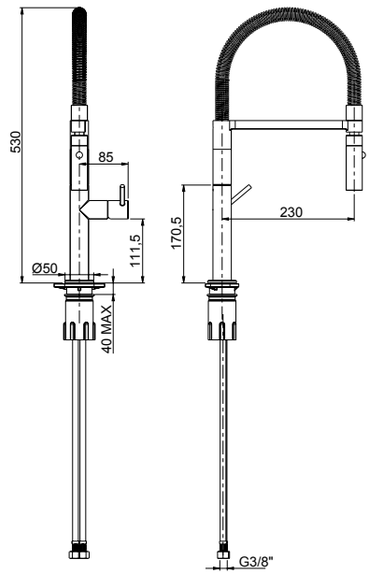

00 **Cromato** - Chr. plated - Chromé - Cromo - Verchromt

R08005
R02013
360°
easy fix



45165 PEPE

- Monocomando per lavello monoforo bocca girevole
- *Single-lever sink mixer, swivel spout*
- Mitigeur d'evier avec bec pivotant
- *Monomando cocina con caño giratorio*
- Spültischmischer mit schwenkbarem Auslauf

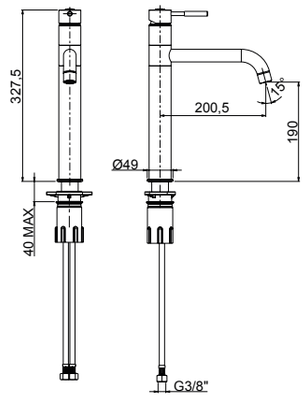

00 **Cromato** - Chr. plated - Chromé - Cromo - Verchromt

R08005

360°

120



45170 PEPE

- Monocomando per lavello monoforo con doccetta **estraibile** 2 getti
- *Single-lever sink mixer with 2-jet **pull-out** shower*
- Mitigeur d'evier avec douchette **enlevable** à 2-jets
- *Monomando cocina con teleducha **extraíble** a 2-chorros*
- Spültischmischer mit **ausziehbare** 2-Strahlarten Handbrause

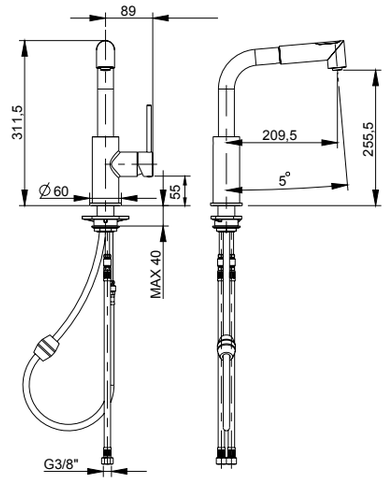

00 **Cromato** - Chr. plated - Chromé - Cromo - Verchromt

R08005

360°

120



45171 PEPE

- Monocomando per lavello monoforo con molla e doccetta **estraibile** monogetto
- *Single-lever sink mixer with spring and one-jet **pull-out** shower*
- Mitigeur d'evier avec ressort et douchette **enlevable** monojet
- *Monomando cocina con resorte y teleducha **extraíble** mono chorro*
- Spültischmischer mit Feder und **ausziehbare**- monostrahl Handbrause

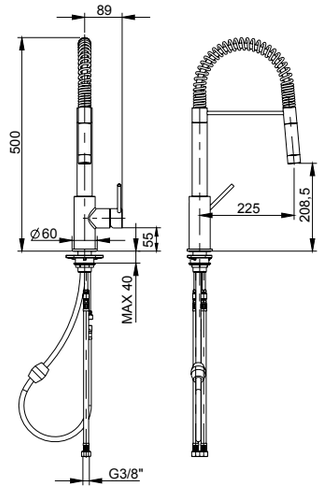

00 **Cromato** - Chr. plated - Chromé - Cromo - Verchromt

R08005

360°

120



45172 PEPE

- Monocomando per lavello monoforo con molla e doccetta **estraibile** 2 getti
- *Single-lever sink mixer with spring and 2-jet **pull-out** shower*
- Mitigeur d'evier avec ressort et douchette **enlevable** à 2-jets
- *Monomando cocina con resorte y teleducha **extraíble** a 2 chorros*
- Spültischmischer mit Feder und **ausziehbare** 2-Strahlarten Handbrause

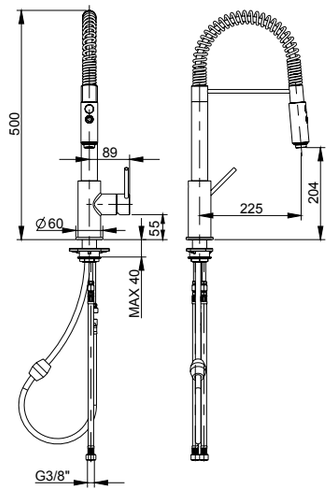

00 **Cromato** - Chr. plated - Chromé - Cromo - Verchromt

R08005

360°

120



45173 PEPE

- Monocomando per lavello monoforo canna alta con doccetta **estraibile** 2 getti
- *Single-lever sink mixer with high spout and 2-jet **pull-out** shower*
- Mitigeur d'evier avec goulot haut et douchette **enlevable** à 2-jets
- *Monomando cocina con caño alto y teleducha **extraíble** a 2 chorros*
- Spültischmischer mit hohem Auslauf und **ausziehbare** 2-Strahlarten Handbrause

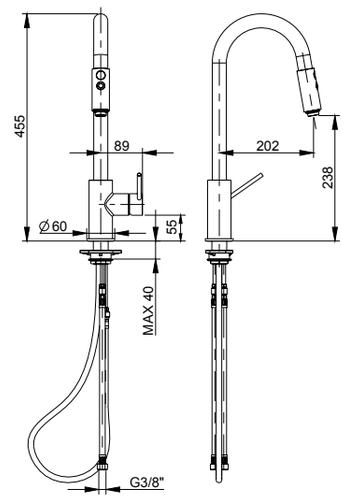

00 **Cromato** - Chr. plated - Chromé - Cromo - Verchromt

R08005

360°

120



45174 PEPE

- Monocomando per lavello monoforo canna alta con doccetta **estraibile** monogetto
- *Single-lever sink mixer with high spout and one-jet **pull-out** shower*
- Mitigeur d'evier avec goulot haut et douchette **enlevable** monojet
- *Monomando cocina con caño alto y teleducha **extraíble** mono chorro*
- Spültischmischer mit hohem Auslauf *und **ausziehbare** monostrahl Handbrause*

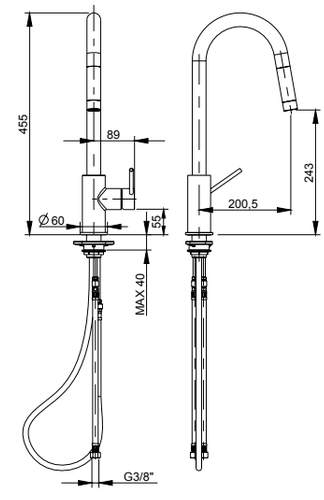

00 **Cromato** - Chr. plated - Chromé - Cromo - Verchromt

R08005

R02035

360°

120



45175 PEPE

- Monocomando per lavello monoforo canna alta
- *Single-lever sink mixer with high spout*
- Mitigeur d'evier avec goulot haut
- *Monomando cocina con caño alto*
- Spültischmischer mit hohem Auslauf

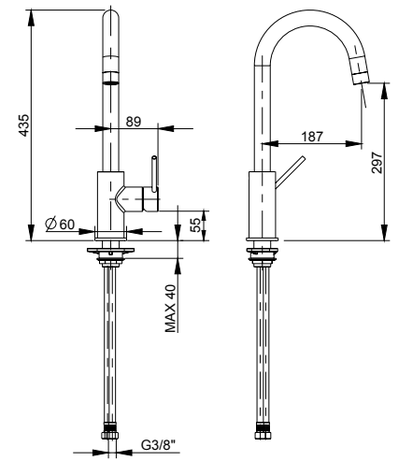

Cromato - Chr. plated - Chromé - Cromo - Verchromt

R08005
R02052
360°
110



45163 PEPE

- Monocomando per lavello monoforo con bocca girevole e **reclinabile per sottofinestra**
- *Single-lever sink mixer with swivel and **reclining** spout*
- Mitigeur pour évier avec goulot pivotant et **repliable**
- *Monomando cocina con caño giratorio y **abatible***
- Spültischmischer mit schwenkbarer und **aufklappbarer** Auslauf (Vorfenstermontage)

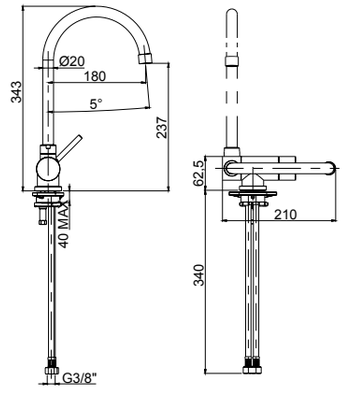

00 **Cromato** - Chr. plated - Chromé - Cromo - Verchromt

R08005
R02052
360°
105



77165 PEPE

- Monocomando per lavello monoforo bocca girevole
- *Single-lever sink mixer, swivel spout*
- Mitigeur d'evier avec bec pivotant
- *Monomando cocina con caño giratorio*
- Spültischmischer mit schwenkbarem Auslauf

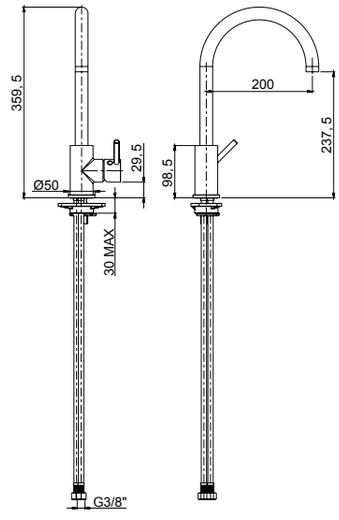

00 **Cromato** - Chr. plated - Chromé - Cromo - Verchromt

R08005
180°
65
120



77170 PEPE

- Monocomando per lavello monoforo con doccetta **estraibile** 2 getti
- *Single-lever sink mixer with 2-jet **pull-out** shower*
- Mitigeur d'evier avec douchette **enlevable** à 2-jets
- Monomando cocina con teleducha **extraíble** a 2-chorros
- *Spültischmischer mit **ausziehbare***
  2-Strahlarten Handbrause

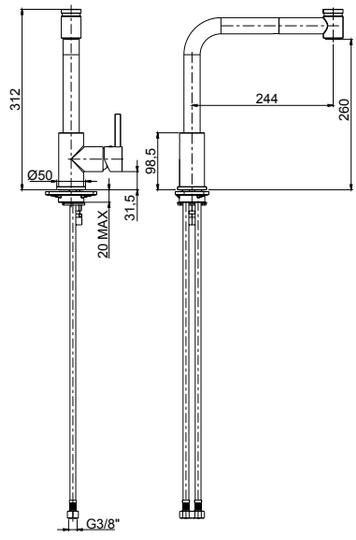

00 **Cromato** - Chr. plated - Chromé - Cromo - Verchromt

R08005

180°

65 120



77173 PEPE

- Monocomando per lavello monoforo con doccetta **estraibile** 2 getti
- *Single-lever sink mixer with 2-jet **pull-out** shower*
- Mitigeur d'evier avec douchette **enlevable** à 2-jets
- Monomando cocina con teleducha **extraíble** a 2-chorros
- *Spültischmischer mit **ausziehbare*** 2-Strahlarten Handbrause

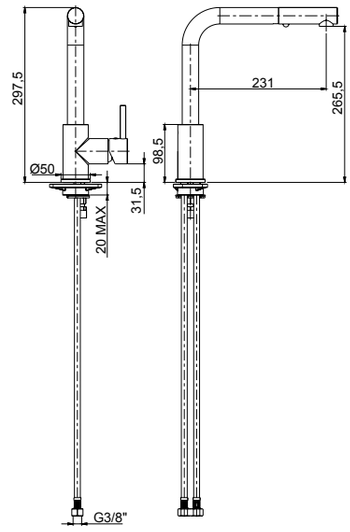

00 **Cromato** - Chr. plated - Chromé - Cromo - Verchromt

R08005

R02053

360°

105



77175 PEPE

- Monocomando per lavello monoforo bocca girevole
- *Single-lever sink mixer, swivel spout*
- Mitigeur d'evier avec bec pivotant
- *Monomando cocina con caño giratorio*
- Spültischmischer mit schwenkbarem Auslauf

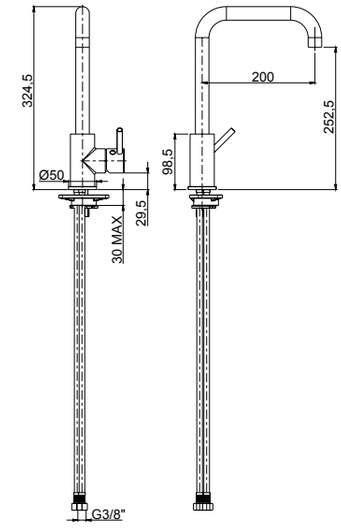

00 **Cromato** - Chr. plated - Chromé - Cromo - Verchromt

R08005

R02004

360°

105



77176 PEPE

- Monocomando per lavello monoforo bocca girevole
- *Single-lever sink mixer, swivel spout*
- Mitigeur d'evier avec bec pivotant
- *Monomando cocina con caño giratorio*
- Spültischmischer mit schwenkbarem Auslauf

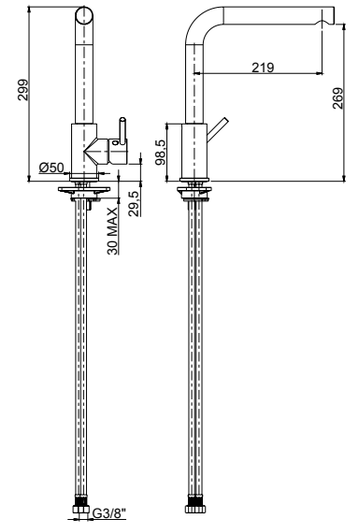

00 **Cromato** - Chr. plated - Chromé - Cromo - Verchromt

R08005
R02033
R16043
360°
easy fix



55165 **GAIA**

- Monocomando per lavello monoforobocca girevole
- *Single-lever sink mixer, swivel spout*
- Mitigeur d'evier avec bec pivotant
- *Monomando cocina con caño giratorio*
- Spültischmischer mit schwenkbarem Auslauf

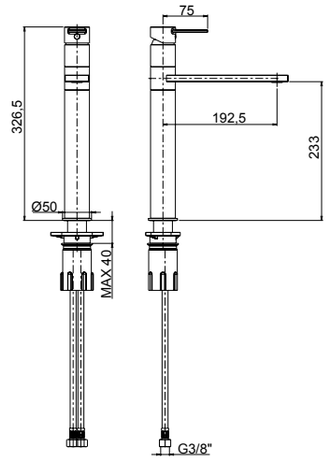

00 **Cromato** - Chr. plated - Chromé - Cromo - Verchromt

R08007
R02052
360°
60
110



64165 **LEA**

- Monocomando per lavello monoforo bocca girevole
- *Single-lever sink mixer, swivel spout*
- Mitigeur d'evier avec bec pivotant
- *Monomando cocina con caño giratorio*
- Spültischmischer mit schwenkbarem Auslauf

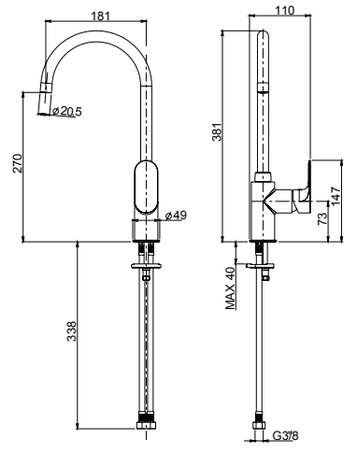

00 **Cromato** - Chr. plated - Chromé - Cromo - Verchromt
89 **CromoNero** - Chr. black - Chromé noir - Cromo negro - Verchromt Schwarz
92 **Oro rosa** - Pink gold plated - Or rose - Oro rosa - Rose Vergoldet
02 **Dorato** - Gold plated - Doré - Oro - Vergoldet
70 **Finitura Inox** - Inox finishing - Finition inox - Acabado inox - Inox Oberfläche
39 **CromoNero spazzolato** - Chr.Black brushed - Chr.Noir brossé - CromoNero cepillado - Verchromt Schwarz gebürstetzolato
32 **Oro rosa antico** - Pink brushed gold - Or rose brossé - Oro rosa cepillado - Rose Vergoldet gebürstet
82 **Oro antico** - Brushed gold - Doré brosse - Oro cepillado - Gold gebürstet
79 **Nero opaco -** Black matt - Noir matt - Negro matt - Schwarz Matt

R08007
R02052
360°
60
110



73165 **GIOIA**

- Monocomando per lavello monoforo bocca girevole
- *Single-lever sink mixer, swivel spout*
- Mitigeur d'evier avec bec pivotant
- *Monomando cocina con caño giratorio*
- Spültischmischer mit schwenkbarem Auslauf

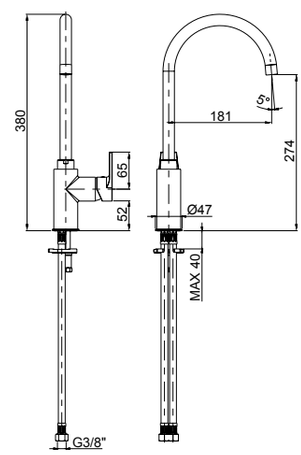

00 **Cromato** - Chr. plated - Chromé - Cromo - Verchromt

R08013
R02014
140°
95



58165 **DELIZIA**

- Monocomando per lavello monoforo bocca girevole
- *Single-lever sink mixer, swivel spout*
- Mitigeur d'evier avec bec pivotant
- *Monomando cocina con caño giratorio*
- Spültischmischer mit schwenkbarem Auslauf

- **Utilizzabile anche per lavabo**
- ***To be used also with washbasin***
- **Possibilité d'utilisation avec lavabo**
- ***Para ser utilizado también con lavabo***
- **Als Waschtischmischer verwendbar**

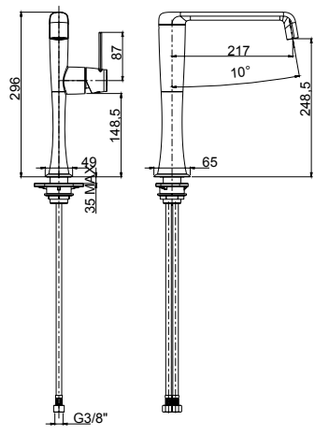

00 **Cromato** - Chr. plated - Chromé - Cromo - Verchromt
92 **Oro rosa** - Pink gold plated - Or rose - Oro rosa - Rose Vergoldet
02 **Dorato** - Gold plated - Doré - Oro - Vergoldet
32 **Oro rosa antico** - Pink brushed gold - Or rose brossé - Oro rosa cepillado - Rose Vergoldet gebürstet
82 **Oro antico** - Brushed gold - Doré brosse - Oro cepillado - Gold gebürstet

R08001
R02046
360°
90
145



29165 **MORGAN**

- Monocomando per lavello monoforo
- *Single-lever sink mixer*
- Mitigeur d'evier
- *Monomando cocina*
- Spültischmischer

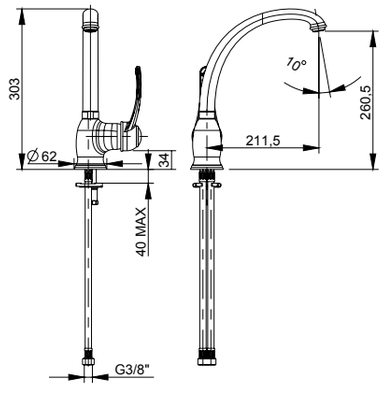

00 **Cromato** - Chr. plated - Chromé - Cromo - Verchromt
02 **Dorato** - Gold plated - Doré - Oro - Vergoldet
82 **Oro antico** - Brushed gold - Doré brossé - Oro cepillado - Gold gebürstet
09 **Ottone antico** - Bronze - Laiton - Laton antico - Messing
59 **Bronzo satinato** - Satin bronze - Laiton satine' - Laton satinado - Seidenmatt Messing

R08001
R02046
360°
65
130



29165NP **MORGAN M STYLE**

- Monocomando per lavello monoforo con maniglia in marmo nero portoro
- *Single hole sink mixer with black Portoro marble handle*
- Monocommande monotrou d'évier avec manette en marbre noir Portoro
- *Monomando de cocina con manilla de mármol negro Portoro*
- Einhebel- Spültischmischer mit Griff aus schwarzem Portoro Marmor

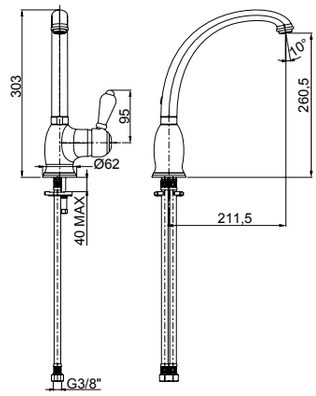

00 **Cromato** - Chr. plated - Chromé - Cromo - Verchromt
02 **Dorato** - Gold plated - Doré - Oro - Vergoldet
82 **Oro antico** - Brushed gold - Doré brossé - Oro cepillado - Gold gebürstet
09 **Ottone antico** - Bronze - Laiton - Laton antico - Messing
59 **Bronzo satinato** - Satin bronze - Laiton satine' - Laton satinado - Seidenmatt Messing

R08001
R02020
360°
65
130



29865NP **MORGAN M STYLE**

- Monoforo lavello con bocca tipo antico con maniglia in marmo nero portoro
- *Single hole sink mixer with old style spout and black Portoro marble handle*
- Mélangeur monotrou d'évier avec bec old style et manette en marbre noir Portoro
- *Grifo de cocina con caño old Style y manilla de mármol negro Portoro*
- Spültischmischer mit Old Style Auslauf und Griff aus schwarzem Portoro Marmor

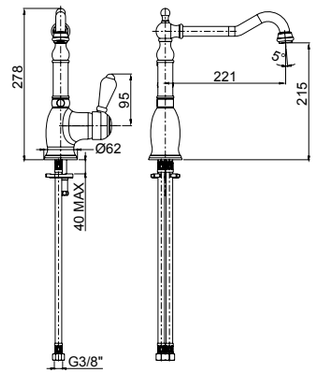

00 **Cromato** - Chr. plated - Chromé - Cromo - Verchromt
02 **Dorato** - Gold plated - Doré - Oro - Vergoldet
82 **Oro antico** - Brushed gold - Doré brossé - Oro cepillado - Gold gebürstet
09 **Ottone antico** - Bronze - Laiton - Laton antico - Messing
59 **Bronzo satinato** - Satin bronze - Laiton satine' - Laton satinado - Seidenmatt Messing

R28001
R02020
360°
97



23865 **MUSA**

- Monoforo lavello con bocca tipo antico
- *Single-hole sink mixer with old-style spout*
- Mélangeur d'évier monotrou avec bec "old style"
- *Monobloc cocina con caño "old style"*
- Spültisch-Einlochbatterie mit "old style" Auslauf

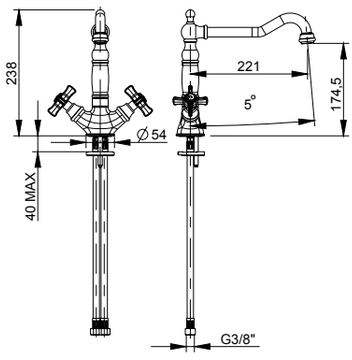

00 **Cromato** - Chr. plated - Chromé - Cromo - Verchromt
02 **Dorato** - Gold plated - Doré - Oro - Vergoldet
09 **Ottone antico** - Bronze - Laiton - Laton antico - Messing

R28002
R02003
360°



21165 **DEDRA**

- Monoforo lavello con canna girevole
- *Single-hole sink mixer with swivel spout*
- Mélangeur d'évier monotrou avec bec pivotant
- *Monobloc cocina con caño giratorio*
- Spültisch-Einlochbatterie mit schwenkbarem Auslauf

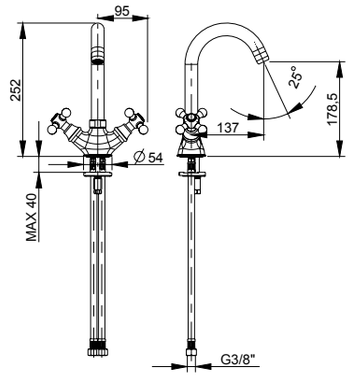

00 **Cromato** - Chr. plated - Chromé - Cromo - Verchromt
02 **Dorato** - Gold plated - Doré - Oro - Vergoldet
09 **Ottone antico** - Bronze - Laiton - Laton antico - Messing

R28002

R02020

360°



21865 **DEDRA**

- Monoforo lavello con bocca tipo antico
- *Single-hole sink mixer with old-style spout*
- Mélangeur d'évier monotrou avec bec "old style"
- *Monobloc cocina con caño "old style"*
- Spültisch-Einlochbatterie mit "old style" Auslauf

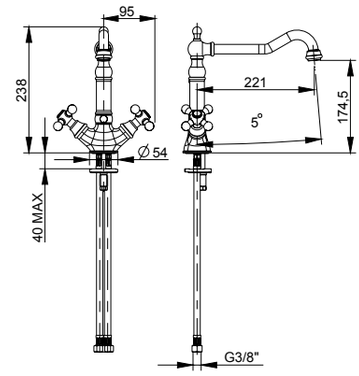

00 **Cromato** - Chr. plated - Chromé - Cromo - Verchromt
02 **Dorato** - Gold plated - Doré - Oro - Vergoldet
09 **Ottone antico** - Bronze - Laiton - Laton antico - Messing

R28004

R28005

R02020

360°



33865NP **LYBRA M STYLE**

- Monoforo lavello con bocca tipo antico con maniglia in marmo nero portoro
- *Single hole sink mixer with old style spout and black Portoro marble handle*
- Mélangeur monotrou d'évier avec bec old style et manette en marbre noir Portoro
- *Grifo de cocina con caño old Style y manilla de mármol negro Portoro*
- Spültischmischer mit Old Style Auslauf und Griff aus schwarzem Portoro Marmor

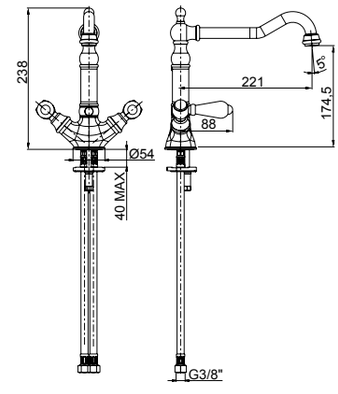

00 **Cromato** - Chr. plated - Chromé - Cromo - Verchromt
02 **Dorato** - Gold plated - Doré - Oro - Vergoldet
09 **Ottone antico** - Bronze - Laiton - Laton antico - Messing

R08001

R02004



25150 **BRIOTRE**

- Monocomando lavello attacco a parete
- *Wall-mounted single-lever sink mixer*
- Mitigeur d'evier au mur avec raccord
- *Monomando cocina exterior con ataco*
- Wand-Spültischmischer mit Anschluss

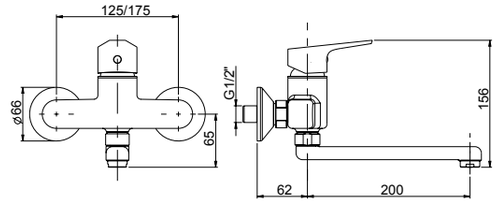

00 **Cromato** - Chr. plated - Chromé - Cromo - Verchromt

R08001

R02053

360°

90 140



25162 **BRIOTRE**

- Monocomando per lavello monoforo bocca girevole
- *Single-lever sink mixer, swivel spout*
- Mitigeur d'evier avec bec pivotant
- *Monomando cocina con caño giratorio*
- Spültischmischer mit schwenkbarem Auslauf

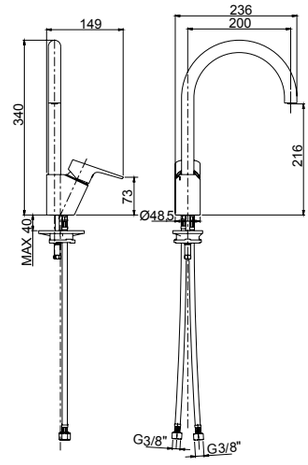

00 **Cromato** - Chr. plated - Chromé - Cromo - Verchromt

R08007

R02003



60150 **MOCCA**

- Monocomando lavello attacco a parete
- *Wall-mounted single-lever sink mixer*
- Mitigeur d'evier au mur avec raccord
- *Monomando cocina exterior con ataco*
- Wand-Spültischmischer mit Anschluss

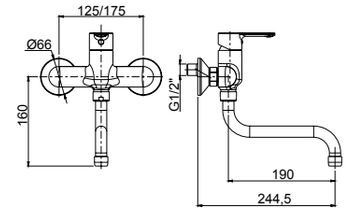

00 **Cromato** - Chr. plated - Chromé - Cromo - Verchromt

R08007

R02052

360°

90 140



60162 **MOCCA**

- Monocomando per lavello monoforo bocca girevole
- *Single-lever sink mixer, swivel spout*
- Mitigeur d'evier avec bec pivotant
- *Monomando cocina con caño giratorio*
- Spültischmischer mit schwenkbarem Auslauf

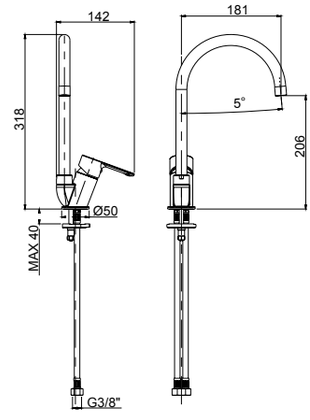

00 **Cromato** - Chr. plated - Chromé - Cromo - Verchromt

R08007
R02052
360°
65
115



60165 **MOCCA**

- Monocomando per lavello monoforo bocca girevole
- *Single-lever sink mixer, swivel spout*
- Mitigeur d'evier avec bec pivotant
- *Monomando cocina con caño giratorio*
- Spültischmischer mit schwenkbarem Auslauf

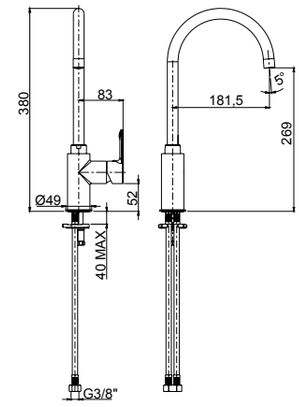

00 **Cromato** - Chr. plated - Chromé - Cromo - Verchromt

R08005
R02003
360°



60166 **MOCCA**

- Monocomando per lavello monoforo assiale
- *Axial single-lever sink mixer*
- Mitigeur d'évier monotrou
- *Monomando cocina para fregadero*
- Spültischmischer einloch Montage

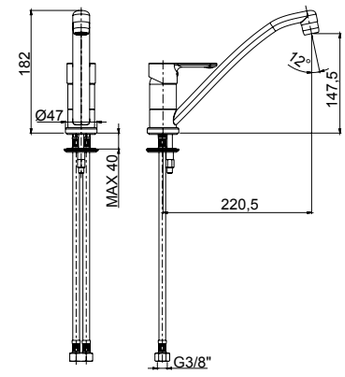

00 **Cromato** - Chr. plated - Chromé - Cromo - Verchromt

R08005
R02003
360°



60167 **MOCCA**

- Monocomando per lavello monoforo assiale con leva lunga
- *Axial long-lever sink mixer*
- Mitigeur d'évier monotrou avec levier long
- *Monomando cocina con larga palanca*
- Spültischmischer mit langem Hebel

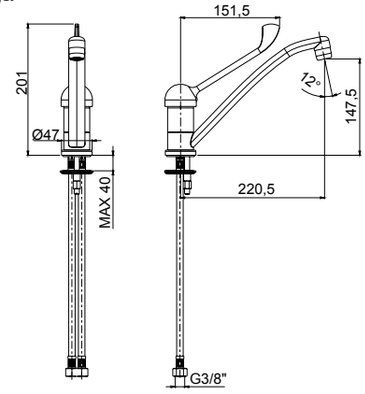

00 **Cromato** - Chr. plated - Chromé - Cromo - Verchromt

R08005

140°



60168 **MOCCA**

- Monocomando per lavello con doccetta **estraibile** a doppia erogazione
- *Single-lever sink mixer with 2-jet **pull-out** shower*
- Mitigeur d'évier avec douchette **enlevable** à 2 jets
- *Monomando cocina con teleducha **extraible** a 2 chorros*
- Spültischmischer mit 2-Strahl **ausziehbare** Handdusche

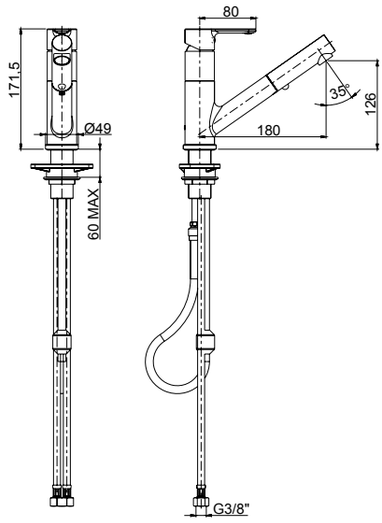

00 **Cromato** - Chr. plated - Chromé - Cromo - Verchromt

R08007

R02004



61150 **CALEO**

- Monocomando lavello attacco a parete
- *Wall-mounted single-lever sink mixer*
- Mitigeur d'evier au mur avec raccord
- *Monomando cocina exterior con ataco*
- Wand-Spültischmischer mit Anschluss

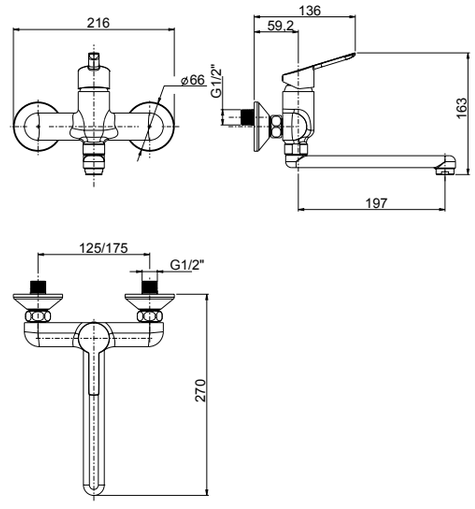

00 **Cromato** - Chr. plated - Chromé - Cromo - Verchromt

R08007

R02054

360°

65
115



61165 **CALEO**

- Monocomando per lavello monoforo bocca girevole
- *Single-lever sink mixer, swivel spout*
- Mitigeur d'evier avec bec pivotant
- *Monomando cocina con caño giratorio*
- Spültischmischer mit schwenkbarem Auslauf

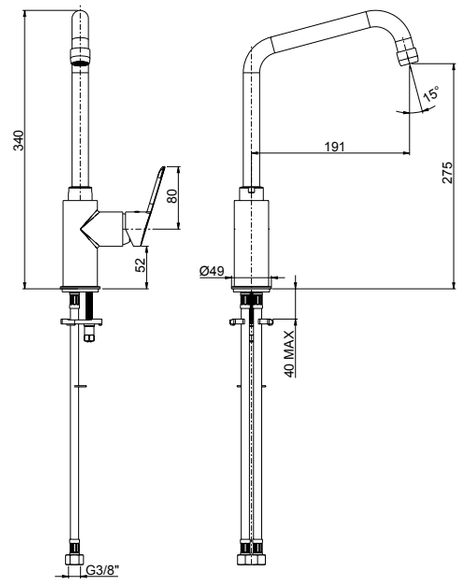

00 **Cromato** - Chr. plated - Chromé - Cromo - Verchromt

R08005

R02003

360°

61166 **CALEO**

- Monocomando per lavello monoforo assiale
- *Axial single-lever sink mixer*
- Mitigeur d'évier monotrou
- *Monomando cocina para fregadero*
- Spültischmischer einloch Montage



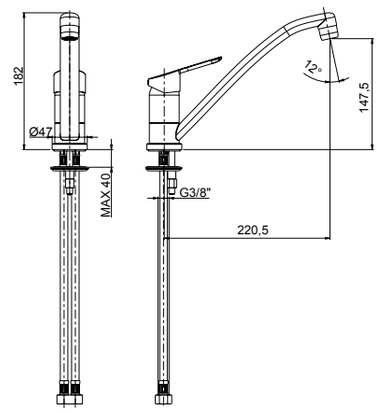

00 **Cromato** - Chr. plated - Chromé - Cromo - Verchromt

R08005

140°

61168 **CALEO**

- Monocomando per lavello con doccetta **estraibile** a doppia erogazione
- *Single-lever sink mixer with 2-jet **pull-out** shower*
- Mitigeur d'évier avec douchette **enlevable** à 2 jets
- *Monomando cocina con teleducha **extraible** a 2 chorros*
- Spültischmischer mit 2-Strahl **ausziehbare** Handdusche



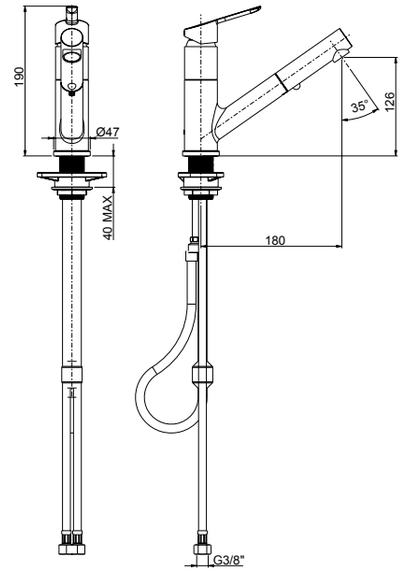

00 **Cromato** - Chr. plated - Chromé - Cromo - Verchromt

Frattini
RUBINETTI DAL 1958



ELETTRONICI

Electronic
Électroniques
Electrònicos
Elektronische

ELETTRONICI Electronic - *Électroniques - Electrònicos - Elektronische*

R02033

R16043



64700

- Miscelatore elettronico senza scarico, con regolazione della temperatura, completo di rubinetti con filtro
- *Electronic mixer without pop-up waste, with temperature adjustment and filter taps*
- Mitigeur électronique sans vidage avec regulation de la temperature et robinet-filtres
- *Mezclador electrionico sin vaciador, con regulaccion de la temperatura y grifos-filtros*
- Elektronisch-Mischer, ohne Abfluss mit Temperatureinstellung und Filterventile

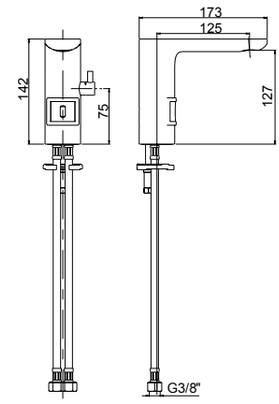

ALIMENTAZIONE A BATTERIE (4) CLASSE A-A
Battery supply (4) AA
Alimentation à piles (4) AA
Alimentacion a pila (4) AA
Batterie Versorgung (4)AA

00 **Cromato** - Chr. plated - Chromé - Cromo - Verchromt

R02033

R16043



55700

- Miscelatore elettronico **GAIAMATIC** senza scarico, con regolazione della temperatura, completo di rubinetti con filtro
- ***GAIAMATIC*** *electronic mixer without pop-up waste, with temperature adjustment and filter taps*
- Mitigeur électronique **GAIAMATIC** sans vidage avec regulation de la temperature et robinet-filtres
- *Mezclador electrionico **GAIAMATIC** sin vaciador, con regulaccion de la temperatura y grifos-filtros*
- Elektronisch-Mischer **GAIAMATIC**, ohne Abfluss mit Temperatureinstellung und Filterventile

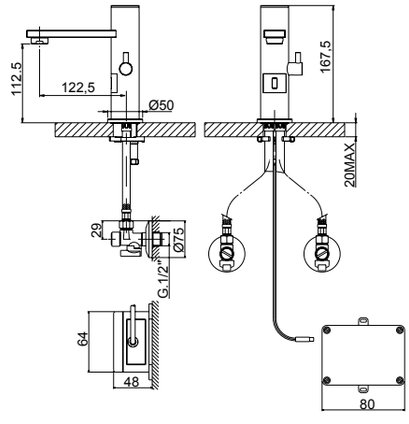

ALIMENTAZIONE A BATTERIE (4) CLASSE A-A
Battery supply (4) AA
Alimentation à piles (4) AA
Alimentacion a pila (4) AA
Batterie Versorgung (4)AA

00 **Cromato** - Chr. plated - Chromé - Cromo - Verchromt

98750



- Miscelatore elettronico da incasso universale senza scarico con regolazione della temperatura
- *Electronic operated built-in universal mixer without waste with temperature adjusting*
- Mitigeur électronique à encastrer universel sans vidage avec régulation de la température
- *Mezclador electrónico empotrado universal sin vaciador con regulación de la temperatura*
- Elektronisch- Universal UP-Mischer ohne Abfluss mit Temperatureinstellung

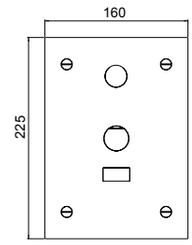

R02060

83899



- Bocca per miscelatore elettronico da incasso
- *Spout for electronic operated built-in mixer*
- Bec pour mitigeur électronique à encastrer
- *Boca para mezclador electrónico empotrado universal*
- Auslauf für Elektronisch- Universal UP-Mischer

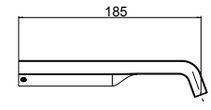

R02062
R16110

53899



- Bocca per miscelatore elettronico da incasso
- *Spout for electronic operated built-in mixer*
- Bec pour mitigeur électronique à encastrer
- *Boca para mezclador electrónico empotrado universal*
- Auslauf für Elektronisch- Universal UP-Mischer

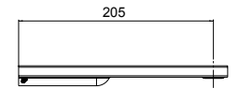

R02083

12899



- Bocca per miscelatore elettronico da incasso
- *Spout for electronic operated built-in mixer*
- Bec pour mitigeur électronique à encastrer
- *Boca para mezclador electrónico empotrado universal*
- Auslauf für Elektronisch- Universal UP-Mischer

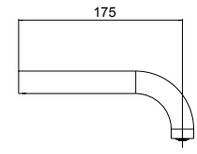

R02062
R16110

64899



- Bocca per miscelatore elettronico da incasso
- *Spout for electronic operated built-in mixer*
- Bec pour mitigeur électronique à encastrer
- *Boca para mezclador electrónico empotrado universal*
- Auslauf für Elektronisch- Universal UP-Mischer

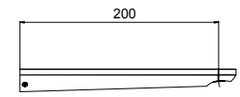

R02062
R16110

78899



- Bocca per miscelatore elettronico da incasso
- *Spout for electronic operated built-in mixer*
- Bec pour mitigeur électronique à encastrer
- *Boca para mezclador electrónico empotrado universal*
- Auslauf für Elektronisch- Universal UP-Mischer

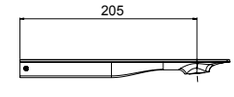

00 **Cromato** - Chr. plated - Chromé - Cromo - Verchromt

INDICE CODICI

Item index - Index references articles - Clasificacion de los codigos - Artikel Nummer index

COD.	PAG.
12000	480
12002	290
12002S	324
12006	306
12006S	334
12007	306
12007S	334
12010	308
12010A	308
12020	308
12021	319
12028	291
12028A	292
12028ABL	343
12028ABM	343
12028ANP	343
12028AVM	343
12029	291
12029A	292
12029ABL	344
12029ABM	344
12029ANP	344
12029AVM	344
12030	319
12032	305
12034F	303
12036BL	342
12036BM	342
12036NP	342
12036VM	342
12051	301
12052	301
12055	313
12057	313
12058	305
12061	465
12062	473-481
12068	302
12068BL	342
12068BM	342
12068F	304
12068NP	342
12068VM	342
12090	323
12091	323
12092	323
12093	323
12094	323
12097	323
12104	303

COD.	PAG.
12104BL	343
12104BM	343
12104F	304
12104NP	343
12104VM	343
12133	302
12164	313-645
12164K	314-646
12165	314-645
12165K	315-646
12172	316-647
12175	314-645
12175K	315-646
12176	315-647
12402	548
12403	300
12403S	332
12417	307
12427	307
12440	299
12440S	331
12450	299
12450S	331
12454	299
12454S	331
12465	300
12465S	332
12480	300
12480S	332
12511	309
12511S	335
12513V2	312
12513V3	312
12518ASV2	325
12518ASV3	325
12518AV2	293
12518AV3	293
12518SV2	325
12518SV3	325
12518V2	293
12518V3	293
12519SV2	337
12519SV3	337
12519V2	311
12519V3	311
12521	309
12521A	309
12521S	335
12523V2	312
12523V3	312

COD.	PAG.
12528ASV2	326
12528ASV3	326
12528AV2	294
12528AV3	294
12528SV2	326
12528SV3	326
12528V2	294
12528V3	294
12529SV2	337
12529SV3	337
12529V2	311
12529V3	311
12531	310
12531S	336
12532	297
12532A	297
12532AS	329
12532B	297
12532BS	329
12532S	329
12539	295
12539A	295
12539AS	327
12539B	295
12539BS	327
12539S	327
12541	310
12541A	310
12541S	336
12542	298
12542A	298
12542AS	330
12542B	298
12542BS	330
12542S	330
12549	296
12549A	296
12549AS	328
12549B	296
12549BS	328
12549S	328
12595	305
12595S	333
12596	290
12596S	324
12600	464-472
12614	530
12712SV2	437
12712SV3	437
12712V2	436

COD.	PAG.
12712V3	436
12760SV2	448
12760SV3	453
12760SV4	458
12760SV5	463
12760V2	447
12760V2BL	344
12760V2BM	344
12760V2NP	344
12760V2VM	344
12760V3	452
12760V3BL	345
12760V3BM	345
12760V3NP	345
12760V3VM	345
12760V4	457
12760V5	462
12850	520
12887	318
12887A	318
12887B	318
12897	319
12897A	319
12897B	319
12899	663
12997	306-334
15000	614
15002	614
15006	617
15007	617
15011	615
15021	618
15030	618
15054	616
15064	616
15103	616
15133	617
15400	543
15401	545
15590	618
21000	592
21002	592
21006	599
21007	599
21010	593
21011	594
21021	602
21028	594
21029	594
21030	602

COD.	PAG.
21034	595
21034A	595
21054	595
21064	596
21065	596
21066	597
21068	597
21103	595
21104	597
21105	598
21133	596
21150	600
21151	600
21165	600-654
21400	543
21401	545
21590	599
21614	592-532
21617	523
21620	488
21621	488
21712V2	441
21712V3	441
21833	599
21864	598
21865	600-655
21868	598
21896	601
21896A	601
23000	582
23002	582
23006	588
23007	588
23010	583
23011	584
23021	590
23028	584
23029	584
23030	590
23034	585
23034A	585
23054	585
23065	586
23066	586
23103	585
23105	587
23150	589
23151	589
23400	543
23401	545

COD.	PAG.
23402	550
23590	588
23614	582-604-610-614
23615	582-592-604-614
23617	524
23620	487
23621	487
23833	587
23864	587
23865	589-654
23868	586
25001	628
25002	628
25006	633
25007	633
25010	631
25016	631
25050	628
25054	628
25060	630
25064	630
25103	630
25150	634-655
25162	634-656
25350	629
25354	629
25400A	541
25450	629
25454	629
25521A	632
25523V2	633
25523V3	633
25541A	632
29002	570
29002NP	576
29006	572
29006NP	578
29010	573
29010NP	579
29016	572
29016NP	579
29028	570
29028NP	576
29029	570
29029NP	576
29054	571
29054NP	577
29103	571
29103NP	577

COD.	PAG.
29150	571
29150NP	579
29165	573-653
29165NP	580-653
29833NP	578
29864NP	578
29865NP	580-654
33000NP	604
33002NP	604
33006NP	609
33007NP	609
33010NP	606
33011NP	606
33028NP	606
33029NP	607
33034NP	607
33034NPA	607
33054NP	607
33105NP	608
33150NP	610
33833NP	609
33864NP	608
33865NP	611-655
33868NP	608
35000	480
35000V2	476
35000V3	477
35000V4	478
35000V5	479
35002	264
35006	273
35007	273
35010	274
35028	266
35029	266
35040	270
35050	270
35054	270
35061	465
35065	271
35080	272
35103	272
35302	563
35303	563
35305	564
35306	564
35307	564
35309	565
35310	563
35311	565

COD.	PAG.
35312	566
35313	566
35314	566
35317	567
35318	567
35319	565
35321	564
35402	549
35404	549
35426	274
35521	275
35521A	275
35523V2	278
35523V3	278
35528V2	267
35528V3	267
35529V2	277
35529V3	277
35541	276
35541A	276
35547	269
35547A	269
35547B	269
35548	268
35548A	268
35548B	268
35595	271
35596	264
35600	464-472
35600V2	468
35600V3	469
35600V4	470
35600V5	471
35712V2	440
35712V3	440
35760V2	444
35760V3	449
35760V4	454
35760V5	459
41573	418
45163	650
45165	647
45170	648
45171	648
45172	648
45173	649
45174	649
45175	649
45201A	492
45201B	493

INDICE CODICI

Item index - Index references articles - Clasificacion de los codigos - Artikel Nummer index

COD.	PAG.
45201C	494
45302	556
45303	556
45305	558
45306	558
45307	558
45309	559
45310	557
45311	560
45312	560
45313	560
45314	561
45316	561
45317	562
45318	562
45319	559
45320	557
45321	558
45323	561
45400	539-540
45400A	540
45401	544
45401A	544
45616	522-523-524
45617	522
45620	484
45621	484
45850	520
49000	180
49000V2	176
49000V3	177
49000V4	178
49000V5	179
49028	77
49029	77
49032	80
49040	79
49050	78
49058	80
49065	79
49068	81
49080	81
49103	81
49104	82
49330	87-105-119-138
49427	82
49521	83
49523V2	84
49523V3	84
49528V2	76
49528V3	76
49529V2	84
49529V3	84
49541	83
49548	78
49595	80
49596	76
49600	172
49600V2	168
49600V3	169
49600V4	170
49600V5	171
49609	496
49712V2	146
49712V3	146
49760V2	150
49760V3	154
49760V4	158
49760V5	162
49889	80
52850	521
53021	281
53028A	265
53028ABL	285
53028ABM	285
53028ANP	285
53028AVM	285
53029A	265
53029ABL	286
53029ABM	286
53029ANP	286
53029AVM	286
53030	281
53046BL	284
53046BM	284
53046NP	284
53046VM	284
53068	272
53068BL	284
53068BM	284
53068NP	284
53068VM	284
53104	273
53104BL	285
53104BM	285
53104NP	285
53104VM	285
53201A	492
53201B	493
53201C	494
53400	539-540
53400A	540
53401	544
53401A	544
53614	530
53616	522
53620	485
53621	485
53760V2BL	286
53760V2BM	286
53760V2NP	286
53760V2VM	286
53760V3BL	287
53760V3BM	287
53760V3NP	287
53760V3VM	287
53850	521
53899	663
55000	480
55000V2	476
55000V3	477
55000V4	478
55000V5	479
55002	384
55002S	398
55006	388
55006S	402
55007	388
55007S	402
55010	389
55050	386
55050S	400
55054	386
55054S	400
55061	465
55062	473-481
55065	387
55065S	401
55080	388
55080S	402
55090	397
55092	397
55093	397
55103	388
55103S	402
55165	393-652
55201A	492
55201B	493
55201C	494
55400	541
55404	548
55426	389
55521	390
55521A	390
55521S	403
55523V2	392
55523V3	392
55528SV2	399
55528SV3	399
55528V2	385
55528V3	385
55529SV2	404
55529SV3	404
55529V2	392
55529V3	392
55541	391
55541A	391
55541S	403
55547	386
55547A	386
55547AS	400
55547B	386
55547BS	400
55547S	400
55548	385
55548A	385
55548AS	399
55548B	385
55548BS	399
55548S	399
55595	387
55595S	401
55596	384
55596S	398
55600	464-472
55600V2	468
55600V3	469
55600V4	470
55600V5	471
55700	662
55712SV2	439
55712SV3	439
55712V2	438
55712V3	438
55760SV2	446
55760SV3	451
55760SV4	456
55760SV5	461
55760V2	445
55760V3	450
55760V4	455
55760V5	460
55897	281

COD.	PAG.
58002	418
58006	422
58007	422
58010	423
58050	421
58054	421
58065	421
58080	421
58103	421
58165	424-653
58416	422
58513V2	424
58513V3	424
58518V2	419
58518V3	419
58519V2	423
58519V3	423
58537	420
58538	420
58896	427
58897	427
60002	620
60006	621
60010A	622
60016A	622
60050	620
60054	620
60055	621
60060	621
60064	621
60103	620
60125	526
60125A	527
60126	528
60126A	529
60150	624
60162	624-656
60165	624-657
60166	625-657
60167	625-657
60168	625-658
60521A	623
60541A	623
60625	526
60625A	527
60626	528
60626A	529
61002	636
61006	637
61010A	637
61016A	637

COD.	PAG.
61050	636
61054	636
61103	636
61150	639-656-658
61165	639-658
61166	639-659
61168	640-659
61521A	638
61541A	638
62002	430
62006	432
62007	432
62021	434
62030	434
62034	431
62064	431
62068	432
62104	432
62133	431
62620	486
62621	486
62712V2	440
62712V3	440
64002	348
64006	355
64007	355
64010	357
64010A	357
64040	352
64040E	353
64050	351
64050E	352
64054	351
64054E	352
64065	353
64065E	354
64080	355
64103	355
64103E	355
64165	361-652
64416	356
64416A	356
64511	358
64513V2	361
64513V3	361
64518V2	349
64518V3	349
64519V2	360
64519V3	360
64521A	358
64531	359

COD.	PAG.
64537	351
64538	350
64541A	359
64595	354
64596	348
64700	662
64897	364
64899	663
66617	524
68172	642
69000	180
69000V2	176
69000V3	177
69000V4	178
69000V5	179
69021	121-140
69062	173-181
69090	127
69165	124-143-642
69330	86-105-119-138
69400	202
69401	202
69403	115
69403S	133
69417	115
69417S	134
69427	115
69427S	134
69450	113
69450S	132
69465	113
69465S	132
69480	115
69480S	133
69500	203
69501	203
69521	116
69521S	134
69523SV2	137
69523SV3	137
69523V2	118
69523V3	118
69528SV2	128
69528SV3	128
69528V2	110
69528V3	110
69529SV2	136
69529SV3	136
69529V2	117
69529V3	117

COD.	PAG.
69537	112
69537A	112
69537AS	131
69537B	112
69537BS	131
69537S	131
69539	86-104-121-140
69541	116
69541S	135
69547	112
69547A	112
69547AS	131
69547B	112
69547BS	131
69547S	131
69548	111
69548A	111
69548AS	130
69548B	111
69548BS	130
69548S	130
69595	114
69595S	133
69596	110
69596S	129
69600	172
69600V2	168
69600V3	169
69600V4	170
69600V5	171
69707	200-534
69712SV2	148
69712SV3	148
69712V2	147
69712V3	147
69760SV2	153
69760SV3	157
69760SV4	161
69760SV5	165
69760V2	152
69760V3	156
69760V4	160
69760V5	164
69850	520
69887	120-139
69887A	120-139
69887B	120-139
69897	120-139
69897A	120-139
69897B	120-139

INDICE CODICI

Item index - Index references articles - Clasificacion de los codigos - Artikel Nummer index

COD.	PAG.
69997	114
73002	408
73006	410
73007	410
73010	411
73010A	411
73050	409
73054	409
73065	409
73080	409
73103	409
73165	415-652
73416	410
73416A	411
73511	412
73513V2	414
73513V3	414
73518AV2	408
73518AV3	408
73518V2	408
73518V3	408
73519V2	414
73519V3	414
73521A	412
73531	413
73541A	413
73617	522
74002	366
74006	372
74007	372
74010	374
74010A	374
74040	370
74050	370
74054	370
74065	371
74080	372
74103	372
74416A	373
74426	373
74521	375
74521A	375
74523V2	378
74523V3	378
74528V2	367
74528V3	367
74529V2	377
74529V3	377
74541	376
74541A	376
74547	369

COD.	PAG.
74547A	369
74547B	369
74548	368
74548A	368
74548B	368
74595	371
74596	366
77165	650
77170	650
77173	651
77175	651
77176	651
78002	212
78002S	230
78006	218
78006S	236
78007	218
78007S	236
78010	219
78040	216
78040S	234
78050	216
78050S	233
78054	216
78054S	233
78065	217
78065S	234
78080	218
78080S	235
78090	229
78103	218
78103S	235
78165	224-644
78426	219
78521	220
78521A	220
78521S	237
78523SV2	240
78523SV3	240
78523V2	223
78523V3	223
78528SV2	231
78528SV3	231
78528V2	213
78528V3	213
78529SV2	239
78529SV3	239
78529V2	222
78529V3	222
78541	221
78541A	221

COD.	PAG.
78541S	238
78547	215
78547A	215
78547AS	233
78547S	233
78548	214
78548A	214
78548AS	232
78548S	232
78595	217
78595S	235
78596	212
78596S	230
78896	226
78899	663
81611	519
83002	246
83006	252
83007	252
83010	254
83050	250
83054	250
83065	250
83080	252
83103	252
83165	257-643
83177	258-643
83179	259-644
83426	253
83521	254
83521A	254
83523V2	257
83523V3	257
83528V2	247
83528V3	247
83529V2	256
83529V3	256
83541	255
83541A	255
83547	249
83548	248
83595	251
83596	246
83897	262
83899	663
89000	180
89000V2	176
89000V3	177
89000V4	178
89000V5	179
89021	104

COD.	PAG.
89028A	93
89028B	93
89029A	93
89029B	93
89032A	98
89032B	98
89040A	95
89040B	95
89050A	95
89050B	95
89058A	97
89058B	97
89065A	96
89065B	96
89069A	98
89069B	98
89080A	99
89080B	99
89103A	99
89103B	99
89172B	108-642-642
89302	206
89303	206
89305	207
89306	207
89307	207
89309	207
89310	206
89311	208
89312	208
89313	208
89314	209
89316	209
89317	209
89318	210
89319	207
89330	87-105-119-138
89400	199-542
89400W	198-542
89427	99
89521	100
89523V2	101
89523V3	101
89528V2	92
89528V3	92
89529V2	101
89529V3	101
89541	100
89547	94
89548	94

COD.	PAG.
89595	96
89596	92
89600	172
89600V2	168
89600V3	169
89600V4	170
89600V5	171
89607	496
89672	554
89686	553
89707	200-534
89708	200-534
89712V2	146
89712V3	146
89760V2	151
89760V3	155
89760V4	159
89760V5	163
89850	521
89889	97
89890	98
89897	103
89930	199-518
89940	199-518
90177	258-643
90604	506
90605	510
90607	510
90608	506
90615	508
90617	508
90625	508
90627	508
90635	509
90637	509
90716	539-513
90720	539-513
90891	504
90892	504
90894	505
90895	505
90908	499
90909	500
90910	501
90911	502
90914	503
90916	512
90918	512
90919	503
90920	512
90921	511

COD.	PAG.
90922	512
90923	514
90925	515
90926	514
90926A	514
90926B	514
90927	515
90927A	515
90927B	515
90929	511
90930	539-516
90931	516
90932	516
90938	498
90940	516
90941	516
90948	497
90950	539-517
90951	517
90952	517
90960	517
90961	517
90982	206-556
92519	553
92539	553
92573	430-583-593-605-615
92591	577-605
92615	524
92626	523
92670	554
92672	554
92674	554
92675	552
92685	552
92686	553
92700	519
92800	537
92800A	537
92801	538
92801A	538
92802	537
92802A	537
92803	538
92803A	538
92820	537
92820A	537
92821	538
92821A	538
92830	537
92830A	537

COD.	PAG.
92831	538
92831A	538
92900	536
92901	536
92926	553
94084	552
94085	552
94087	552
94088	552
95602	489
95620	489
95621	489
98750	663
R23040	634
R23041	634
R26029	533
R26030	533
R26031	531
R26032	531

Frattini
RUBINETTI DAL 1958

Condizioni generali di vendita
General terms and conditions of sale
Conditions générales de vente
Condiciones generales de venta
Allgemeine Verkaufsbedingungen

CONDIZIONI GENERALI DI VENDITA

1. Oggetto: le presenti Condizioni Generali di Vendita si applicano a tutti i contratti di vendita intercorsi tra Rubinetterie F.lli Frattini S.p.A. definita anche Venditrice ed i propri clienti definiti anche Compratori e/o Acquirenti, salvo diverso accordo scritto tra le parti. Pertanto, condizioni di vendita in deroga alle presenti disposizioni non avranno alcuna efficacia, se non risultanti da accordo scritto, sottoscritto tra le parti. Si precisa che la Rubinetterie F.lli Frattini S.p.A. non potrà in alcun modo ritenersi vincolata per obbligazioni e/o impegni e/o dichiarazioni di qualsiasi genere rese da propri dipendenti o agenti.

2. Ordine: conformemente alle presenti Condizioni Generali di Vendita, il contratto di vendita si riterrà concluso, ed, in quanto tale, efficace e vincolante tra le parti, nel momento in cui Rubinetterie F.lli Frattini S.p.A., ricevendo l'ordine del cliente, ne darà conferma a quest'ultimo mediante invio della Conferma di Vendita. Se dopo che sia stato confermato l'ordine la Venditrice venga a conoscenza di protesti, sequestri, pignoramenti ed in genere di atti pregiudizievoli a carico dell'Acquirente o divenga notorio che l'Acquirente si trova in condizioni di difficoltà finanziaria, la Venditrice potrà, a sua scelta sospendere il contratto ed esigere particolari garanzie, oppure risolvere il contratto per inadempimento del Compratore, ai sensi dell'art. 1456 c.c., mediante comunicazione da inviarsi a mezzo di lettera raccomandata AR oppure tramite posta elettronica certificata. Tutte le offerte della Venditrice dirette ed indirette si intendono senza impegno e salvo venduto.

3. Prezzi: i prezzi unitari di vendita individuabili a listino si intendono IVA esclusa e sono espressi in Euro. I prezzi si intendono per merce resa franco partenza stabilimento della Rubinetterie F.lli Frattini S.p.A. di San Maurizio d'Opaglio. I prezzi quotati sono soggetti a variazioni e non possono essere ritenuti vincolanti per ordini successivi. La merce è venduta al prezzo in vigore alla data di invio della conferma d'ordine. Qualora il Compratore decida di non ricevere i prodotti alla data pattuita di approntamento e consegna, o l'approntamento o la effettiva consegna non sia stata possibile per cause non dipendenti dalla volontà della Venditrice, i prezzi, se non già previsto nell'ordine, saranno soggetti alle variazioni del listino di Rubinetterie F.lli Frattini S.p.A. e comunque alle variazioni materiali e della mano d'opera sopravvenute dal momento dell'approntamento dei prodotti sino al ritiro degli stessi da parte dell'Acquirente. Tasse, imposte, spese relative all'emissione di effetti bancari o all'eventuale regolarizzazione del contratto sono a carico del Compratore.

4. Consegna: i termini di consegna sono da considerarsi indicativi e non essenziali. La mancata osservanza da parte della Rubinetterie F.lli Frattini S.p.A. dei termini di consegna indicati, non dà diritto all'Acquirente di annullare l'ordine, differire i pagamenti o reclamare indennizzi, effettuare compensazioni, richiedere penali o danni di sorta. Rubinetterie F.lli Frattini S.p.A. sarà in ogni caso liberata da qualsiasi responsabilità nei casi in cui la mancata osservanza dei termini di consegna è conseguenza di casi di forza maggiore (a titolo esemplificativo carenza di materie prime, avarie del macchinario, scioperi, serrate, interruzioni o ritardi nei trasporti), mancata osservanza da parte dell'Acquirente dei termini di pagamento, richieste dell'Acquirente di modifiche dell'ordine e/o variazioni nelle tipologie e/o quantità dei prodotti, di proroghe e/o slittamenti rispetto ai termini di consegna concordati per iscritto.

5. Modalità di consegna: la merce viaggia a rischio e pericolo del Compratore, anche se la spedizione è effettuata in porto franco, la Rubinetterie F.lli Frattini S.p.A. declina ogni responsabilità per ritardi, guasti, avarie, rotture danni o ammacchi, causati direttamente o indirettamente dal vettore. La spedizione verrà effettuata nel modo che sarà ritenuto più opportuno, senza che ciò possa dar luogo a reclami di sorta. Gli imballaggi vengono fatturati al costo e si intendono senza resa; essi vengono eseguiti da personale specializzato con sistemi consuetudinari, secondo la qualità della merce, senza assunzione di responsabilità relativamente ad un eventuale utilizzo non consono dell'imballo. In modo tassativo, non verranno riconosciuti o accordati bonifici, sostituzioni e/o accrediti per ammacchi, rotture od altro, poiché ogni spedizione deve intendersi eseguita per ordine e conto del Compratore. Qualunque richiesta o contestazione da parte del destinatario in ordine a quanto sopra ed anche per il caso di ritardi o disguidi, deve essere rivolta direttamente ai vettori responsabili. La verifica della merce deve essere effettuata dal Compratore alla consegna, ed ogni reclamo in merito sarà preso in considerazione solo se fatto a mezzo lettera raccomandata e/o posta elettronica certificata, entro otto giorni dalla data di ricevimento della merce.

6. Termini e modalità di pagamento: le modalità ed i termini di pagamento sono convenuti anticipatamente nell'ordine del Compratore e riportati nella fattura e devono intendersi come tassativi. Ogni cambiamento, che non sia stato preventivamente ed espressamente pattuito per iscritto, non verrà accettato. Sono liberatori solo i pagamenti delle fatture eseguiti al domicilio della Venditrice in San Maurizio d'Opaglio, salvo accordi speciali di pagamenti a termine. Ogni altro pagamento, comunque effettuato, è del tutto a rischio, pericolo e spesa dell'Acquirente. In caso di ritardo nel pagamento, il Compratore sarà tenuto a corrispondere a Rubinetterie F.lli Frattini S.p.A. un interesse di mora pari al saggio di interesse della Banca Centrale Europea, con maggiorazione, in conformità con l'Art. 5 del D.Lgs n.231/2002. L'accettazione di effetti o assegni pagabili su altre piazze è una esclusiva agevolazione concessa al Compratore e non costituisce deroga a quanto sopradetto e cioè che i pagamenti sono validi e liberatori solo se effettuati al domicilio della Venditrice. Rubinetterie F.lli Frattini S.p.A. si riserva di sospendere le consegne o annullare eventuali ordini già accettati, qualora i pagamenti non siano effettuati nei termini convenuti, fatta salva ogni ulteriore azione a tutela dei propri interessi. Eventuali contestazioni di qualsiasi genere non danno alcun diritto di differire o di sospendere i pagamenti. Le merci consegnate all'Acquirente restano di proprietà di Rubinetterie F.lli Frattini SPA sino al pagamento totale degli importi pattuiti.

7. Cataloghi ed Illustrazioni: le illustrazioni riportate nei cataloghi, pieghevoli, annunci pubblicitari, materiale illustrativo in genere e nel sito web di Rubinetterie F.lli Frattini S.p.A., hanno lo scopo di presentare e descrivere i singoli articoli e non costituiscono obbligo di fedele esecuzione. Pertanto, la Rubinetterie F.lli Frattini S.p.A. deve ritenersi esonerata da ogni e qualsiasi responsabilità e/o obbligazione in merito. La Rubinetterie F.lli Frattini SpA si riserva il diritto unilaterale e senza obbligo di preavviso di apportare, a propria discrezione, modifiche ai prodotti, ai dati tecnici al fine di ottimizzare la produzione, senza alcun obbligo di modifica o sostituzione dei prodotti precedentemente forniti o in corso d'ordine, nonché alle informazioni commerciali. Le immagini riportate, i dettagli e le misure sono solo indicative del prodotto e non vincolanti.

8. Materiale: tutti i prodotti vengono sottoposti dalla Rubinetterie F.lli Frattini S.p.A. a verifica e controllati prima di essere posti in vendita. Nel caso di errori o difetti di fabbricazione denunciati con lettera raccomandata, e/o posta elettronica certificata entro otto giorni dalla data di consegna e riconosciuti dalla Rubinetterie F.lli Frattini S.p.A. come tali, quest'ultima si impegna a sostituire gratuitamente le merci risultate difettose, nel più breve tempo possibile, franco sede del compratore, il quale dovrà rendere la merce difettosa franco di spese, alla sede di San Maurizio d'Opaglio. Rubinetterie F.lli Frattini S.p.A. si riserva di accettare il reso solo a condizione che la sostituzione venga preventivamente autorizzata.

9. Garanzia: tutti i prodotti della Rubinetterie F.lli Frattini S.p.A. sono rigorosamente provati, testati e collaudati prima di essere posti in vendita e ne è garantita la conformità alle proprie specifiche, per un periodo di 5 anni a partire dalla data di primo acquisto. I prodotti a catalogo in finiture differenti dal cromo sono garantiti per un periodo di 2 anni. La garanzia per difetti di materiale o di lavorazione/fabbricazione imputabili alla produzione include i seguenti difetti: di fusione, di porosità, di cromatura o di funzionalità. Si includono nella garanzia la riparazione o la sostituzione del pezzo riscontrato difettoso dopo accertamento eseguito da parte di tecnici autorizzati dalla Rubinetterie F.lli Frattini S.p.A. e previa presentazione del tagliando di controllo e idonea documentazione fiscale (fattura o scontrino fiscale di acquisto) a comprova della data di acquisto. Si ricorda, inoltre, che la garanzia segue le Normative Europee.
La garanzia decade qualora:
a. il prodotto sia stato usato al di fuori delle condizioni di esercizio indicate dalla Venditrice quale l'uso esclusivo del rubinetto come dispositivo per intercettare e regolare il flusso d'acqua installato all'estremità delle tubature domestiche;
b. il materiale sia stato comunque modificato o manipolato da persona non autorizzata dalla Rubinetterie F.lli Frattini S.p.A.;
c. il deterioramento sia dovuto al normale consumo dei componenti usurabili come: deviatori, vitoni, guarnizioni, cartucce ceramiche, cartucce

EDIZIONE 2024.1 - Il presente listino annulla e sostituisce i precedenti.

termostatiche e flessibili;
d. vi siano difetti estetici quali graffiature, macchie, ammaccature di qualunque natura non comunicate antecedentemente l'installazione del prodotto;
e. il prodotto sia stato montato non a regola d'arte, da personale non qualificato, o senza attenersi alle istruzioni di montaggio in dotazione;
f. i difetti siano riconducibili all'utilizzo o al trattamento inadeguato del prodotto;
g. i difetti siano derivati da omessa o inadeguata manutenzione;
h. i difetti siano derivati da condizioni ambientali aggressive, salsedine e/o agenti esterni quali depositi di calcare o alterazioni dovute a ghiaccio e/o sabbia, detriti, scorie ferrose, impurità di ogni genere e/o corpi presenti nelle tubature e/o nell'acqua oppure da fulmini sovra tensioni e sovra correnti, insufficiente o irregolare alimentazione elettrica (rubinetteria elettronica);
i. il deterioramento della superficie sia imputabile all'uso di prodotti aggressivi per le pulizie contenenti acidi o sostanze abrasive, prodotti anticalcare, prodotti detergenti in polvere, candeggina, acido muriatico, acido acetico o aceto, acido solforico, prodotti di sodio, acido formico, acetone e trielina, oppure il deterioramento dipenda da: tintura per capelli, disinfettanti domestici, sostanze per pulire argento o prodotti ceramici.
La durata delle finiture è determinata anche dalla buona cura ed alla delicatezza d'uso da parte dell'utente. Si raccomanda vivamente di pulire le superfici con acqua e sapone, utilizzando un panno morbido;
La garanzia si limita alla riparazione o sostituzione dei prodotti difettosi con l'assoluta esclusione di qualsiasi responsabilità per danni direttamente o indirettamente causati dall'uso del prodotto a persone cose o animali conseguenti la sospensione d'uso o il mal funzionamento del prodotto. Inoltre, sono esclusi i risarcimenti per montaggio o smontaggio del prodotto, spese di trasferta e costi degli interventi tecnici di personale autorizzato.

10. Resi: la Rubinetterie F.lli Frattini S.p.A. si impegna alla sostituzione della merce difettosa, solo se verrà restituita in buone condizioni e confezionata negli imballi originali come sotto riportato:
a. i resi dovranno essere preventivamente autorizzati da Rubinetterie F.lli Frattini S.p.A. per mezzo di un formulario da richiedere all'indirizzo mail: ordini@frattini.it
b. ogni autorizzazione al reso sarà identificata con un numero di riferimento, tutti i prodotti autorizzati al reso dovranno essere inviati a carico del mittente.
c. non saranno presi in considerazione:
i resi imballati in modo inappropriato al fine di evitare danni durante il trasporto, prodotti smontati, prodotti sporchi.
Rubinetterie F.lli Frattini esaminerà ogni singolo caso e valuterà se sussistono le condizioni per l'operatività della presente garanzia riservandosi il diritto di negare la riparazione o sostituzione se vi sono motivi per l'esclusione. Nel caso i difetti dichiarati nel modulo non vengano riscontrati, la Venditrice ne darà comunicazione al Compratore ed i prodotti rimarranno a disposizione per 30 giorni dalla data della comunicazione. Alla scadenza dei 30 giorni i prodotti saranno rottamati.

11. Il Compratore riconosce che ditta, insegna e marchi, ed in ogni caso qualsiasi diritto di proprietà industriale, registrati, usati e/o riconducibili a Rubinetterie F.lli Frattini S.p.A., sono di esclusiva proprietà della medesima. Il Compratore non potrà avanzare diritti o proprietà in relazione alla ditta, all'insegna, ai marchi, ed in ogni caso a qualsiasi diritto di proprietà industriale, di cui ne è altresì vietato l'uso in qualsiasi modo e sotto qualsiasi forma, a titolo esemplificativo ma non esaustivo, su prodotti, cataloghi e opuscoli, a livello pubblicitario e promozionale, su Internet e social media, senza il previo consenso scritto della Rubinetterie F.lli Frattini S.p.A.. Ciò né direttamente o indirettamente, per interposta persona, società e/o ente. L'utilizzo off-line e on-line dei diritti di proprietà industriale, ed in particolare dei marchi in capo a Rubinetterie F.lli Frattini S.p.A., così come i testi, schede descrittive, e immagini (anche fotografiche), contenuti audio e video e illustrazioni dei prodotti (di seguito, per brevità, congiuntamente definiti anche: "Grafica dei prodotti") che sono trasmessi da Rubinetterie F.lli Frattini S.p.A. - o comunque acquisiti dal Compratore - al solo fine di consentire la rivendita dei suddetti prodotti, da parte del Compratore medesimo, laddove consentito, avverrà in conformità alle direttive stabilite da Rubinetterie F.lli Frattini S.p.A. ed, in ogni caso, in conformità alle normative vigenti, comprese quelle in materia di proprietà intellettuale e industriale e quelle in materia pubblicitaria.

I marchi, le immagini (anche fotografiche) e le illustrazioni dei prodotti, utilizzate sia off-line che on-line dal Compratore, dovranno essere accompagnate da apposita indicazione da cui si evinca che le stesse sono di proprietà di Rubinetterie F.lli Frattini S.p.A.. L'uso, laddove consentito, sia off-line che on-line del marchio Rubinetterie F.lli Frattini S.p.A. da parte del Compratore dovrà sempre rispettare il font, le dimensioni, le proporzioni, i colori e la grafica indicati da Rubinetterie F.lli Frattini S.p.A.. Fermo quanto sopra, per quanto concerne l'utilizzo on-line del marchio Rubinetterie F.lli Frattini S.p.A. e della Grafica dei prodotti commercializzati da Rubinetterie F.lli Frattini S.p.A. su pagine Facebook, Instagram, Twitter, Linkdin e/o di altri social network riconducibili al Compratore, il Compratore si impegna, inoltre, a rispettare le seguenti ulteriori prescrizioni:
- il marchio e la Grafica dei prodotti (e, comunque, qualsiasi denominazione, immagine e/o testo che identifica la società o i prodotti commercializzati dalla medesima) dovranno essere riportati sulle pagine social del Rivenditore in modo appropriato ed adeguato al prestigio dei prodotti fabbricati e commercializzati da Rubinetterie F.lli Frattini S.p.A.;
- con la sottoscrizione per accettazione delle presenti Condizioni Generali di Vendita, il Compratore si impegna a monitorare assiduamente le proprie pagine dei social network, al fine di evitare la pubblicazione e/o la permanenza sulle stesse di eventuali commenti /o altri contenuti (ad esempio, audio e/o video) di carattere denigratorio, diffamatorio, discriminatorio, ingiurioso, offensivo e/o osceno e, in particolare, di eventuali post, commenti e/o contenuti che possano, direttamente e/o indirettamente, minare il prestigio del marchio Rubinetterie F.lli Frattini S.p.A. e/o arrecare, in qualsiasi altro modo, pregiudizio ai prodotti e all'immagine di Rubinetterie F.lli Frattini S.p.A. In caso di pubblicazione di simili commenti e/o contenuti, il Compratore si impegna ad attivarsi immediatamente affinché i suddetti commenti e/o contenuti vengano prontamente rimossi e/o bloccati dalle pagine social dello stesso Compratore e a darne immediata comunicazione dell'accaduto a Rubinetterie F.lli Frattini S.p.A., per tutte le iniziative che quest'ultima riterrà opportuno intraprendere. Rubinetterie F.lli Frattini S.p.A. si riserva, in ogni caso, la facoltà di revocare, in qualsiasi momento e senza preavviso, previa semplice comunicazione scritta al Compratore, le autorizzazioni concesse al Compratore medesimo per gli utilizzi off-line e/o on-line della Grafica dei prodotti e del marchio Rubinetterie F.lli Frattini S.p.A.

12. Foro competente: qualsiasi eventuale controversia relativa all'applicazione, esecuzione o interpretazione del contratto e/o delle presenti Condizioni Generali di vendita sarà devoluta alla competenza esclusiva del Foro di Novara.

Rubinetterie F.lli Frattini SpA si riserva il diritto di apportare, a propria discrezione, modifiche ai prodotti, ai dati tecnici ed alle informazioni commerciali. Le immagini riportate sono solo indicative del prodotto e non vincolanti.

GENERAL TERMS AND CONDITIONS OF SALE

1. Object: these General Conditions of Sale apply to all sales contracts between Rubinetterie F.lli Frattini S.p.A., also defined as Seller, and its customers, as Buyers or Purchasers, unless otherwise agreed in writing between the parties. Therefore, conditions of sale derogating these provisions will only be adequate if a written agreement is signed between the parties. Rubinetterie F.lli Frattini S.p.A. cannot consider itself bound by obligations, commitments, or statements made by its employees or agents.

2. Order: following these General Conditions of Sale, the contract of sale will be considered concluded and, as such, effective and binding between the parties when Rubinetterie F.lli Frattini S.p.A., receiving the customer's order, will confirm it to the latter by sending the Confirmation of Sale. If the order has been confirmed, the Seller becomes aware of protests, seizures, and attachments. In general, prejudicial acts against the Buyer, or if it becomes known that the Buyer is in financial difficulty, the Seller may, at its option, suspend the contract and demand special guarantees or terminate the contract for non-performance by the Buyer, according to Art. 1456 of the Italian Civil Code, through notice to be sent by registered letter with return receipt or certified e-mail. All direct and indirect offers by the Seller are understood to be without obligation and subject to sale.

3. Prices: the unit sales prices identifiable in the price list are exclusive of VAT and are expressed in euros. Prices are intended for goods delivered ex-works departure from the Rubinetterie F.lli Frattini S.p.A. plant in San Maurizio d'Opaglio. Prices quoted are subject to change and cannot be considered binding for subsequent orders. Goods are sold at a price in effect on the date the order confirmation is sent.
If the Buyer decides not to receive the products on the agreed date of preparation and delivery, or the preparation or actual delivery has not been possible due to causes beyond the Seller's control, the prices, if not already provided for in the order, will be subject to the changes in the price list of Rubinetterie F.lli Frattini S.p.A. and, in any case, to the material and labor variations that have occurred from the time the products are prepared until their collection by the Buyer. The Buyer shall bear fees, taxes, and expenses related to the issuance of bank bills or the possible regularization of the contract.

5. Delivery: delivery terms are considered indicative and not essential. Failure on the part of Rubinetterie F.lli Frattini S.p.A. to comply with the delivery terms indicated shall not entitle the Buyer to cancel the order, defer payments or claim compensation, make offsets, claim penalties, or damages of any kind. Rubinetterie F.lli Frattini S.p.A. shall, in any case, be released from any liability in cases where the failure to comply with the delivery terms is a consequence of circumstances of force majeure (by way of example, shortages of raw materials, machinery breakdowns, strikes, lockouts, interruptions or delays in transport), failure by the Buyer to comply with the payment terms, requests by the Buyer for changes in the order or variations in the types and quantities of products, extensions or shifting concerning the delivery terms agreed in writing.

5. Mode of delivery: the goods travel at the risk and peril of the Buyer, even if the shipment is made carriage paid, Rubinetterie F.lli Frattini S.p.A. declines all responsibility for delays, breakdowns, damages, or dents caused directly or indirectly by the carrier. The shipment will be carried out in the manner deemed most appropriate without this giving rise to any claims whatsoever.
Packaging is invoiced at cost and is understood to be without return; it is carried out by specialized personnel with customary systems, according to the quality of the goods, without assuming responsibility for any improper use of the packaging. Strictly speaking, no credit transfers, replacements, and credits for dents, breakages, or others will be recognized or granted, as each shipment must be understood to be executed by order and on behalf of the Buyer. Any request or dispute by the recipient regarding the above and in the case of delays or mishaps must be addressed directly to the responsible carriers. Verification of the goods must be made by the Buyer upon delivery, and any claim in this regard will only be considered if made by registered letter and certified e-mail within eight days from the date of receipt of the goods.

6. Payment terms and conditions: the terms and conditions of payment are agreed upon in advance in the Buyer's order and stated in the invoice and are to be understood as binding. Any change, which has not been previously and expressly agreed upon in writing, will not be accepted. Only invoice payments made at the Seller's domicile in San Maurizio d'Opaglio shall be discharged unless special agreements for term payments have been made. However, All other payments caused are entirely at Buyer's risk, peril, and expense.
In the event of delay in payment, the Buyer shall be required to pay Rubinetterie F.lli Frattini S.p.A. interest on arrears equal to the interest rate of the European Central Bank, with surcharge, under Art. 5 of Legislative Decree no. 231/2002. Acceptance of bills or checks payable at other places is an exclusive facility granted to the Buyer. It does not constitute a waiver of the preceding, namely that payments are only valid and liberating if made at the Seller's domicile. Rubinetterie F.lli Frattini S.p.A. reserves the right to suspend deliveries or cancel any accepted orders if payments are not made within the agreed terms without prejudice to further action to protect its interests. Any disputes shall not give any right to defer or suspend payments. Goods delivered to the Buyer remain the property of Rubinetterie F.lli Frattini SPA until the agreed amounts have been paid in full.

7. Catalogs and Illustrations: the illustrations shown in the catalogs, leaflets, advertisements, illustrative material in general, and on the website of Rubinetterie F.lli Frattini S.p.A. have the purpose of presenting and describing the individual items and do not constitute an obligation of faithful execution. Therefore, Rubinetterie F.lli Frattini S.p.A. must be exonerated from all responsibility or duty. Rubinetterie F.lli Frattini S.p.A. reserves the unilateral right and without obligation of prior notice to make, at its discretion, changes to products and technical data to optimize production, without any obligation to modify or replace products previously supplied or being ordered, as well as to commercial information. Images shown, details, and measurements only indicate the product and are not binding.

8. Material: all products are subjected by Rubinetterie F.lli Frattini S.p.A. to verification and check before being put on sale. In the case of errors or manufacturing defects reported by registered letter and/or certified e-mail within eight days from the date of delivery and recognized by Rubinetterie F.lli Frattini S.p.A. as such, the latter undertakes to replace free of charge the goods found to be defective, in the shortest possible time, free of charge, to the Buyer's premises in San Maurizio d'Opaglio. Rubinetterie F.lli Frattini S.p.A. reserves the right to accept the return only if the replacement is authorized in advance.

9. Warranty: all Rubinetterie F.lli Frattini S.p.A. products are rigorously tried, tested, and proven before being placed on sale and are guaranteed to conform to their specifications for five years from the date of first purchase. Catalog products in finishes other than chrome are guaranteed for two years.
Warranty for defects in material or quality/manufacturing attributable to production includes the following defects: casting, porosity, chrome plating, or functionality.
Included in the warranty is the repair or replacement of the part found to be defective after an inspection by technicians authorized by Rubinetterie F.lli Frattini S.p.A. and upon presentation of the inspection coupon and suitable fiscal documentation (invoice or purchase receipt) proving the date of purchase.
Please also note that the guarantee follows the European Regulations.
The warranty is void if:
a. the product has been used outside of the operating conditions specified by the Seller, such as the exclusive use of the faucet as a device to intercept and regulate the flow of water installed at the end of household plumbing;
b. the material has been otherwise modified or manipulated by a person not authorized by Rubinetterie F.lli Frattini S.p.A.;
c. the deterioration is due to normal wear and tear of wearable components such as diverters, screws, gaskets, ceramic cartridges, thermostatic cartridges, and hoses;
d. there are cosmetic defects such as scratches, stains, and dents of any kind that were not communicated before the installation of the product;
e., the product was assembled improperly, by unqualified personnel, or without following the assembly instructions provided;
f. the defects are attributable to the use or mishandling of the product;
g. the defects resulted from failure or inadequate maintenance;
h. the defects are derived from aggressive environmental conditions,

h. the defects are derived from aggressive environmental conditions, saltiness, and external agents such as lime deposits or alterations due to ice or sand, debris, ferrous slag, impurities of all kinds and bodies in the pipes or water or from lightning over-voltage and over-current, insufficient or irregular power supply (electronic faucets);
i. The deterioration of the surface is attributable to the use of aggressive cleaning products containing acids or abrasive substances, anti-scale products, powdered cleaning products, bleach, muriatic acid, acetic acid or vinegar, sulfuric acid, sodium products, formic acid, acetone, and trichloroethylene, or the deterioration is dependent on hair dye, household disinfectants, substances to clean silver or ceramic products.
The durability of finishes is also determined by the user's reasonable care and gentle use. It is strongly recommended that surfaces be cleaned with soap and water using a soft cloth;
The warranty is limited to repairing or replacing defective products with the absolute exclusion of any liability for damages directly or indirectly caused by using the product to persons, things, or animals resulting from the suspension of service or malfunction. In addition, compensation for assembly or disassembly of the product, travel expenses, and costs of technical interventions by authorized personnel are excluded.

10. Returns: Rubinetterie F.lli Frattini S.p.A. undertakes to replace defective goods only if they are returned in good condition and packaged in the original packaging as shown below:
a. returns must be authorized in advance by Rubinetterie F.lli Frattini S.p.A. employing a form to request from the e-mail address: ordini@frattini.it
b. each return authorization will be identified with a reference number; all return-authorized products must be sent collect.
c. will not be considered:
Inappropriately packaged returns to avoid damage in transit, disassembled, and dirty products.
Rubinetterie F.lli Frattini will examine each case and assess whether the conditions for the operation of this warranty exist, reserving the right to deny repair or replacement if there are grounds for exclusion.
If the defects stated in the form are not found, the Seller will notify the Buyer, and the products will remain available for 30 days from the date of the notification. At the expiration of 30 days, the products will be scrapped.

11. The Buyer acknowledges that the firm, sign, and trademarks, and in any case, any industrial property right registered, used, or traceable to Rubinetterie F.lli Frattini S.p.A., are the exclusive property of the same. The Buyer may not claim any rights or ownership concerning the company, the sign, the trademarks, and in any case any industrial property right, the use of which is also prohibited in any way and any form, by way of example but not limited to, on products, catalogs, and brochures, in advertising and promotion, on the Internet and social media, without the prior written consent of Rubinetterie F.lli Frattini S.p.A. This neither directly nor indirectly, through third parties, companies and entities.
The offline and online use of industrial property rights, and in particular the trademarks held by Rubinetterie F.lli Frattini S.p.A, as well as the texts, descriptive sheets, and images (including photographic), audio and video content and illustrations of the products (from now on, for the sake of brevity, also jointly referred to as: "Product Graphics") that are transmitted by Rubinetterie F.lli Frattini S.p.A. - or in any case acquired by the Buyer - for the sole purpose of enabling the resale of said products, by the Buyer himself, where permitted, shall take place following the directives established by Rubinetterie F.lli Frattini S.p.A. and, in any case, in compliance with the regulations in force, including those on intellectual and industrial property and those on advertising.
Trademarks, images (including photographs), and illustrations of products the Buyer used offline and online must be accompanied by an appropriate indication that they are the property of Rubinetterie F.lli Frattini S.p.A.
The use, where permitted, both offline and online of the Rubinetterie F.lli Frattini S.p.A. trademark by the Buyer must always respect the font, size, proportions, colors, and graphics indicated by Rubinetterie F.lli Frattini S.p.A.
Without prejudice to the previous, about the online use of the Rubinetterie F.lli Frattini S.p.A. brand and the Graphics of the products marketed by Rubinetterie F.lli Frattini S.p.A. on Facebook, Instagram, Twitter, LinkedIn pages, or other social networks traceable to the Buyer, the Buyer undertakes, in addition, to comply with the following additional requirements:
- the brand and Graphics of the products (and, in any case, any denomination, image, or text that identifies the company or the products marketed by it) must be displayed on the Reseller's social pages in a manner appropriate and adequate to the prestige of the products manufactured and marketed by Rubinetterie F.lli Frattini S.p.A;
- by signing for acceptance of these General Conditions of Sale, the Buyer undertakes to assiduously monitor his social network pages to avoid the publication and permanence on them of any comments /or other content (for example, audio and video) of a denigrating, defamatory, discriminatory, insulting, offensive and obscene nature and, in particular, of any posts, comments and content that may, directly or indirectly, undermine the prestige of the brand Rubinetterie F.lli Frattini S.p.A. or harm, in any other way, the products and image of Rubinetterie F.lli Frattini S.p.A. In the event of publication of similar comments or content, the Buyer agrees to take immediate action so that the words mentioned above or content are promptly removed or blocked from the social pages of the same Buyer and to give prompt notice of the incident to Rubinetterie F.lli Frattini S.p.A., for all the initiatives that the latter will deem appropriate.
Rubinetterie F.lli Frattini S.p.A. reserves, in any case, the right to revoke, at any time and without prior notice, upon simple written notice to the Buyer, the authorizations granted to the Buyer for offline or online uses of the Rubinetterie F.lli Frattini S.p.A. Product Graphics and Trademark.

12. Jurisdiction: Any dispute relating to the application, execution, or interpretation of the contract or these General Conditions of Sale shall be devolved to the exclusive jurisdiction of the Court of Novara.

**Rubinetterie F.lli Frattini Spa reserves the right to modify at its discretion, changes on products, technical and commercial information.
The pictures contained in the catalogue are purely as indication and not binding.**

CONDITIONS GÉNÉRALES DE VENTE

1. Objet: les présentes Conditions Générales de Vente s'appliquent à tous les contrats de vente intervenus entre Rubinetterie F.lli Frattini S.p.A. définie aussi Vendeuse et ses propres clients définis aussi Acheteurs, sauf accord contraire écrit entre les parties. Par conséquent, des conditions de vente dérogatoires aux présentes dispositions n'auront aucun effet si elles ne sont pas accompagnées d'un accord écrit signé par les parties. Il est précisé que Rubinetterie F.lli Frattini S.p.A. ne pourra, en aucun cas, être considérée comme liée par tout genre d'obligations et/ou engagements pris et/ou déclarations faites par ses employés ou ses agents.

2. Commande: conformément aux présentes Conditions Générales de Vente, le contrat de vente sera considéré comme conclu et, en tant que tel, efficace et contraignant entre les parties, dès que Rubinetterie F.lli Frattini S.p.A, après avoir reçu la commande du client, donnera confirmation au client en lui envoyant la Confirmation de Vente. Après avoir confirmé la commande, si la Vendeuse prend connaissance de protêts, séquestres, saisies et, en général, d'actes préjudiciables imputés à l'Acheteur ou qu'il devient notoire que l'Acheteur se trouve en conditions de difficulté financière, la Vendeuse pourra, à son choix, suspendre le contrat et exiger des garanties particulières ou résoudre le contrat pour manquement de la part de l'Acheteur, aux termes de l'art. 1456 c.c, à travers une communication envoyée par lettre recommandée AR ou courrier électronique certifié. Toutes les offres de la Vendeuse directes et indirectes s'entendent sans engagement et sous réserve de vente préalable.

3. Prix: les prix unitaires de vente présents dans la liste des prix sont hors taxe et exprimés en euros. Les prix s'entendent appliqués pour une marchandise livrée franco usine Rubinetterie F.lli Frattini S.p.A. de San Maurizio d'Opaglio. Les prix indiqués sont soumis à des variations et ne peuvent pas être considérés contraignants pour de futures commandes. La marchandise est vendue au prix en vigueur à la date d'envoi de la confirmation de commande.
Si l'Acheteur décide de ne pas recevoir les produits à la date convenue de mise à disposition et livraison ou bien si la mise à disposition ou la livraison effective n'a pas été effectuée pour des causes ne dépendant pas de la volonté de la Vendeuse, les prix, à moins que cela ne soit déjà prévu dans la commande, seront soumis aux variations de la liste des prix de Rubinetterie F.lli Frattini S.p.A. et, de toute manière, aux variations matérielles et de la main d'œuvre survenues à partir de la mise à disposition des produits jusqu'au jour où l'Acheteur retirera les produits. Les taxes, les impôts et les frais relatifs à l'émission d'effets bancaires ou l'éventuelle régularisation du contrat sont à la charge de l'Acheteur.

5. Livraison: les délais de livraison sont fournis à titre indicatif et ne constituent pas une condition essentielle. L'inobservation de la part de Rubinetterie F.lli Frattini S.p.A. des délais de livraison indiqués, ne donne pas droit à l'Acheteur d'annuler la commande, de différer les paiements ou de réclamer des indemnités, d'effectuer des opérations de compensation, de demander des sanctions ou des dommages de tout type. Dans tous les cas, Rubinetterie F.lli Frattini S.p.A. sera déchargée de toute responsabilité au cas où l'inobservation des délais de livraison serait due à des cas de force majeure (à titre d'exemple, manque de matières premières, pannes des équipements, grèves, lock-outs, interruptions ou retards dans les transports), au non-respect de la part de l'Acheteur des délais de paiement, à des demandes de l'Acheteur de modifier la commande et/ou de varier les types et/ou quantité de produits, à des prorogations et/ou des reports relatifs aux délais de livraison convenus par écrit.

5. Mode de livraison: la marchandise voyage aux risques et périls de l'Acheteur même si l'expédition est effectuée franco de port ; Rubinetterie F.lli Frattini S.p.A. décline toute responsabilité pour les retards, les défauts, les pannes, les ruptures, les dommages ou les bosses causés directement ou indirectement par le transporteur. L'expédition sera effectuée de la manière qui sera jugée la plus appropriée, sans que celui puisse donner lieu à des réclamations de tout type.
Les emballages sont facturés au prix coûtant et s'entendent sans retour ; ils sont exécutés par du personnel spécialisé avec des systèmes habituels, selon la qualité de la marchandise, sans prise de responsabilité en cas d'utilisation non appropriée de l'emballage. Étant donné que chaque expédition est exécutée au nom et à la demande de l'Acheteur, aucun virement, remplacement et/ou crédit ne sera reconnu ou accordé pour des bosses, ruptures ou autre. Toute demande ou contestation de la part du destinataire concernant ce qui précède, et même en cas de retards ou malentendus, doit être adressée directement aux transporteurs responsables. La vérification de la marchandise doit être effectuée par l'Acheteur au moment de la livraison et toute réclamation à ce sujet ne sera prise en considération que si elle sera communiquée par lettre recommandée et/ou courrier électronique certifié, dans les huit jours à compter de la date de réception de la marchandise.

6. Conditions et modalités de paiement: les modalités et les conditions de paiement sont convenues à l'avance dans la commande de l'Acheteur puis indiquées dans la facture et doivent être considérées comme impératives. Tout changement n'ayant pas été préalablement et expressément convenu par écrit ne sera pas accepté. Les paiements des factures ne sont libératoires que s'ils sont exécutés au domicile de la Vendeuse à San Maurizio d'Opaglio, sauf accords spéciaux de paiements à terme. Tout autre paiement, néanmoins effectué, sera aux risques, périls et frais de l'Acheteur.
En cas de retard de paiement, l'Acheteur devra verser à Rubinetterie F.lli Frattini S.p.A. un intérêt moratoire égal au taux d'intérêt de la Banque Centrale Européenne, avec majoration, conformément à l'Art. 5 du D.Lgs n.231/2002. L'acceptation d'effets ou de chèques payables sur d'autres places bancaires est un avantage exclusif accordé à l'Acheteur et ne constitue pas une dérogation à ce qui précède, à savoir que les paiements ne sont valides et libératoires que s'ils sont exécutés au domicile de la Vendeuse. Rubinetterie F.lli Frattini S.p.A. se réserve le droit de suspendre les livraisons ou d'annuler les éventuelles commandes déjà acceptées dans le cas où les paiements ne seraient pas effectués dans les délais établis, sans préjudice de toute autre action pour protéger ses propres intérêts. Les éventuelles contestations de tout genre ne donnent aucun droit à différer ou suspendre les paiements. Les marchandises livrées à l'Acheteur restent la propriété de Rubinetterie F.lli Frattini SPA jusqu'au paiement total des montants convenus.

7. Catalogues et illustrations: les illustrations figurant dans les catalogues, les dépliants, les annonces publicitaires, le matériel illustratif en général et dans le site web de Rubinetterie F.lli Frattini S.p.A. ont pour but de présenter et décrire les divers articles et ne constituent pas l'obligation d'une fidèle reproduction. Par conséquent, Rubinetterie F.lli Frattini S.p.A. est dégagée de toute responsabilité et/ou obligation à ce sujet. Rubinetterie F.lli Frattini SpA se réserve le droit unilatéral et sans l'obligation de préavis d'apporter, à sa seule discrétion, des modifications aux produits, aux données techniques pour optimiser la production, sans l'obligation de modifier ou remplacer les produits fournis précédemment ou en cours de commande, et aux informations commerciales. Les images, les détails et les mesures indiquées pour le produit sont seulement indicatives et ne sont pas contraignantes.

8. Matériel: tous les produits sont soumis par Rubinetterie F.lli Frattini S.p.A. à une vérification et contrôlés avant d'être mis en vente. En cas d'erreurs ou de défauts de fabrication dénoncés par lettre recommandée et/ou courrier électronique certifié dans les huit jours à compter de la date de livraison et reconnus comme tels par Rubinetterie F.lli Frattini S.p.A., celle-ci s'engage à remplacer gratuitement les marchandises défectueuses le plus rapidement possible, franco usine de l'Acheteur, qui devra rendre la marchandise défectueuse franco de frais d'expédition, à l'usine de San Maurizio d'Opaglio. Rubinetterie F.lli Frattini S.p.A. se réserve d'accepter le retour de marchandise uniquement si le remplacement a été préalablement autorisé.

9. Garantie: tous les produits Rubinetterie F.lli Frattini S.p.A. sont rigoureusement essayés, testés et réceptionnés avant d'être mis en vente ; la conformité aux spécifications est garantie pour une période de 5 ans à partir de la première date d'achat. Les produits du catalogue en finitions différentes du chrome sont garantis pour une période de 2 ans.
La garantie pour défaut de matériau ou d'usinage/fabrication attribuables à la production comprend les défauts suivants : fusion, porosité, chromage ou fonctionnalité.
La garantie comprend aussi la réparation ou le remplacement d'une pièce jugée défectueuse après vérification de la part des techniciens autorisés par Rubinetterie F.lli Frattini S.p.A. et sur présentation du coupon de contrôle et de la documentation fiscale appropriée (facture ou ticket de caisse) prouvant la date d'achat.

ÉDITION 2024.1 - La présente liste des prix annule et remplace les précédentes.

Par ailleurs, il est rappelé que la garantie observe les Normes Européennes.
La garantie devient caduque si:
a. le produit a été utilisé en dehors des conditions d'exercice indiquées par la Vendeuse, à savoir l'utilisation exclusive du robinet comme dispositif pour couper et régler le flux d'eau installé à l'extrémité des canalisations domestiques ;
b. le matériau a été modifié ou manipulé par une personne non autorisée par Rubinetterie F.lli Frattini S.p.A.;
c. la détérioration est due à la consommation normale des composants d'usure comme: déviateurs, têtes, joints, cartouches céramiques, cartouches thermostatiques et flexibles;
d. il y a des défauts esthétiques comme des rayures, des taches, des bosses d'une nature quelconque non communiqués avant l'installation du produit;
e. le produit a été monté par du personnel non qualifié ou sans suivre les instructions de montage fourni et ne respecte donc pas les règles de l'art;
f. les défauts sont imputables à l'utilisation ou au traitement inapproprié du produit;
g. les défauts sont dus à une maintenance absente ou inadéquate;
h. les défauts proviennent de conditions ambiantes agressives, air salin et/ou agents externes comme des dépôts de calcaire ou des altérations dues à la glace et/ou sable, détritus, scories ferreuses, impuretés de tout gendre et/ou corps présents dans les canalisations et/ou dans l'eau ou bien les défauts sont dus à des coups de foudre, surtensions et surintensités, alimentation électrique insuffisante ou irrégulière (robinets électroniques) ;
i. la détérioration de la surface est imputable à l'utilisation de produits de nettoyage agressifs contenant des acides ou des substances abrasives, produits anticalcaires, produits détergents en poudre, javel, acide muriatique, acide acétique ou vinaigre, acide sulfurique, produits à base de sodium, acide formique, acétone et trichloréthylène ou si la détérioration est due à : teinture pour cheveux, désinfectants domestiques, substances pour nettoyer l'argent ou produits céramiques. La durée des finitions est aussi déterminée par le bon soin et la délicatesse d'utilisation de la part de l'utilisateur. Il est fortement recommandé de nettoyer les surfaces avec de l'eau et du savon, en utilisant un chiffon doux;
La garantie se limite à la réparation ou au remplacement des produits défectueux avec l'exclusion absolue de toute responsabilité pour les dommages causés aux personnes, choses ou animaux, directement ou indirectement, par l'utilisation du produit, résultant de la suspension de l'utilisation ou du mauvais fonctionnement du produit. En outre, la garantie exclut les remboursements relatifs au montage ou démontage du produit, frais de déplacement et coûts des interventions techniques effectuées par du personnel autorisé.

10. Retours de marchandise: Rubinetterie F.lli Frattini S.p.A. s'engage à remplacer la marchandise défectueuse uniquement si elle sera rendue en bonnes conditions et conditionnée dans les emballages d'origine comme indiqué ci-dessous :
a. les retours devront être préalablement autorisés par Rubinetterie F.lli Frattini S.p.A. en renseignant le formulaire qu'il faut demander à l'adresse e-mail : ordini@frattini.it
b. chaque autorisation au retour de marchandises sera identifiée par un numéro de référence, tous les produits dont le retour a été autorisé seront envoyés à la charge de l'expéditeur.
c. on ne tiendra pas compte:
des retours emballés de manière inappropriée pour éviter des dommages pendant le transport, des produits démontés, des produits sales.
Rubinetterie F.lli Frattini examinera chaque cas et évaluera s'il existe les conditions pour activer la présente garantie, en se réservant le droit de refuser la réparation ou le remplacement s'il y a des raisons pour l'exclusion.
Si les défauts déclarés dans le formulaire ne sont pas constatés, la Vendeuse le communiquera à l'Acheteur et les produits resteront à disposition pendant 30 jours à compter de la date de la communication. À l'expiration du délai de 30 jours, les produits seront mis à la ferraille.

11. L'Acheteur reconnaît que l'entreprise, l'enseigne et les marques, et en tout état de cause tout droit de propriété industrielle, déposées, utilisées et/ou attribuables à Rubinetterie F.lli Frattini S.p.A., sont la propriété exclusive de celle-ci. L'Acheteur ne pourra pas réclamer des droits ou des propriétés sur l'entreprise, l'enseigne, les marques, et en tout état de cause tout droit de propriété industrielle, dont l'utilisation est interdite de quelque manière et sous quelque forme que ce soit, à titre d'exemple non exhaustif, sur des produits, catalogues et brochures, au niveau publicitaire et promotionnel, sur Internet et les réseaux sociaux, sans l'autorisation écrite préalable de Rubinetterie F.lli Frattini S.p.A., et cela ni directement, ni indirectement par personne, société et/ou établissement interposé, L'utilisation hors ligne et en ligne des droits de propriété industrielle et notamment des marques attribuées à Rubinetterie F.lli Frattini S.p.A., de même que les textes, les fiches de description, les images (même photographiques), les contenus audio et vidéo, les illustrations des produits (ci-après conjointement définis, pour faire court, comme « Graphisme des produits ») qui sont transmis par Rubinetterie F.lli Frattini S.p.A. – ou de toute manière achetés par l'Acheteur – dans le seul but de permettre la revente des susdits produits, de la part de l'Acheteur lui-même, lorsque cela est autorisé, aura lieu conformément aux réglementations en vigueur, y compris celles en matière de propriété intellectuelle et industrielle et celles en matière de publicité.
Les marques, les images (même photographiques) et les illustrations des produits utilisées par l'Acheteur, aussi bien hors ligne qu'en ligne, devront être accompagnées d'une indication spécifique dont il ressort qu'elles sont la propriété de Rubinetterie F.lli Frattini S.p.A..
L'utilisation, si celle-ci est autorisée, aussi bien hors ligne qu'en ligne, de la marque Rubinetterie F.lli Frattini S.p.A. de la part de l'Acheteur devra toujours respecter la police de caractère, les tailles, les proportions, les couleurs et le graphisme indiqués par Rubinetterie F.lli Frattini S.p.A
Sans préjudice de ce qui précède, pour ce qui concerne l'utilisation en ligne de la marque Rubinetterie F.lli Frattini S.p.A. et du Graphisme des produits commercialisés par Rubinetterie F.lli Frattini S.p.A. sur les pages Facebook, Instagram, Twitter, Linkdin et/ou d'autres réseaux sociaux de l'Acheteur, celui-ci s'engage par ailleurs à respecter les prescriptions suivantes:
- la marque et le Graphisme des produits (et, de toute manière, n'importe quelle dénomination, image et/ou texte qui identifie la société ou les produits commercialisés par celle-ci) devront être indiqués sur les pages des réseaux sociaux du Revendeur de manière appropriée et adéquate au prestige des produits fabriqués et commercialisés par Rubinetterie F.lli Frattini S.p.A.;
- avec la signature pour acceptation des présentes Conditions Générales de Vente, l'Acheteur s'engage à surveiller étroitement les pages de ses réseaux sociaux pour éviter la publication et/ou la présence sur ces pages d'éventuels commentaires et/ou autres contenus (par exemple audio et/ou vidéo) dénigrants, diffamatoires, discriminatoires, injurieux, offensants et/ou obscènes et, en particulier, d'éventuels posts, commentaires et/ou contenus pouvant, directement ou indirectement, porter atteinte au prestige de la marque Rubinetterie F.lli Frattini S.p.A. et/ou porter préjudice aux produits et à l'image de Rubinetterie F.lli Frattini S.p.A. En cas de publication de tels commentaires et/ou contenus, l'Acheteur s'engage à prendre des mesures immédiates afin que lesdits commentaires et/ou contenus soient rapidement éliminés et/ou bloqués sur les pages de ses réseaux sociaux et à informer immédiatement Rubinetterie F.lli Frattini S.p.A sur ce qui s'est passé afin qu'elle puisse entreprendre toutes les initiatives qu'elle estime utiles.
Rubinetterie F.lli Frattini S.p.A. se réserve, dans tous les cas, la faculté de révoquer, à tout moment et sans préavis, par simple communication écrite envoyée à l'Acheteur, les autorisations accordées à l'Acheteur pour les utilisations hors ligne et/ou en ligne du Graphisme des produits et de la marque Rubinetterie F.lli Frattini S.p.A.

12. Tribunal compétent: tout différend relatif à l'application, l'exécution ou l'interprétation du contrat et/ou des présentes Conditions Générales de vente sera de compétence exclusive du Tribunal de Novare.

Rubinetterie F.lli Frattini SpA se reserve le droit d'apporter a sa propre discretion changements aux produits, aux donnes techniques et aux informations commerciales. Les images sur le catalogue sont indicatives du produit et pas engageantes.

CONDITIONS GENERALES DE VENTE

1. Objeto: las presentes Condiciones Generales de Venta se aplican a todos los contratos de venta celebrados entre Rubinetterie Fratelli Frattini S.p.A., definida también como parte Vendedora, y sus clientes, definidos también como Compradores, salvo diferente acuerdo escrito entre las partes. Por lo tanto, posibles condiciones de venta que derogan las presentes disposiciones no tendrán ningún efecto si no resultan en un acuerdo escrito suscrito por las partes. Se aclara que Rubinetterie Fratelli Frattini S.p.A. no podrá, de ninguna forma, considerarse vinculada por obligaciones y/o compromisos y/o declaraciones de cualquier tipo realizadas por sus empleados o agentes.

2. Pedido: conformemente con las presentes Condiciones Generales de Venta, el contrato de venta se considerará terminado y, como tal, efectivo y vinculante para las partes, en el momento en que Rubinetterie Fratelli Frattini S.p.A., después de recibir el pedido del cliente, lo confirmará al mismo cliente mediante el envío de la Confirmación de Venta. Si después de la confirmación del pedido la parte Vendedora se entera de intimaciones, embargos, pignoraciones y, en general, de actos perjudiciales a cargo de la parte Compradora o en caso de que se sepa que la parte Compradora se encuentra en condiciones de dificultades financieras, la parte Vendedora podrá, a elección de la misma, suspender el contrato y exigir garantías especiales, o bien rescindir el contrato por incumplimiento de la parte Compradora, con arreglo al artículo 1456 del código civil italiano, mediante comunicación que deberá enviarse mediante carta certificada con acuse de recibo o bien correo electrónico certificado. Todas las ofertas de la Vendedora, directas e indirectas, se consideran sin compromiso y salvo vendido.

3. Precios: los precios unitarios de ventas que resultan en la lista de precios se consideran sin IVA y se expresan en Euros. Los precios se indican con mercancías entregadas franco fábrica de Rubinetterie Fratelli Frattini S.p.A., ubicada en San Maurizio d'Opaglio. Los precios indicados están sujetos a variaciones y no pueden considerarse vinculantes para pedidos realizados en tiempos futuros. La mercancía se vende al precio vigente en la fecha de envío de la confirmación del pedido.
En caso de que la parte Compradora decida no recibir los productos a la fecha pactada de preparación y entrega, o la preparación o entrega efectiva no haya resultado posible por causas que no dependen de la voluntad de la parte Vendedora, los precios, si ya no se ha previsto en el pedido, estarán sujetos a las variaciones previstas en la lista de precios de Rubinetterie Fratelli Frattini S.p.A. y, de cualquier forma, a las variaciones materiales y de mano de obra que han madurado desde el momento de la preparación de los productos hasta el retiro de los mismos por parte de la parte Vendedora. Las tasas, los impuestos y los gastos relativos a la emisión de efectos bancarios o a la posible regularización del contrato están a cargo de la parte Compradora.

4. Entrega: los plazos de entrega deben considerarse indicativos y no esenciales. El incumplimiento por parte de Rubinetterie Fratelli Frattini S.p.A. de los plazos de entrega indicados no da derecho a la parte Compradora de cancelar el pedido, aplazar los pagos o reclamar indemnizaciones, realizar compensaciones, pedir penalizaciones o daños de ningún tipo. De cualquier forma, Rubinetterie Fratelli Frattini S.p.A. estará libre de cualquier responsabilidad en los casos en que el incumplimiento de los plazos de entrega es consecuencia de casos de fuerza mayor (a título de ejemplo, falta de materias primas, averías de las máquinas, huelgas, cierres patronales, interrupciones o retrasos en los transportes), incumplimiento por parte de la parte Compradora de las condiciones de pago, pedidos de la parte Compradora de modificaciones del pedido y/o variaciones de los tipos y/o las cantidades de productos, de prórrogas y/o aplazamientos con respecto a los plazos de entrega acordados por escrito.

5. Modalidades de entrega: la mercancía viaja a riesgo y peligro de la parte Compradora, aunque el envío se realice en puerto franco. Rubinetterie Fratelli Franchini se considera libre de cualquier responsabilidad por retrasos, averías, roturas, daños o faltas causados directa o indirectamente por el transportista. El envío se realizará en la forma se considerará la más oportuna, sin que esto pueda dar lugar a ninguna reclamación. Los embalajes se facturan al coste y se consideran sin devolución; los mismos son realizados por personal especializado con sistemas habituales, según la calidad de la mercancía, sin asunción de responsabilidad en caso de un posible uso no oportuno del embalaje. De forma terminante, no se reconocerán o acordarán bonificaciones, sustituciones y/o depósitos de dinero en caso de faltas, roturas u otros problemas, ya que cada envío debe considerarse realizado por pedido y cuenta de la parte Compradora. Cualquier pedido o contestación por parte del destinatario sobre lo que se ha dicho antes y también en caso de retrasos o percances, debe dirigirse directamente a los transportistas responsables. El control de la mercancía debe ser realizado por la parte Compradora en el momento de la entrega, y toda reclamación al respecto será considerada sólo si se realizará mediante carta certificada y/o correo electrónico certificado dentro de ocho días desde la fecha de recibimiento de dicha mercancía.

6. Términos y modalidades de pago: las modalidades y los términos de pago se acuerdan anticipadamente en el pedido del Comprador y se indican en la factura y deben considerarse terminantes. Todo cambio que no se haya pactado de forma previa y expresa por escrito no será aceptado. Son liberatorios sólo los pagos de las facturas realizados en el domicilio de la parte Vendedora, en San Maurizio d'Opaglio, salvo acuerdos especiales de pago por plazo. Cualquier otro pago, realizado de cualquier forma, corre completamente a riesgo, peligro y gasto de la parte Compradora.
En caso de retrasos en el pago, la parte Compradora tendrá la obligación de pagar a Rubinetterie Fratelli Frattini S.p.A. un interés de mora equivalente a la tasa de interés de la Banca Centrale Europea, con un aumento, de conformidad con el Artículo 5 del Decreto Legislativo número 231/2002. La aceptación de títulos o cheques pagaderos en otras plazas es una facilitación exclusiva concedida a la parte Compradora y no constituye derogatoria a lo que se ha indicado antes, es decir que los pagos son válidos y liberatorios sólo si se realizan en el domicilio de la Vendedora. Rubinetterie Fratelli Frattini S.p.A. se reserva el derecho a suspender las entregas o cancelar posibles pedidos ya aceptados en caso de que los pagos no se realizan cumpliendo los términos acordados, y con la posibilidad de realizar cualquier acción para proteger sus intereses. Las posibles contestaciones de cualquier tipo no dan ningún derecho de aplazar o suspender los pagos. Las mercancías entregadas a la parte Compradora quedan de propiedad de Rubinetterie Fratelli Frattini SPA hasta el pago total de los importes acordados.

7. Catálogos e Ilustraciones: las ilustraciones que se encuentran en los catálogos, folletos, anuncios publicitarios, materiales ilustrativos en general y en la página web de Rubinetterie Fratelli Frattini S.p.A. tienen el fin de presentar y describir los artículos individuales y no constituyen obligación de ejecución fiel. Por lo tanto, Rubinetterie Fratelli Frattini S.p.A. debe considerarse liberada de todas y de cualquier responsabilidad y/u obligación al respecto. Rubinetterie Fratelli Frattini S.p.A. se reserva el derecho unilateral y sin obligación de aviso previo de aportar, a su discreción, modificaciones en los productos y en los datos técnicos, con el fin de optimizar la producción, sin ninguna obligación de modificación o sustitución de los productos que se han entregado anteriormente o en curso de despacho del pedido, y además en la información comercial. Las imágenes indicadas, los detalles y las medidas son solamente indicativas del producto y no son vinculantes.

8. Material: todos los productos son sometidos por Rubinetteria Fratelli Frattini S.p.A. a ensayo y se controlan antes de ser puestos en venta. En caso de errores o defectos de fabricación denunciados con carta certificada y/o correo electrónico certificado dentro de ocho días desde la fecha de entrega y reconocidos por Rubinetterie Fratelli Frattini S.p.A. como tales, esta última se compromete a sustituir gratuitamente las mercancías que resultan defectuosas lo más pronto posible, franco sede de la parte compradora, que deberá devolver la mercancía defectuosa libre de gastos a la sede de San Maurizio d'Opaglio. Rubinetterie Fratelli Frattini S.p.A. se reserva aceptar la devolución sólo con la condición de que la sustitución se haya autorizado previamente.

9. Garantía: todos los productos de Rubinetterie Fratelli Frattini S.p.A. son rigurosamente probados y ensayados antes de ser puestos en venta y se garantiza su conformidad con sus especificaciones durante un período de cinco años, a partir de la fecha de primera adquisición. Los productos presentes en el catálogo con acabados diferentes del cromo se garantizan durante un período de dos años.
La garantía en caso de defectos de material o de elaboración/fabricación imputables a la producción incluye los defectos siguientes: de fundición, de porosidad, de cromado o de funcionamiento.
Se incluyen en la garantía la reparación o la sustitución de la pieza que se

ha encontrado defectuosa, después de averiguación realizada por parte de técnicos autorizados de Rubinetterie Fratelli Frattini S.p.A. y previa presentación del cupón de control y de la idónea documentación fiscal (factura o ticket fiscal de compra) para probar la fecha de compra.
Además se recuerda que la garantía cumple las Normativas Europeas.
La garantía decae en los casos siguientes:
a. el producto se haya utilizado fuera de las condiciones de ejercicio indicadas por la parte Vendedora, como el uso exclusivo del grifo como dispositivo para interceptar y regular el flujo de agua instalado en la extremidad de las tuberías hogareñas;
b. el material haya sido modificado o manipulado, de cualquier forma, por una persona no autorizada por Rubinetterie Fratelli Frattini S.p.A.;
c. el deterioro se deba al consumo normal de los componentes sujetos a desgaste, como: desviadores, roscas, juntas, cartuchos de cerámico, cartuchos termostáticos y flexibles;
d. se detecten defectos estéticos como rayados, manchas, abolladuras de cualquier tipo no comunicados antes de la instalación del producto;
e. el producto haya sido montado no a la perfección, por personal no capacitado, o sin observar las instrucciones de montaje entregadas;
f. los defectos se deban al uso o al tratamiento no adecuado del producto;
g. los defectos deriven de falta de mantenimiento o de mantenimiento no adecuado;
h. los defectos deriven de condiciones ambientales agresivas, sal y/o agentes externos como depósitos de cal o alteraciones debidas a hielo y/o arena, escombros, escorias de hierro, impurezas de cualquier tipo y sobre corrientes, alimentación eléctrica insuficiente o irregular (grifería electrónica);
i. el deterioro de la superficie sea imputable al uso de productos agresivos para las limpiezas que contienen ácidos o sustancias abrasivas, productos antical, productos detergentes en polvo, lejía, ácido muriático, ácido acético o vinagra, ácido sulfúrico, productos de sodio, ácido fórmico, acetona y tricloroetileno, o bien el deterioro depende de: tintura para cabello, desinfectantes hogareños, sustancias para limpiar plata o productos cerámicos. La duración de los acabados también depende del buen cuidado y de la delicadeza de uso por parte del usuario. Se recomienda mucho limpiar las superficies con agua y jabón, utilizando un trapo suave;
La garantía se limita a la reparación o sustitución de los productos defectuosos con la terminante exclusión de cualquier responsabilidad por daños causados directa o indirectamente por el uso del producto en personas, cosas o animales y que impliquen la suspensión del uso o el malfuncionamiento del producto. Además, se excluyen las indemnizaciones para el montaje o el desmontaje del producto, los gastos de viaje y los costes de las intervenciones técnicas de personal autorizado.

10. Devoluciones: Rubinetterie Fratelli Frattini S.p.A. se compromete a sustituir la mercancía defectuosa sólo si se devolverá en buenas condiciones y empacada en los embalajes originales, como se indica a continuación:
a. las devoluciones deberán ser autorizadas previamente por Rubinetterie Fratelli Frattini S.p.A. por medio de un formulario que deberá pedirse a la dirección de correo electrónico: ordini@frattini.it;
b. cada autorización para la devolución se identificará con un número de referencia. Todos los productos autorizados a la devolución deberán enviarse a cargo del remitente;
c. no serán tenidos en cuenta:
las devoluciones embaladas de forma no apropiada, con el fin de evitar daños durante el transporte, productos desmontados y productos sucios.
Rubinetterie Fratelli Frattini examinará cada caso individual y evaluará si se cumplen las condiciones para la aplicación de la presente garantía, reservándose el derecho de denegar la reparación o sustitución si existen motivos para la exclusión.
En caso de que no se encuentren los defectos indicados en el formulario, la parte vendedora comunicará esta circunstancia a la parte compradora y los productos quedarán a disposición durante 30 días desde la fecha de la comunicación. Cuando se venzan estos 30 días, los productos se desguazarán.

11. El Comprador reconoce que empresa, insignia y marcas y, de cualquier forma, cualquier derecho de propiedad industrial, registrados, usados y/o reconducibles a Rubinetterie Fratelli Frattini S.p.A. son de propiedad exclusiva de la misma. El Comprador no podrá avanzar derechos o propiedades con relación a la empresa, a la insignia, a las marcas y, de cualquier forma, a cualquier derecho de propiedad industrial.
Además se prohíbe el uso de todo eso de cualquier manera y bajo cualquier forma, a título de ejemplo pero no exhaustivo, en productos, catálogos y folletos, a nivel publicitario y promocional, en Internet y en las redes sociales, sin el consentimiento previo por escrito de Rubinetterie Fratelli Frattini S.p.A..
Esto directa o indirectamente, ni a través de otra persona, sociedad y/o entidad.
El uso fuera de línea y en línea de los derechos de propiedad industrial y, especialmente, de las marcas de Rubinetterie Fratelli Frattini S.p.A., así como los textos, las fichas descriptivas y las imágenes (incluso fotográficas), que contienen audios y vídeos e ilustraciones de los productos (a continuación, por brevedad, conjuntamente definidos también: “Gráfica de los productos”) que son entregados por Rubinetterie Fratelli Frattini S.p.A. – o de cualquier forma son adquiridos por la parte Compradora – con el único fin de permitir la reventa de los antedichos productos por parte de la misma parte Compradora – con el único fin de permitir la reventa de los antedichos productos por parte de la parte Compradora misma, en caso de que sea permitido, se realizará cumpliendo las directivas establecidas por Rubinetterie Fratelli Frattini S.p.A. y, de cualquier forma de conformidad con las normativas vigentes, incluyendo las en materia de propiedad intelectual e industrial y las en materia publicitaria.
Las marcas, las imágenes (incluso fotográficas) y las ilustraciones de los productos, utilizadas tanto fuera de línea como en línea por la parte Compradora, deberán ser acompañadas por una específica indicación en la cual debe declararse que las mismas son de propiedad de Rubinetterie Fratelli Frattini S.p.A..
El uso, cuando se haya autorizado, tanto fuera de línea como en línea, de la marca Rubinetterie Fratelli Frattini S.p.A. por parte del Comprador siempre deberá respetar las fuentes, el tamaño, las proporciones, los colores y la gráfica indicados por Rubinetterie Fratelli Frattini S.p.A..
Confirmando lo que se ha indicado antes, con respecto al uso en línea de la marca Rubinetterie Fratelli Frattini S.p.A. y de la Gráfica de los productos comercializados por Rubinetterie Fratelli Frattini S.p.A. en las páginas de Facebook, Instagram, Twitter, Linkdin y/o de otras redes sociales que pueden reconducirse a la parte Compradora, la misma parte Compradora se compromete, además, a observar las siguientes prescripciones ulteriores:
- la marca y la Gráfica de los productos (y, de cualquier forma, cualquier denominación, imagen y/o texto que identifica la sociedad o los productos comercializados por la misma), deberán ser indicados en las páginas de las redes sociales del Revendedor de forma apropiada y adecuada al prestigio de los productos fabricados y comercializados por Rubinetterie Fratelli Frattini S.p.A.;
- con la suscripción por aceptación de las presentes Condiciones Generales de venta, la parte Compradora se compromete a monitorear asiduamente sus páginas en las redes sociales, con el fin de evitar la publicación y/o la permanencia en las mismas de posibles comentarios/u otros contenidos (por ejemplo, audio y/o vídeo) de carácter denigratorio, difamatorio, discriminatorio, injurioso, ofensivo y/u obsceno y, en concreto, de posibles posteos, comentarios y/o contenidos que puedan, directa y/o indirectamente, afectar el prestigio de la marca Rubinetterie Fratelli Frattini S.p.A. y causar, de cualquier otra forma, perjuicio a los productos y a la imagen de Rubinetterie Fratelli Frattini S.p.A.. En caso de publicación de comentarios y/o contenidos de esta clase, la parte Compradora se compromete a activarse inmediatamente para que los antedichos comentarios y/o contenidos se eliminen y/o bloqueen prontamente de las páginas de las redes sociales de la misma parte Compradora y a enviar una comunicación inmediata sobre lo que acontece a Rubinetterie Fratelli Frattini S.p.A., para todas las iniciativas que esta última considere oportuno llevar a cabo.
Rubinetterie Fratelli Frattini S.p.A. se reserva, de cualquier forma, la facultad de revocar, en cualquier momento y sin aviso previo, previa sencilla comunicación escrita a la parte Compradora las autorizaciones concedidas a la parte Compradora misma para los usos fuera de línea y/o en línea de la Gráfica de los productos y de la marca Rubinetterie Fratelli Frattini S.p.A..

11. Fuero competente: para cualquier posible controversia relativa a la aplicación, ejecución o interpretación del contrato y/o de las presentes Condiciones Generales de venta se acudirá a la competencia exclusiva del Fuero de Novara.

Rubinetterie F.lli Frattini Spa se reserva el derecho de hacer, a su distreción, los cambios a los productos, datos técnicos y la información comercial. Las imagenes que se muestran son sólo indicativos del producto y no vinculante.

ALLGEMEINE VERKAUFSBEDINGUNGEN

1. Gegenstand: Sofern keine anderen Vereinbarungen zwischen den Parteien getroffen wurden gelten diese Allgemeinen Verkaufsbedingungen für alle abgeschlossenen Verträge zwischen Rubinetterie F.lli Frattini S.p.A. und deren Kunden. Demzufolge haben Verkaufsbedingungen, die von diesen Bestimmungen abweichen und nicht schriftlich von den Parteien vereinbart und unterzeichnet wurden, keinerlei Wirkung. Es wird darauf hingewiesen, dass Rubinetterie F.lli Frattini S.p.A. keinesfalls für Verpflichtungen und/oder irgendwelche Erklärungen der eigenen Angestellten oder Händler haftet.

2. Bestellung: Nach diesen Allgemeinen Verkaufsbedingungen gilt der Verkaufsvertrag abgeschlossen und ist als solcher zwischen den Parteien wirksam und verpflichtend, wenn Rubinetterie F.lli Frattini S.p.A. die vom Kunden erhaltene Bestellung mittels Zusendung der Bestellbestätigung bestätigt. All unsere direkten und indirekten Angebote sind, vorbehaltlich Zwischenverkauf, nicht verpflichtend.

3. Preise: Die Einheitspreise in der Preisliste verstehen sich in Euro und exklusive MwSt. Die Preise gelten für Waren frei Werk der Rubinetterie F.lli Frattini S.p.A. in San Maurizio d'Opaglio. Die angegebenen Preise unterliegen Änderungen und sind für spätere Bestellungen nicht verpflichtend. Die Waren werden zu den geltenden Preisen bei der Versendung der Bestellbestätigung verkauft.

4. Lieferung: Die Lieferbedingungen sind indikativ und nicht wesentlich. Wenn Rubinetterie F.lli Frattini S.p.A. die angeführten Lieferbedingungen nicht einhält, hat der Kunde nicht das Recht, die Bestellung zu annullieren, die Zahlung zu verzögern, Schadenersatz zu fordern oder irgendwelche Kompensierungen, Konventionalstrafen oder solche Abträge durchzuführen. Rubinetterie F.lli Frattini S.p.A. lehnt jegliche Verantwortung ab, wenn die Nichteinhaltung der Lieferbedingungen auf höhere Gewalt (beispielsweise wegen Mangel an Rohstoffen, Defekt der Maschine, Streiks, Unterbrechungen oder Verzögerungen im Transportwesen), auf die Nichteinhaltung der Zahlungsbedingungen durch den Kunden, auf eine Anfrage des Kunden wegen schriftlich vereinbarten Änderungen an der Bestellung, Änderungen an der Produktausführung und/oder Menge, Verlängerungen und/oder Verschiebungen der Lieferbedingungen zurückzuführen ist.

5. Lieferbedingungen: Auch bei Versand frei Haus werden die Waren auf Kosten und Gefahr des Kunden befördert. Rubinetterie F.lli Frattini S.p.A. lehnt jegliche Verantwortung für Verzögerungen, Defekte, Störungen, Brüche, Schäden oder Beschädigungen ab, die direkt oder indirekt vom Frachtführer verursacht wurden. Der Versand wird auf die Weise durchgeführt, die am geeignetsten erscheint, ohne dass dadurch Reklamationen entstehen können. Die Verpackungen werden zum Eigenkostenpreis verrechnet und müssen nicht rückgesendet werden. Die Verpackung wird von Fachpersonal mit handelsüblichen Systemen für die Warenmenge ausgeführt. Dabei entsteht keinerlei Haftung durch unsachgemäße Anwendung der Verpackung. Keinesfalls werden Banküberweisungen, Auswechslungen, Gutschriften für Beschädigungen, Brüche usw. zuerkannt oder genehmigt, die beim Transport oder durch die Verpackung entstehen, weil jeder Versand im Auftrag des Kunden erfolgt. Jegliche Anfrage oder Beanstandung des Bestellungsempfängers oder bei Verzögerungen oder Zwischenfällen, muss der verantwortliche Frachtführer direkt einbezogen werden. Die Waren müssen vom Käufer bei der Lieferung überprüft werden. Beanstandungen werden nur berücksichtigt, wenn diese innerhalb von acht Tagen nach dem Empfang der Waren mittels Einschreiben erfolgen.

6. Zahlungsbedingungen: Die Zahlungsbedingungen werden vor der Bestellung des Kunden vereinbart, sind auf der Rechnung angeführt und verstehen sich als verpflichtend. Jede Änderung die nicht vorher ausdrücklich und schriftlich erfolgt, wird nicht genehmigt. Sofern keine Sondervereinbarungen für Zahlungsbedingungen bestehen, haben nur jene Zahlungen von Rechnungen eine befreiende Wirkung, die an unseren Sitz in San Maurizio d'Opaglio erfolgen. Andere getätigte Zahlungen erfolgen auf Risiko, Gefahr und Kosten des Kunden. Bei Zahlungsverzögerungen muss der Kunde der Rubinetterie F.lli Frattini S.p.A. Verzugszinsen zu einem von der Europäischen Zentralbank festgelegten Zinssatz bezahlen, der nach Art. 5 des Gesetzeserlasses 231/2002 erhöht wird. Rubinetterie F.lli Frattini S.p.A. kann Sichtwechsel zur Deckung von unbezahlten Rechnungen ausstellen, ohne dass der Kunde irgendwelche Einsprüche erheben kann. Alle Kosten für die Erfassung oder Ausstellung der Bankpapiere gehen zu Lasten des Kunden. Die Ausgabe von Wechseln oder die Genehmigung von Wertpapieren oder Schecks, die auf anderen Handelsplätzen zahlbar sind, versteht sich als exklusive Begünstigung für den Kunden und stellt keine Derogation der oben angeführten Bestimmungen dar, demzufolge sind Zahlungen nur gültig und befreiend, wenn sie an unseren Firmensitz erfolgen. Sofern keine anderen Verfahren zum Schutz der eigenen Interessen unternommen wurden, behält sich Rubinetterie F.lli Frattini S.p.A. das Recht vor, die Lieferungen zu unterbrechen und bereits genehmigte Bestellungen zu annullieren, falls die Zahlungen nicht innerhalb der vereinbarten Fristen erfolgen. Etwaige Beanstandungen geben nicht das Recht, die Zahlungen zu verzögern oder zu unterbrechen.

7. Kataloge und Darstellungen: Darstellungen in Katalogen, Foldern, Werbeanzeigen oder allgemein in Werbematerial dienen zur Vorstellung und Beschreibung der einzelnen Artikel und müssen nicht originalgetreu sein. Demzufolge lehnt Rubinetterie F.lli Frattini S.p.A. jegliche Haftung und/oder Verpflichtung ab. Rubinetterie F.lli Frattini S.p.A. behält sich das Recht vor, nach eigenem Ermessen Änderungen an den Produkten, technischen Daten und kommerziellen Informationen vorzunehmen. Die angeführten Bilder des Erzeugnisses sind rein indikativ und nicht verpflichtend.

8. Material: Alle Produkte werden vor dem Verkauf von Rubinetterie F.lli Frattini S.p.A. überprüft und kontrolliert. Für Herstellungsfehlern oder -Mängel, die mittels Einschreiben innerhalb von acht Tagen ab der Lieferung gemeldet und als solche von Rubinetterie F.lli Frattini S.p.A. anerkannt wurden, verpflichtet sich das Unternehmen, die defekten Waren in möglichst kurzer Zeit frei Firmensitz des Käufers kostenlos zu ersetzen. Der Käufer muss hingegen die defekten Waren kostenfrei an den Firmensitz in San Maurizio d'Opaglio zurücksenden. Rubinetterie F.lli Frattini S.p.A. behält sich das Recht vor, rückgesendete Waren nur anzunehmen, wenn die Ersetzung vorher genehmigt wurde.

9. Garantie: Alle Produkte der Rubinetterie F.lli Frattini S.p.A. wurden vor dem Verkauf streng geprüft und getestet. Das Unternehmen garantiert für einen Zeitraum von 5 Jahren ab dem Verkauf an den ersten Käufer für deren Konformität mit den angegebenen Eigenschaften. Es wird außerdem darauf hingewiesen, dass die Garantie den Bestimmungen in den europäischen Normen folgt. Die Garantie wegen Material- oder Bearbeitungsmängel, die auf die Produktion zurückzuführen ist, enthält folgende Defekte: Gießverfahren, Porosität, Verchromung oder Funktionsweise. Die Garantie umfasst die Reparatur oder Auswechslung des Teils, der von befugten Technikern der Rubinetterie F.lli Frattini S.p.A. als defekt anerkannt und mit dem Kaufbeleg vorgelegt wurden.
Die Garantie erlischt, wenn:
1. das Erzeugnis nicht nach den von uns angegebenen Verfahren angewendet wird, wie die ausschließliche Anwendung als Armatur zur Unterbrechung und Regulierung des Wasserflusses in den Haushaltsleitungen.
2. das Material von Personen verändert oder manipuliert wurde, die nicht von Rubinetterie F.lli Frattini S.p.A. befugt wurden.
3. das Erzeugnis wider den mitgelieferten Installationsanweisungen montiert wurde.
4. die Abnutzung der Oberfläche auf die Anwendung von säurehaltigen Reinigungs- oder Scheuermitteln zurückzuführen ist. Die Haltbarkeit der Oberflächen hängt von der Pflege und achtsamen Benutzung durch den Anwender ab. Es wird empfohlen, die Oberflächen mit Wasser,

Seife und einem weichen Tuch zu reinigen.
Die Garantie beschränkt sich auf die Reparatur oder Auswechslung defekter Erzeugnisse und schließt jegliche Verantwortung für direkte oder indirekte Schäden wegen der Anwendung des Erzeugnisses aus.

10. Rücksendungen: Rubinetterie F.lli Frattini S.p.A. verpflichtet sich nur defekte Waren auszutauschen, wenn diese im guten Zustand und in der Originalverpackung zurückgesendet wird. Anderenfalls wird der Wert der Waren nach dem Rohstoffpreis berechnet.

11. Zuständiger Gerichtshof: Für alle Streitigkeiten wegen der Anwendung, Ausführung oder Auslegung des Vertrages und/oder dieser Allgemeinen Vertragsbedingungen ist ausschließlich der Gerichtshof Novara zuständig.

Die firma Rubinetterie F.lli Frattini SpA behält sich das Recht vor, nach eigenem Ermessen Änderungen an den Produkten, den technischen Daten und den Verkaufsinformationen vorzunehmen. Die Abbildungen dienen nur der Illustration der Produkte und sind nicht verbindlich.

V768XX0161

Frattini
RUBINETTI DAL 1958

Rubinetterie F.lli Frattini S.p.A.
Via Roma, 125 . 28017 San Maurizio d'Opaglio (NO) Italy
Tel. +39 0322 96127 . 96128 . Fax +39 0322 967272
info@frattini.it . ordini@frattini.it . export@frattini.it

#fratellifrattini

www.frattini.it