Frattini®

RUBINETTI DAL 1958

ISTRUZIONI DI MONTAGGIO ESTETICHE INCASSO 98011

INSTALLATION INSTRUCTIONS FOR EXTERNAL PARTS FOR ITEM 98011

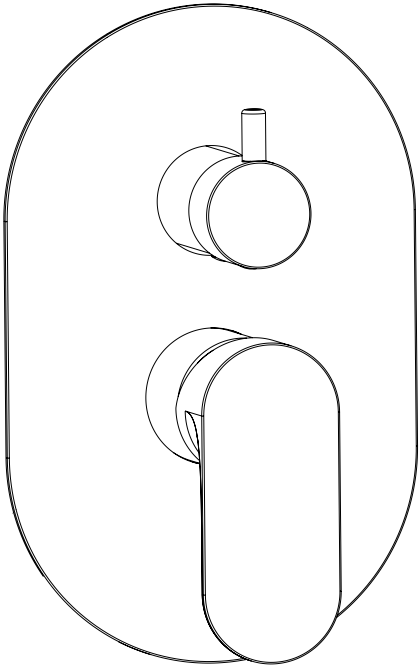

VIDEO ISTRUZIONI DI INSTALLAZIONE

INSTALLATION INSTRUCTIONS VIDEO

Via Roma, 125 - 28017 San Maurizio d'Opaglio (NO) ITALY

tel. 0322 96127 - fax 0322 967272

www.frattini.it - info@frattini.it

PARTI ESTETICHE 1 USCITA

EXTERNAL PARTS 1 OUTLET

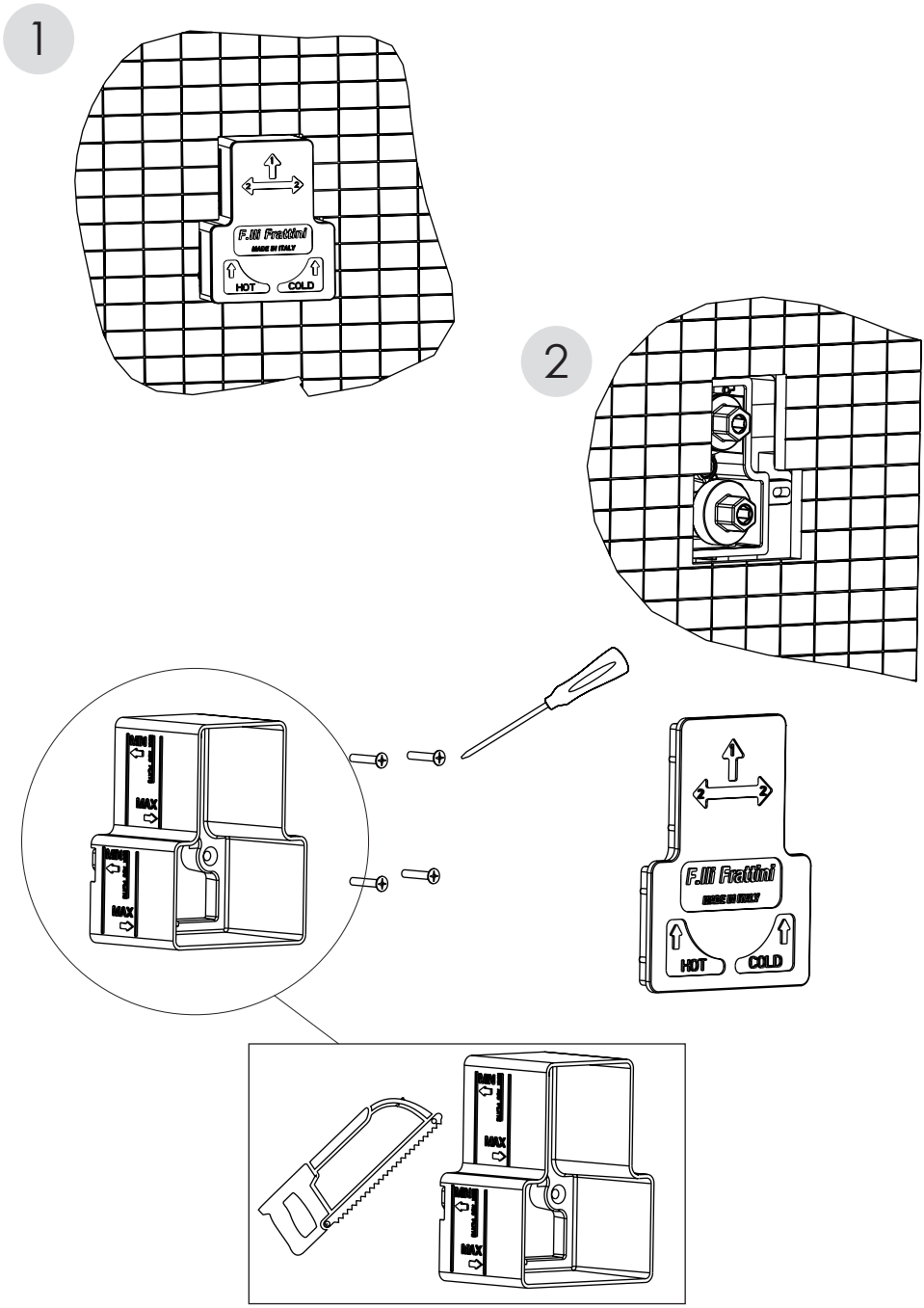

3

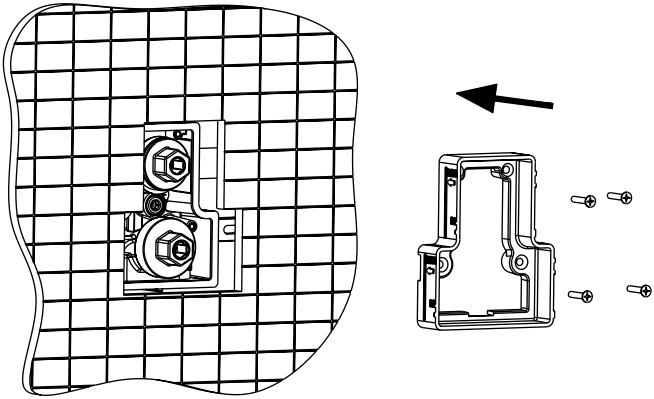

4

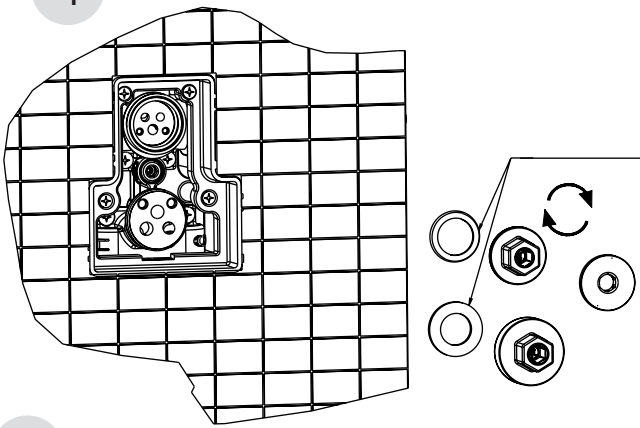

N.B.
Assicurarsi di togliere
le guarnizioni dal corpo

Remove the seals from
the built-in mixer body

5

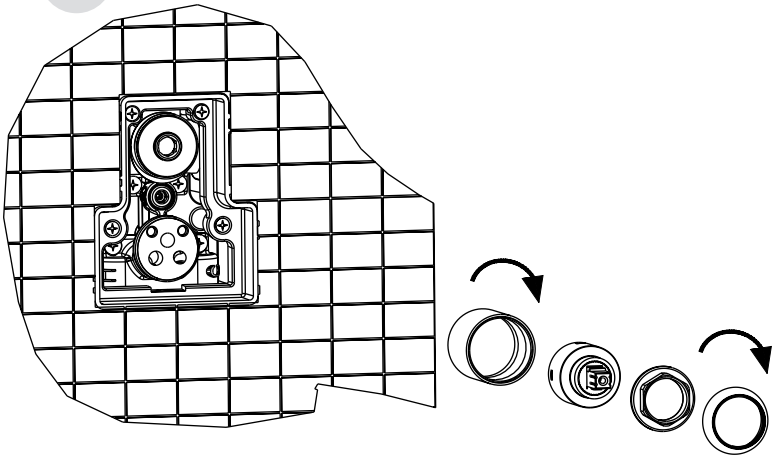

6

7

8

PARTI ESTETICHE 2 USCITE

EXTERNAL PARTS 2 OUTLETS

1

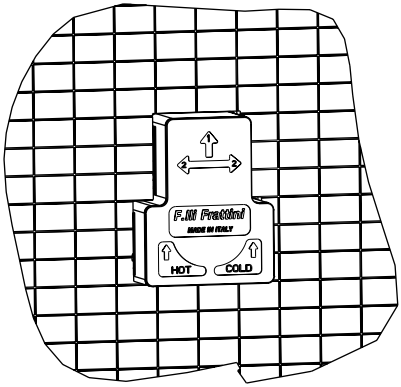

2

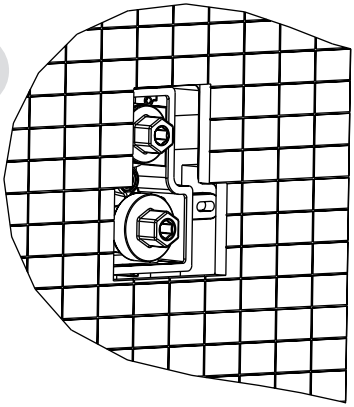

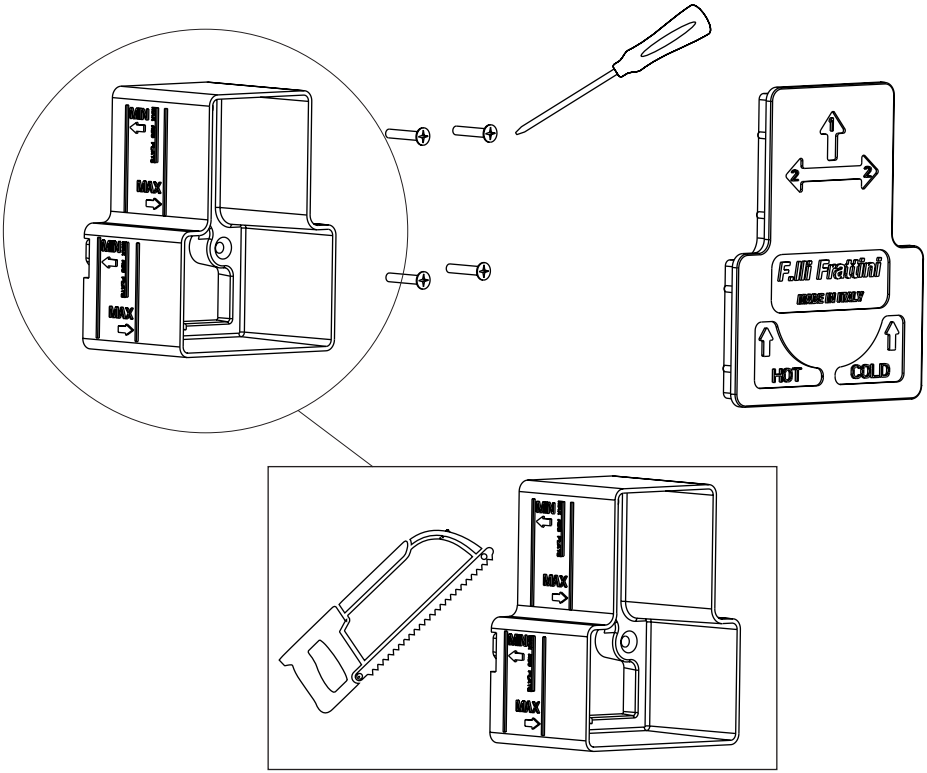

3

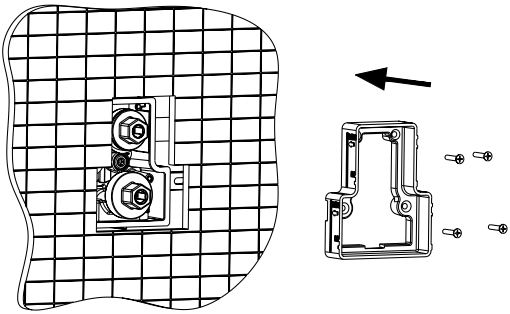

4

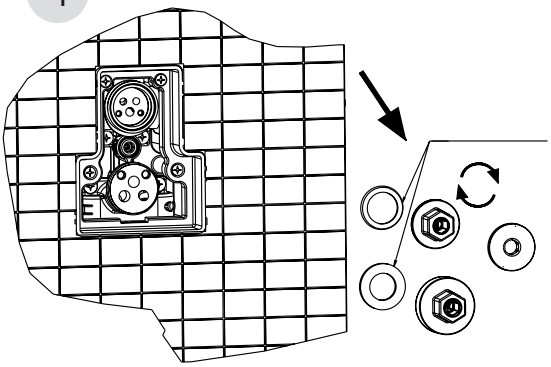

N.B.
Assicurarsi di togliere
le guarnizioni dal corpo

Remove the seals from
the built-in mixer body

5

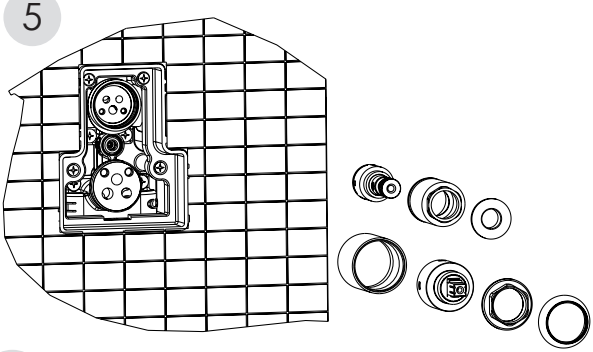

6

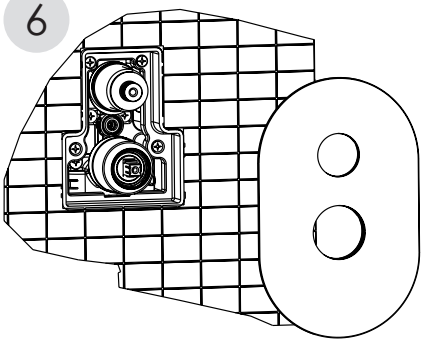

7

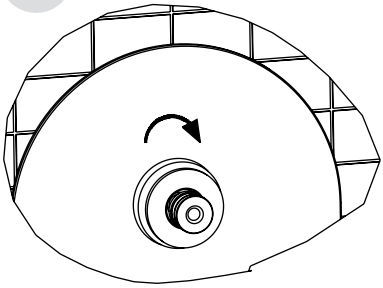

Ruotare in senso orario l'asta deviatrice prima di installare la maniglia

Turn clockwise the diverter rod before to fit the handle

Ch. esagonale 3 mm

3 mm hexagonal key

8

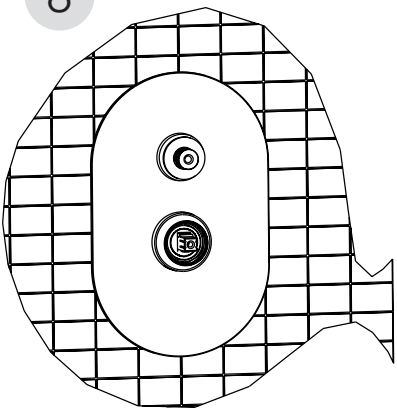

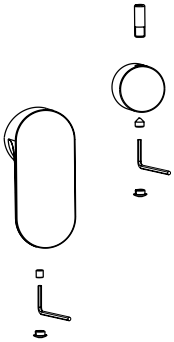

9

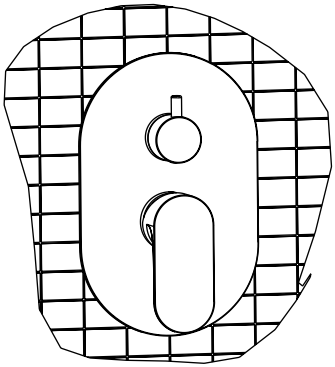

Ch. esagonale 2,5 mm

2,5 mm hexagonal key

#ECOGREEN

Come smaltire gli imballaggi

How to dispose of packaging

Scansiona questo codice QR per visualizzare le istruzioni specifiche per lo smaltimento dei rifiuti.

Scan this QR code to view the specific instructions for waste disposal.

SCATOLONE IN CARTONE ONDULATO | *CORRUGATED CARDBOARD BOX*	20 PAP	**CARTA** | *PAPER*
SCATOLONE IN CARTONE NON ONDULATO | *NON-CORRUGATED CARDBOARD BOX*	21 PAP	**CARTA** | *PAPER*
IMBALLAGGI IN CARTA | *PAPER PACKAGING*	22 PAP	**CARTA** | *PAPER*
FOGLIO ISTRUZIONI | *INSTRUCTIONS SHEET*	22 PAP	**CARTA** | *PAPER*
SACCHETTI PLURIBALL | *BUBBLE WRAP BAGS*	4 LDPE	**PLASTICA** | *PLASTIC*
SACCHETTI PLASTICA TRASPARENTE | *CLEAR PLASTIC BAGS*	4 LDPE	**PLASTICA** | *PLASTIC*
SACCHETTINI ARIA | *AIR CUSHIONS*	02 PE-HD	**PLASTICA** | *PLASTIC*
IMBALLI IN SPUGNA | *SPONGE PACKAGING*	7 OTHER	**INDIFFERENZIATO** | *GENERAL WASTE*
NASTRO ADESIVO | *DUCT TAPE*	05 PP	**INDIFFERENZIATO** | *GENERAL WASTE*
POLISTIROLO | *POLYSTYRENE*	6 PS	**INDIFFERENZIATO** | *GENERAL WASTE*
SACCHETTO COTONE | *COTTON BAG*	60 TEX	**INDIFFERENZIATO** | *GENERAL WASTE*
SACCHETTO TNT | *TNT BAG*	05 PP	**INDIFFERENZIATO** | *GENERAL WASTE*

***verifica le disposizioni del tuo comune**

**check local regulations for proper disposal*

ESTETICHE 1 USCITA

EXTERNAL PARTS 1 OUTLET

64511

64521A

89521

55521

55521A

73511

12511

12521

12521A

73521A

84521

84521A

83521

83521A

53521

72511

72521A

60521A

53521A

35521

35521A

80521A

81521A

ESTETICHE 2 USCITE

EXTERNAL PARTS 2 OUTLETS

64531

64541A

89541

55541

55541A

73531

12531

12541

12541A

73541A

84541

84541A

83541

83541A

53541

72531

72541A

60541A

53541A

35541

35541A

80541A

81541A

D766B20119 REV.09/20